ГЛАВНОЕ АРХИТЕКТУРНО ПЛАНИРОВОЧНОЕ УПРАВЛЕНИЕ ИСПОЛКОМА ЛЕНГОРСОВЕТА

ТИПОВЫЕ КОНСТРУКЦИИ И ДЕТАЛИ ЗДАНИЙ И СООРУЖЕНИЙ ДЛЯ СТРОИТЕЛЬСТВА В ЛЕНИНГРАДЕ

СЕРИЯ 1.1.25 КЛ-3

БАЛКИ ЖЕЛЕЗОБЕТОННЫЕ ВКЛАДНОГО ПЕРЕКРЫТИЯ УНИФИЦИРОВАННОГО СБОРНОГО КАРКАСА ПЕРВЫХ ЭТАЖЕЙ ЖИЛЫХ ЗДАНИЙ

ВЫПУСК 1-1

БАЛКИ СЕЧЕНИЕМ 40Х40 СМ
ПРЕДВАРИТЕЛЬНО-НАПРЯЖЕННЫЕ, АРМИРОВАННЫЕ
СТАЛЬЮ КЛАССА А-IV

ЛЕНИНГРАД
1982

ГЛАВНОЕ АРХИТЕКТУРНО ПЛАНИРОВОЧНОЕ УПРАВЛЕНИЕ ИСПОЛКОМА ЛЕНГОРСОВЕТА

ТИПОВЫЕ КОНСТРУКЦИИ И ДЕТАЛИ ЗДАНИЙ И СООРУЖЕНИЙ ДЛЯ СТРОИТЕЛЬСТВА В ЛЕНИНГРАДЕ

СЕРИЯ 1.125 КЛ-3

БАЛКИ ЖЕЛЕЗОБЕТОННЫЕ ВКЛАДНОГО ПЕРЕКРЫТИЯ УНИФИЦИРОВАННОГО СБОРНОГО КАРКАСА ПЕРВЫХ ЭТАЖЕЙ ЖИЛЫХ ЗДАНИЙ

ВЫПУСК 1-1

БАЛКИ СЕЧЕНИЕМ 40Х40 СМ

ПРЕДВАРИТЕЛЬНО-НАПРЯЖЕННЫЕ, АРМИРОВАННЫЕ

СТАЛЬЮ КЛАССА А-IV

РАЗРАБОТАНЫ
ИНСТИТУТОМ ЛЕННИИПРОЕКТ

ВВЕДЕНЫ В ДЕЙСТВИЕ
ПРИКАЗОМ № 364 от 27.12.82

ЛЕНИНГРАД

1982

ЛЕННИИПРОЕКТ

Согласовано

Проверил Нарпроектстрой

Внесены изменения

Дата Рег. № Должность

ПАК Г.С.

Гл. конструктор ВУНИЧ

Гл. инж. проекта ПЕНЬКРОВА

Рук. группы КРЕМНЕВА

Зав. гл. отд. п/р БАЖИНА

Арх. Н.

Разработал

Рассмотрел

Исполнил

3

Номер и дата изменения	Краткое содержание изменения	№№ листов			Номер и дата изменения	Краткое содержание изменения	№№ листов		
		Корректировка	Дополнение	Аннулирование			Корректировка	Дополнение	Аннулирование

ЛЕННИПРОЕКТ	Гл. инж. пр-та		
	Рук. группы	ПЕНЬКОВА	
	Разработал	КРЕНИЕВА	
	Рассчитал	ПЕЧЕРСКИЙ	
	Исполнил	БУКИЧ	
	Норм.контролер		
	Нач. ОКУ		
	Гл. конструктор ОКУ		

Согласовано

Проверил

Внесены изменения

Дата	Рег. №	Подпись	Фамилия

КЛ	БАЛКИ ВКЛАДНОГО ПЕРЕКРЫТИЯ ПРЕДВАРИТЕЛЬНО-НАПРЯЖЕННЫЕ, АРМИРОВАННЫЕ СТАЛЬЮ КЛАССА А-IV	СЕРИЯ 1.125 КЛ-3	
1982	ИНФОРМАЦИОННАЯ КАРТА	ВЫПУСК 1-1	ЛИСТ ИК1

Т-412

14 554

НОМЕР ВЫПУСКА	НАИМЕНОВАНИЕ ВЫПУСКА	ДАТА		
		РАЗРАБОТКИ	КОРРЕКТИРОВКИ ДОПОЛНЕНИЯ	АННУЛИРОВАНИЯ
0-I	Общие материалы, таблицы испытаний и унифицированные детали.	1982г.		
I-I	Балки сечением 40х40см предварительно-напряженные, армированные сталью класса А-IУ.	1982г.		
I-2	Балки сечением 40х40см предварительно-напряженные, армированные сталью класса Ат-У.	1982г.		
I-3	Балки сечением 40х40см армированные сталью класса А-Ш.	1982г.		
2-I	Арматурные изделия.	1982г.		

КЛ	БАЛКИ ВКЛАДНОГО ПЕРЕКРЫТИЯ ПРЕДВАРИТЕЛЬНО-НАПРЯЖЕННЫЕ, АРМИРОВАННЫЕ СТАЛЬЮ КЛАССА А-IУ	серия 1.125 КЛ-3
1982	Состав серии	выпуск 1-1 / лист СС1

ЛЕНИНГРАДПРОЕКТ

Согласовано: Проверил — Лебедева; Нормоконтролер — Лебедева; Гл. инж. проекта — Пенькова; Рук. группы — Кремнева; Разработал — Ежевский; Рассмотрел — Бычкова; Исполнил — Бычкова

Внесены изменения: Дата утв. — Должность — Подпись

КЛ-544

Наименование	№ листа
Обложка	—
Титульный лист	—
Информационная карта	ИК1
Состав серии	СС1
Содержание	С1
Пояснительная записка	П1
Номенклатура	Н1
Б52.4.4-52 А IV Т Опалубка и армирование	1
Б53.4.4-52 А IV Т Опалубка и армирование	2
Б55.4.4-52 А IV Т Опалубка и армирование	3
Б56.4.4-40 А IV Т Опалубка и армирование	4
Б55.4.4-40 А IV Т Опалубка и армирование	5
Б56.4.4-52 А IV Т Опалубка и армирование	6
Б55.4.4-72 А IV Т Опалубка и армирование	7
Б56.4.4-72 А IV Т Опалубка и армирование	8
Б58.4.4-52 А IV Т Опалубка и армирование	9
Б59.4.4-52 А IV Т Опалубка и армирование	10
Б61.4.4-40 А IV Т Опалубка и армирование	11
Б62.4.4-40 А IV Т Опалубка и армирование	12
Б61.4.4-52 А IV Т Опалубка и армирование	13
Б62.4.4-52 А IV Т Опалубка и армирование	14
Б61.4.4-68 А IV Т Опалубка и армирование	15
Б62.4.4-68 А IV Т Опалубка и армирование	16

КП	БАЛКИ ВКЛАДНОГО ПЕРЕКРЫТИЯ ПРЕДВАРИТЕЛЬНО-НАПРЯЖЕННЫЕ, АРМИРОВАННЫЕ СТАЛЬЮ КЛАССА А-IV	СЕРИЯ 1.125 КЛ-3
1982	СОДЕРЖАНИЕ	ВЫПУСК 1-1 / ЛИСТ С1

ЛЕНИНГРАДПРОЕКТ
Гл. инж. пр-та ЛЕНЬКОВА
Рук. группы КРЕМНЕВА
Проверил
Нормоконтролер
Согласовано
Внесены изменения
Дата Рег. № Должность Подпись Фамилия
Разработал ПЕЧЕРСКИЙ
Рассчитал БЫНИЧ
Исполнил
Нач. ОКУ
Гл. конструктор ОКУ

I. ОБЩИЕ ПОЛОЖЕНИЯ.

I.I В настоящем выпуске разработаны рабочие чертежи опалубки и армирования балок сечением 40х40см вкладного перекрытия для унифицированного сборного железобетонного каркаса первых этажей жилых зданий.

I.2 В состав выпуска включены чертежи балок, армированных стержневой предварительно напряженной арматурой из стали класса А-IV (ГОСТ 5781-75)

I.3 Общие материалы проектирования и расчета, указания по применению при проектировании, указания по изготовлению, хранению и транспортировке, таблицы испытаний и детали опалубки и армирования помещены в выпуске 0-I.

I.4 Арматурные изделия разработаны в выпуске 2-I настоящей серии; строповочные петли- в серии I.03IКЛ-I, выпуск 6-I.2; закладные детали - в серии I.03IКЛ-2, выпуск I.

I.5 Изготовление и приемка балок серийного производства должны производиться только после проведения испытаний в соответствии с требованиями ГОСТ 8829-77 и таблицами испытаний выпуска 0-I.

2. КОНСТРУКТИВНАЯ ХАРАКТЕРИСТИКА.

2.I Балки разработаны сплошными длиной от 5I50 до 6200мм (с модулем I50мм), шириной и высотой - 400мм.

2.2 Балки запроектированы предварительно напряженными, с применением стержневой арматуры класса А-IV (ГОСТ 5781-75)

2.3 Кроме стержневой предварительно напряженной арматуры, балки армируются пространственными каркасами из стали класса А-III и А-I (ГОСТ 5781-75 и ГОСТ 5.1459-72*).

2.4 Балки рассчитаны на унифицированные расчетные нагрузки 4000,5200,6800 и 7200 кгс/м (без учета собственного веса изделия), с учетом крутящего момента $M_{кр} = q \cdot 0{,}13$ (тм/м)

2.5 Расчетные схемы балок, величины нагрузок (с учетом собственного веса изделия) и расчетные прогибы помещены в таблицах нагрузок на рабочих чертежах выпуска.

2.6 Изделия изготавливаются из тяжелого бетона марки 400.

2.7 Отдельные стержни "ОС" установить и привязать к пространственным каркасам после укладки напрягаемой арматуры.

В настоящей серии маркировка балок принята в соответствии с ГОСТ 23009-78. Соответствующие марки балок по серии I.I25КЛ-2, выпуск 1-3.2 указаны в таблице номенклатуры настоящего выпуска.

КЛ	БАЛКИ ВКЛАДНОГО ПЕРЕКРЫТИЯ ПРЕДВАРИТЕЛЬНО-НАПРЯЖЕННЫЕ, АРМИРОВАННЫЕ СТАЛЬЮ КЛАССА А-IV	серия 1.125 КЛ-3	
1982	Пояснительная записка	выпуск 1-1	лист П1

ЛЕНИНГРАДПРОЕКТ

Согласовано

Гл. инж. проекта Ленькова; Рук. группы Кремнева; Разработал Кремнева; Рассчитал —; Исполнил —

Проверил; Нормоконтролер; Внесены изменения; Дата; Инв. № подлинника

№ п/п	№ черт.	Марка изделия по каталогу	Марка изделия серия 1.125 КА-2 вып. 1-32	Габариты, мм ℓ	b	h	Масса, т	Площадь изделия, м² нетто	брутто	Бетон вид	марка	Объем, м³	Расход цемента т	Расход стали (натуральной), кг Арматурная сталь AI	AII	AIII	AIV	AtV	BI	BII		Итого	Закладные детали	Всего	Изделие Шифр расценки или № калькуляции	Ед. изм.	Стоимость	Монтаж Шифр расценки	Ед. изм.
1	1	Б52.4.4-52АⅣТ	Б52-52	5450	400	400	2.05	2.06	—	Тяжелый γ = 2500 кгс/м³	400	0.82	0.34	24,50		9,12	51,45					85,07	9,80	94,87					
2	2	Б53.4.4-52АⅣТ	Б52-53	5380	400	400	2.13	2.12	—		400	0.85	0.36	25,26		9,38	52,95					87,59	9,80	97,39					
3	3	Б55.4.4-52АⅣТ	Б52-55	5450	400	400	2.18	2.18	—		400	0.87	0.37	26,70		9,64	65,34					101,68	9,80	111,48					
4	4	Б56.4.4-40АⅣТ	Б40-56	5600	400	400	2.25	2.24	—		400	0.90	0.38	27,46		9,92	44,76					82,14	9,80	91,94					
5	5	Б55.4.4-40АⅣТ	Б40-55	5450	400	400	2.18	2.18	—		400	0.87	0.37	25,36		9,64	43,56					78,56	9,80	88,36					
6	6	Б56.4.4-52АⅣТ	Б52-56	5600	400	400	2.25	2.24	—		400	0.90	0.38	27,46		9,92	67,14					104,52	9,80	114,32					
7	7	Б55.4.4-72АⅣТ	Б72-55	5450	400	400	2.18	2.18	—		400	0.87	0.37	25,36		9,64	87,12					122,12	9,80	131,92					
8	8	Б56.4.4-72АⅣТ	Б72-56	5600	400	400	2.25	2.24	—		400	0.90	0.38	27,46		9,92	89,52					126,90	9,80	136,70					
9	9	Б58.4.4-52АⅣТ	Б52-58	5750	400	400	2.30	2.30	—		400	0.92	0.39	28,22		10,18	80,43					118,83	9,80	128,63					
10	10	Б59.4.4-52АⅣТ	Б52-59	5900	400	400	2.35	2.36	—		400	0.94	0.39	28,98		10,44	82,53					121,95	9,80	131,75					
11	11	Б61.4.4-40АⅣТ	Б40-61	6050	400	400	2.43	2.42	—		400	0.97	0.40	29,10		10,70	96,72					136,52	9,80	146,32					
12	12	Б62.4.4-40АⅣТ	Б40-62	6200	400	400	2.48	2.48	—		400	0.99	0.41	29,86		10,98	99,12					139,96	9,80	149,76					
13	13	Б61.4.4-52АⅣТ	Б52-61	6050	400	400	2.43	2.42	—		400	0.97	0.40	29,10		10,70	108,81					148,61	9,80	158,41					
14	14	Б62.4.4-52АⅣТ	Б52-62	6200	400	400	2.48	2.48	—		400	0.99	0.41	29,86		10,98	111,51					152,35	9,80	162,15					
15	15	Б61.4.4-68АⅣТ	Б68-61	6050	400	400	2.43	2.42	—		400	0.97	0.40	40,98		14,56	120,90					176,44	9,80	186,24					
16	16	Б62.4.4-68АⅣТ	Б68-62	6200	400	400	2.48	2.48	—		400	0.99	0.41	42,10		14,94	123,90					180,94	9,80	190,74					

Эскиз изделия

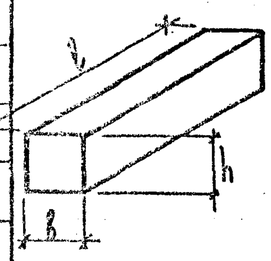

КЛ	БАЛКИ ВКЛАДНОГО ПЕРЕКРЫТИЯ ПРЕДВАРИТЕЛЬНО-НАПРЯЖЕННЫЕ, АРМИРОВАННЫЕ СТАЛЬЮ КЛАССА А-IV	СЕРИЯ 1.125 КА-3
1982	НОМЕНКЛАТУРА	ВЫПУСК 1-1 ЛИСТ Н1

ЛЕНИНГРАДСКИЙ ПРОМСТРОЙНИПРОЕКТ

Главный инженер проекта Пенькова; Гл. инж. проекта Кремнева; Нормоконтролер Кремнева; Руководитель группы Есельсон; Разработал Есельсон; Проверил Печерский; Согласовано Кремнева; Согласовано Есельсон; Согласовано Бунич; Исполнитель Бунич

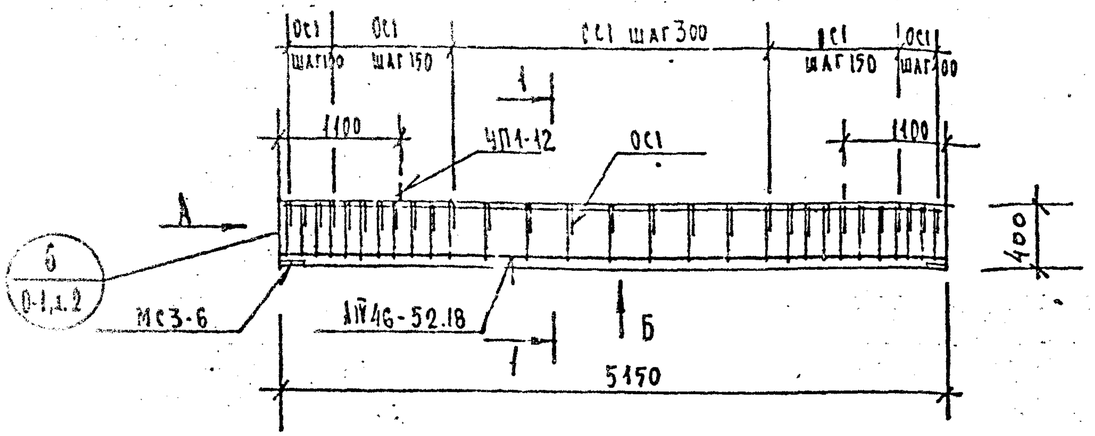

Вид Б

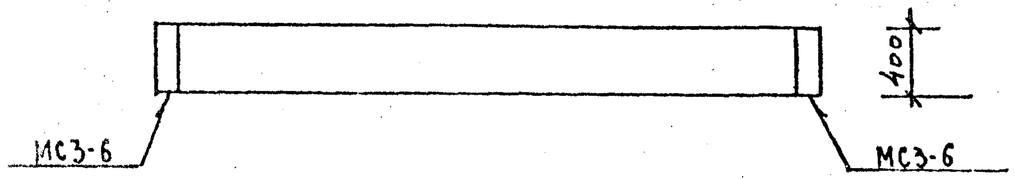

Вид А

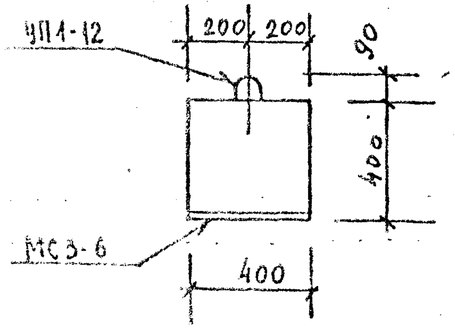

1 — 1

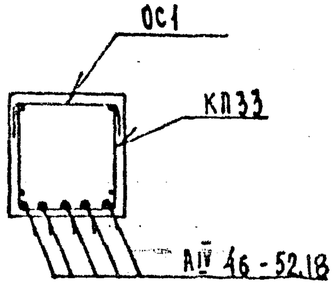

3

ХАРАКТЕРИСТИКА ИЗДЕЛИЯ

Марка	Бетон			Сталь			Масса т
	Марка	Объем нетто, м³	Объем брутто м³	Арматурная кг	Закладные детали кг	Расход арматуры на 1м³ бетона	
Б52.4.4-52АIVТ	400	0,82	—	85,07	9.80	104,0	2,05

РАСХОД И ВЫБОРКА СТАЛИ НА ИЗДЕЛИЕ, КГ

Марка	Расход стали					Выборка арматуры			
	всего	в т.ч. на закладные детали				5781-75		5.1459-72	
		без металлизации		металлизированные		А-IV		А-III	
		простые	для самофикс.	простые	для самофикс.	ф18		ф12	
Б52.4.4-52АIVТ	94,87	9.80	—	—	—	51,45		9,12	

ВЫБОРКА СТАЛИ, КГ (продолжение)

Выборка арматуры						На закладные детали				
5781-75						380-71		5.1459-72		
А-I						ВСт3 кп2		А-III		Итого
ф8	ф12	Итого				-8×160		ф10		
22,62	1,88	24,50				8,04		1.76		9,80

ТАБЛИЦА НАГРУЗОК

Марка изделия	Расчетная схема	Расчетн.	Нормативные		Расчетный прогиб, f см
		q кгс/м	полная q кгс/м	дл. действия q кгс/м	
Б52.4.4-52АIVТ	q, 5,02 м	5640	4800	3900	1.36

РАСХОД КОМПЛЕКТУЮЩИХ ДЕТАЛЕЙ НА ИЗДЕЛИЕ, ШТ.

Марка	1.125КА-3 в.2-1			1.031КА-1			1.031КА-2		
	л.31,3		л.1	б6-12			в.1		
	КП33	ОС1	АIV 46-52.18	4П1-12			МС36		
Б52.4.4-52АIVТ	1	29	5	2			2		

ХАРАКТЕРИСТИКА НАПРЯГАЕМОЙ АРМАТУРЫ

Поз.	Диаметр, мм	Кол. стержней шт.	Контролир. предварит. напряжение в арматуре, σ_0 кгс/см²	Предельное отклонение предварит. напряжения, P кгс/см²	Необходимое натяжение одного стержня, N_0 кгс
АIV 46-52.18	18АIV	5	4600	1000	11700

КП	БАЛКИ ВКЛАДНОГО ПЕРЕКРЫТИЯ: ПРЕДВАРИТЕЛЬНО-НАПРЯЖЕННЫЕ АРМИРОВАННЫЕ СТАЛЬЮ КЛАССА А-IV		серия 1.125 КА-3
1982	Б52.4.4-52АIVТ ОПАЛУБКА И АРМИРОВАНИЕ	выпуск 1-1	лист 1

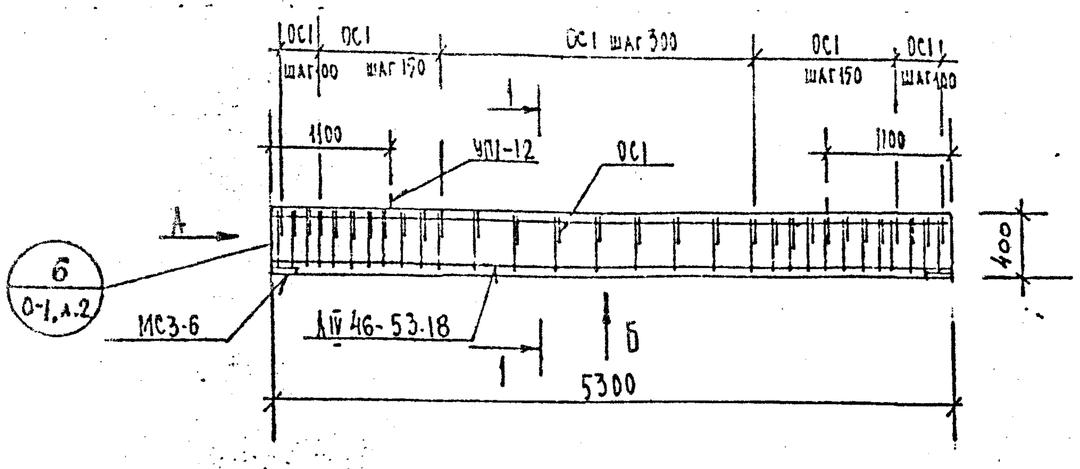

Вид Б

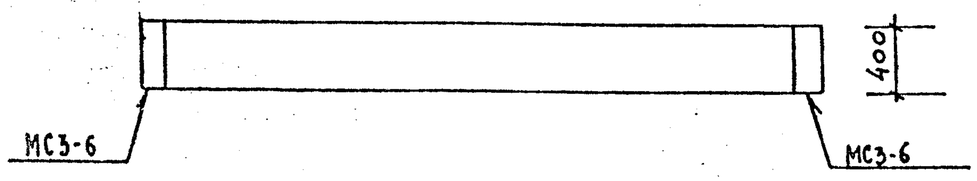

Вид А

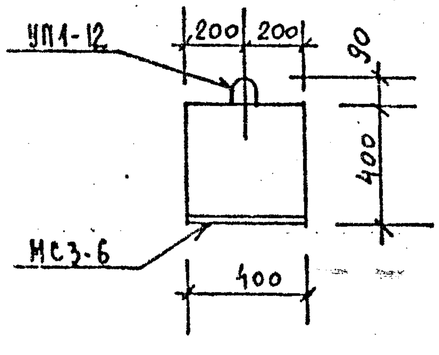

1 — 1

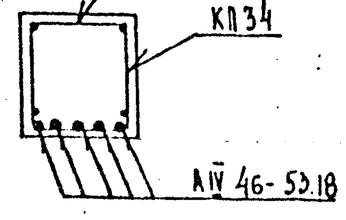

ХАРАКТЕРИСТИКА ИЗДЕЛИЯ

Марка	Бетон			Сталь			Масса т
	Марка	Объем нетто, м³	Объем брутто, м³	Арматурная кг	Закладные детали кг	Расход арматуры на 1 м³ бетона	
653.4.4-52АIVТ	400	0,85	—	87,59	9,80	103,0	2,13

РАСХОД И ВЫБОРКА СТАЛИ НА ИЗДЕЛИЕ, кг

Марка	Расход стали					Выборка арматуры			
	всего	в т.ч. на закладные детали				5781-75		5.1459-72	
		без металлизации		металлизированные		А-IV		А-III	
		простые	для самофикс.	простые	для самофикс.	ф18		ф12	
653.4.4-52АIVТ	97,39	9,80	—	—	—	52,95		9,38	

ВЫБОРКА СТАЛИ, КГ (продолжение)

Выборка арматуры						На закладные детали				
5781-75						380-71		5.1459-72		
А-I						ВСт3 кп2		А-III		итого
ф8	ф12	итого				-8×160		ф10		
23,38	1,88	25,26				8,04		1,76		9,80

ТАБЛИЦА НАГРУЗОК

Марка изделия	Расчетная схема	Расчетная	Нормативная		Расчетный прогиб
			полная	дл. действия	
		q кгс/м	q кгс/м	q кгс/м	f см
653.4.4-52АIVТ	q, 5,17 м	5640	4800	3900	1,36

РАСХОД КОМПЛЕКТУЮЩИХ ДЕТАЛЕЙ НА ИЗДЕЛИЕ, ШТ.

Марка	1.125 КЛ-3 в.2-1			1.031 КЛ-1		1.031 КЛ-2		
	л.31.3		л.1	в.6-12		в.1		
	КП34	ОС1	АIV 46-53.18	УП1-12		МС3-6		
653.4.4-52АIVТ	1	30	5	2		2		

ХАРАКТЕРИСТИКА НАПРЯГАЕМОЙ АРМАТУРЫ

Поз.	Диаметр, мм	Кол. стержней шт.	Контролир. предварит. напряжение в арматуре, σ кгс/см²	Предельное отклонение предварит. напряжения, p кгс/см²	Необходимое натяжение одного стержня, Nо кгс
АIV 46-53.18	18АIV	5	4600	980	11700

КЛ	БАЛКИ ВКЛАДНОГО ПЕРЕКРЫТИЯ ПРЕДВАРИТЕЛЬНО-НАПРЯЖЕННЫЕ АРМИРОВАННЫЕ СТАЛЬЮ КЛАССА А-IV	СЕРИЯ 1.125 КЛ-3	
1982	653.4.4-52АIVТ ОПАЛУБКА И АРМИРОВАНИЕ	ВЫПУСК 1-1	ЛИСТ 2

ЛЕНИНГРАДСКОЕ ОТДЕЛЕНИЕ ЦНИИЭП ИНЖЕНЕРНЫХ ИЗЫСКАНИЙ

Согласовано

Гл. инж. пр-та Ленькова; Рук. группы Кремнева; Разработал Есельсон; Проверил Кремнев; Гл. инженер проекта Печерский; Гл. специалист Бунич; Нач. отдела Есельсон

Проверил; Нормоконтролер; Внесены изменения; Дата; Инв. №

КЛ-650

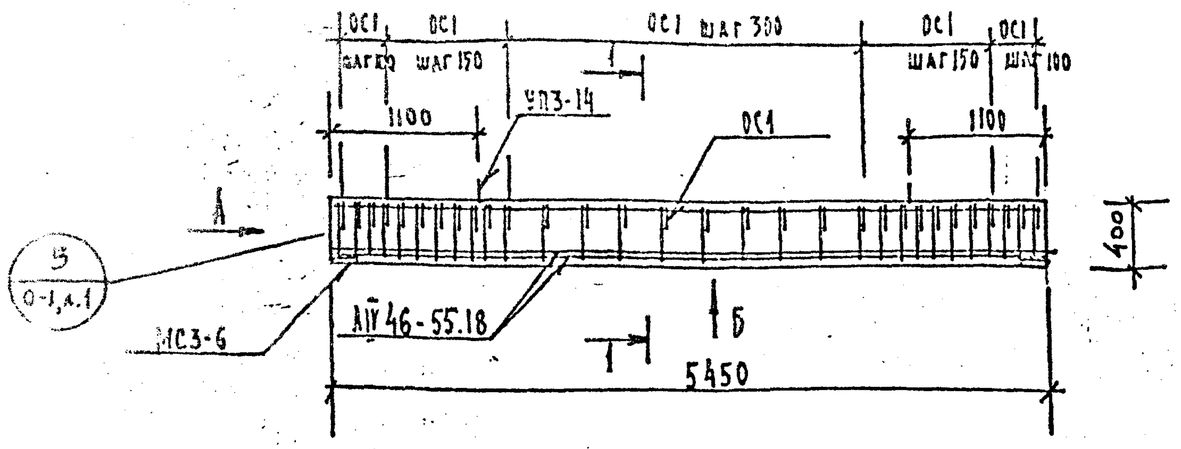

Вид Б

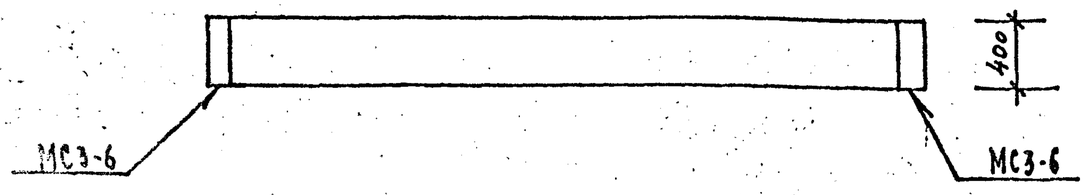

Вид А

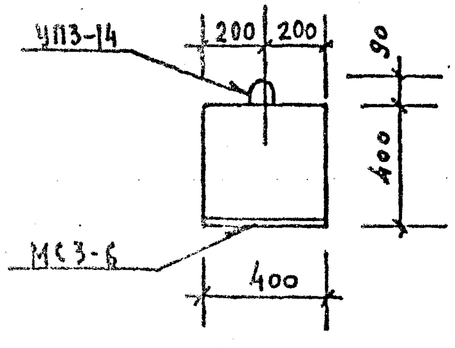

1 — 1

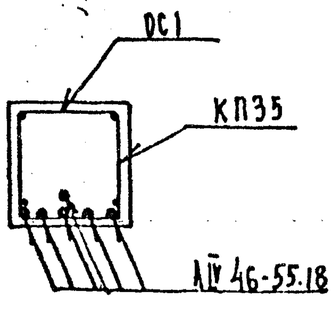

ХАРАКТЕРИСТИКА ИЗДЕЛИЯ

Марка	Бетон			Сталь			Масса т
	Марка	Объем нетто, м³	Объем брутто, м³	Арматура кг	Закладные детали кг	Расход арматуры на 1м3 бетона	
Б55.44-52АIVТ	400	0,87	—	101,68	9.80	117,0	2,18

РАСХОД И ВЫБОРКА СТАЛИ НА ИЗДЕЛИЕ, КГ

Марка	Расход стали					Выборка арматуры			
	всего	в т.ч. на закладные детали				5781-75		5.1459-72*	
		Заметаллизацией		металлизованные		А-IV		А-III	
		простые	для самоэкс.	простые	для самоэкс.	ф18		ф12	
Б55.44-52АIVТ	111,48	9.80	—	—	—	65,34		9.64	

ВЫБОРКА СТАЛИ, КГ (продолжение)

Выборка арматуры						На закладные детали				
5781-75						380-71		5.1459-72*		
А-I						ВСт3 кп2		А-III		итого
ф8	ф14	итого				-8×160		ф10		
23,98	3,22	26,70				8.04		1.76		9.80

ТАБЛИЦА НАГРУЗОК

Марка изделия	Расчетная схема	Расчетная q кгс/м	Нормативная полная q кгс/м	Нормативная длительная q кгс/м	Расчетный прогиб f см
Б55.44-52АIVТ	q, 5,32 м	5640	4800	3900	1.45

РАСХОД КОМПЛЕКТУЮЩИХ ДЕТАЛЕЙ НА ИЗДЕЛИЕ, ШТ.

Марка	1.125 КЛ-3 в.2-1			1.031 КЛ-1		1.031 КЛ-2		
	л.32	л.3	л.1	в6-12		в.1		
	КП35	ОС1	АIV 46-55.18	УП3-14		МС3-6		
Б55.44-52АIVТ	1	30	6	2		2		

ХАРАКТЕРИСТИКА НАПРЯГАЕМОЙ АРМАТУРЫ

Поз.	Диаметр, мм	Кол. стержней шт.	Контрольн. предварит. напряжения в арматуре, σ_0 кгс/см²	Предельное отклонение предварит. напряжения, P кгс/см²	Необходимое натяжение одного стержня, N_0 кгс
АIV 46-55.18	18 АIV	6	4600	960	11700

КЛ	БАЛКИ ВКЛАДНОГО ПЕРЕКРЫТИЯ ПРЕДВАРИТЕЛЬНО-НАПРЯЖЕННЫЕ АРМИРОВАННЫЕ СТАЛЬЮ КЛАССА А-IV	серия 1.125 КЛ-3	
1982	Б55.44-52АIVТ Опалубка и армирование	выпуск 1-1	лист 3

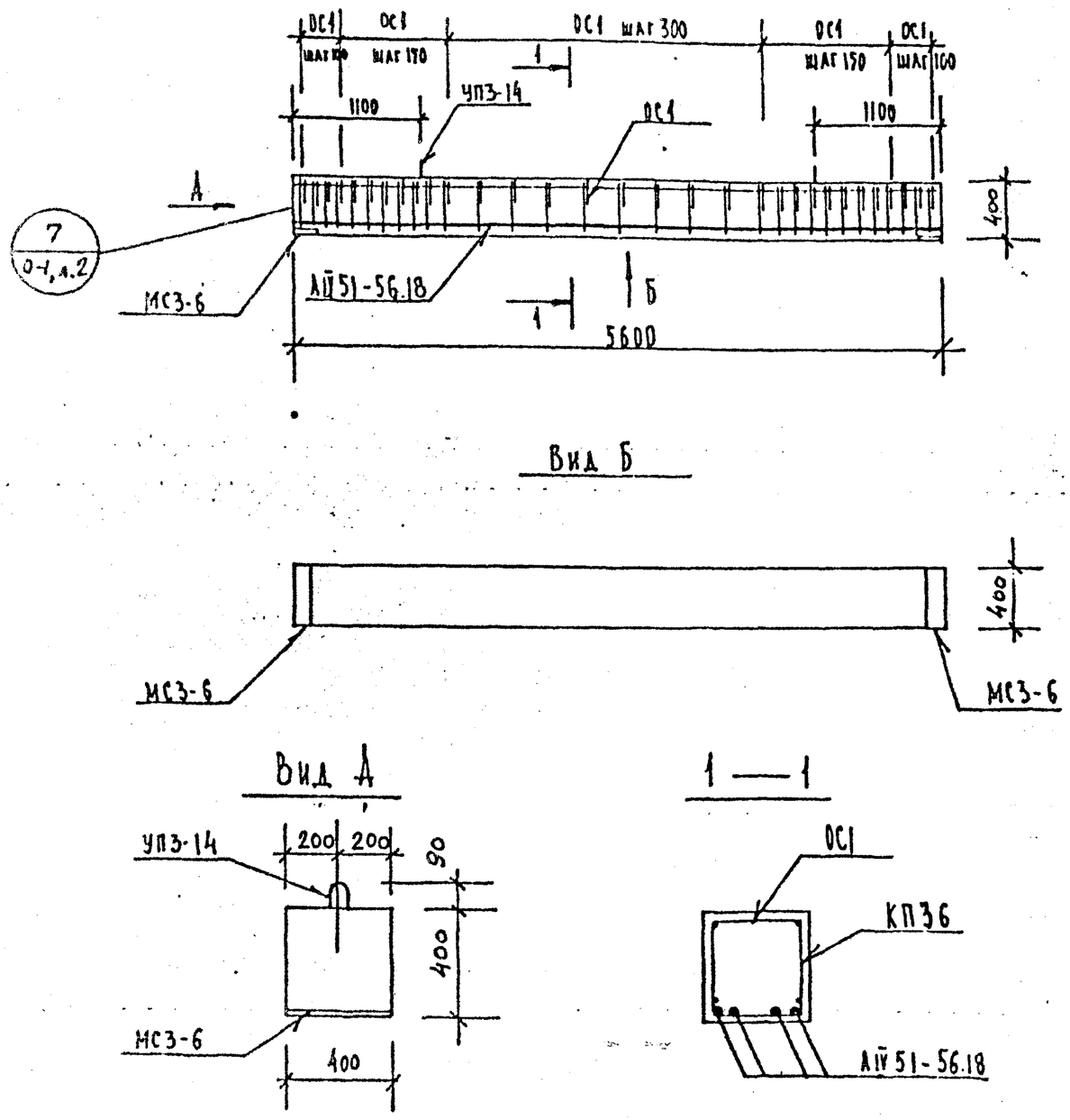

ХАРАКТЕРИСТИКА ИЗДЕЛИЯ

Марка	Бетон: Марка	Бетон: Объем нетто, м³	Бетон: Объем брутто, м³	Сталь: Арматурная кг	Сталь: Закладные детали кг	Сталь: Расход арматуры на 1м3 бетона	Масса т
Б56.4.4-40АIVТ	400	0,90	—	82.14	9.80	91.0	2,25

РАСХОД И ВЫБОРКА СТАЛИ НА ИЗДЕЛИЕ, КГ

Марка	Расход стали: всего	в т.ч. на закладные детали: без металлизации: простые	без металлизации: для самофикс.	металлизированные: простые	металлизированные: для самофикс.	Выборка арматуры 5781-75 А-IV: ф18		5.1459-72 А-III: ф12	
Б56.44-40АIVТ	91,94	9.80	—	—	—	44,76		9,92	

ВЫБОРКА СТАЛИ, КГ (продолжение)

Выборка арматуры: 5781-75 А-I: ф8	ф14	Итого				На закладные детали: 380-71 ВСт3 кп2 -8×160		5.1459-72* А-II: ф10		Итого
24,24	3,22	27.46				8,04		1,76		9.80

ТАБЛИЦА НАГРУЗОК

Марка изделия	Расчетная схема	Расчетная q кгс/м	Нормативная полная q кгс/м	Нормативная кл. деф-ствия q кгс/м	Расчетный прогиб f см
Б56.4.4-40АIVТ	q, 5.47м	4440	3800	3350	1.46

РАСХОД КОМПЛЕКТУЮЩИХ ДЕТАЛЕЙ НА ИЗДЕЛИЕ, ШТ.

Марка	1.125 КЛ-3 в.2-1: л.32 КП36	л.3 ОС1	л.1 АIV51-56.12	1.031 КЛ-1 л.1-1.2 УП3-14			1.031 КЛ-2 в.1 МС3-6		
Б56.4.4-40АIVТ	1	31	4	2			2		

ХАРАКТЕРИСТИКА НАПРЯГАЕМОЙ АРМАТУРЫ

Поз.	Диаметр, мм	Кол. стержней шт.	Контролир. предварит. напряжение в арматуре, σ_0 кгс/см²	Предельное отклонение предварит. напряжения, P кгс/см²	Необходимое натяжение одного стержня, N_0 кгс
АIV51-56.12	18 АIV	4	5100	940	12980

КЛ	БАЛКИ ВКЛАДНОГО ПЕРЕКРЫТИЯ ПРЕДВАРИТЕЛЬНО-НАПРЯЖЕННЫЕ АРМИРОВАННЫЕ СТАЛЬЮ КЛАССА А-IV	серия 1.125 КЛ-3	
1982	Б56.4.4-40АIVТ Опалубка и армирование	выпуск 1-1	лист 4

ЛЕННИИПРОЕКТ

Согласовано: Пенхоф, Кремнев; Гл. инж. пр-та: Рук. группы; Разработал: Рассчитал: Исполнил

Внесены изменения: Инж. Ленинградского отделения; Дата Рассмотрения

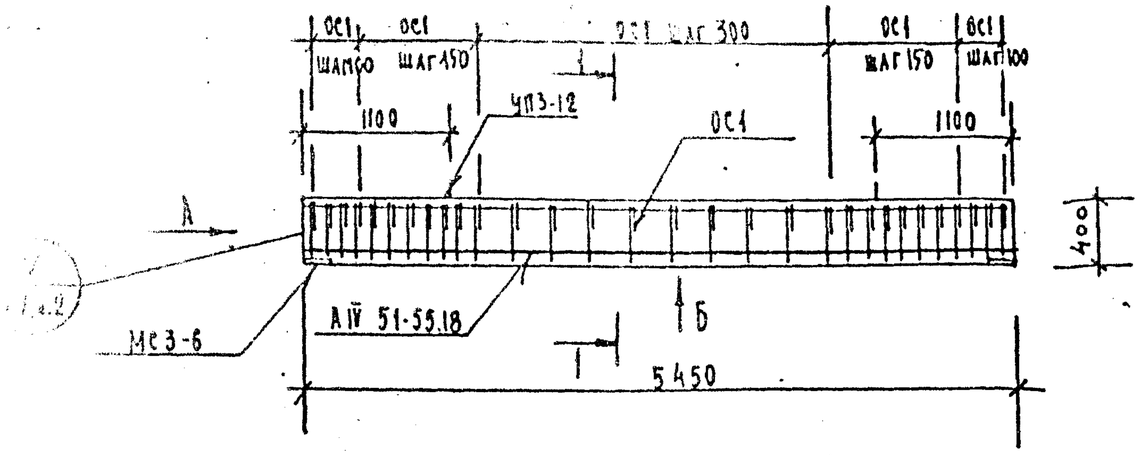

Вид Б

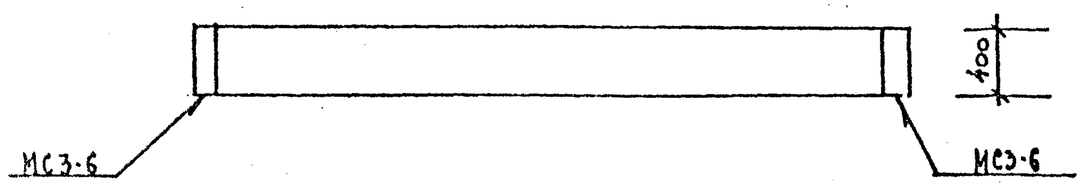

Вид А

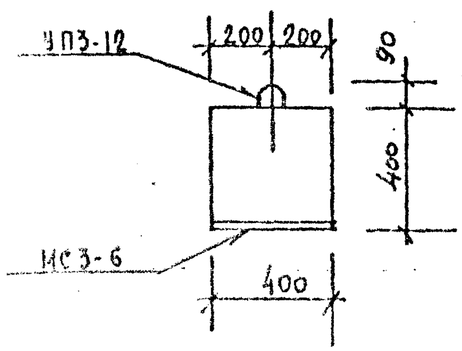

1 — 1

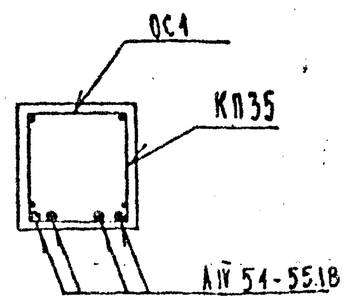

ХАРАКТЕРИСТИКА ИЗДЕЛИЯ

Марка	Бетон: Марка	Объем нетто, м³	Объем брутто, м³	Сталь: Арматурная, кг	Закладные детали, кг	Расход арматуры на 1м³ бетона	Масса, т
555.44-40АIVТ	400	0,87	—	78,56	9.80	90,0	2.18

РАСХОД И ВЫБОРКА СТАЛИ НА ИЗДЕЛИЕ, КГ

Марка	Расход стали: всего	в т.ч. на закладные детали: без металлизации: простые	для самофикс.	металлизированные: простые	для самофикс.	Выборка арматуры 5781-75: А-IV: ф18		5.1459-72: А-III: ф12	
555.44-40АIVТ	88,36	9.80	—	—	—	43,56		9,64	

ВЫБОРКА СТАЛИ, КГ (продолжение)

Выборка арматуры: 5781-75						На закладные детали: 380-71		5.1459-72*		
А-I						ВСт3 кп2		А-III		Итого
ф8	ф12	Итого				-8×160		ф10		
23,48	1,88	25,36				8.04		1,76		9.80

ТАБЛИЦА НАГРУЗОК

Марка изделия	Расчетная схема	Расчетная: q кгс/м	Нормативные: полная q кгс/м	для действия q кгс/м	Расчетный прогиб, f см
555.44-40АIVТ	q, 5,32 м	4440	3800	3350	1,46

РАСХОД КОМПЛЕКТУЮЩИХ ДЕТАЛЕЙ НА ИЗДЕЛИЕ, ШТ.

Марка	1.125 КЛ-3 в.2-1: л.32	л.3	л.1	1.031 КЛ-1: 86-12			1.031 КЛ-2: в.1		
	КП35	ОС1	АIV 51-55.18	4П3-12			Мс3-6		
555.44-40АIVТ	1	30	4	2			2		

ХАРАКТЕРИСТИКА НАПРЯГАЕМОЙ АРМАТУРЫ

Поз.	Диаметр, мм	Кол. стержней, шт.	Контролир. предварит. напряжение в арматуре, σ_p кгс/см²	Предельное отклонение предварит. напряжения, P кгс/см²	Необходимое натяжение одного стержня, N_o кгс
АIV 51-55.18	18АIV	4	5100	960	12980

КЛ	БАЛКИ ВКЛАДНОГО ПЕРЕКРЫТИЯ ПРЕДВАРИТЕЛЬНО-НАПРЯЖЕННЫЕ АРМИРОВАННЫЕ СТАЛЬЮ КЛАССА А-IV		Серия 1.125 КЛ-3
1082	555.44-40АIVТ Опалубка и армирование		Выпуск	Лист 1	5

Согласовано

Инв. № подл. | Подпись и дата | Взам. инв. №

Разработ. Пенкина | Гл. инж. пр-та Кремнева | Гл. спец. Кремнева | Нач. отдела Кремнева | Нач. гр. Кремнева

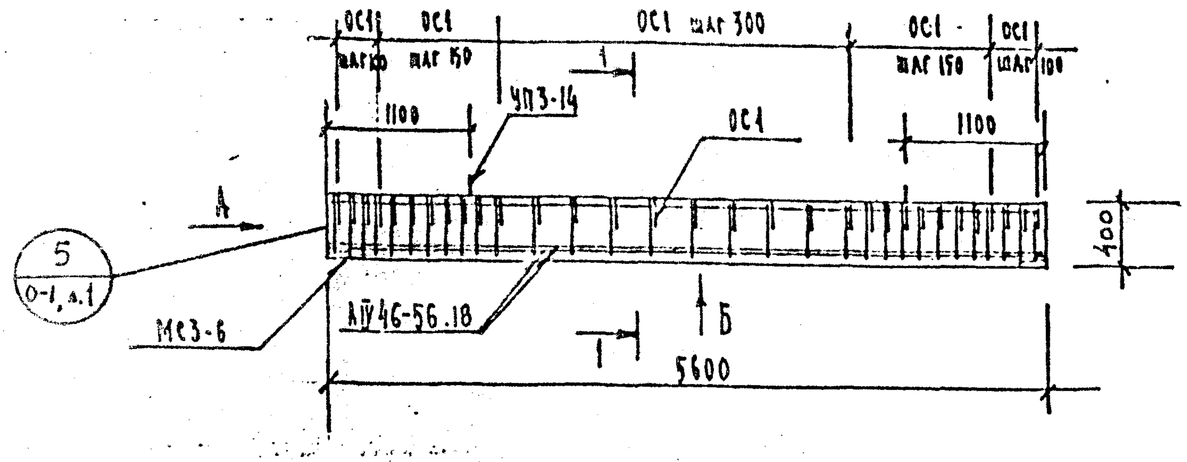

Вид Б

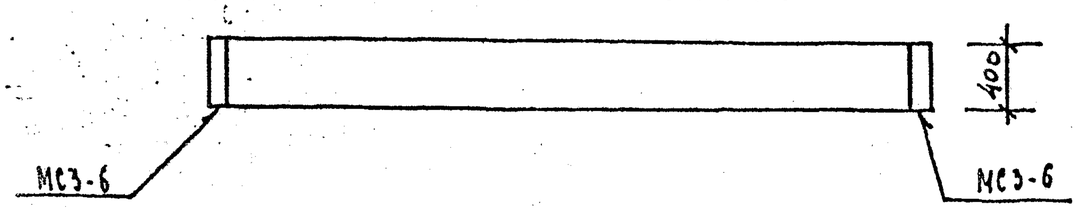

Вид А

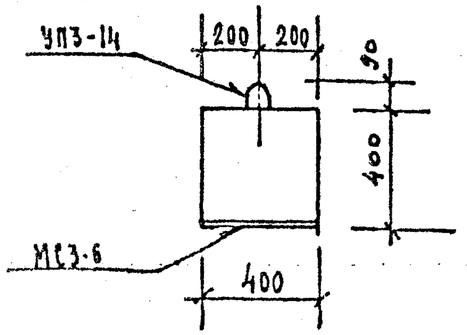

1 — 1

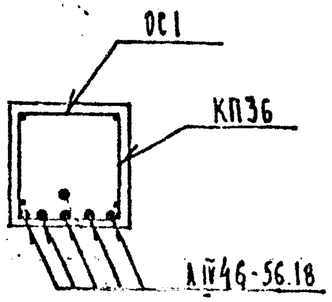

ХАРАКТЕРИСТИКА ИЗДЕЛИЯ

Марка	Бетон: Марка	Бетон: Объем нетто, м³	Бетон: Объем брутто, м³	Сталь: Арматурная, кг	Сталь: Закладные металл. кг	Сталь: Расход армат. на 1 м³ бетона	Масса, т
5564.44-52АIVТ	400	0,90	—	104,52	9.80	116,0	2,25

РАСХОД И ВЫБОРКА СТАЛИ НА ИЗДЕЛИЕ, КГ

Марка	Расход стали: всего	в т.ч. на закладные детали: Без металлических		металлизированные		Выборка арматуры: 5781-75 А-IV		5.1459-72* А-III	
		простые	для самонапр.	простые	для самонапр.				
5564.44-52АIVТ	114,32	9.80	—	—	—	ф18 67,14		ф12 9,92	

ВЫБОРКА СТАЛИ, КГ (продолжение)

Выборка арматуры						На закладные детали				
5781-75						380-71		5.1459-72*		
А-I						ВСт3 кп2		А-III		Итого
ф8	ф14	Итого				-8х160		ф10		
24,24	3,22	27,46				8,04		1,76		9,80

ТАБЛИЦА НАГРУЗОК

Марка изделия	Расчетная схема	Расчетная q кгс/м	Нормативная полная q кгс/м	Нормативная дл. дей. части q кгс/м	Расчетный прогиб f см
5564.44-52АIVТ	q, 5.47м	5640	4800	3900	1,45

РАСХОД КОМПЛЕКТУЮЩИХ ДЕТАЛЕЙ НА ИЗДЕЛИЕ, ШТ.

Марка	1.125 КЛ-3 в.2-1 л.32 КП36	л.3 ОС1	л.1 АIV46-56.18	1.031 КЛ-1 в6-12 УП3-14			1.031 КЛ-2 в.1 МС3-6		
5564.44-52АIVТ	1	31	6	2			2		

ХАРАКТЕРИСТИКА НАПРЯГАЕМОЙ АРМАТУРЫ

Поз.	Диаметр, мм	Кол стержней шт.	Контрольн. предварит. напряжения в арматуре σ кгс/см²	Предельное отклонение предварит. напряжения, Р кгс/см²	Необходимая натяжная сила одного стержня, N кгс
АIV/Б-56/18	18 АIV	6	4600	940	11700

КЛ	БАЛКИ ВКЛАДНОГО ПЕРЕКРЫТИЯ ПРЕДВАРИТЕЛЬНО-НАПРЯЖЕННЫЕ АРМИРОВАННЫЕ СТАЛЬЮ КЛАССА А-IV		Серия 1.125 КЛ-3
1982	5564.44-52АIVТ Опалубка и армирование	Выпуск 1-1	Лист 6

Согласовано

Инв. № подл. | Подпись и дата | Взам. инв. №

Главный инженер проекта Пенкова | Главный специалист Кремнева | Нач. отдела Есельсон | Нач. отдела Кремнева | Нач. отдела Есельсон

Гл. инженер проекта Кремнева

Разработал Есельсон | Проверил Кремнева | Утвердил Есельсон

Изменения внесены по акту № 1 от 1.12.84

Согласовано: Новосибстрой

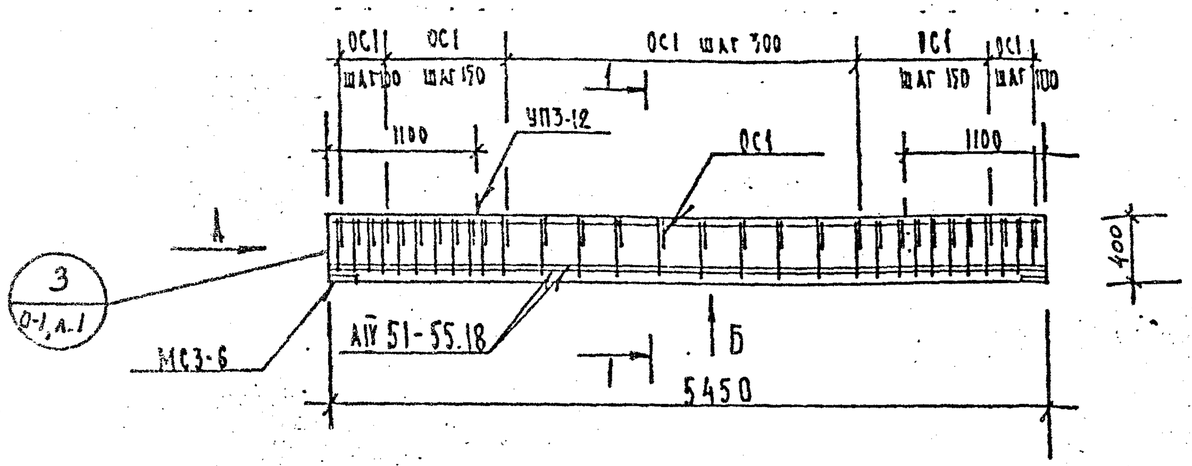

Вид Б

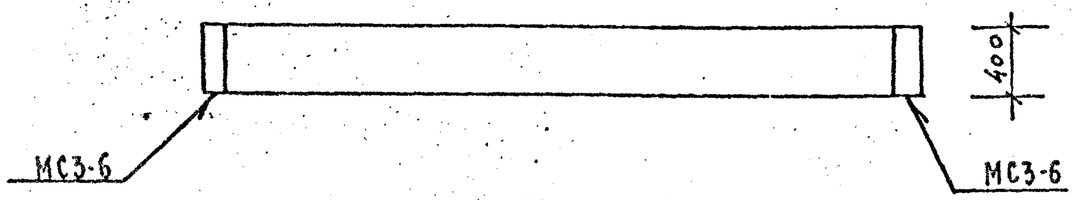

Вид А

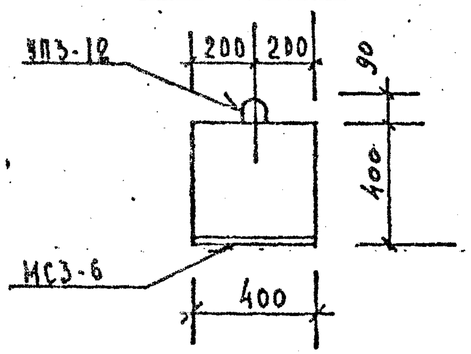

1 — 1

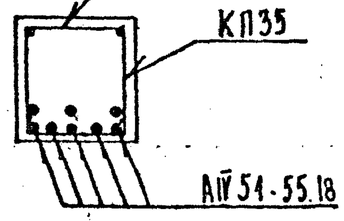

ХАРАКТЕРИСТИКА ИЗДЕЛИЯ

Марка	Бетон: Марка	Бетон: Объем нетто, м³	Бетон: Объем брутто, м³	Сталь: Арматурная кг	Сталь: Закладные металлы кг	Сталь: Расход армат. на 1м³ бетона	Масса, т
БГ5.4.4-72АIVТ	400	0,87	—	122,12	9.80	140,4	2.18

РАСХОД И ВЫБОРКА СТАЛИ НА ИЗДЕЛИЕ, КГ

Марка	Расход стали: всего	в т.ч. на закладные детали: без металлизации: простые	без металлизации: для самофикс.	металлизованные: простые	металлизованные: для самофикс.	Выборка арматуры ГОСТ 5781-75 А-IV: Ф18		ГОСТ 5.1459-72* А-III: Ф12	
БГ5.4.4-72АIVТ	134.92	9.80	—	—	—	87.12		9,64	

ВЫБОРКА СТАЛИ, КГ (продолжение)

Выборка арматуры: ГОСТ 5781-75 А-I: Ф8	Ф12	Итого				На закладные детали: ГОСТ 380-71 ВСт3кп2: -8×160		ГОСТ 5.1459-72* А-III: Ф10		Итого
23,48	1.88	25,36				8.04		1.76		9.80

ТАБЛИЦА НАГРУЗОК

Марка изделия	Расчетная схема	Расчетная q кгс/м	Нормативная: полная q кгс/м	Нормативная: дл. действия q кгс/м	Расчетный прогиб, f см
БГ5.4.4-72АIVТ	q, 5,32м	7640	6600	5700	2.38

РАСХОД КОМПЛЕКТУЮЩИХ ДЕТАЛЕЙ НА ИЗДЕЛИЕ, ШТ.

Марка	1.125 КЛ-3 в.2-1 в.32 КП35	л.3 ОС1	л.1 АIV 51-55.18	1.031 КЛ-1 в6-1.2 УП3-12			1.031 КЛ-2 в.1 МС3-6		
БГ5.4.4-72АIVТ	1	30	8	2			2		

ХАРАКТЕРИСТИКА НАПРЯГАЕМОЙ АРМАТУРЫ

Поз.	Диаметр, мм	Кол. стержней шт.	Контролир. предварит. напряжение в арматуре, σ_0 кгс/см²	Предельное отклонение предварит. напряжения, P кгс/см²	Необходимое натяжение одного стержня, N_0 кгс
АIV 51-55.18	18АIV	8	5100	960	12980

КП	БАЛКИ ВКЛАДНОГО ПЕРЕКРЫТИЯ ПРЕДВАРИТЕЛЬНО-НАПРЯЖЕННЫЕ АРМИРОВАННЫЕ СТАЛЬЮ КЛАССА А-IV	серия 1.125 КЛ-3	
1982	БГ5.4.4-72АIVТ Опалубка и армирование	выпуск 1-1	лист 7

ЦНИИЭПсельстрой

Согласовано

Проверил: Новоконтролев

Внесены изменения

Гл. инж. пр.: Тенкова

Рук. группы: Кремнева

Разработал: Есельсон

Рассмотрел: Кремнева

Исполнил: Есельсон

Нач. отд.: Пенежский

Гл. спец.: Бунина

Инв. № подл. | Подпись и дата | Взам. инв. №

КЛ-54 Л-1

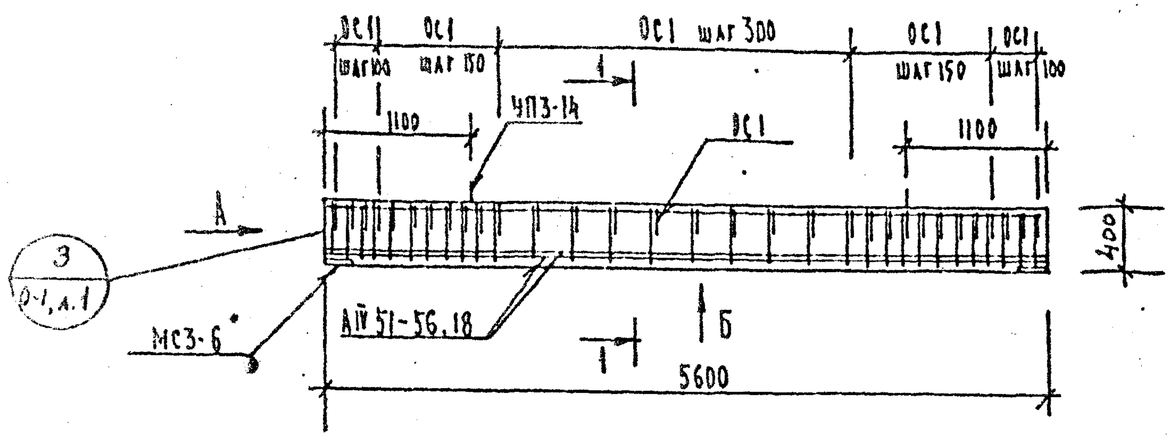

Вид Б

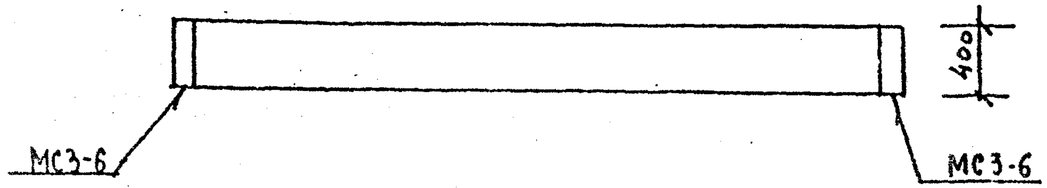

Вид А

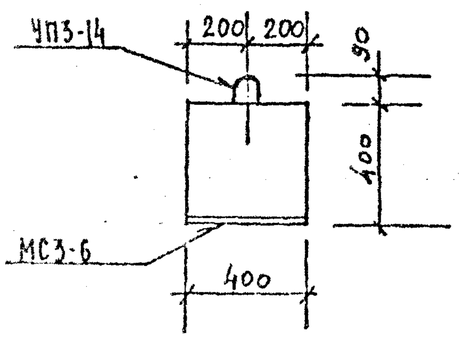

1 — 1

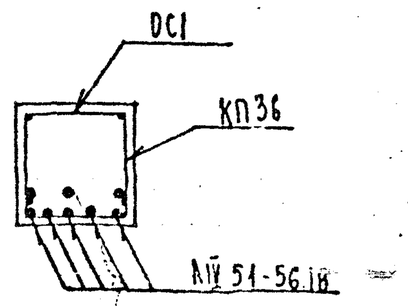

ХАРАКТЕРИСТИКА ИЗДЕЛИЯ

Марка	Бетон: Марка	Бетон: Объем нетто, м³	Бетон: Объем брутто, м³	Сталь: Арматурная кг	Сталь: Закладные металл. кг	Сталь: Расход армат. на 1м³ бетона	Масса т
5.56.4.4-72АIVТ	400	0,90	—	126,90	9.80	141,0	2.25

РАСХОД И ВЫБОРКА СТАЛИ НА ИЗДЕЛИЕ, кг

Марка	Расход стали: всего	в т.ч. на закладные детали: без металлизации: простые	без металлизации: для самофикс.	с металлизацией: простые	с металлизацией: для самофикс.	Выборка арматуры 5781-75 А-IV: ф18		5.1459-72* А-III: ф12	
5.56.4.4-72АIVТ	136,70	9.80	—	—	—	89,52		9,92	

ВЫБОРКА СТАЛИ, кг (продолжение)

Выборка арматуры: 5781-75 А-I: ф8	ф14	итого				На закладные детали: 380-71 ВСт3кп2: -8,160		5.1459-72* А-III: ф10		итого
24,24	3,22	27,46				8.04		1,76		9.80

ТАБЛИЦА НАГРУЗОК

Марка изделия	Расчетная схема	Расчетная q кгс/м	Нормативная полная q кгс/м	Нормативная кд. длительная q кгс/м	Расчетный прогиб f см
5.56.4.4-72АIVТ	q, 5,47м	7640	6600	5700	2,38

РАСХОД КОМПЛЕКТУЮЩИХ ДЕТАЛЕЙ НА ИЗДЕЛИЕ, ШТ.

Марка	1.125 КЛ-3 в.2-1 л.32 КП36	л.3 ОС1	л.1 АIV 51-56.18	1.031 КЛ-1 в6-1.2 УП3-14			1.034 КЛ-2 в.1 МС3-6		
5.56.4.4-72АIVТ	1		8	2			2		

ХАРАКТЕРИСТИКА НАПРЯГАЕМОЙ АРМАТУРЫ

Поз.	Диаметр, мм	Кол. стержней шт.	Контролир. предварит. напряжение в арматуре, σ кгс/см²	Предельное отклонение предварит. напряжения, P кгс/см²	Необходимое натяжение одного стержня, N₀ кгс
АIV 51-56.18	18 АIV	8	5100	940	12980

КЛ	БАЛКИ ВКЛАДНОГО ПЕРЕКРЫТИЯ ПРЕДВАРИТЕЛЬНО-НАПРЯЖЕННЫЕ АРМИРОВАННЫЕ СТАЛЬЮ КЛАССА А-IV		СЕРИЯ 1.125 КЛ-3
1982	5.56.4.4-72АIVТ ОПАЛУБКА И АРМИРОВАНИЕ		Вып. 1-1 / Лист 8

Согласовано: Гл. инж. пр-та Рукгруппы Пенкова; Нормоконтролер Кремнева; Разработал Есельсон; Рассмотрел Кремнева; Исполнил Есельсон

Проверил Бобровский; Гл. спец. Рогина

Внесены изменения по акту № ... от ...

ГОСПРОМСТРОЙПРОЕКТ

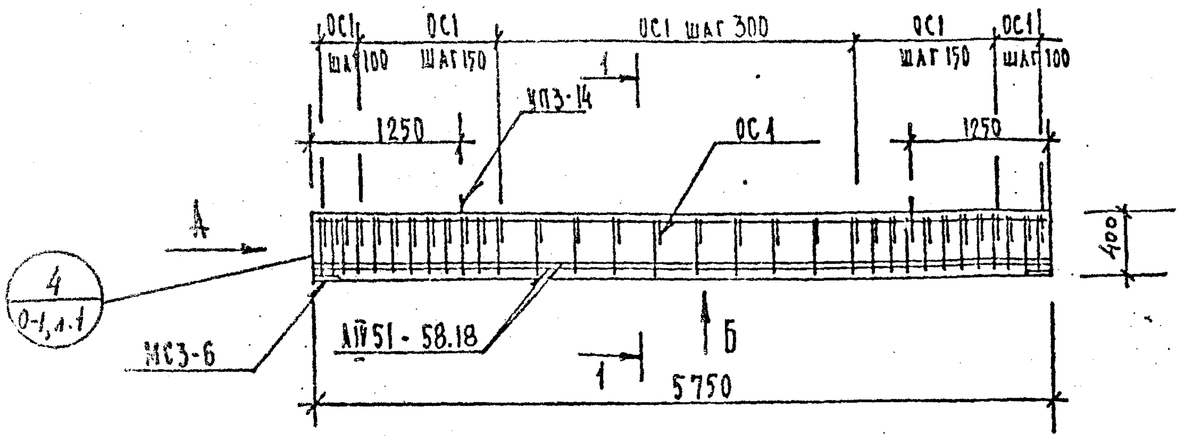

Вид Б

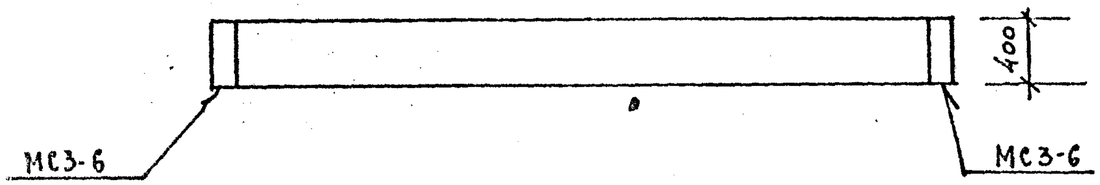

Вид А

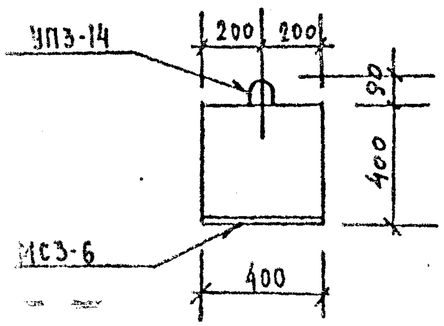

1 — 1

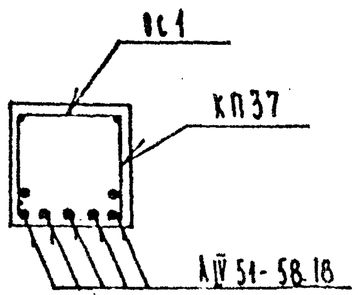

ХАРАКТЕРИСТИКА ИЗДЕЛИЯ

Марка	Бетон: Марка	Бетон: Объем нетто, м³	Бетон: Объем брутто, м³	Сталь: Арматурная кг	Сталь: Закладные детали кг	Сталь: Расход арм. на 1 м³ бетона	Масса т
5584.4-52АIVТ	400	0,92	—	118,83	9.80	129,0	2,3

РАСХОД И ВЫБОРКА СТАЛИ НА ИЗДЕЛИЕ, КГ

Марка	Расход стали: всего	в т.ч. на закладные детали: без металлизации: простые	без металлизации: для самофикс.	металлизированные: простые	металлизированные: для самофикс.	Выборка арматуры ГОСТ 5781-75 А-IV: ф18		ГОСТ 5.1459-72 А-III: ф12	
5584.4-52АIVТ	128,63	9.80	—	—	—	80,43		10,18	

ВЫБОРКА СТАЛИ, КГ (продолжение)

Выборка арматуры ГОСТ 5781-75 А-I: ф8	ф14	итого				На закладные детали: 380-71 ВСт3кп2		5.1459-72 А-III: ф10		итого
25.0	3.22	28.22				8,04		1.76		9,80

ТАБЛИЦА НАГРУЗОК

Марка изделия	Расчетная схема	Расчетн. q кгс/м	Нормативная: полная q кгс/м	Нормативная: дл. дей. части q кгс/м	Расчетный прогиб f см
5584.4-52АIVТ	q, 5,62 м	5640	4800	3900	2,35

РАСХОД КОМПЛЕКТУЮЩИХ ДЕТАЛЕЙ НА ИЗДЕЛИЕ, ШТ.

Марка	1.125КА-3 в 2-1: А33 КП37	А-3 ОС1	А-1 АIV51-58.18	86-12 УП3-14			1.031КА-1 А-1 МС3-6		1.031КА-2	
5584.4-52АIVТ	1	32	7	2			2			

ХАРАКТЕРИСТИКА НАПРЯГАЕМОЙ АРМАТУРЫ

Поз.	Диаметр, мм	Кол. стержней шт.	Контролир. предварит. напряжение в арматуре, σ_0 кгс/см²	Предельное отклонение предварит. напряжения, P кгс/см²	Необходимое натяжение одного стержня, $N_з$ кгс
АIV51-58.18	18 АIV	7	5100	930	12980

КЛ	БАЛКИ ВКЛАДНОГО ПЕРЕКРЫТИЯ ПРЕДВАРИТЕЛЬНО-НАПРЯЖЕННЫЕ, АРМИРОВАННЫЕ СТАЛЬЮ КЛАССА А-IV	серия 1.125 КА-3	
1982	5584.4-52АIVТ Опалубка и армирование	выпуск 1-1	лист 9

ЛЕНПРОЕКТ

Гл. инж. проекта Сальковский; Гл. спец. Черевкин; Нач. отдела Кремнева; Гл. инж. проекта Ленькова; Проверил Кремнева; Нормоконтролер; Внесены изменения; Дата; Разработал Есельсон; Расчетчик Кремнева; Есельсон; Согласовано; Инв. № подл.; Подпись и дата; Взам. инв. №

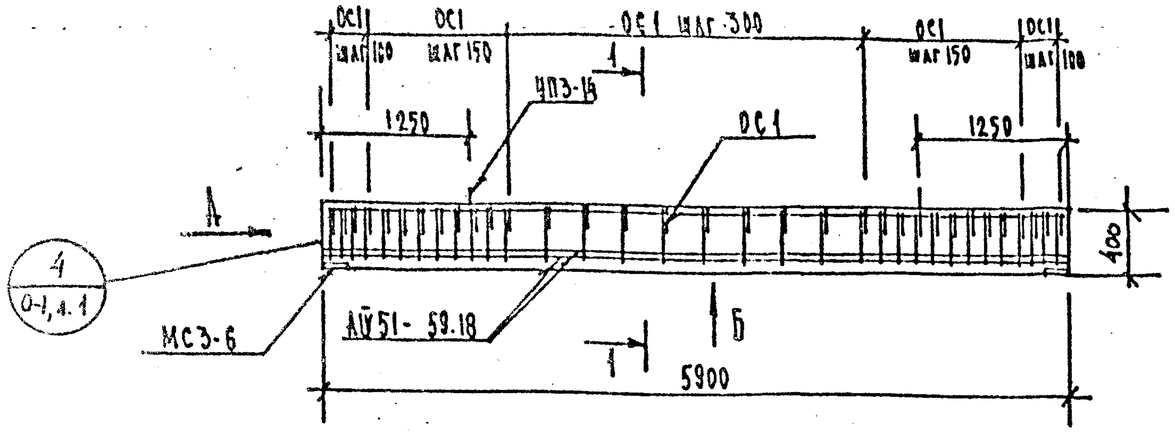

Вид Б

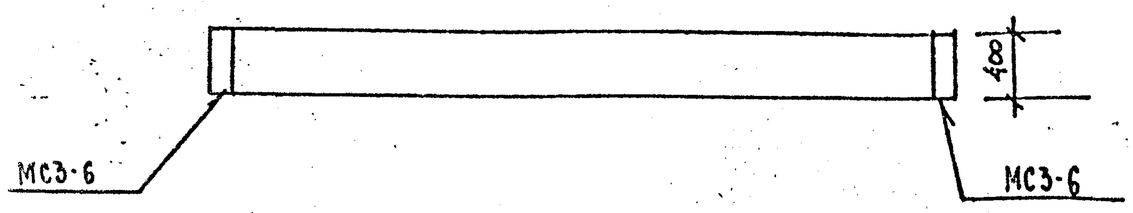

Вид А

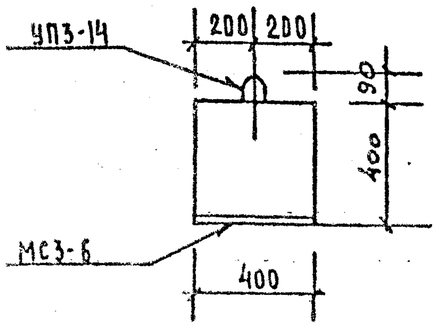

1 — 1

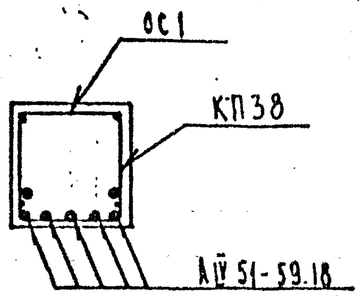

ХАРАКТЕРИСТИКА ИЗДЕЛИЯ

Марка	Бетон: Марка	Объем нетто, м³	Объем брутто, м³	Сталь: Арматурная, кг	Закладные детали, кг	Расход армат. на 1м3 бетона	Масса, т
6594.4-52АIVТ	400	0,94	—	121,95	9.80	130,0	2,35

РАСХОД И ВЫБОРКА СТАЛИ НА ИЗДЕЛИЕ, КГ

Марка	Расход стали: всего	в т.ч. на закладные детали: без металлизации: простые	для самофиксации	металлизованные: простые	для самофиксации	Выборка арматуры 5781-75: А-IV: Ф18		5.1459-72: А-III: Ф12	
6594.4-52АIVТ	131,75	9.80	—	—	—	82,53		10,44	

ВЫБОРКА СТАЛИ, КГ (продолжение)

Выборка арматуры: 5781-75 А-I: Ф8	Ф14	Итого				На закладные детали: 380-71 ВСт3кп2: -8×160		5.1459-72 А-III: Ф10		Итого
25,76	3,22	28,98				8,04		1.76		9.80

ТАБЛИЦА НАГРУЗОК

Марка изделия	Расчетная схема	Расчетная q кгс/м	Нормативная: полная q кгс/м	Нормативная: дл. действия q кгс/м	Расчетный прогиб f см
6594.4-52АIVТ	q, 5,77 м	5640	4800	3900	2,35

РАСХОД КОМПЛЕКТУЮЩИХ ДЕТАЛЕЙ НА ИЗДЕЛИЕ, ШТ.

Марка	1.125 КЛ-3 в.2-1: л.33 КП38	л.3 ОС1	л.1 АIV51-59.18	1.031 КЛ-1 в.1: УП3-14			1.031 КЛ-2 в.1: МС3-6		
6594.4-52АIVТ	1	33	7	2			2		

ХАРАКТЕРИСТИКА НАПРЯГАЕМОЙ АРМАТУРЫ

Поз.	Диаметр, мм	Кол. стержней, шт.	Контролир. предварит. напряжения в арматуре, σ кгс/см²	Предельное отклонение предварит. напряжения, P кгс/см²	Необходимое натяжение одного стержня, N_o кгс
АIV51-59.18	18АIV	7	5100	910	12980

КП	Балки вкладного перекрытия предварительно-напряженные, армированные сталью класса А-IV		Серия 1.125 КЛ-3
1982	6594.4-52АIVТ Опалубка и армирование	Выпуск 1-1	Лист 10

Согласовано	Пенкова	Кремнева	Есельсон
Проверил	Новосоцкий		
Внесены изменения			
Разработал		Кремнев	Есельсон
Гипросталь Ленинградский филиал			

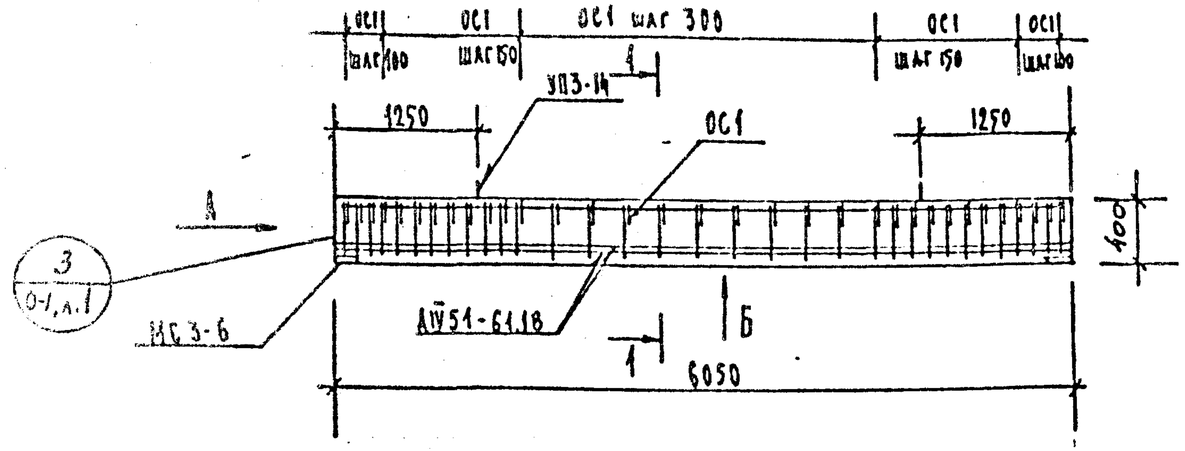

Вид Б

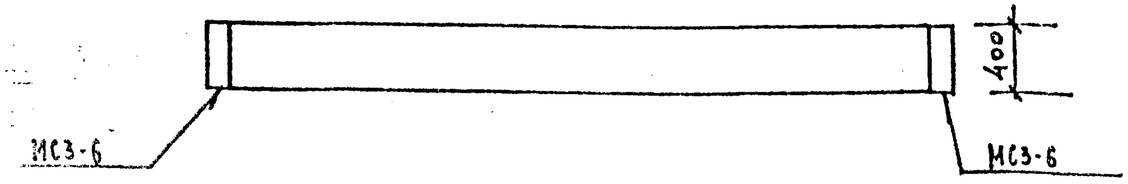

Вид А

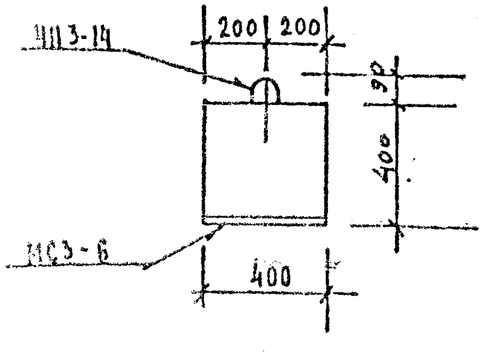

1—1

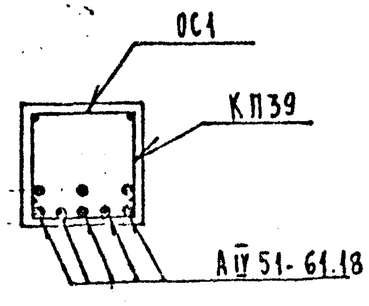

ХАРАКТЕРИСТИКА ИЗДЕЛИЯ

Марка	Бетон: Марка	Бетон: Объем нетто, м³	Бетон: Объем брутто, м³	Сталь: Арматурная, кг	Сталь: Закладные детали, кг	Сталь: Расход армат. на 1 м³ бетона	Масса, т
Б61.4.4-40АIVТ	400	0,97	—	136,52	9.80	140,7	2,43

РАСХОД И ВЫБОРКА СТАЛИ НА ИЗДЕЛИЕ, КГ

Марка	Расход стали: всего	в т.ч. на закладные детали: без металлизации: простые	без металлизации: для самонапряж.	металлизированные: простые	металлизированные: для самонапряж.	Выборка арматуры 5781-75 А-IV: ф18		5.1459-72 А-III: ф12	
Б61.4.4-40АIVТ	146,32	9.80	—	—	—	96,72		10,70	

ВЫБОРКА СТАЛИ, КГ (продолжение)

Выборка арматуры: 5781-75 А-I: ф8	ф14	итого				На закладные детали: 380-71 ВСт3кп2: -8×60		5.1459-72 А-III: ф10		итого
25,88	3,22	29,10				8.04		1,76		9.80

ТАБЛИЦА НАГРУЗОК

Марка изделия	Расчетная схема	Расчетная q кгс/м	Нормативная полная q кгс/м	Нормативная дл. действия q кгс/м	Расчетный прогиб f см
Б61.4.4-40АIVТ	q, 5,92 м	4440	3800	3350	2,57

РАСХОД КОМПЛЕКТУЮЩИХ ДЕТАЛЕЙ НА ИЗДЕЛИЕ, ШТ.

Марка	1.125 КЛ-3 в.2-1: л.11 КП39	л.3 ОС1	л.1 АIV 51-61.18	1.031 КЛ-1: в.6-12 УП3-14			1.031 КЛ-2: в.1 МС3-6		
Б61.4.4-40АIVТ	1	33	8	2			2		

ХАРАКТЕРИСТИКА НАПРЯГАЕМОЙ АРМАТУРЫ

Поз.	Диаметр, мм	Кол. стержней, шт.	Контролир. предварит. напряжение в арматуре, σ кгс/см²	Предельное отклонение предварит. напряжения, P кгс/см²	Необходимое натяжение одного стержня, N, кгс
АIV 51-61.18	18 АIV	8	5100	900	12980

КП	БАЛКИ ВКЛАДНЫЕ ПЕРЕКРЫТИЯ ПРЕДВАРИТЕЛЬНО-НАПРЯЖЕННЫЕ, АРМИРОВАННЫЕ СТАЛЬЮ КЛАССА А-IV		Серия 1.125 КЛ-3
1382	Б61.4.4-40АIVТ Опалубка и армирование	Выпуск 1-1	Лист 11

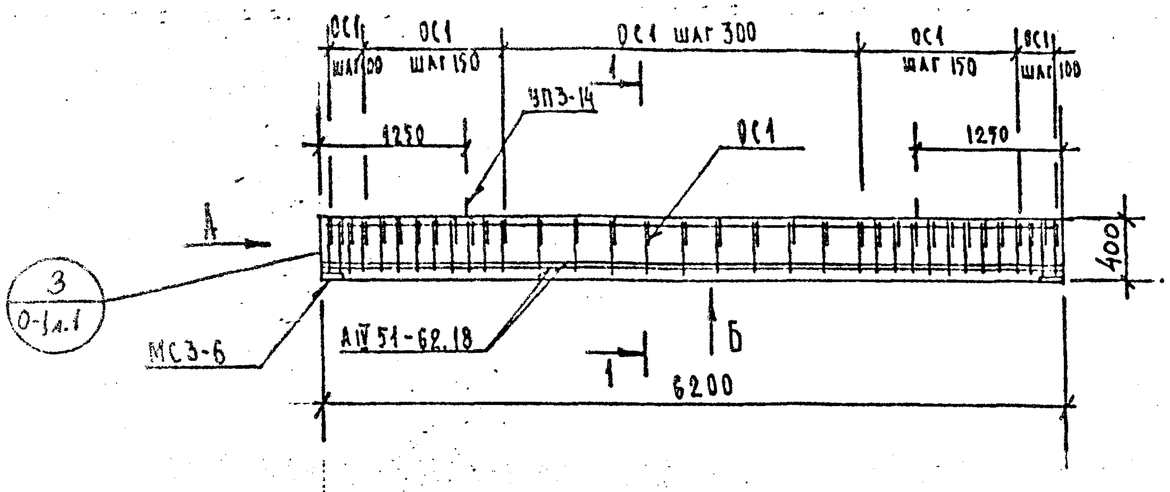

Вид Б

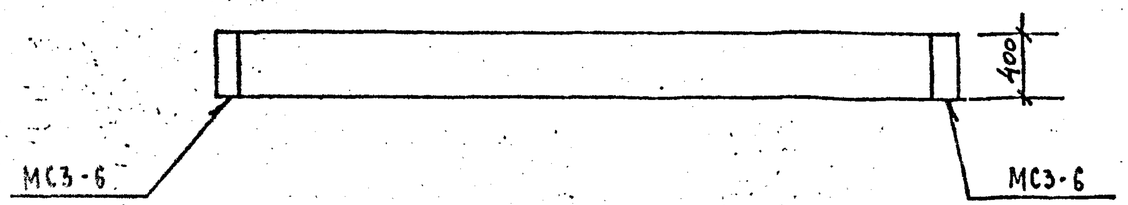

Вид А

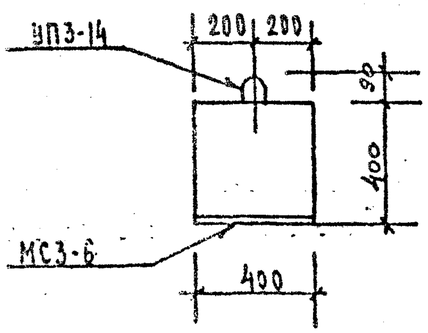

1 — 1

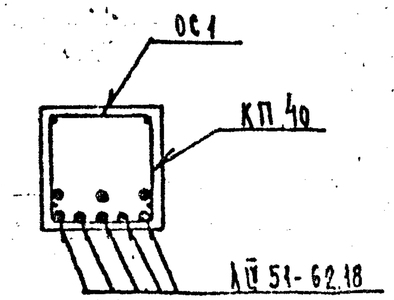

ХАРАКТЕРИСТИКА ИЗДЕЛИЯ

Марка	Бетон: Марка	Бетон: Объем нетто, м³	Бетон: Объем брутто, м³	Сталь: Арматурная, кг	Сталь: Закладные детали, кг	Сталь: Расход армат. на 1 м³ бетона	Масса, т
5.62.4.4-40 IVT	400	0,99	—	139,96	9.80	141,4	2,48

РАСХОД И ВЫБОРКА СТАЛИ НА ИЗДЕЛИЕ, КГ

Марка	Расход стали: всего	в т.ч. на закладные детали: без металлизации: простые	без металлизации: для самонапряж.	металлизированные: простые	металлизированные: для самонапряж.	Выборка арматуры ГОСТ 5781-75 А-IV: ф18		ГОСТ 5.1459-72* А-III: ф12	
5.62.4.4-40 IVT	149,76	9.80	—	—	—	99,12		10,98	

ВЫБОРКА СТАЛИ, КГ (продолжение)

Выборка арматуры ГОСТ 5781-75 А-I: ф8	ф14	итого				На закладные детали: ГОСТ 380-71 ВСт3кп2: ф8		ГОСТ 5.1459-72 А-III: ф10		итого
26,64	3,22	29,86				8.04		1,76		9.80

ТАБЛИЦА НАГРУЗОК

Марка изделия	Расчетная схема	Расчетная q кгс/м	Нормативная полная q кгс/м	Нормативная дл. действия q кгс/м	Расчетный прогиб f см
5.62.4.4-40 IVT	q, 6,07 м	4440	3800	3350	2.57

РАСХОД КОМПЛЕКТУЮЩИХ ДЕТАЛЕЙ НА ИЗДЕЛИЕ, ШТ.

Марка	1.125 КА-3 л.34 КП40	л.3 ОС1	л.2-1 АIV 51-62.18	1.031 КА-1 л.6-12 УП3-14		1.031 КА-2 л.1 МС3-6			
5.62.4.4-40 IVT	1	34	8	2		2			

ХАРАКТЕРИСТИКА НАПРЯГАЕМОЙ АРМАТУРЫ

Поз.	Диаметр, мм	Кол. стержней, шт.	Контрольн. предварит. напряжения в арматуре, σ_0 кгс/см²	Предельное отклонение предварит. напряжения, P кгс/см²	Необходимое натяжение одного стержня, N_0 кгс
АIV 51-62.1°	18 АIV	8	5100	880	12980

КП	БАЛКИ ВКЛАДНОГО ПЕРЕКРЫТИЯ ПРЕДВАРИТЕЛЬНО-НАПРЯЖЕННЫЕ, АРМИРОВАННЫЕ СТАЛЬЮ КЛАССА А-IV		серия 1.125 КА-3
0082	5.62.4.4-40 IVT ОПАЛУБКА И АРМИРОВАНИЕ	Лист 1-1	Лист 12

Согласовано

Инв. № подл. | Подпись и дата | Взам. инв. №

Инженер-проектировщик | Инженер | Инженер | Инженер | Инженер

Главный инженер проекта | Главный специалист | Ведущий инженер | Инженер

Разработал | Нормоконтролер | Начальник отдела

Изм. | Кол.уч. | Лист | № док. | Подпись | Дата

Чертежи

ГПИ ПРОЕКТ

ТЕНИКОВА | КРЕМНЕВ | ЕСЕЛАРОВ | КРЕМНЕВ | ЕСЕЛАРОВ

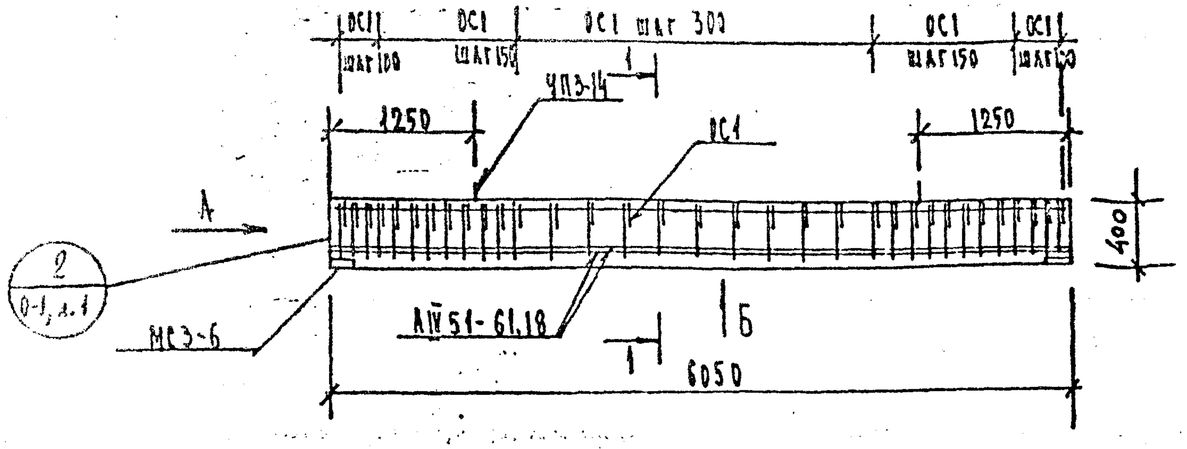

Вид Б

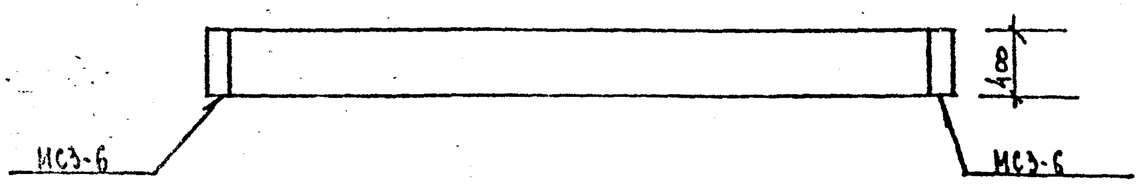

Вид А

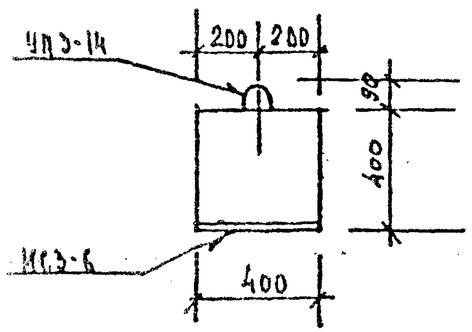

1—1

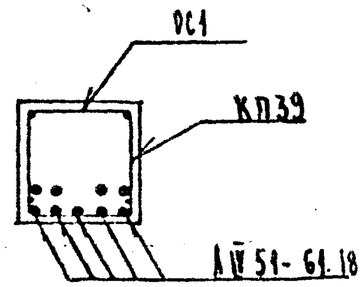

ХАРАКТЕРИСТИКА ИЗДЕЛИЯ

Марка	Бетон: Марка	Бетон: Объем нетто, м³	Бетон: Объем брутто, м³	Сталь: Арматура, кг	Сталь: Закладные детали, кг	Сталь: Расход арматуры на 1 м³ бетона	Масса, т
БК1.4.4-52АIVТ	400	0,97	—	148,61	9.80	153,20	2.43

РАСХОД И ВЫБОРКА СТАЛИ НА ИЗДЕЛИЕ, КГ

Марка	Расход стали: всего	в т.ч. на закладные детали: Без металлизации: простые	Без металлизации: для самонапряж.	Металлизированные: простые	Металлизированные: для самонапряж.	Выборка арматуры 5781-75: А-IV ф18		5.1459-72*: А-III ф12	
БК1.4.4-52АIVТ	158,41	9.80	—	—	—	108,81		10,70	

ВЫБОРКА СТАЛИ, КГ (продолжение)

Выборка арматуры: 5781-75 А-I ф8	ф14	Итого				На закладные детали: 380-71 ВСт3кп2 ⌀8А150		5.1459-72 А-III ф10		Итого
25,88	3.22	29,10				8.04		1.76		9.80

ТАБЛИЦА НАГРУЗОК

Марка изделия	Расчетная схема	Расчетная: q кгс/м	Нормативная полная: q кгс/м	Нормативная длит. действ.: q кгс/м	Расчетный прогиб, f см
БК1.4.4-52АIVТ	q, 5,92 м	5640	4800	3900	2.00

РАСХОД КОМПЛЕКТУЮЩИХ ДЕТАЛЕЙ НА ИЗДЕЛИЕ, ШТ.

Марка	1.125 КА-3 в.2-1: л.34 КП39	л.3 ОС1	л.1 АIV 51-61.18	1.031 КА-1: вып-1.2 ЧП3-14			1.031 КА-2: в.1 МС3-6		
БК1.4.4-52АIVТ	1	33	9	2			2		

ХАРАКТЕРИСТИКА НАПРЯГАЕМОЙ АРМАТУРЫ

Поз.	Диаметр, мм	Кол. стержней шт.	Контрольн. предварит. напряжение в арматуре, σ_{0} кгс/см²	Предельное отклонение предварит. напряжения, P кгс/см²	Необходимое натяжение одного стержня, N_0 кгс
АIV 51-61.18	18АIV	9	5100	900	12980

КП	Балки вкладного перекрытия предварительно-напряженные, армированные сталью класса А-IV	серия 1.125 КА-3	
1982	БК1.4.4-52АIVТ Опалубка и армирование	выпуск 1-1	лист 13

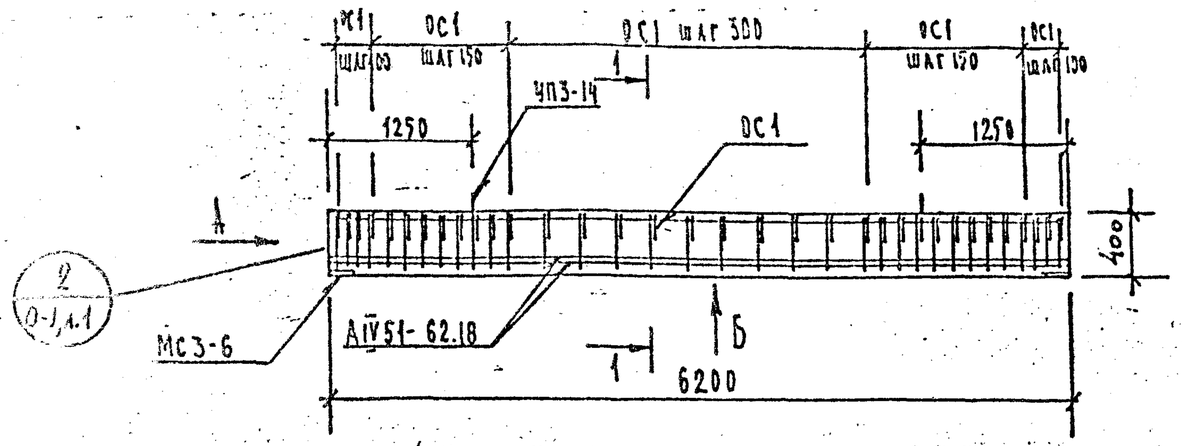

Вид Б

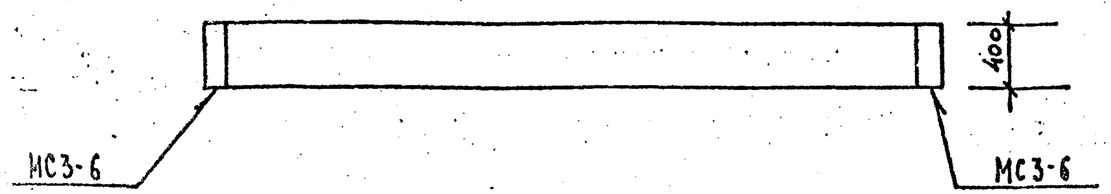

Вид А

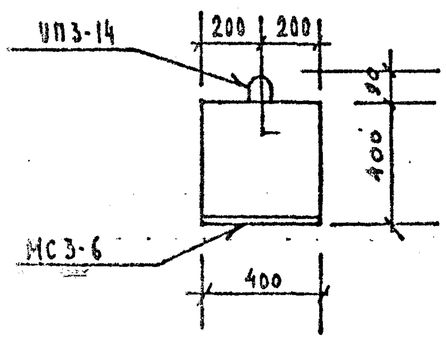

1 — 1

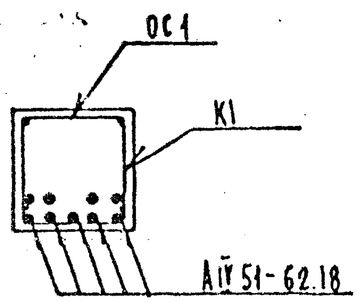

ХАРАКТЕРИСТИКА ИЗДЕЛИЯ

Марка	Бетон: Марка	Бетон: Объем нетто, м³	Бетон: Объем брутто, м³	Сталь: Арматурная, кг	Сталь: Закладные детали, кг	Сталь: Расход армат. на 1м3 бетона	Масса, т
562.4.4-52АIVТ	400	0,99	—	152,35	9.80	153,9	2,48

РАСХОД И ВЫБОРКА СТАЛИ НА ИЗДЕЛИЕ, КГ

Марка	Расход стали: всего	в т.ч. на закладные детали: обыкновенной металлизации: простые	обыкновенной металлизации: для самонапряж.	металлизованные: простые	металлизованные: для самонапряж.	Выборка арматуры 5781-75 А-IV: ф18		5.1459-72 А-III: ф12	
562.4.4-52АIVТ	162,15	9.80	—	—	—	111,51		10,98	

ВЫБОРКА СТАЛИ, КГ (продолжение)

Выборка арматуры: 5781-75 А-I: ф8	ф14	Итого				На закладные детали: 380-71 ВСт3кп2: -8х160		5.1459-72 А-III: ф10		Итого
26,64	3,22	29,86				8.04		1.76		9.80

ТАБЛИЦА НАГРУЗОК

Марка изделия	Расчетная схема	Расчетная: q кгс/м	Нормативная полная: q кгс/м	Нормативная длительная: q кгс/м	Расчетный прогиб f см
562.4.4-52АIVТ	q, 6.07 м	5640	4800	3900	2.00

РАСХОД КОМПЛЕКТУЮЩИХ ДЕТАЛЕЙ НА ИЗДЕЛИЕ, ШТ.

Марка	1.125 КА-3 л. 3: К1	1.125 КА-3 л. 3: ОС1	1.125 КА-3 л. 1: АIV51-62.18	1.031 КА-1 вып.6-1.2: УП3-14			1.031 КА-2 в. 1: МС3-6		
562.4.4-52АIVТ	1	34	9	2			2		

ХАРАКТЕРИСТИКА НАПРЯГАЕМОЙ АРМАТУРЫ

Поз.	Диаметр, мм	Кол. стержней шт.	Контролир. предварит. напряжения в арматуре, σ кгс/см²	Предельное отклонение предварит. напряжения, Р кгс/см²	Необходимое натяжение одного стержня, N₀ кгс
АIV51-62.18	18 АIV	9	5100	880	12980

КП	Балки вкладного перекрытия предварительно-напряженные армированные сталью класса А-IV	Серия 1.125 КА-3	
1982	562.4.4-52АIVТ Опалубка и армирование	Вып. 1-1	Лист 14

ГПИ ПРОМСТРОЙПРОЕКТ
Согласовано
Проверил Новосвятская
Разработал Пенькова, Кремнева
Гл. специалист Есельсон
Гл. инженер проекта Кремнева
Гл. инженер Есельсон

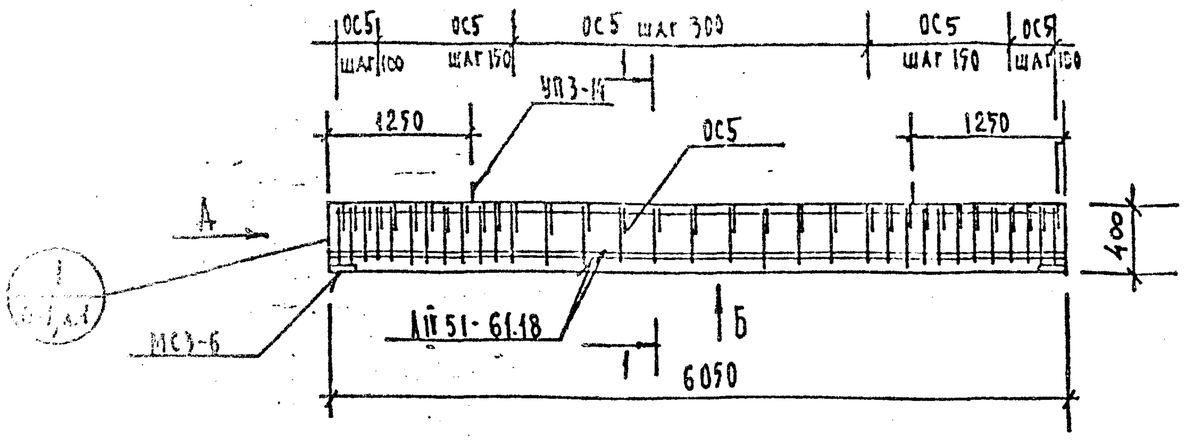

Вид Б

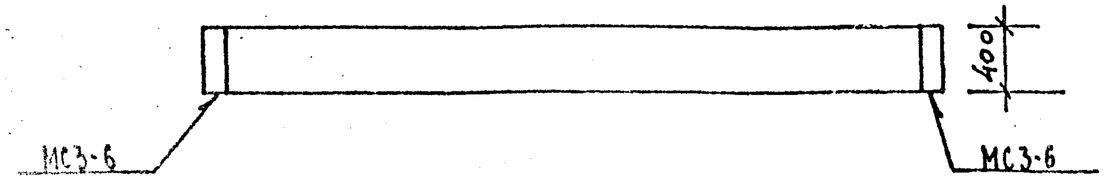

Вид А

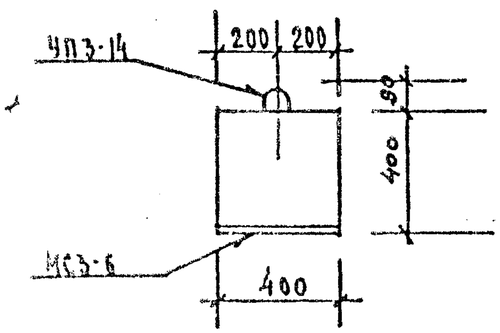

1 — 1

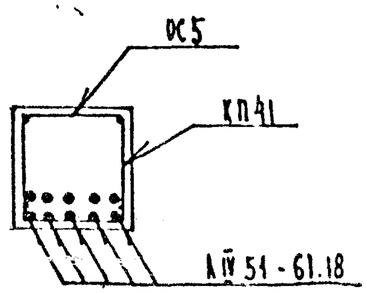

ХАРАКТЕРИСТИКА ИЗДЕЛИЯ

Марка	Бетон: Марка	Объем нетто, м³	Объем брутто, м³	Сталь: Арматурная, кг	Закладные детали, кг	Расход армат. на 1 м³ бетона	Масса, т
БГ1.44-68АIVТ	400	0,97	—	176,44	9.80	181,9	2,43

РАСХОД И ВЫБОРКА СТАЛИ НА ИЗДЕЛИЕ, КГ

Марка	Расход стали: всего	в т.ч. на закладные детали: без металлизации: простые	без металлизации: для самофикс.	металлизованные: простые	металлизованные: для самофикс.	Выборка арматуры ГОСТ 5781-75: А-IV		ГОСТ 5.1459-72*: А-III	
БГ1.44-68АIVТ	186,24	9.80	—	—	—	120,90		14,56	

ВЫБОРКА СТАЛИ, КГ (продолжение)

Выборка арматуры ГОСТ 5781-75: АТ						На закладные детали ГОСТ 380-71: ВСт3кп2		ГОСТ 5.1459-72*: А-III		Итого
ф8	ф14	ф10	Итого			-8×160		ф10		
4,76	3,22	33,0	40,98			8.04		1,76		9.80

ТАБЛИЦА НАГРУЗОК

Марка изделия	Расчетная схема	Расчетная q кгс/м	Нормативные: полная q кгс/м	Нормативные: дл. действия q кгс/м	Расчетный прогиб, f см
БГ1.44-68АIVТ	q, 5.92м	7240	6180	5300	2.91

РАСХОД КОМПЛЕКТУЮЩИХ ДЕТАЛЕЙ НА ИЗДЕЛИЕ, ШТ.

Марка	1.125 КЛ-3 в.2-1: л.35	л.3	л.1	1.031 КЛ-1: 35-12			1.031 КЛ-2: в.1		
	КП41	ОС5	АIV 51-61.18	УП3-14			МС3-6		
БГ1.44-68АIVТ	1	33	10	2			2		

ХАРАКТЕРИСТИКА НАПРЯГАЕМОЙ АРМАТУРЫ

Поз.	Диаметр, мм	Кол. стержней, шт.	Контролир. предварит. напряжение в арматуре, σ кгс/см²	Предельное отклонение предварит. напряжения, P кгс/см²	Необходимое натяжение одного стержня, N₀ кгс
АIV 51-61.18	18АIV	10	5100	900	12980

КП 1982	Балки вкладного перекрытия предварительно-напряженные, армированные сталью класса А-IV	Серия 1.125 КЛ-3	
	БГ1.44-68АIVТ Опалубка и армирование	Выпуск 1-1	Лист 15

ПЕТРОПРОЕКТ

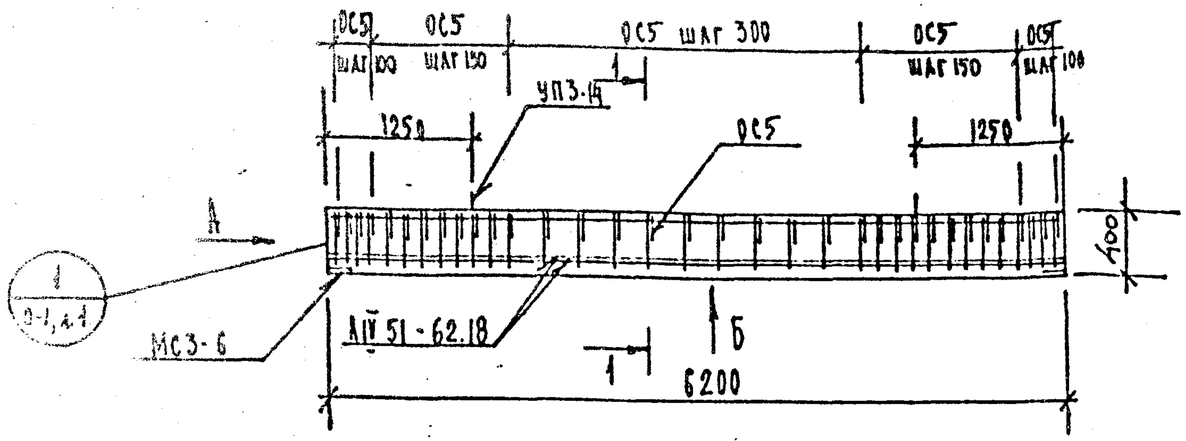

Вид Б

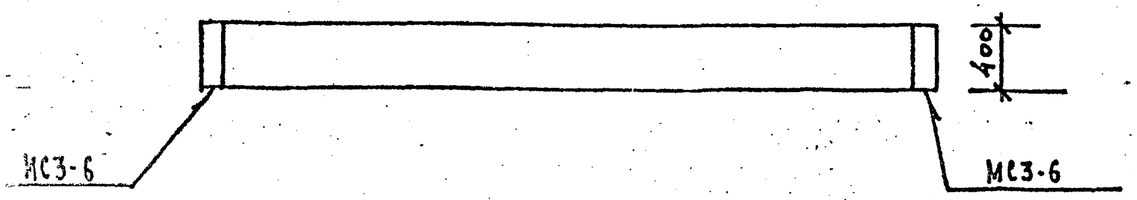

Вид А

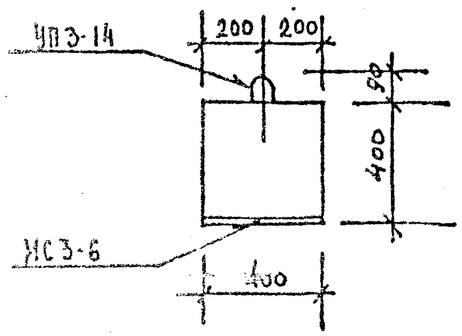

1—1

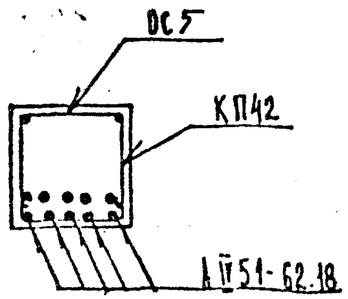

ХАРАКТЕРИСТИКА ИЗДЕЛИЯ

Марка	Бетон: Марка	Объем нетто, м³	Объем брутто, м³	Сталь: Арматура, кг	Закладные детали, кг	Расход армат. на 1 м³ бетона	Масса, т
Б62.4.4-68АIVТ	400	0,99	—	189,94	9.80	192,80	2,48

РАСХОД И ВЫБОРКА СТАЛИ НА ИЗДЕЛИЕ, КГ

Марка	Расход стали: всего	в т.ч. на закладные детали: без металлизации: простые	без металлизации: для самонапряж.	металлизованные: простые	металлизованные: для самонапряж.	Выборка арматуры: 5781-75 А-IV: ф18		5.1459-72* А-III: ф14	
Б62.4.4-68АIVТ	190,74	9.80	—	—	—	123,90		14,94	

ВЫБОРКА СТАЛИ, КГ (продолжение)

Выборка арматуры: 5781-75 А-I: ф8	ф14	ф10	итого			На закладные детали: 380-71 ВСт3кп2: -8×160		5.1459-72 А-III: ф10		итого
4,88	3,22	34,0	42,10			8.04		1.76		9.80

ТАБЛИЦА НАГРУЗОК

Марка изделия	Расчетная схема	Расчетная: q кгс/м	Нормативная: полная q кгс/м	Нормативная: длит. действия q кгс/м	Расчетный прогиб f см
Б62.4.4-68АIVТ	q, 6.07 м	7240	6180	5300	2,91

РАСХОД КОМПЛЕКТУЮЩИХ ДЕТАЛЕЙ НА ИЗДЕЛИЕ, ШТ.

Марка	1.125 КЛ-3 л.35 КП42	л.3 ОС5	л.2-1 л.1 АIV 51-62.18	1.03 КЛ-1 вып.1-2 УП3-14			1.03-1 КЛ-2 л.1 МС3-6		
Б62.4.4-68АIVТ	1	34	10	2			2		

ХАРАКТЕРИСТИКА НАПРЯГАЕМОЙ АРМАТУРЫ

Поз.	Диаметр, мм	Кол. стержней, шт.	Контрольн. предварит. напряжения в арматуре σ_0 кгс/см²	Предельное отклонение предварит. напряжения P кгс/см²	Необходимое натяжение одного стержня, N_0 кгс
АIV 51-62.18	18 АIV	10	5100	880	12980

КП	Балки вкладного перекрытия предварительно-напряженные, армированные сталью класса А-IV	Серия 1.125 КЛ-3	
0982	Б62.4.4-68АIVТ Опалубка и армирование	Лист 1-1	Листов 10

Согласовано

Инв. № подл. | Подпись и дата | Взам. инв. №

Изм. | Кол.уч. | Лист | № док. | Подпись | Дата

Инженер Олькова | Клемнева | Резаков

Гл. специалист Клемнева | Резаков

Гл. инженер проекта Резаков

ГПИ Гипростроймаш