ТИПОВЫЕ СТРОИТЕЛЬНЫЕ КОНСТРУКЦИИ, ИЗДЕЛИЯ И УЗЛЫ

СЕРИЯ 1.100.1-7

ИНДУСТРИАЛЬНЫЕ ИЗДЕЛИЯ КРУПНОПАНЕЛЬНЫХ 5-9 ЭТАЖНЫХ ЗДАНИЙ С ВЫСОТОЙ ЭТАЖА 2,8м И СО СТРОИТЕЛЬНЫМ МОДУЛЕМ 15М НА ОСНОВЕ ЖИЛЫХ ДОМОВ СЕРИИ 97

ВЫПУСК 6-2

ИЗДЕЛИЯ ДОБОРНЫЕ ЖЕЛЕЗОБЕТОННЫЕ. АРМАТУРНЫЕ И ЗАКЛАДНЫЕ ИЗДЕЛИЯ

РАБОЧИЕ ЧЕРТЕЖИ

ТИПОВЫЕ СТРОИТЕЛЬНЫЕ КОНСТРУКЦИИ, ИЗДЕЛИЯ И УЗЛЫ

СЕРИЯ 1.100.1-7

ИНДУСТРИАЛЬНЫЕ ИЗДЕЛИЯ КРУПНОПАНЕЛЬНЫХ 5-9 ЭТАЖНЫХ ЗДАНИЙ С ВЫСОТОЙ ЭТАЖА 2,8м И СО СТРОИТЕЛЬНЫМ МОДУЛЕМ 15М НА ОСНОВЕ ЖИЛЫХ ДОМОВ СЕРИИ 97

ВЫПУСК 6-2

ИЗДЕЛИЯ ДОБОРНЫЕ ЖЕЛЕЗОБЕТОННЫЕ. АРМАТУРНЫЕ И ЗАКЛАДНЫЕ ИЗДЕЛИЯ

РАБОЧИЕ ЧЕРТЕЖИ

РАЗРАБОТАНЫ

СибЗНИИЭП

Главный инженер С.Ф.Траутвейн

Начальник АПМ-1 М.К.Печерин

Главный инженер проекта И.Б.Радашкевич

УТВЕРЖДЕНЫ И ВВЕДЕНЫ В ДЕЙСТВИЕ
С 30 АПРЕЛЯ 1990 Г.
ГОСКОМАРХИТЕКТУРЫ
ПРИКАЗ ОТ 23.03.90 № 46

Обозначение	Наименование	Стр.
1.100.1-7.6-2	Содержание	3
00.00.01	Каркас плоский КР1, КР7, КР4, КР6, КР11	4
00.00.02	Каркас плоский КР2, КР12, КР28, КР13, КР23	5
00.00.03	Каркас плоский КР3, КР10, КР5, КР8, КР17	6
00.00.04	Каркас плоский КР15, КР27, КР18, КР14	7
00.00.05	Каркас плоский КР16, КР25, КР19	8
00.00.06	Каркас плоский КР20.. КР22, КР24, КР29	9
00.00.07	Каркас плоский КР26, КР43... КР45	10
00.00.08	Каркас плоский КР9, КР30, КР31, КР35, КР36	11
00.00.09	Каркас плоский КР32, КР39, КР40, КР34	12
00.00.10	Каркас плоский КР49÷КР51, КР37, КР38	13
00.00.11	Каркас плоский КР41, КР42, КР57, КР58	14
00.00.12	Каркас плоский КР46...КР48	15
00.00.13	Каркас плоский КР52...КР56	16
00.00.14	Сетки С1, С3, С32... С35	17
00.00.15	Сетки С2, С36... С40	18
00.00.16	Сетки С5, С6, С9, С11	19
00.00.17	Сетки С8, С10, С46... С48, С7	20
00.00.18	Сетки С4, С41... С43	21
00.00.19	Сетки С12, С16, С23, С18, С21, С29	22
00.00.20	Сетки С13, С20, С30, С31, С28, С25	23
00.00.21	Сетка С14, С17, С24, С19, С22	24
00.00.22	Сетка С26, С27, С50, С51	25
00.00.23	Сетка С49, С44, С45	26
00.00.24	Фиксатор С15. Кольцо КР33	27
00.00.25	поз. 4, поз. 5	
00.00.26	Изделие закладное М1, М9, М3	28
00.00.26 СБ	Изделие закладное М1, М9, М3	
1.100.1-7.6-2 00.00.27	Изделие закладное М2	29
00.00.28	Изделие закладное М4	
00.00.29	Изделие закладное М5	30
00.00.30	Изделие закладное М6	
00.00.31	Изделие закладное М7	31
00.00.32	Изделие закладное М8	
00.00.33	Изделие закладное М10	32
00.00.34	Изделие закладное М11	
00.00.35	Изделие закладное М12	33
00.00.36	Анкер А-1	34
00.00.37	Анкер АВ-1	
00.00.38	Петля П1, П5, П8, П10	35
00.00.38 СБ	Петля П1, П5, П8, П10	
00.00.39	Петля П2...П9, П11...П13	36
00.00.39 СБ	Петля П2...П9, П11...П13	
00.00.40	Петля П14, П15	37
00.00.40 СБ	Петля П14, П15	
00.00.41	Петля П16, П17	38
00.00.41 СБ	Петля П16, П17	
00.00.42	Петля П18	39
00.00.43	Петля П19	
00.00.44	Трубы полиэтиленовые ТР1÷ТР4	40

Инв. № подл. | Подпись и дата | Взам. инв. №

Норм. конт.	Радашкевич		
Нач. АПМ	Печерин		12.89
Гл. конс.	Радашкевич		
Рук. гр.	Ставредова		
Провер.	Ставредова		
Разраб.	Булгакова		

1.100.1-7.6-2 00.00.00

Содержание

Стадия	Лист	Листов
Р		1

СибЗНИИЭП г. Новосибирск

Копировал Муртазина

Формат А3

Развертка

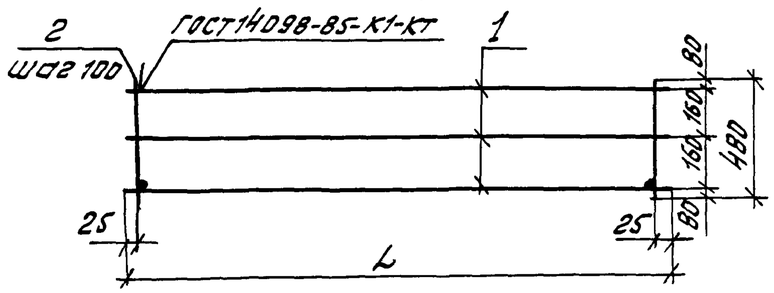

Рис.1

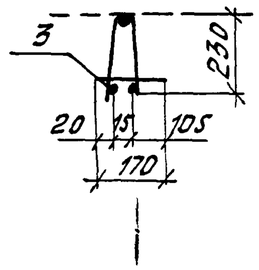

Рис.2

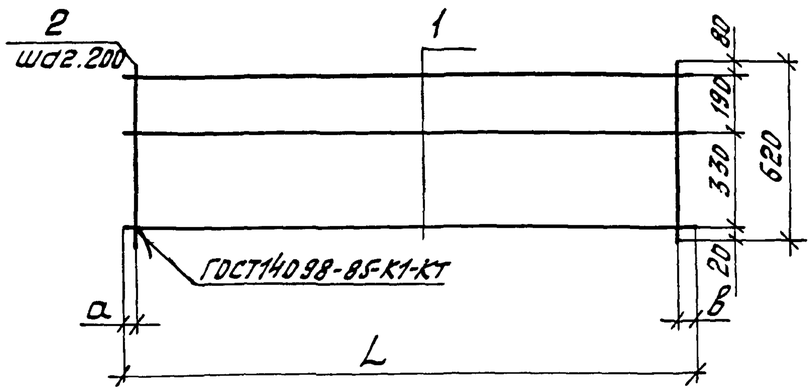

Обозначение	Марка	Рис.	Размеры, мм L	a	в	Масса, кг
1.100.1-7.6-2 00.00.01	КР1	1	950	—	—	0.41
-01	КР7	1	850	—	—	0.36
-02	КР4	2	3000	150	650	4.65
-03	КР6	2	4350	75	75	7.14
-04	КР11	2	1150	75	75	1.89

Формат	Зона	Поз.	Обозначение	Наименование	Кол.	Примечание
				1.100.1-7.6-2 00.00.01		КР1
				Детали		
Б.Ч.		1		ф3 ВрI ГОСТ6727-80*, ℓ=950	3	0.05 кг
Б.Ч		2		ф3 ВрI ГОСТ6727-80*, ℓ=480	10	0.02 кг
Б.Ч		3		ф4 ВрI ГОСТ6727-80*, ℓ=170	3	0.02 кг
				1.100.1-7.6-2 00.00.01-01		КР7
				Детали		
БЧ		1		ф3 ВрI ГОСТ6727-80*, ℓ=850	3	0.04 кг
БЧ		2		ф3 ВрI ГОСТ6727-80*, ℓ=480	9	0.02 кг
БЧ		3		ф4 ВрI ГОСТ6727-80*, ℓ=170	3	0.02 кг
				1.100.1-7.6-2 00.00.01-02		КР4
				Детали		
БЧ		1		ф8 АIII ГОСТ5781-82*, ℓ=3000	3	1.19 кг
БЧ		2		ф5 ВрI ГОСТ6727-80*, ℓ=620	12	0.09 кг
				1.100.1-7.6-2 00.00.01-03		КР6
				Детали		
БЧ		1		ф8 АIII ГОСТ5781-82*, ℓ=4350	3	1.72 кг
БЧ		2		ф5 ВрI ГОСТ6727-80*, ℓ=620	22	0.09 кг
				1.100.1-7.6-2 00.00.01-04		КР11
				Детали		
БЧ		1		ф8 АIII ГОСТ5781-82*, ℓ=1150	3	0.45 кг
БЧ		2		ф5 ВрI ГОСТ6727-80*, ℓ=620	6	0.09 кг

Инв. № подл. | Подпись и дата | Взам. инв. №

Нач.отд.	Печерин		12.89	1.100.1-7.6-2 00.00.01
Гл.конст.	Рябошкевич			Каркас плоский КР1, КР7, КР4, КР6, КР11
Рук.гр.	Стабрева			
Провер.	Булгакова			
Разраб.	Степанова			

Стадия	Лист	Листов
Р		1

СибЗНИИЭ г. Новосибирск

Копировал Муртазина

Формат А3

Рис.1

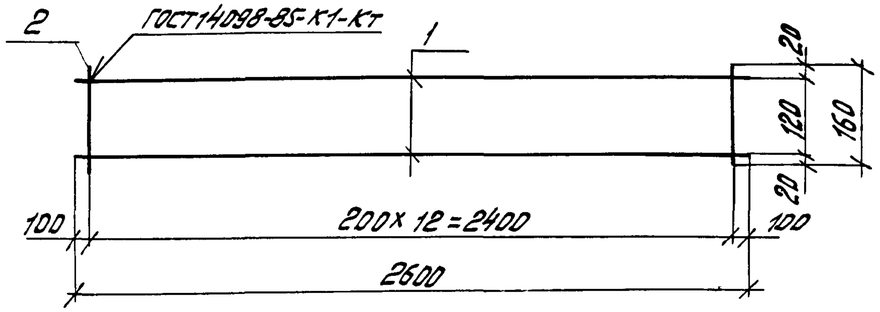

Рис.2

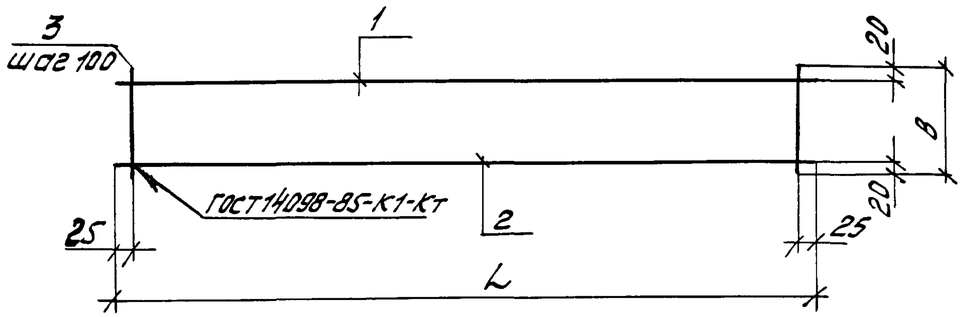

Обозначение	Марка	Рис.	Размеры, мм L	Размеры, мм B	Масса, кг
1.100.1-7.6-2 00.00.02	КР2	1	—	—	3.46
-01	КР12	2	2950	280	8.85
-02	КР28	2	2450	280	7.36
-03	КР13	2	2950	180	8.25
-04	КР23	2	4450	180	12.45

Формат	Зона	Поз.	Обозначение	Наименование	Кол.	Примечание
				1.100.1-7.6-2 00.00.02		КР2
				Детали		
Б4		1		ф10 А III ГОСТ5781-82*, ℓ=2600	2	1.60кг
Б4		2		ф5 Вр I ГОСТ6727-80*, ℓ=160	13	0.02кг
				1.100.1-7.6-2 00.00.02-01		КР12
				Детали		
Б4		1		ф8 А III ГОСТ5781-82*, ℓ=2950	1	1,16кг
Б4		2		ф18 А III ГОСТ5781-82*, ℓ=2950	1	5.89кг
Б4		3		ф6 А III ГОСТ5781-82*, ℓ=280	30	0.06кг
				1.100.1-7.6-2 00.00.02-02		КР28
				Детали		
Б4		1		ф8 А III ГОСТ5781-82*, ℓ=2450	1	0,97кг
Б4		2		ф18 А III ГОСТ5781-82*, ℓ=2450	1	4.89кг
Б4		3		ф6 А III ГОСТ5781-82*, ℓ=280	25	0.06кг
				1.100.1-7.6-2 00.00.02-03		КР13
				Детали		
Б4		1		ф8 А III ГОСТ5781-82*, ℓ=2950	1	1.16кг
Б4		2		ф18 А III ГОСТ5781-82*, ℓ=2950	1	5.89кг
Б4		3		ф6 А III ГОСТ5781-82*, ℓ=180	30	0.04кг
				1.100.1-7.6-2 00.00.02-04		КР23
				Детали		
Б4		1		ф8 А III ГОСТ5781-82*, ℓ=4450	1	1.76кг
Б4		2		ф18 А III ГОСТ5781-82*, ℓ=4450	1	8.89кг
Б4		3		ф6 А III ГОСТ5781-82* ℓ=180	45	0.04кг

Инв.№ подл. | Подпись и дата | Взам.инв.№

Нач.АПМ	Печерин		12.83	1.100.1-7.6-2 00.00.02
Гл.конс.	Рябошкевич			Каркас плоский КР2, КР12, КР28, КР13, КР23
Рук.гр.	Стабрелова			Стадия: Р; Лист: ; Листов: 1
Провер.	Булгакова			СибЗНИИЭП г. Новосибирск
Разраб.	Степанова			

Копировал Муртазина Формат А3

Рис

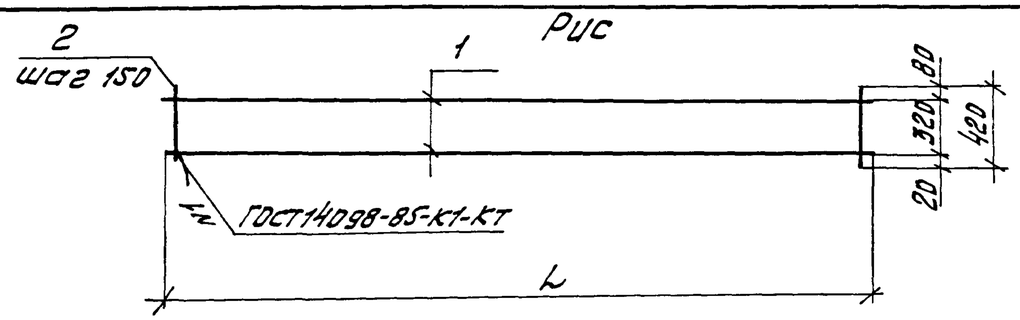

Рис.2

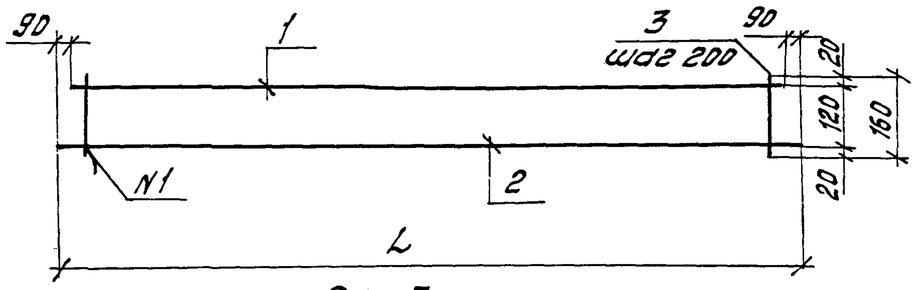

Рис. 3

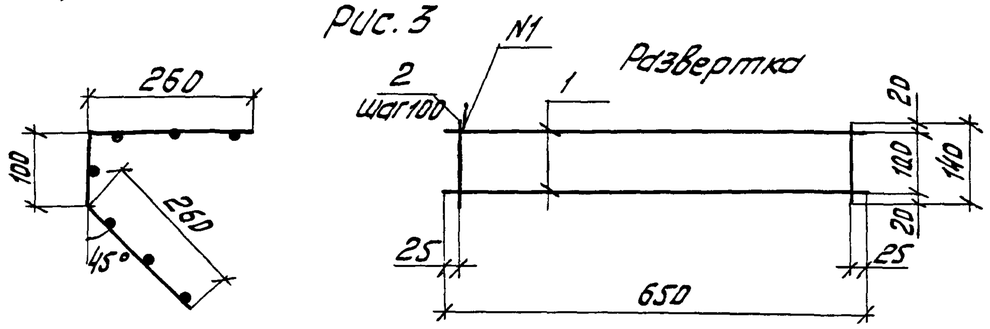

Обозначение	Марка	Рис	L	Масса, кг
1.100.1-7,6-2 00.00.03	КР3	1	2000	3.30
-01	КР10	1	2400	3.92
-02	КР5	2	4450	1.67
-03	КР8	2	2950	1.09
-04	КР17	3	—	0.94

Формат	Зона	Поз.	Обозначение	Наименование	кол.	Примечание
				1.100.1-7,6-2 00.00.03		КР3
				Детали		
Б.4		1		⌀10AIII ГОСТ5781-82*, ℓ=2000	2	1.23кг
Б.4		2		⌀5ВрI ГОСТ6727-80*, ℓ=420	14	0.06кг
				1.100.1-7,6-2 00.00.03-01		КР10
				Детали		
Б.4		1		⌀10AIII ГОСТ5781-82*, ℓ=2400	2	1.48кг
Б.4		2		⌀5ВрI ГОСТ6727-80*, ℓ=420	16	0.06кг
				1.100.1-7,6-2 00.00.03-02		КР5
				Детали		
Б.4		1		⌀5ВрI ГОСТ6727-80*, ℓ=4270	1	0.60кг
Б.4		2		⌀5ВрI ГОСТ6727-80*, ℓ=4450	1	0.63кг
Б.4		3		⌀5ВрI ГОСТ6727-80*, ℓ=160	22	0.02кг
				1.100.1-7,6-2 00.00.03-03		КР8
				Детали		
Б.4		1		⌀5ВрI ГОСТ6727-80*, ℓ=2770	1	0.39кг
Б.4		2		⌀5ВрI ГОСТ6727-80*, ℓ=2950	1	0.42кг
Б.4		3		⌀5ВрI ГОСТ6727-80*, ℓ=160	14	0.02кг
				1.100.1-7,6-2 00.00.03-04		КР17
				Детали		
Б.4		1		⌀10AIII ГОСТ5781-82*, ℓ=650	2	0.40кг
Б.4		2		⌀5ВрI ГОСТ6727-80*, ℓ=140	7	0.02кг

Инв.№ подл. | Подпись и дата | Взам.инв.№

Нач.АПМ	Печерин		12.89	1.100.1-7,6-2 00.00.03
Гл.конс.	Радашкевич			Каркас плоский КР3, КР10, КР5, КР8, КР17
Рук.гр.	Стабребова			
Провер	Билгакова			
Разраб.	Степанова			

Стадия	Лист	Листов
Р		1

СибЗНИИЭП г. Новосибирск

Копировал Муртазина

Формат А3

Рис.1

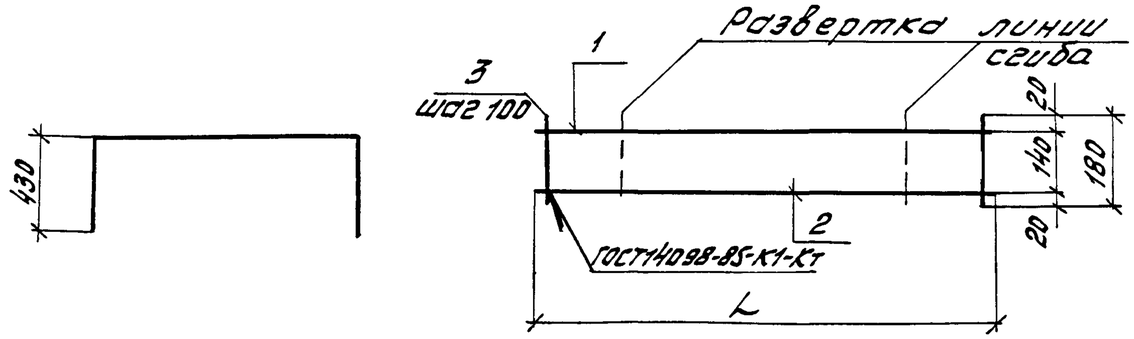

Рис.2

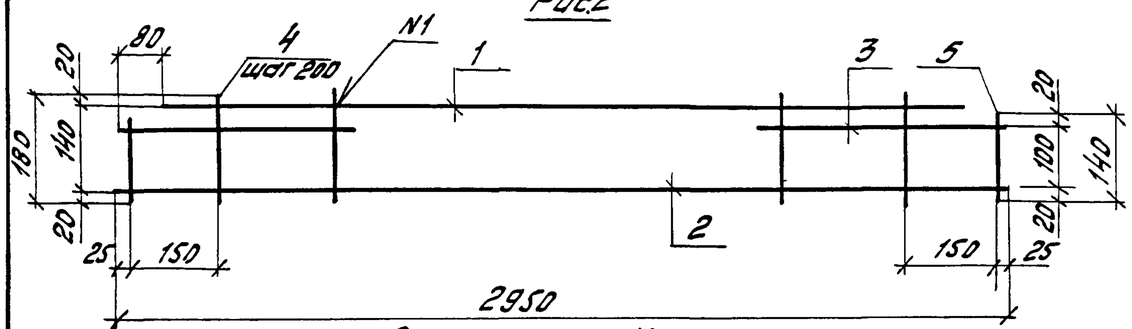

Рис.3

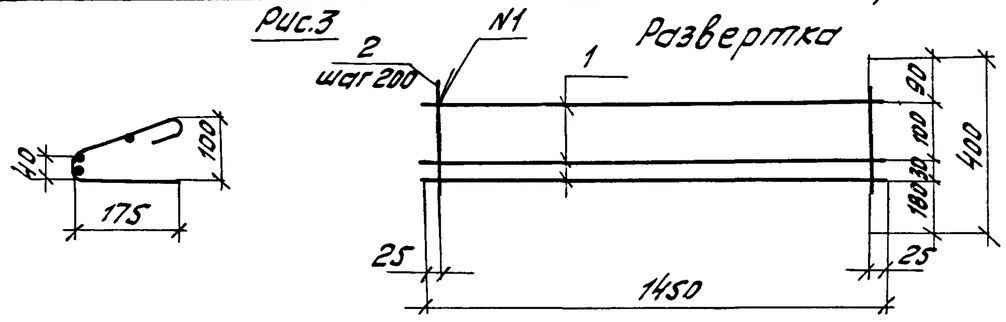

Формат	Зона	Поз.	Обозначение	Наименование	Кол.	Примечание
				1.100.1-7.6-2 00.00.04		КР15
				Детали		
Б4		1		Ф10А-III ГОСТ5781-82*, ℓ=2200	1	1.36 кг
Б4		2		Ф12А-III ГОСТ5781-82*, ℓ=2200	1	1.95 кг
Б4		3		Ф6А-III ГОСТ5781-82*, ℓ=180	22	0.04 кг
				1.100.1-7.6-2 00.00.04-01		КР27
				Детали		
Б4		1		Ф10А-III ГОСТ5781-82*, ℓ=2850	1	1.76 кг
Б4		2		Ф12А-III ГОСТ5781-82*, ℓ=2850	1	2.53 кг
Б4		3		Ф6А-III ГОСТ5781-82*, ℓ=180	29	0.04 кг
				1.100.1-7.6-2 00.00.04-02		КР18
				Детали		
Б4		1		Ф8А-III ГОСТ5781-82*, ℓ=2790	1	1.10 кг
Б4		2		Ф18А-III ГОСТ5781-82*, ℓ=2950	1	5.89 кг
Б4		3		Ф8А-III ГОСТ5781-82*, ℓ=400	2	0.16 кг
Б4		4		Ф6А-III ГОСТ5781-82*, ℓ=180	14	0.04 кг
Б4		5		Ф6А-III ГОСТ5781-82*, ℓ=140	2	0.03 кг
				1.100.1-7.6-2 00.00.04-03		КР14
				Детали		
Б4		1		Ф4Вр-I ГОСТ6727-80*, ℓ=1450	3	0.13 кг
Б4		2		Ф4Вр-I ГОСТ6727-80*, ℓ=430	8	0.04 кг

Окончание	Марка	Рис.	L	Масса, кг
1.100.1-7.6-2 00.00.04	КР15	1	2200	4.19
-01	КР27	1	2850	5.45
-02	КР18	2	—	7.93
-03	КР14	3	—	0.71

Инв.№ подл. | Подпись и дата | Взам. инв.№

Нач.АПМ	Печерин		12.89
Гл.конст.	Рабашкевич		
Рук.гр.	Стабребова		
Провер.	Булгакова		
Разраб.	Степанова		

1.100.1-7.6-2 00.00.04

Каркас плоский КР15, КР27, КР18, КР14

Стадия	Лист	Листов
Р		1

СибЗНИИЭП г. Новосибирск

Копировал Муртазина Формат А3

Рис.1

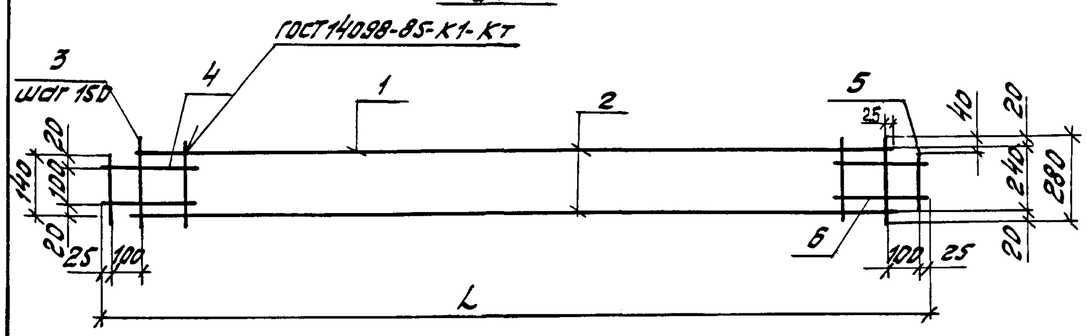

Рис.2 Развертка

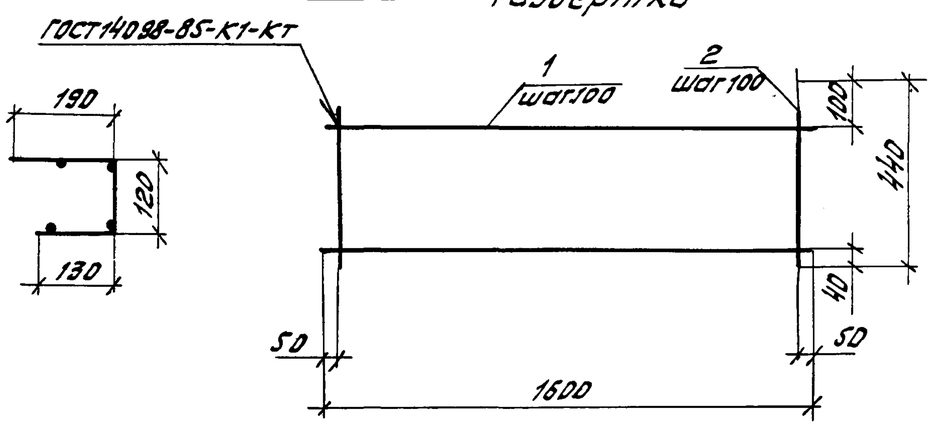

Формат	Зона	Поз.	Обозначение	Наименование	Кол.	Примечание
				1.100.1-7,6-2 00.00.05		КР16
				Детали		
БЧ		1		Ф8АIII ГОСТ5781-82,* ℓ=2750	1	1.09 кг
БЧ		2		Ф18АIII ГОСТ5781-82,* ℓ=2750	1	5.49 кг
БЧ		3		Ф5АIII ГОСТ5781-82,* ℓ=280	19	0.06 кг
БЧ		4		Ф8АIII ГОСТ5781-82* ℓ=300	2	0.12 кг
БЧ		5		Ф6АIII ГОСТ5781-82,* ℓ=140	2	0.03 кг
БЧ		6		Ф18АIII ГОСТ5781-82,* ℓ=300	2	0.60 кг
				1.100.1-7,6-2 00.00.05-01		КР25
				Детали		
БЧ		1		Ф8АIII ГОСТ5781-82,* ℓ=4250	1	1.68 кг
БЧ		2		Ф16АIII ГОСТ5781-82,* ℓ=4250	1	6.71 кг
БЧ		3		Ф8АIII ГОСТ5781-82,* ℓ=280	29	0.11 кг
БЧ		4		Ф8АIII ГОСТ5781-82,* ℓ=300	2	0.12 кг
БЧ		5		Ф8АIII ГОСТ5781-82,* ℓ=140	2	0.05 кг
БЧ		6		Ф16АIII ГОСТ5781-82,* ℓ=300	2	0.47 кг
				1.100.1-7.6-2 00.00.05-02		КР19
				Детали		
БЧ		1		Ф5ВрI ГОСТ6727-80,* ℓ=1600	4	0.23 кг
БЧ		2		Ф5ВрI ГОСТ6727-80,* ℓ=440	16	0.06 кг

Обозначение	Марка	Рис.	L	Масса, кг
1.100.1-7,6-2 00.00.05	КР16	1	2950	9.22
-01	КР25	1	4450	12.86
-02	КР19	2	—	1.88

Инв.№подл. | Подпись и дата | Взам.инв.№

Нач.АПМ	Печерин		12.89	1.100.1-7,6-2 00.00.05
Гл.конст.	Рабашкевич			Каркас плоский КР16, КР25, КР19
Рук.гр.	Стабребова			Стадия: Р; Лист: ; Листов: 1
Провер.	Булгакова			Сибзниизп г. Новосибирск
Разраб.	Степанова			

копировал Муртазина

Формат А3

Рис.1 Развертка ГОСТ14098-85-К1-КТ

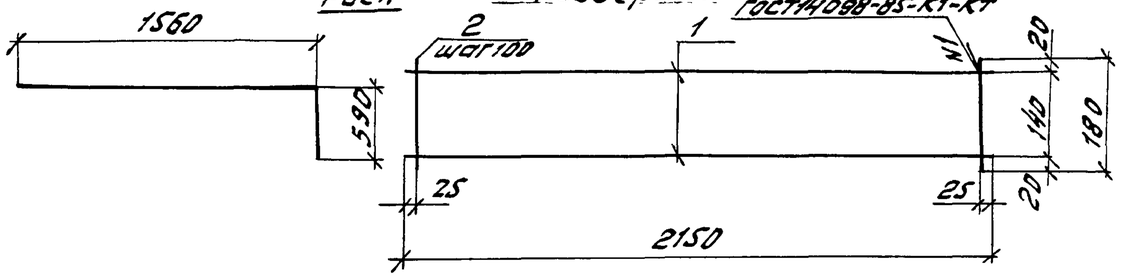

Рис.2 Развертка

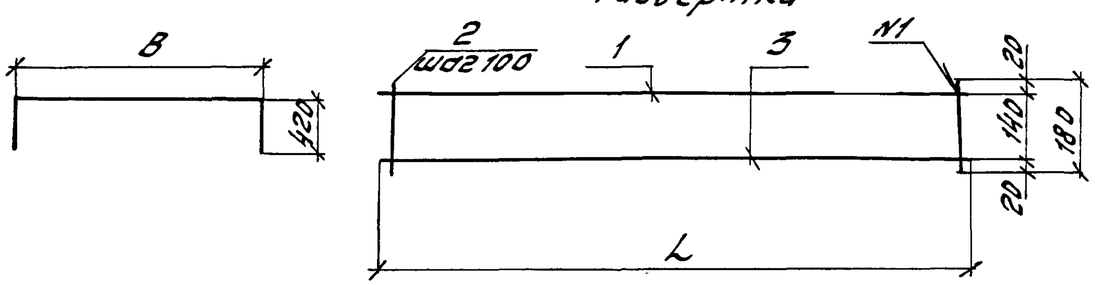

Рис.3

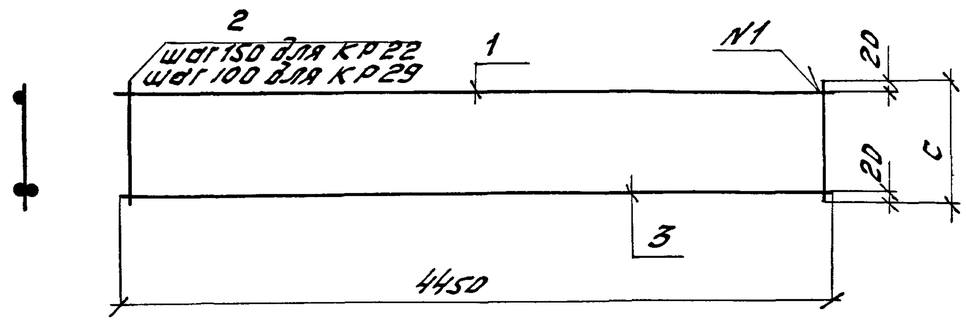

Обозначение	Марка	Рис.	Размеры, мм L	B	c	Масса, кг
1.100.1-7.6 00.00.06	КР20	1	—	—	—	3.54
-01	КР21	2	3100	2260	—	5.90
-02	КР24	2	2350	1510	—	4.50
-03	КР22	3		—	280	21.34
-04	КР29	3			180	17.60

Формат	Зона	Поз.	Обозначение	Наименование	кол.	Примечание
				1.100.1-7.6-2 00.00.06		КР20
				Детали		
Б4		1		Ф10А-III ГОСТ5781-82*, ℓ=2150	2	1.33кг
Б4		2		Ф6А-III ГОСТ5781-82*, ℓ=180	22	0.04кг
				1.100.1-7.6-2 00.00.06-01		КР21
				Детали		
Б4		1		Ф10А-III ГОСТ5781-82*, ℓ=3100	1	1.91кг
Б4		2		Ф6А-III ГОСТ5781-82*, ℓ=180	31	0.04кг
Б4		3		Ф12А-III ГОСТ5781-82*, ℓ=3100	1	2.75кг
				1.100.1-7.6-2 00.00.06-02		КР24
				Детали		
Б4		1		Ф10А-III ГОСТ5781-82*, ℓ=2350	1	1.45кг
Б4		2		Ф6А-III ГОСТ5781-82*, ℓ=180	24	0.04кг
Б4		3		Ф12А-III ГОСТ5781-82*, ℓ=2350	1	2.09кг
				1.100.1-7.6-2 00.00.06-03		КР22
				Детали		
Б4		1		Ф8А-III ГОСТ5781-82*, ℓ=4450	1	1.76кг
Б4		2		Ф6А-III ГОСТ5781-82*, ℓ=280	30	0.06кг
Б4		3		Ф18А-III ГОСТ5781-82*, ℓ=4450	2	8.89кг
				1.100.1-7.6-2 00.00.06-04		КР29
				Детали		
Б4		1		Ф8А-III ГОСТ5781-82*, ℓ=4450	1	1.76кг
Б4		2		Ф6А-III ГОСТ5781-82*, ℓ=180	45	0.04кг
Б4		3		Ф16А-III ГОСТ5781-82*, ℓ=4450	2	7.02кг

Инв. № подл. | Подпись и дата | Взам. инв. №

Нач.АПТ	Печерин		12.89
Гл.конст.	Рябушкевич		
Рук.гр.	Стабребова		
Провер.	Булгакова		
Разраб.	Степанова		

1.100.1-7.6-2 00.00.06

Каркас плоский КР20...КР22, КР24, КР29

Стадия	Лист	Листов
Р		1

СибЗНИИЭП г. Новосибирск

копировал Муртазина

Формат А3

Рис.1

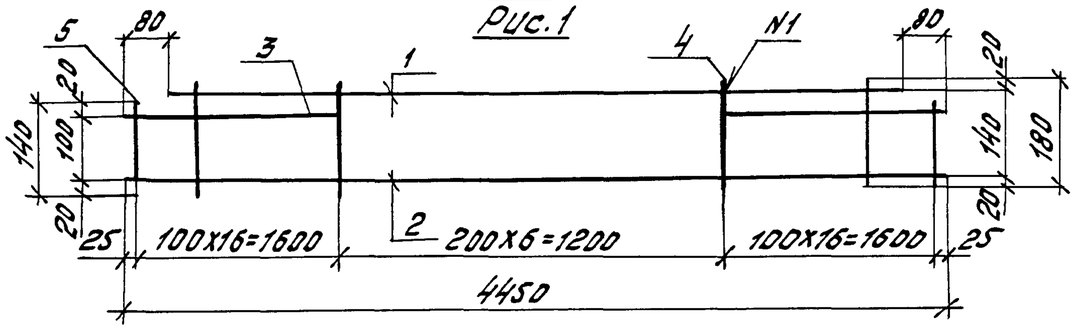

Рис.2

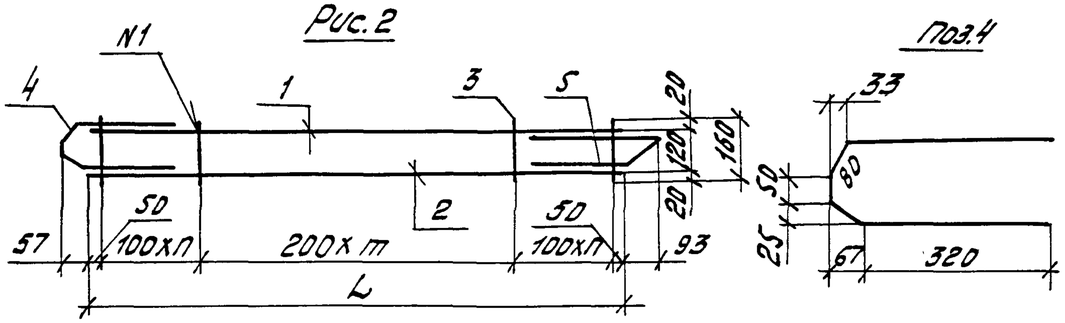

Поз.4

Рис.3

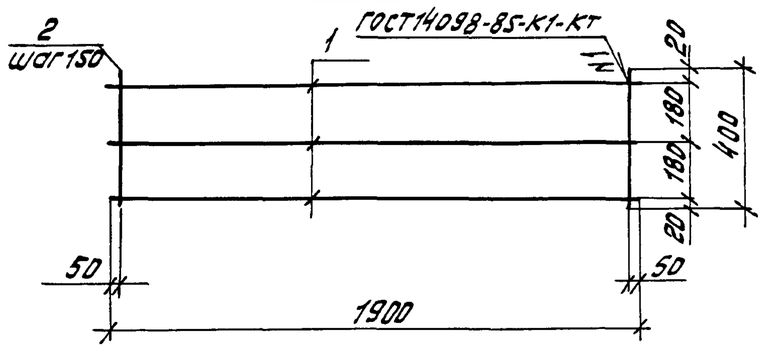

Поз.5

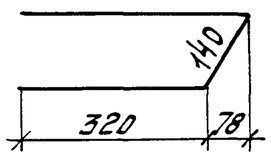

Обозначение	Марка	Рис	L	m	n	Масса, кг
1.100.1-7,6-2 00.00.07	КР26	1	—	—	—	7.38
-01	КР43	2	1700	4	4	5.05
-02	КР44	2	2700	7	6	7.38
-03	КР45	3	—	—	—	1.78

Формат	Зона	Поз.	Обозначение	Наименование	кол.	Примечание
				1.100.1-7,6-2 00.00.07		КР26
				Детали		
Б4		1		ф10АIII ГОСТ5781-82*, ℓ=4290	1	2.65кг
Б4		2		ф10АIII ГОСТ5781-82*, ℓ=4450	1	2.75кг
Б4		3		ф10АIII ГОСТ5781-82*, ℓ=350	2	0.22кг
Б4		4		ф6АIII ГОСТ5781-82*, ℓ=180	37	0.04кг
Б4		5		ф6АIII ГОСТ5781-82*, ℓ=140	2	0.03кг
				1.100.1-7,6-2 00.00.07-01		КР43
				Детали		
Б4		1		ф10АI ГОСТ5781-82*, ℓ=1700	1	1.05кг
Б4		2		ф16АIII ГОСТ5781-82*, ℓ=1700	1	2.68кг
Б4		3		ф5ВрI ГОСТ6727-80*, ℓ=160	13	0.02кг
А3		4		ф10АI ГОСТ5781-82*, ℓ=864	1	0.53кг
А3		5		ф10АI ГОСТ5781-82*, ℓ=858	1	0.53кг
				1.100.1-7,6-2 00.00.07-02		КР44
				Детали		
Б4		1		ф10АI ГОСТ5781-82*, ℓ=2700	1	1.66кг
Б4		2		ф16АIII ГОСТ5781-82*, ℓ=2700	1	4.26кг
Б4		3		ф5ВрI ГОСТ6727-80*, ℓ=160	20	0.02кг
А3		4		ф10АI ГОСТ5781-82*, ℓ=864	1	0.53кг
А3		5		ф10АI ГОСТ5781-82*, ℓ=858	1	0.53кг
				1.100.1-7,6-2 00.00.07-03		КР45
				Детали		
Б4		1		ф5Вр ГОСТ6727-80*, ℓ=1900	3	0.27кг
Б4		2		ф4ВрI ГОСТ6727-80*, ℓ=400	13	0.045кг

Инв.№подл. | Подпись и дата | Взам.инв.№

Нач.АПМ	Печерин		12.89	1.100.1-7,6-2 00.00.07
Гл.конс.	Рабашкевич			Каркас плоский КР26, КР43 ... КР45
Рук.гр.	Стабредова			
Провер.	Булгакова			
Разраб.	Степанова			

Стадия	Лист	Листов
Р		1

СибЗНИИЭП г. Новосибирск

Копировал: Муртазина

Формат А3

Рис. 1

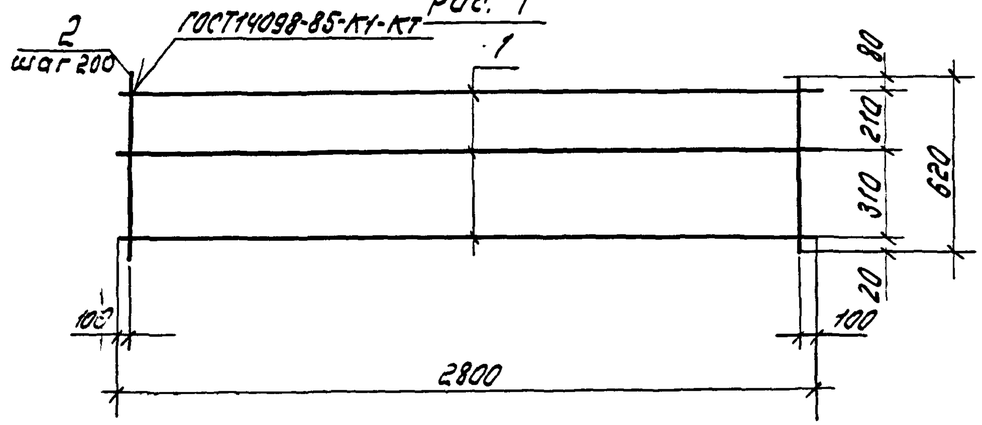

Рис. 2

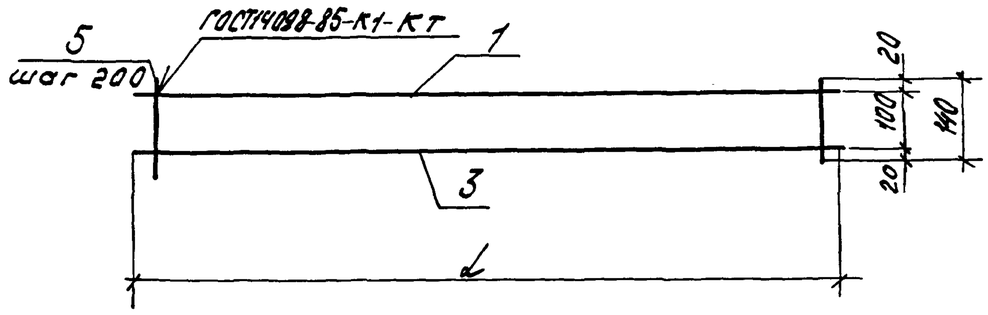

Рис. 3

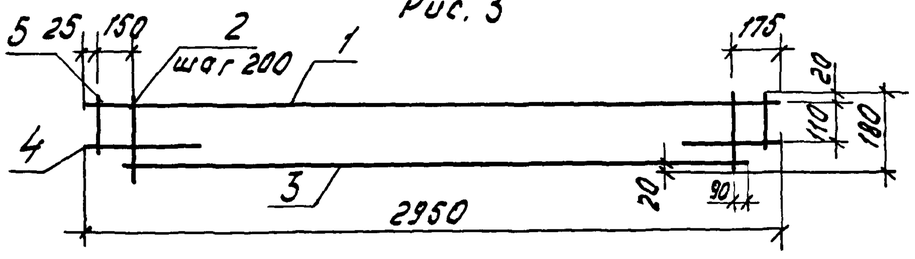

Обозначение	Марка	Рис.	L	Масса, кг.
1.100.1-7.6-2 00.00.08	КР9	1	—	4.59
-01	КР30	2	2750	5.01
-02	КР31	2	2750	2.37
-03	КР35	3	2950	7.01

Формат	Зона	Поз.	Обозначение	Наименование	Кол.	Примечание
				1.100.1-7.6-2 00.00.08		КР9
				Детали.		
Б.4		1		ф8А III ГОСТ5781-82* ℓ=2800	3	1.11 кг
Б.4		2		ф5Вр I ГОСТ6727-80* ℓ=620	14	0.09 кг
				1.100.1-7.6-2 00.00.08-01		КР30
				Детали.		
Б.4		1		ф5Вр I ГОСТ6727-80* ℓ=2750	1	0.39 кг
Б.4		2		ф5Вр I ГОСТ6727-80* ℓ=140	14	0.02 кг
Б.4		3		ф16А III ГОСТ5781-82* ℓ=2750	1	4.34 кг
				1.100.1-7.6-2 00.0008-02		КР31
				Детали.		
Б.4		1		ф5Вр I ГОСТ6727-80* ℓ=2750	1	0.39 кг
Б.4		2		ф5Вр I ГОСТ6277-80* ℓ=140	14	0.02 кг
Б.4		3		ф10А III ГОСТ5781-82* ℓ=2750	1	1.70 кг
				1.100.1-7.6-2 00.00.08-03		КР35
				Детали.		
		1		ф5Вр 1 ГОСТ6727-80* ℓ=2950	1	0.42 кг
		2		ф5Вр 1 ГОСТ 6727-80* ℓ=180	14	0.03 кг
		3		ф16А III ГОСТ5781-82* ℓ=2780	1	4.39 кг
		4		ф16А III ГОСТ5781-82* ℓ=550	2	0.87 кг
		5		ф5Вр 1 ГОСТ6727-80* ℓ=140	2	0.02 кг

Инв. № подл. | Подпись и дата | Взам. инв. №

Нач. АПМ	Печерин		12.89	1.100.1-7.6-2 00.00.08
Гл. конст.	Радашкевич			Каркас плоский КР9, КР30, КР31, КР35
Рук. гр.	Радашкевич			Стадия: Р; Лист: ; Листов: 1
Провер.	Булгакова			СибЗНИИЭП г. Новосибирск
Разраб.	Степанова			

Копир. Мо

Формат А3

Рис. 1

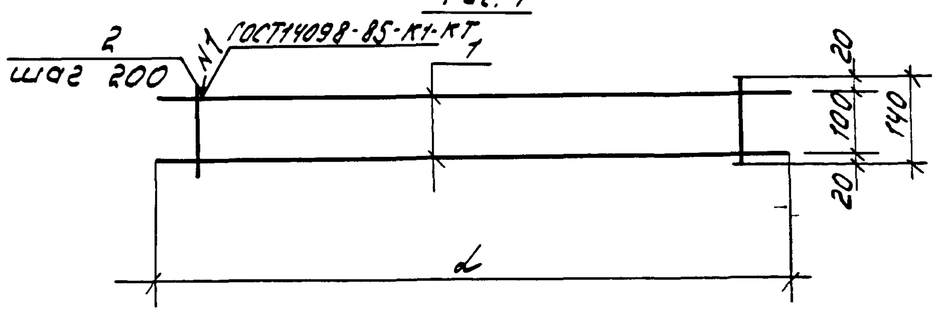

Рис. 2

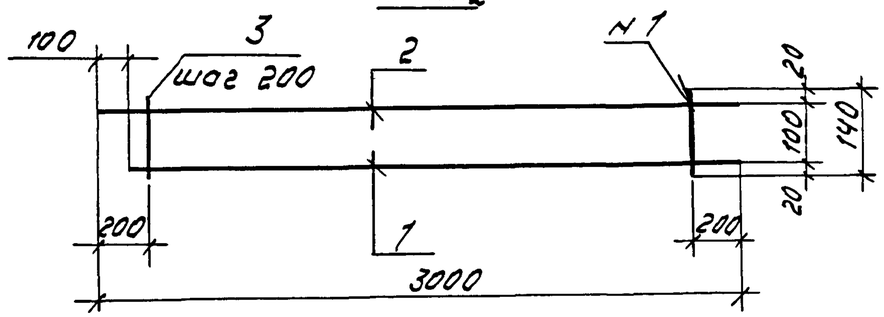

Рис. 3

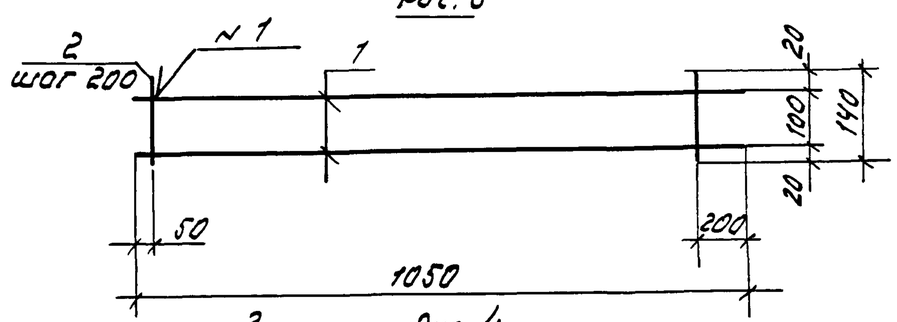

Рис. 4

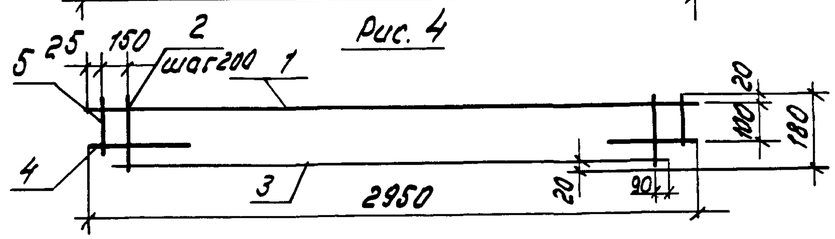

Обозначение	Марка	Рис.	L	Масса, кг.
1.100.1-7.6-2 00.00.09	КР32	1	2700	1.00
-01	КР39	2	—	2.55
-02	КР40	3	—	1.09
-03	КР34	1	1050	0.42
-04	КР36	4	—	3.1

Формат	Зона	Поз.	Обозначение	Наименование	Кол.	Примечание
				1.100.1-7.6-2 00.00.09		КР32
				Детали		
Б.4.		1		ф5 Вр I ГОСТ6727-80*, ℓ=2700	2	0.38 кг
Б.4.		2		ф5 Вр I ГОСТ6727-80*, ℓ=140	12	0.02 кг
				1.100.1-7.6-2 00.00.09-01		КР39
				Детали		
Б.4.		1		ф10 А III ГОСТ5781-82*, ℓ=3000	1	1.85 кг
Б.4.		2		ф5 Вр I ГОСТ6727-80*, ℓ=3000	1	0.42 кг
Б.4.		3		ф5 Вр I ГОСТ6727-80*, ℓ=140	14	0.02 кг
				1.100.1-7.6-2 00.00.09-02		КР40
				Детали		
Б.4.		1		ф10 А III ГОСТ5781-82*, ℓ=1250	1	0.77 кг
Б.4.		2		ф5 Вр I ГОСТ6727-80*, ℓ=1250	1	0.18 кг
Б.4		3		ф5 Вр I ГОСТ6727-80*, ℓ=140	7	0.02 кг
				1.100.1-7.6-2 00.00.09-03		КР34
				Детали		
Б.4.		1		ф5 Вр I ГОСТ6727-80*, ℓ=1050	2	0.15 кг
Б.4		2		ф5 Вр I ГОСТ6727-80*, ℓ=140	6	0.02 кг
				1.100.1-7.6-2 00.00.09-04		КР36
				Детали		
Б.4.		1		ф5 Вр 1 ГОСТ6727-80*, ℓ=2950	1	0.42 кг
Б.4		2		ф5 Вр 1 ГОСТ6727-80*, ℓ=180	14	0.03 кг
Б.4		3		ф10 А III ГОСТ5781-82*, ℓ=2780	1	1.72 кг
Б.4		4		ф10 А III ГОСТ5781-82*, ℓ=400	2	0.25 кг
Б.4		5		ф5 Вр 1 ГОСТ6727-80* ℓ=140	2	0.02 кг

Инв. № подл. | Подпись и дата | Взам. инв. №

Нач. АПМ	Печерин		12.89	1.100.1-7.6-2 00.00.09
Гл. конст.	Радошкевич			Каркас плоский КР32, КР39, КР40, КР34, КР36
Рук. гр.	Стобредова			
Провер.	Булгакова			
Разраб.	Степанова			

Стадия	Лист	Листов
Р		1

СибЗНИИЭП г. Новосибирск

Копир.

Формат А3

Рис. 1
ГОСТ 14098-85-К1-Кт

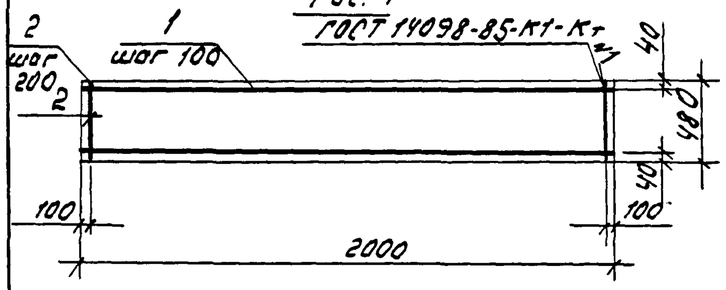

Рис. 2

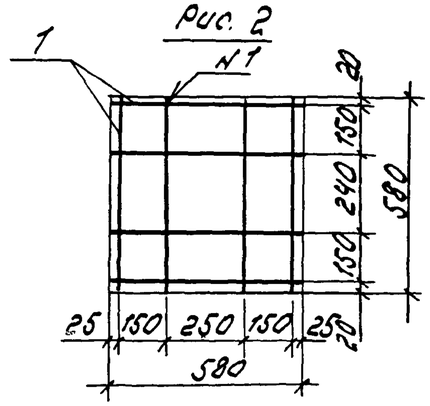

Рис. 3

Развертка

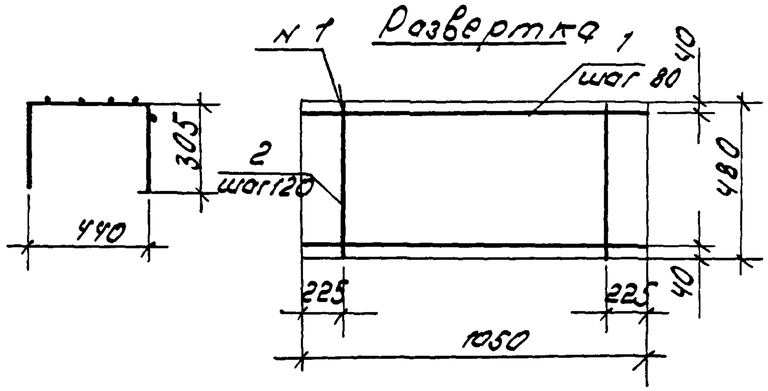

Рис. 4

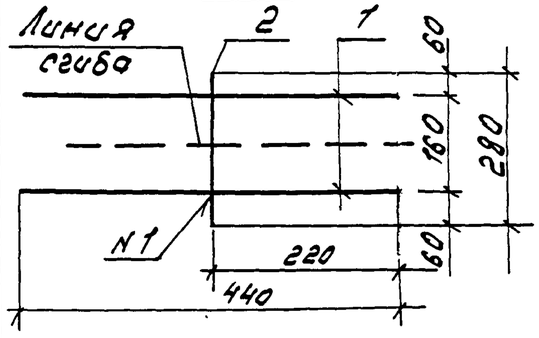

Рис. 5

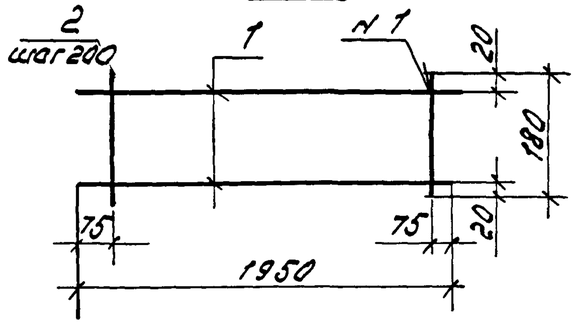

Формат	Зона	Поз.	Обозначение	Наименование	Кол.	Примечание
				1.100.1-7.6-2 00.00.10		КР49
				Детали		
Б.4		1		⌀12А-III ГОСТ 5781-82*, ℓ=2000	5	1.78 кг
Б.4		2		⌀6А-III ГОСТ 5781-82*, ℓ=480	10	0.11 кг
				1.100.1-7.6-2 00.00.10-01		КР50
				Детали		
Б.4		1		⌀12А-III ГОСТ 5781-82*, ℓ=1020	6	0.91 кг
Б.4		2		⌀6А-III ГОСТ 5781-82*, ℓ=480	6	0.11 кг
				1.100.1-7.6-2 00.00.10-02		КР51
				Детали		
Б.4		1		⌀12А-III ГОСТ 5781-82* ℓ=580	8	0.52 кг
				1.100.1-7.6-2 00.00.10-03		КР37
				Детали		
Б.4		1		⌀4Вр-I ГОСТ 6727-80*, ℓ=440	2	0.04 кг
Б.4		2		⌀4Вр-I ГОСТ 6727-80*, ℓ=280	1	0.03 кг
				1.100.1-7.6-2 00.00.10-04		КР38
				Детали		
Б.4		1		⌀5Вр-I ГОСТ 6727-80* ℓ=1950	2	0.27 кг
Б.4		2		⌀5Вр-I ГОСТ 6727-80*, ℓ=180	10	0.03 кг

Обозначение	Марка	Рис.	Масса, кг.
1.100.1-7.6-2 00.00.10	КР49	1	10.00
-01	КР50	3	6.12
-02	КР51	2	4.16
-03	КР37	4	0.11
-04	КР38	5	0.84

Инв. № подл. | Подпись и дата | Взам. инв. №

			1289	1.100.1-7.6-2 00.00.10
Нач. АПМ	Печерин			Каркас плоский КР49...КР51, КР37, КР38
Гл. конст.	Радашкевич			Стадия: Р; Лист: ; Листов: 1
Рук. гр.	Стабредова			СибЗНИИЭП г. Новосибирск
Провер.	Булгакова			
Разраб.	Степанова			

Копир.

Формат А3

Рис.1

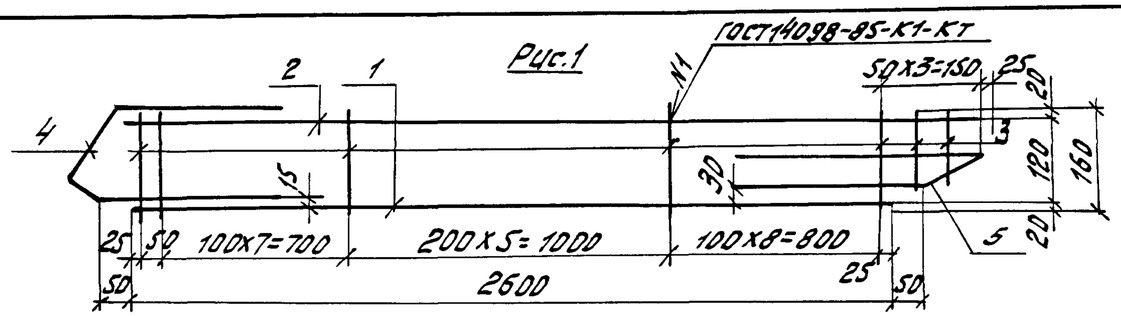

Рис.2

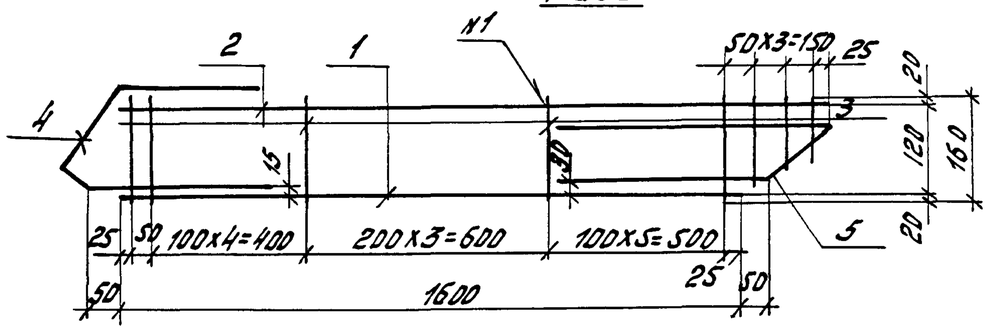

Рис.3.

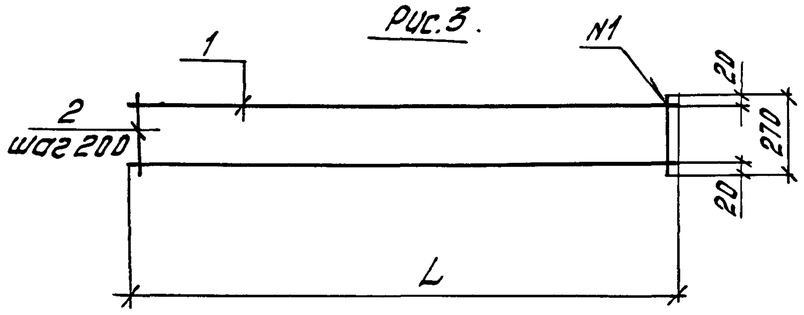

Обозначение	Марка	Рис.	Масса, кг
1.100.1-7.6-2 00.00.11	КР41	1	7,35
-01	КР42	2	4.98
-02	КР57	3	0.78
-03	КР58	3	1.72

Формат	Зона	Поз.	Обозначение	Наименование	кол.	Примечание
				1.100.1-7,6-2 00.00.11		КР41
				Детали		
64		1		Ф16АIII ГОСТ5781-82,* l=2600	1	4.11кг
64		2		Ф10АI ГОСТ5781-82,* l=2750	1	1.70кг
64		3		Ф5ВрI ГОСТ6727-80,* l=160	25	0.02кг
64		4	1.100.1-7.6-2 00.00.25	Поз. 4	1	
64		5	-01	Поз. 5	1	
				1.100.1-7,6-2 00.00.11-01		КР42
				Детали		
		1		Ф16АIII ГОСТ5781-82,* l=1600	1	2,52кг
		2		Ф10АI ГОСТ5781-82,* l=1750	1	1.08кг
		3		Ф5ВрI ГОСТ6727-80,* l=160	17	0.02кг
А4		4	1.100.1-7,6-2 00.00.25	Поз. 4	1	
А4		5	-01	Поз. 5	1	
				1.100.1-7,6-2 00.00.11-02		КР57
				Детали		
		1		Ф5ВрI ГОСТ6727-80,* l=1600	2	0.23кг
		2		Ф5ВрI ГОСТ6727-80,* l=270	8	0.04кг
				1.100.1-7,6-2 00.00.11-03		КР58
				Детали		
		1		Ф5ВрI ГОСТ6727-80,* l=3960	2	0.56кг
		2		Ф5ВрI ГОСТ6727-80,* l=210	20	0.03кг

Инв.№ подл. | Подпись и дата | Взам. инв.№

Нач.АПМ	Печерин		12.89	1.100.1-7.6-2 00.00.11
Гл.конс.	Радашкевич			Каркас плоский КР41, КР42, КР57, КР58
Рук.гр.	Стаброва			Стадия: Р; Лист: ; Листов: 1
Провер.	Булгакова			СибЗНИИЭП г. Новосибирск
Разраб.	Степанова			

Копировал Муртазина Формат А3

Рис. 1

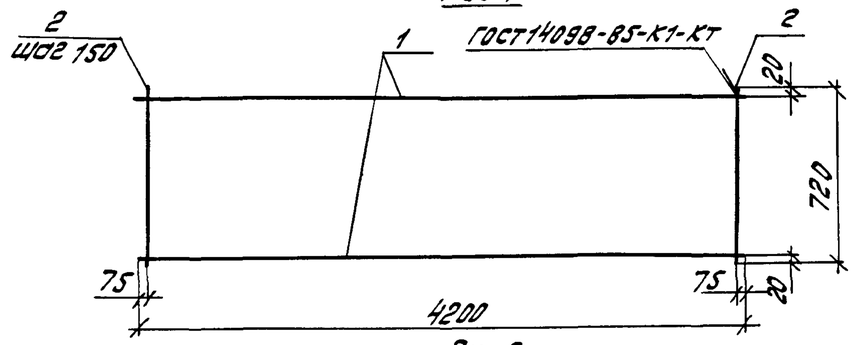

Рис. 2

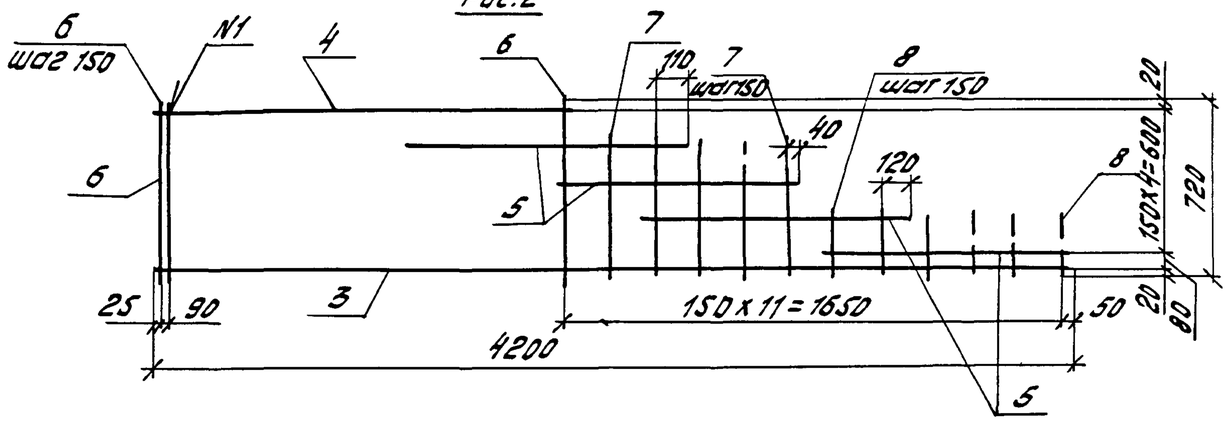

Рис. 3

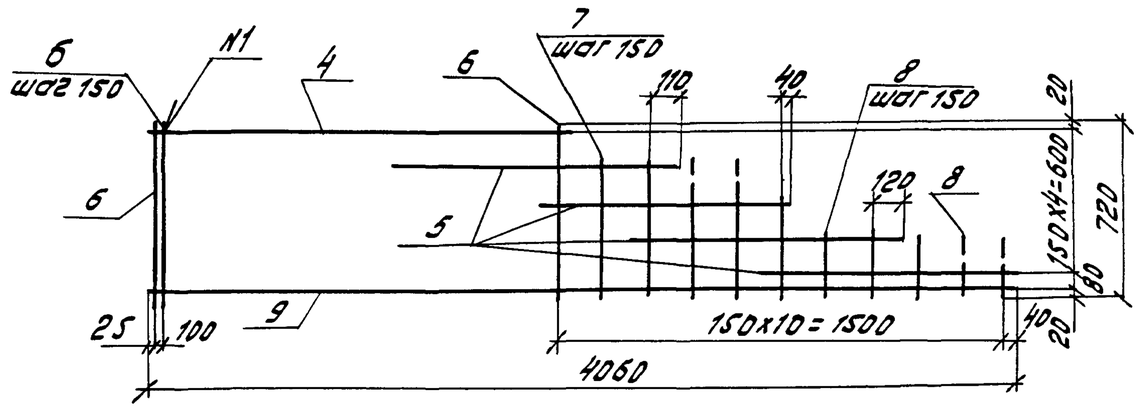

Обозначение	Марка	Рис.	Масса кг
1.100.1-7,6-2 00.00.12	Кр46	1	10.36
-01	Кр47	2	11.39
-02	Кр48	3	11.24

Формат	Зона	Поз.	Обозначение	Наименование	Кол.	Примечание
				1.100.1-7,6-2 00.00.12		Кр46
				Детали		
БЧ		1		Ф12А$\overline{III}$ ГОСТ 5781-82*, ℓ=4200	2	3.73кг
БЧ		2		ФВрI ГОСТ 6727-80*, ℓ=720мм	29	0.10кг
				1.100.1-7,6-2 00.00.12-01		Кр47
				Детали		
БЧ		3		Ф12А$\overline{III}$ ГОСТ 5781-82*, ℓ=4200	1	3,73кг
БЧ		4		Ф12А$\overline{III}$ ГОСТ 5781-82*, ℓ=2540	1	2.26кг
БЧ		5		Ф12А$\overline{III}$ ГОСТ 5781-82*, ℓ=880	4	0.78кг
БЧ		6		ФВрI ГОСТ 6727-80*, ℓ=720	17	0.10
БЧ		7		ФВрI ГОСТ 6727-80*, ℓ=580	5	0.08кг
БЧ		8		ФВрI ГОСТ 6727-80*, ℓ=250	6	0.03кг
				1.100.1-7,6-2 00.00.12-02		Кр48
				Детали		
БЧ		9		Ф12А$\overline{III}$ ГОСТ 5781-82*, ℓ=4060	1	3,61кг
БЧ		4		Ф12А$\overline{III}$ ГОСТ 5781-82*, ℓ=2540	1	2,26кг
БЧ		5		Ф12А$\overline{III}$ ГОСТ 5781-82*, ℓ=880	4	0.78кг
БЧ		6		ФВрI ГОСТ 6727-80*, ℓ=720	17	0.10кг
БЧ		7		ФВрI ГОСТ 6727-80*, ℓ=580	5	0.08кг
БЧ		8		ФВрI ГОСТ 6727-80*, ℓ=250	5	0.03кг

Нач.АПМ	Печерин		12.89	1.100.1-7,6-2 00.00.12
Гл.конс.	Радашкевич			Каркас плоский Кр46...Кр48
Рук.гр.	Ставреева			
Провер.	Булгакова			
Разраб.	Степанова			

Стадия	Лист	Листов
Р		1

СибЗНИИЭП г. Новосибирск

Копировал Муртазина

Формат А3

Инв.№ подл. | Подпись и дата | Взам. инв.№

Рис.1

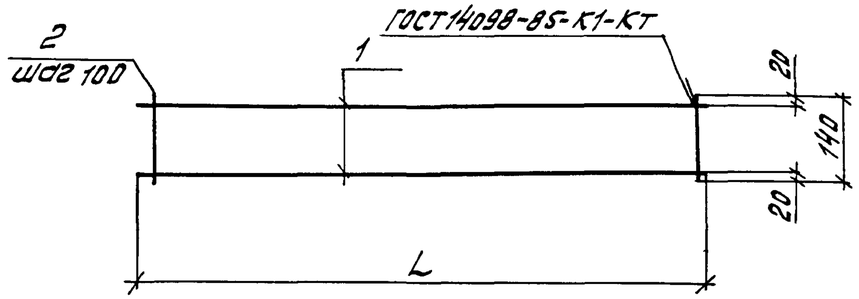

Рис.2

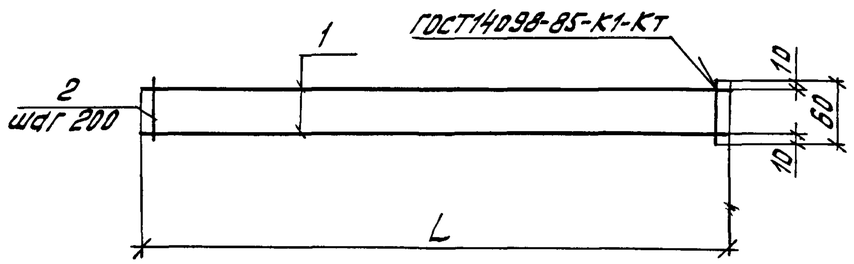

Формат	Зона	Поз.	Обозначение	Наименование	Кол.	Примечание
				1.100.1-7,6-2 00.00.13		КР52
				Детали		
Б4		1		Ф5ВрI ГОСТ6727-80*, l=850	2	0.12кг
Б4		2		Ф5ВрI ГОСТ6727-80*, l=140	9	0.02кг
				1.100.1-7.6-2 00.00.13-01		КР53
				Детали		
Б4		1		Ф5ВрI ГОСТ6727-80*, l=1400	2	0.20кг
Б4		2		Ф5ВрI ГОСТ6727-80*, l=140	14	0.02кг
				1.100.1-7,6-2 00.00.13-02		КР54
				Детали		
Б4		1		Ф5ВрI ГОСТ6727-80*, l=2700	2	0.38кг
Б4		2		Ф4ВрI ГОСТ6727-80*, l=60	14	0.005кг
				1.100.1-7,6-2 00.00.13-03		КР55
				Детали		
Б4		1		Ф5ВрI ГОСТ6727-80*, l=1250	2	0.18кг
Б4		2		Ф4ВрI ГОСТ6727-80*, l=60	7	0.005кг
				1.100.1-7,6-2 00.00.13-04		КР56
				Детали		
Б4		1		Ф5ВрI 6727-80*, l=1550	2	0.22кг
Б4		2		Ф4ВрI ГОСТ6727-80*, l=60	8	0.005кг

Обозначение	Марка	Рис.	L	Масса, кг
1.100.1-7,6-2 00.00.13	КР52	1	850	0.42
-01	КР53	1	1400	0.68
-02	КР54	2	2700	0.83
-03	КР55	2	1250	0.40
-04	КР56	2	1550	0.48

Инв.№ подл. | Подпись и дата | Взам.инв.№

Нач.АПМ	Печерин		12.89	1.100.1-7.6-2 00.00.13
Гл.конст.	Радашкевич			Каркас плоский КР52... КР56
Рук.гр.	Стабредова			Стадия: Р; Лист: ; Листов: 1
Провер.	Булгакова			Сибгниизп г. Новосибирск
Разраб.	Степанова			

Копировал Муртазина

Формат А3

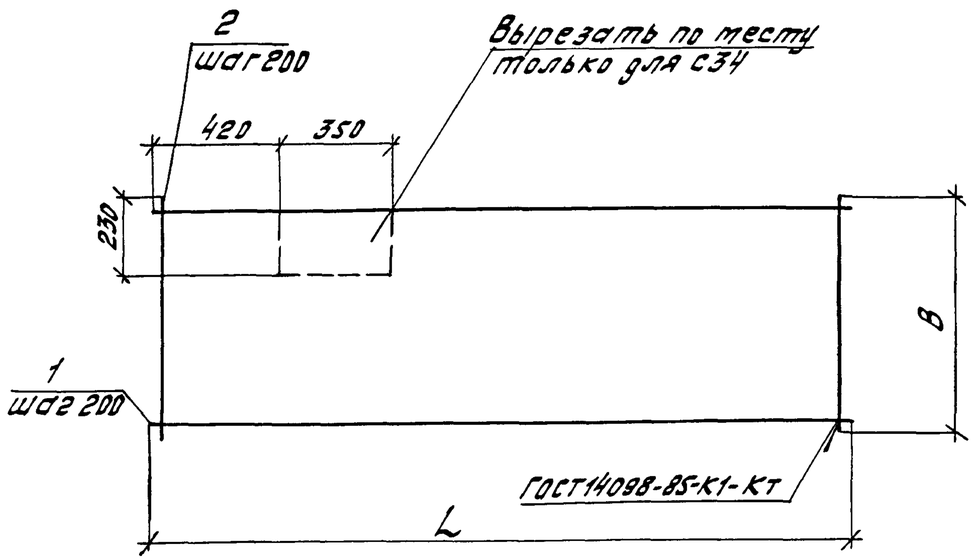

Обозначение	Марка	L	B	Масса, кг
1.100.1-7,6-2 00.00.14	С1	2000	960	3,60
-01	С3	2550	960	4,67
-02	С32	1700	1160	1,08
-03	С33	2700	1160	1,68
-04	С34	2100	2200	4,29
-05	С35	2450	640	2,57

Формат	Зона	Поз.	Обозначение	Наименование	Кол.	Примечание
				1.100.1-7,6-2 00.00.14		С1
				Детали		
Б4		1		ф6АIII ГОСТ5781-82*, l=2000	5	0.44кг
Б4		2		ф5ВрI ГОСТ6727-80*, l=960	10	0.14кг
				1.100.1-7,6-2 00.00.14-01		С3
				Детали		
Б4		1		ф6АIII ГОСТ5781-82*, l=2550	5	0.57кг
Б4		2		ф5ВрI ГОСТ6727-80*, l=960	13	0.14кг
				1.100.1-7,6-2 00.00.14-02		С32
				Детали		
Б4		1		ф3ВрI ГОСТ6727-80*, l=1700	6	0.09кг
Б4		2		ф3ВрI ГОСТ6727-80*, l=1160	9	0.06кг
				1.100.1-7,6-2 00.00.14-03		С33
				Детали		
Б4		1		ф3ВрI ГОСТ6727-80*, l=2700	6	0.14кг
Б4		2		ф3ВрI ГОСТ6727-80*, l=1160	14	0.06кг
				1.100.1-7,6-2 00.00.14-04		С34
				Детали		
Б4		1		ф4ВрI ГОСТ6727-80*, l=2100	11	0.19кг
Б4		2		ф4ВрI ГОСТ6727-80*, l=2200	11	0.20кг
				1.100.1-7,6-2 00.00.14-05		С35
				Детали		
Б4		1		ф5ВрI ГОСТ6727-80*, l=2450	4	0.35кг
Б4		2		ф5ВрI ГОСТ6727-80*, l=640	13	0.09кг

Инв.№подл. | Подпись и дата | Взам.инв.№

Нач.АПТ	Печерин		12.89	1.100.1-7,6-2 00.00.14
Гл.конс.	Рабашкевич			Сетки С1, С3, С32...С35
Рук.гр.	Ставредова			
Провер.	Булгакова			
Разраб.	Степанова			

Стадия	Лист	Листов
Р		1

СибНИИЭП г. Новосибирск

Копировал Муртазина

Формат А3

Рис.1

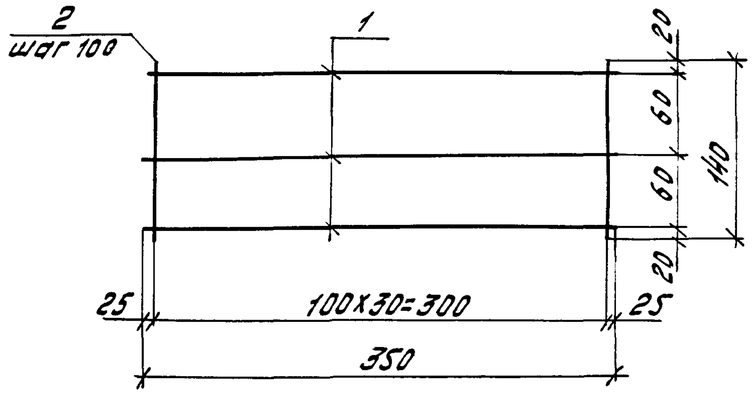

Рис.2

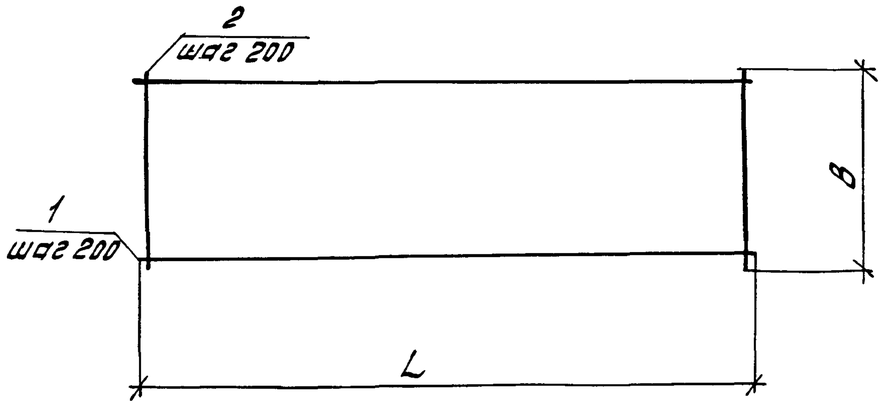

Обозначение	Марка	Рис.	L	B	Масса, кг
1.100.1-7,6-2 00.00.15	С2	1	—	—	0.31
-01	С36	2	2450	900	3,44
-02	С37	2	2450	240	1.22
-03	С38	2	2200	1520	4.90
-04	С39	2	2100	1000	3.04
-05	С40	2	2100	1320	4.19

Формат	Зона	Поз.	Обозначение	Наименование	Кол.	Примечание
				1.100.1-7,6-2 00.00.15		С2
				Детали		
БЧ		1		⌀5ВрI ГОСТ6727-80,* l=380	3	0.05кг
БЧ		2		⌀6АIII ГОСТ5781-82,* l=160	4	0.04кг
				1.100.1-7,6-2 00.00.15-01		С36
				Детали		
БЧ		1		⌀5ВрI ГОСТ6727-80,* l=2450	5	0.35кг
БЧ		2		⌀5ВрI ГОСТ6727-80,* l=900	13	0.13кг
				1.100.1-7,6-2 00.00.15-02		С37
				Детали		
БЧ		1		⌀5ВрI ГОСТ6727-80,* l=2450	2	0.35кг
БЧ		2		⌀5ВрI ГОСТ6727-80,* l=240	13	0.04кг
				1.100.1-7,6-2 00.00.15-03		С38
				Детали		
БЧ		1		⌀5ВрI ГОСТ6727-80,* l=2200	8	0.31кг
БЧ		2		⌀5ВрI ГОСТ6727-80,* l=1520	11	0.22кг
				1.100.1-7,6-2 00.00.15-04		С39
				Детали		
БЧ		1		⌀5ВрI ГОСТ6727-80,* l=2100	5	0.30кг
БЧ		2		⌀5ВрI ГОСТ6727-80,* l=1000	11	0.14кг
				1.100.1-7,6-2 00.00.15-05		С40
				Детали		
БЧ		1		⌀5ВрI ГОСТ6727-80,* l=2100	7	0.30кг
БЧ		2		⌀5ВрI ГОСТ6727-80,* l=1320	11	0.19кг

Инв.№ подл. | Подпись и дата | Взам.инв.№

Нач.АПМ	Печерин		12.89	1.100.1-7,6-2 00.00.15
Гл.конст.	Радошкевич			Сетки С2, С36... С40
Рук.гр.	Стабрелова			Стадия: Р; Лист: ; Листов: 1
Провер.	Булгакова			СибЗНИИЭП г. Новосибирск
Разраб.	Степанова			

копировал Муртазина

Формат А3

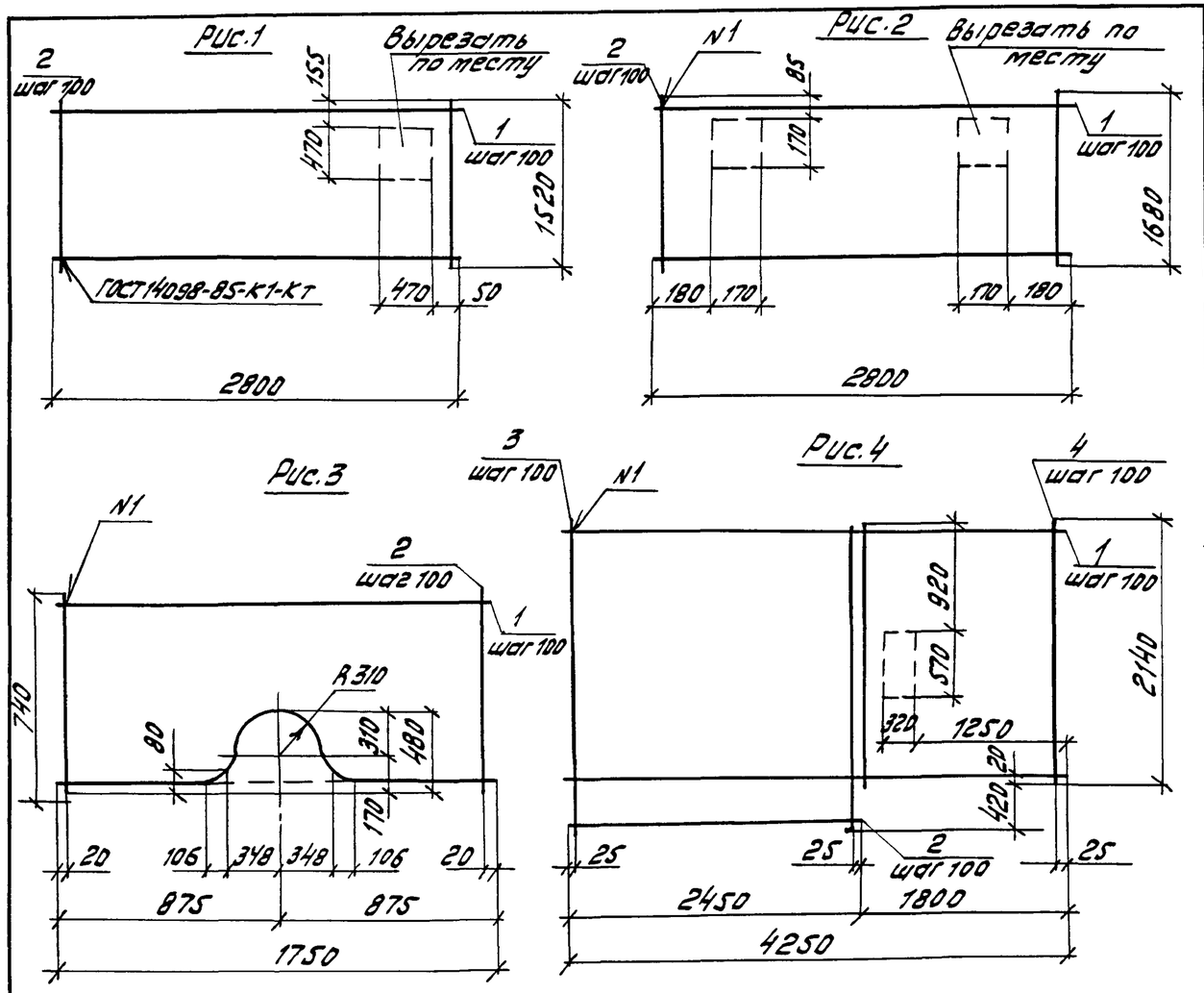

			Обозначение	Наименование	кол.	Примечание
				1.100.1-7,6-2 00.00.16		СS
				Детали		
БЧ		1		Ф5ВрI ГОСТ6727-80,* l=2800	15	0.39кг
БЧ		2		Ф5ВрI ГОСТ6727-80,* l=1520	28	0.21 кг
				1.100.1-7,6-2 00.00.16-01		С6
				Детали		
БЧ		1		Ф5ВрI ГОСТ6727-80,* l=2800	17	0.39кг
БЧ		2		Ф5ВрI ГОСТ6727-80,* l=1680	28	0.24кг
				1.100.1-7,6-2 00.00.16-02		С9
				Детали		
БЧ		1		Ф5ВрI ГОСТ6727-80,* l=1750	8	0.25кг
БЧ		2		Ф5ВрI ГОСТ6727-80,* l=740	18	0.10 кг
				1.100.1-7,6-2 00.00.16-03		С11
				Детали		
БЧ		1		Ф5ВрI ГОСТ6727-80,* l=4250	22	0.60кг
БЧ		2		Ф5ВрI ГОСТ6727-80,* l=2450	3	0.35кг
БЧ		3		Ф5ВрI ГОСТ6727-80,* l=2560	25	0.36кг
БЧ		4				

Обозначение	Марка	Рис.	Масса, кг
1.100.1-7,6-2 00.00.16	СS	1	11.73
-01	С6	2	13.35
-02	С9	3	3.80
-03	С11	4	22.90

Инв.№ подл. | Подпись и дата | Взам.инв.№

Нач.АПМ	Печерин		12.89	1.100.1-7,6-2 00.00.16
Гл.конс.	Рабашкевич			Сетки СS, С6, С9, С11
Рук.гр.	Стабредова			Стадия: Р; Лист: ; Листов: 1
Провер.	Булгакова			Сибгниизс г. Новосибирск
Разраб.	Степанова			

Копировал Муртазина

Формат А3

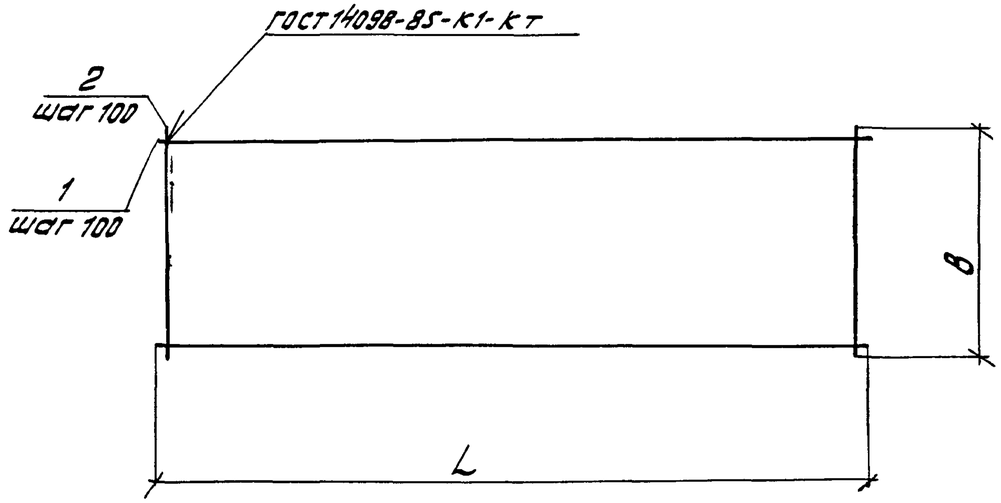

Обозначение	Марка	L	B	Масса, кг
1.100.1-7,6-2 00.00.17	С8	4250	1540	19.06
-01	С10	4300	1680	20,69
-02	С46	1400	1720	6.76
-03	С47	1700	1720	8.16
-04	С48	2800	280	2.29
-05	С7	2800	2420	19.12

Формат	Зона	Поз.	Обозначение	Наименование	Кол.	Приме-чание
				1.100.1-7,6-2 00.00.17		С8
				Детали		
Б4		1		ф5ВрI ГОСТ6727-80,* l=4250	16	0.60кг
Б4		2		ф5ВрI ГОСТ6727-80,* l=1540	43	0.22кг
				1.100.1-7,6-2 00.00.17-01		С10
				Детали		
Б4		1		ф5ВрI ГОСТ6727-80,* l=4300	17	0,61кг
Б4		2		ф5ВрI ГОСТ6727-80,* l=1680	43	0.24кг
				1.100.1-7,6-2 00.00.17-02		С46
				Детали		
Б4		1		ф5ВрI ГОСТ6727-80,* l=1400	17	0.20кг
Б4		2		ф5ВрI ГОСТ6727-80,* l=1720	14	0.24кг
				1.100.1-7,6-2 00.00.17-03		С47
				Детали		
Б4		1		ф5ВрI ГОСТ6727-80,* l=1700	17	0.24кг
Б4		2		ф5ВрI ГОСТ6727-80,* l=1720	17	0.24кг
				1.100.1-7,6-2 00.00.17-04		С48
				Детали		
Б4		1		ф5ВрI ГОСТ6727-80,* l=2800	3	0.39кг
Б4		2		ф5ВрI ГОСТ6727-80,* l=280	28	0.04кг
				1.100.1-7,6-2 00.00.17-06		С7
				Детали		
Б4		1		ф5ВрI ГОСТ6727-80,* l=2800	24	0.40кг
Б4		2		ф5ВрI ГОСТ6727-80,* l=2420	28	0.34кг

Инв.№ подл. | Подпись и дата | Взам. инв.№

Нач.АПМ	Печерин		12.89	1.100.1-7,6-2 00.00.17
Гл.конст.	Рубашкевич			Сетки С8, С10, С46... С48, С7
Рук.гр.	Стабредова			
Провер.	Булгакова			
Разраб.	Степанова			

Стадия	Лист	Листов
Р		1

СибЭНИИЭП г. Новосибирск

копировал Муртазина

Формат А3

Рис.1

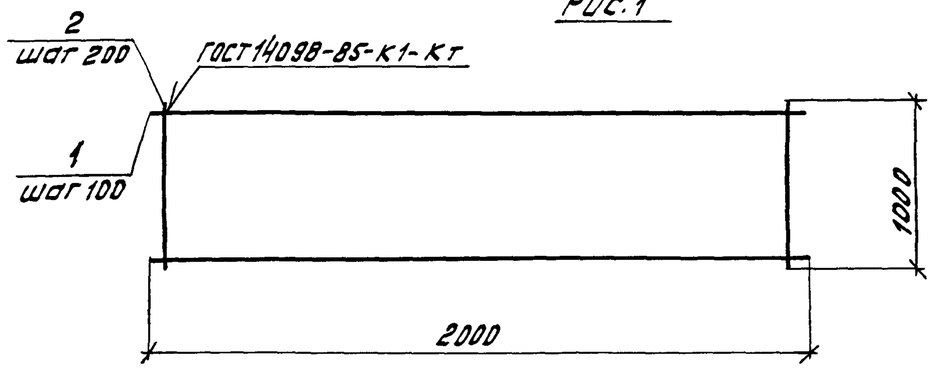

Рис.2

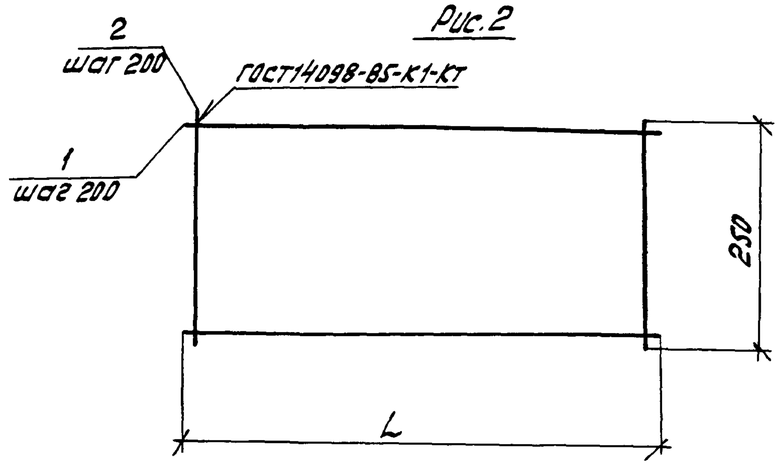

Формат	Зона	Поз.	Обозначение	Наименование	кол.	Приме-чание
				1.100.1-7,6-2 00.00.18		С4
				Детали		
БЧ		1		ФБрI ГОСТ6727-80*, l=2000	10	0.28 кг
БЧ		2		ФБрI ГОСТ6727-80*, l=1000	10	0.14 кг
				1.100.1-7,6-2 00.00.18-01		С41
				Детали		
БЧ		1		ф10 AIII ГОСТ5781-82*, l=2950	13	1.82 кг
БЧ		2		ФБрI ГОСТ6727-80*, l=2580	15	0.36 кг
				1.100.1-7,6-2 00.00.18-02		С43
				Детали		
БЧ		1		ф10 AIII ГОСТ5781-82*, l=5500	13	3.39 кг
БЧ		2		ФБрI ГОСТ6727-80*, с=2580	28	0.36 кг
				1.100.1-7,6-2 00.00.18-03		С42
				Детали		
БЧ		1		ф10 AIII ГОСТ5781-82* l=1450	13	0.89 кг
БЧ		2		ФБрI ГОСТ6727-80*, l=2580	8	0.36 кг

Обозначение	Марка	Рис	L	Масса, кг
1.100.1-7,6-2 00.00.18	С4	1	—	4.20
-01	С41	2	2950	29.06
-02	С43	2	5500	54.15
-03	С42	2	1450	14.45

Инв.№ подл. | Подпись и дата | Взам.инв.№

Нач.АПМ	Печерин		12.89	1.100.1-7,6-2 00.00.18
Гл.конс.	Радашкевич			Сетки С4, С41...С43
Рук.гр.	Стабреева			
Провер.	Булгакова			
Разраб.	Степанова			

Стадия	Лист	Листов
Р		1

Сибзниизп г. Новосибирск

копировал Муртазина

Формат А3

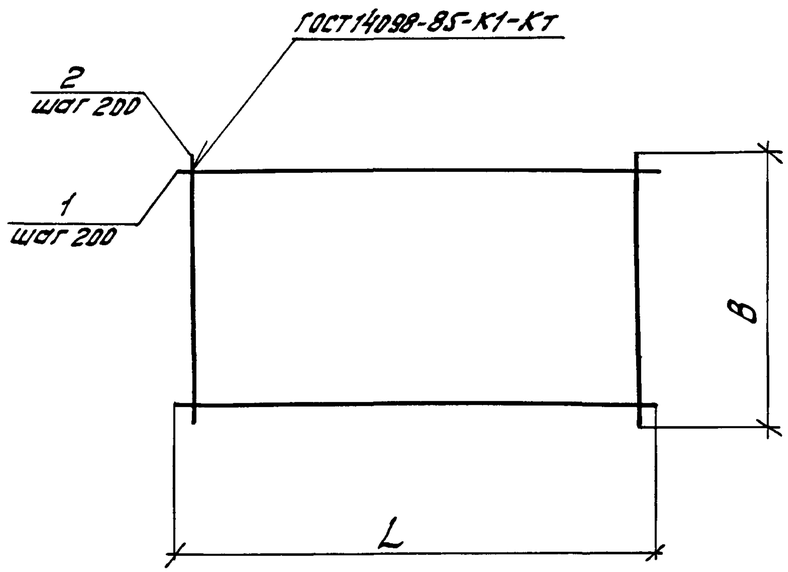

Обозначение	Марка	Размеры, мм L	Размеры, мм B	Масса, кг
1.100.1-7,6-2 00.00.19	С12	2850	2760	11.45
-01	С16	2750	1200	4.72
-02	С23	2950	2620	11,02
-03	С18	2950	1360	5.79
-04	С21	2750	1960	7.82
-05	С29	1650	1400	3.41

Формат	Зона	Поз.	Обозначение	Наименование	Кол.	Примечание
				1.100.1-7,6-2 00.00.19		С12
				Детали		
БЧ		1		ф5ВрI ГОСТ6727-80,* l=2850	14	0.40кг
БЧ		2		ф5ВрI ГОСТ6727-80,* l=2760	15	0.39кг
				1.100.1-7,6-2 00.00.19-01		С16
				Детали		
БЧ		1		ф5ВрI ГОСТ6727-80,* l=2750	6	0,39кг
БЧ		2		ф5ВрI ГОСТ6727-80,* l=1200	14	0.17кг
				1.100.1-7,6-2 00.00.19-02		С23
				Детали		
БЧ		1		ф5ВрI ГОСТ6727-80,* l=2950	13	0.42кг
БЧ		2		ф5ВрI ГОСТ6727-80,* l=2620	15	0,37кг
				1.100.1-7,6-2 00.00.19-03		С18
				Детали		
БЧ		1		ф5ВрI ГОСТ6727-80,* l=2950	7	0.42кг
БЧ		2		ф5ВрI ГОСТ6727-80,* l=1360	15	0.19кг
				1.100.1-7,6-2 00.00.19-04		С21
				Детали		
БЧ		1		ф5ВрI ГОСТ6727-80,* l=2750	10	0.39кг
БЧ		2		ф5ВрI ГОСТ6727-80,* l=1960	14	0.28кг
				1.100.1-7,6-2 00.00.19-05		С29
				Детали		
БЧ		1		ф5ВрI ГОСТ6727-80,* l=1650	7	0.23кг
БЧ		2		ф5ВрI ГОСТ6727-80,* l=1400	9	0.20кг

Инв.№ подл. | Подпись и дата | Взам. инв.№

Нач.АПМ	Печерин		12.89	1.100.1-7,6-2 00.00.19
Гл.конст.	Рабашкевич			Сетки С12, С16, С23, С18, С21, С29
Рук.гр.	Стабрева			
Провер.	Булгакова			
Разраб.	Степанова			

Стадия	Лист	Листов
Р		1

СибЗНИИЭП г. Новосибирск

Копировал Муртазина

Формат А3

Рис.1

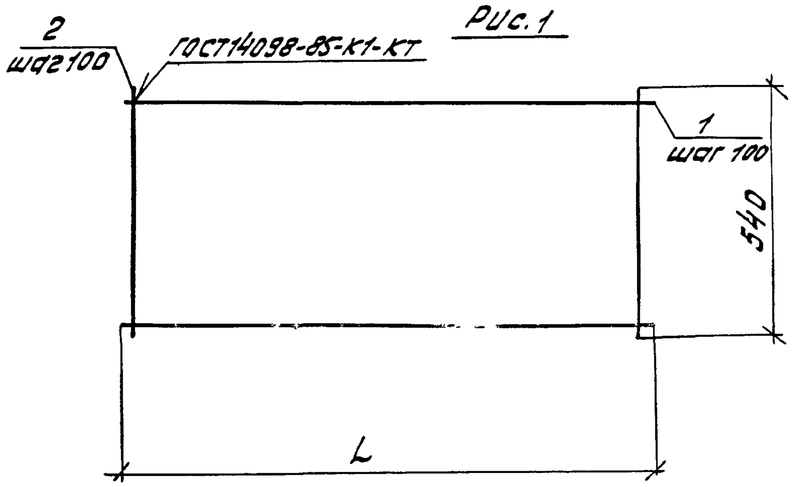

Схема сгиба

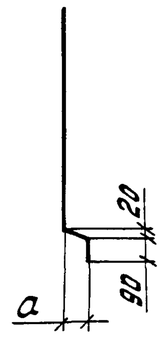

Рис.2

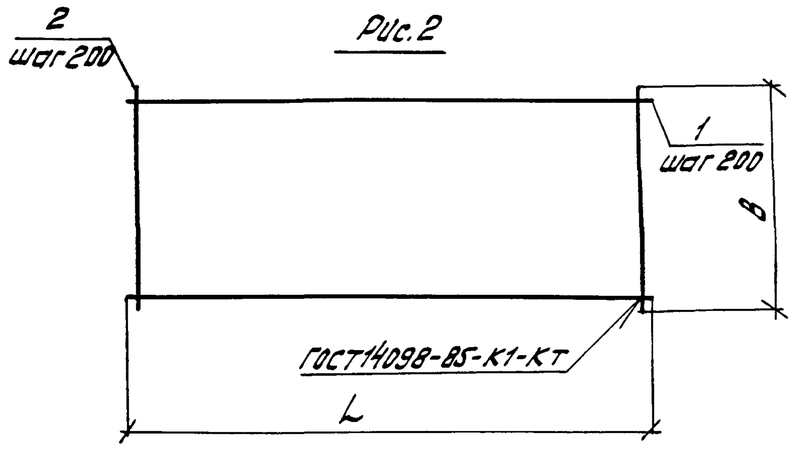

Обозначение	Марка	Рис.	Размеры, мм L	B	a	Масса, кг
1.100.1-7,6-2 00.00.20	С13	1	2750		80	2.90
-01	С20	1	1550		55	1.64
-02	С30	2	2650	1320	—	1.96
-03	С31	2	1650	1320	—	1.19
-04	С28	2	1450	1200	—	2.56
-05	С25	1	1050		80	1.15

Формат	Зона	Поз.	Обозначение	Наименование	Кол.	Примечание
				1.100.1-7,6-2 00.00.20		С13
				Детали		
Б4		1		ф4ВрI ГОСТ6727-80*, l=2750	6	0.25кг
Б4		2		ф4ВрI ГОСТ6727-80*, l=540	28	0.05кг
				1.100.1-7,6-2 00.00.20-01		С20
				Детали		
Б4		1		ф4ВрI ГОСТ6727-80*, l=1550	6	0.14кг
Б4		2		ф4ВрI ГОСТ6727-80*, l=540	16	0.05кг
				1.100.1-7,6-2 00.00.20-02		С30
				Детали		
Б4		1		ф3ВрI ГОСТ6727-80*, l=2650	7	0.14кг
Б4		2		ф3ВрI ГОСТ6727-80*, l=1320	14	0.07кг
				1.100.1-7,6-2 00.00.20-03		С31
				Детали		
Б4		1		ф3ВрI ГОСТ6727-80*, l=1650	7	0.08кг
Б4		2		ф3ВрI ГОСТ6727-80*, l=1320	9	0.07кг
				1.100.1-7,6-2 00.00.20-04		С28
				Детали		
Б4		1		ф5ВрI ГОСТ6727-80*, l=1450	6	0.20кг
Б4		2		ф5ВрI ГОСТ6727-80*, l=1200	8	0.17кг
				1.100.1-7,6-2 00.00.20-05		С25
				Детали		
Б4		1		ф4ВрI ГОСТ6727-80*, l=1050	6	0.10кг
Б4		2		ф4ВрI ГОСТ6727-80*, l=540	11	0.05кг

Инв.№подл. | Подпись и дата | Взам.инв.№

Нач.АПТ	Печерин		12.89	1.100.1-7,6-2 00.00.20
Гл.конс.	Рабошкевич			Сетки С13, С20, С30, С31, С28, С25
Рук.гр.	Стабредова			Стадия Р · Лист · Листов 1
Провер.	Булгакова			СибЗНИИЭП г. Новосибирск
Разраб.	Степанова			

Копировал Муртазина

Формат А3

Рис. 1

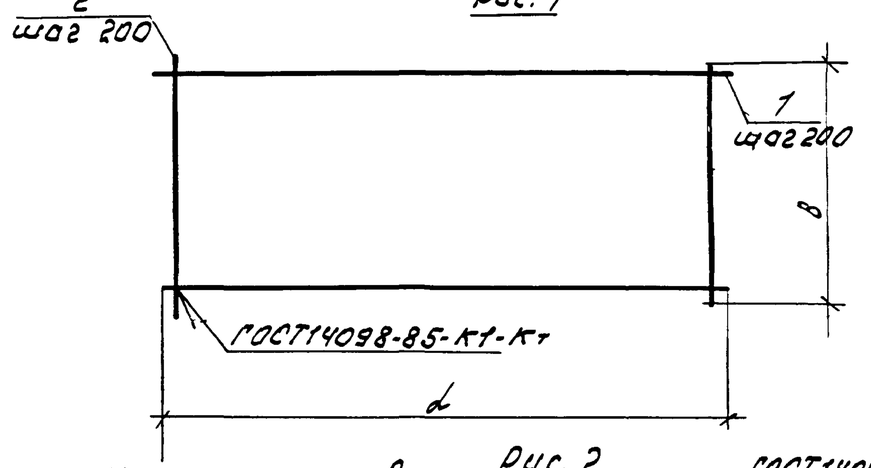

Чертеж - заготовка

Рис. 2

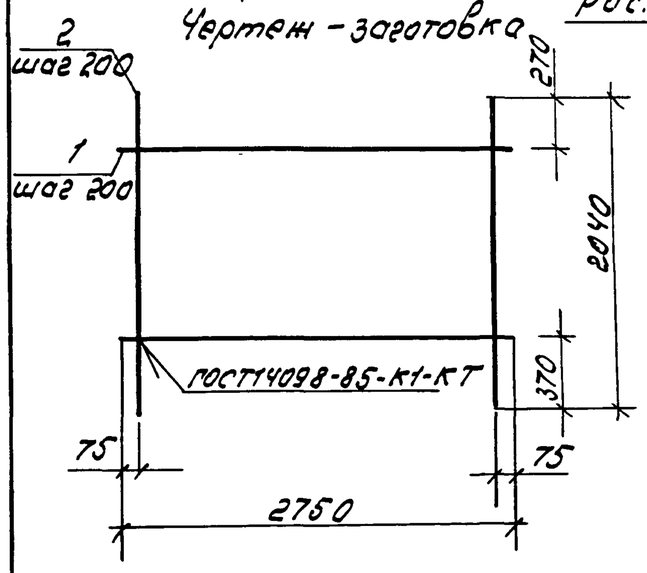

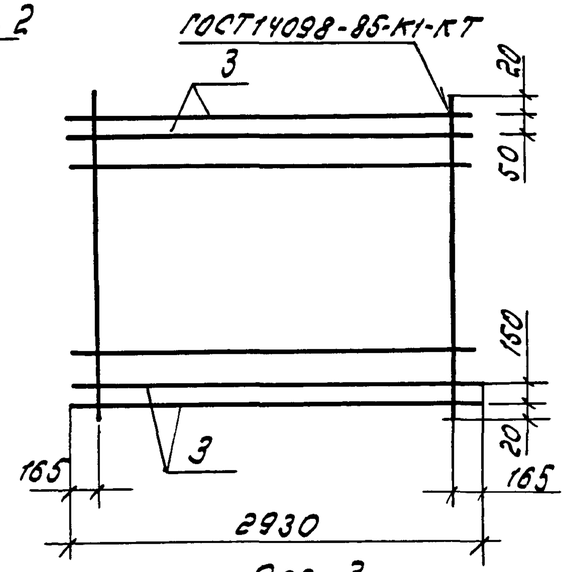

Поз. 3

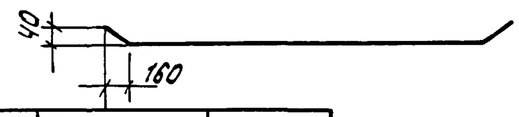

Обозначение	Марка	Рис	Размеры, мм L	Размеры, мм В	Масса, кг.
1.100.1-7.6-2 00.00.21	С14	1	2750	2920	14.89
-01	С17	1	2750	1200	6.04
-02	С24	1	2950	2720	14.80
-03	С19	1.	2950	1440	8.20
-04	С22	2	—	—	11.54

Формат	Зона	Поз.	Обозначение	Наименование	кол.	Примечание
				1.100.1-7.6-2 00.00.21		С14
				Детали		
Б4.		1		ф6А III ГОС5781-82*, ℓ=2750	15	0.61 кг
Б.4		2		ф5Вр I ГОСТ6727-80*, ℓ=2920	14	0.41 кг
				1.100.1-7.6-2 00.0021-01		С17
				Детали		
Б.4.		1		ф6А III ГОСТ5781-82*, ℓ=2750	6	0.61 кг
Б4		2		ф5Вр I ГОСТ6727-80*, ℓ=1200	14	0.17 кг
				1.100.1-7.6-2 00.0021-02		С24
				Детали		
Б.4.		1		ф6А III ГОСТ5781-82*, ℓ=2950	14	0.65 кг
Б.4.		2		ф5Вр I ГОСТ6727-80*, ℓ=2720	15	0.38 кг
				1.100.1-7.6-2 00.0021-03		С19
				Детали		
Б.4.		1		ф6А III ГОСТ5781-82*, ℓ=2950	8	0.65 кг
Б.4		2		ф5Вр I ГОСТ6727-80*, ℓ=1440	15	0.20 кг
				1.100.1-7.6-2 00.00.21-04		С22
				Детали		
Б.4.		1		ф6А III ГОСТ5781-82*, ℓ=2750	8	0.61 кг
Б.4.		2		ф5Вр I ГОСТ6727-80*, ℓ=2040	14	0.29 кг
		3		ф6А III ГОСТ5781-82* ℓ=2940	4	0.65 кг

Инв. № подл. | Подпись и дата | Взам. инв. №

Нач. АПК.	Тачерин		12.89
Гл. конс.	Родошкевич		
Рук. гр.	Стабредова		
Провер.	Булгакова		
Разраб.	Степанова		

1.100.1-7.6-2 00.00.21

Сетка С14, С17, С2, С19, С22

Стадия	Лист	Листов
Р		1

СибЗНИИЭП г. Новосибирск

Копир. Мор

Формат А3

Рис.1

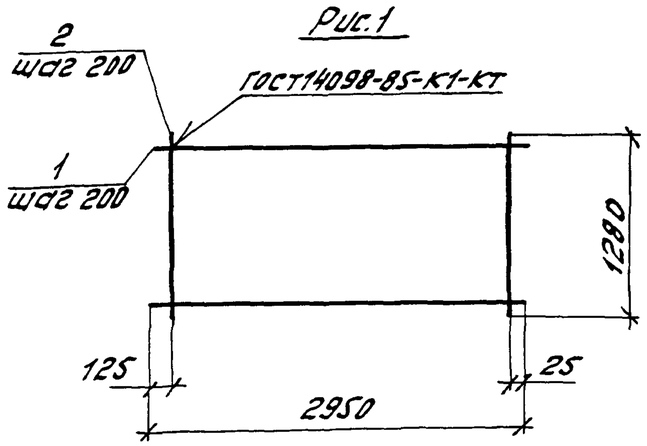

Рис.2

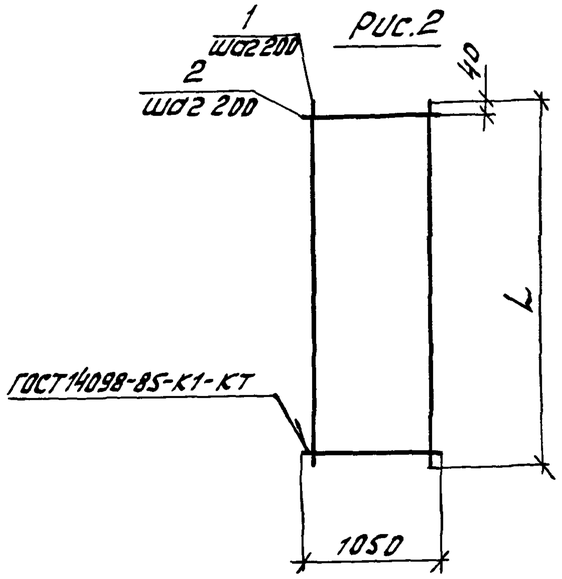

Формат	Зона	Поз.	Обозначение	Наименование	кол.	Примечание
				1.100.1-7,6-2 00.00.22		С26
				Детали		
БЧ		1		ф5ВрI ГОСТ6727-80,* l=2950	7	0.42кг
БЧ		2		ф5ВрI ГОСТ6727-80,* l=1280	15	0.18кг
				1.100.1-7,6-2 00.00.22-01		С27
				Детали		
БЧ		1		ф6АIII ГОСТ5781-82,* l=2950	7	0,65кг
БЧ		2		ф6АIII ГОСТ 5781-82,* l=1280	15	0.28кг
				1.100.1.7,6-2 00.00.22-02		С50
				Детали		
БЧ		1		ф5ВрI ГОСТ6727-80,* l=3300	6	0.46кг
БЧ		2		ф5ВрI ГОСТ6727-80,* l=1050	17	0.15кг
				1.100.1-7,6-2 00.00.22-03		С51
				Детали		
БЧ		1		ф6АIII ГОСТ5781-82,* l=3220	6	0.71кг
БЧ		2		ф6АIII ГОСТ5781-82,* l=1050	16	0,23кг

Обозначение	Марка	Рис.	L	Масса, кг
1.100.1-7,6-2 00.00.22	С26	1	—	5,64
-01	С27	1	—	8.75
-02	С50	2	3300	5.31
-03	С51	2	3220	7,94

Инв.№подл. | Подпись и дата | Взам.инв.№

Нач.АПМ	Печерин		12.89	1.100.1-7,6-2 00.00.22
Гл.конс.	Рабошкевич			Сетки С26, С27, С50, С51
Рук.гр.	Ставреева			
Провер.	Булгакова			
Разраб.	Степанова			

Стадия	Лист	Листов
Р		1

СибЭНИИЭП г. Новосибирск

копировал Муртазина

Формат А3

Рис.1

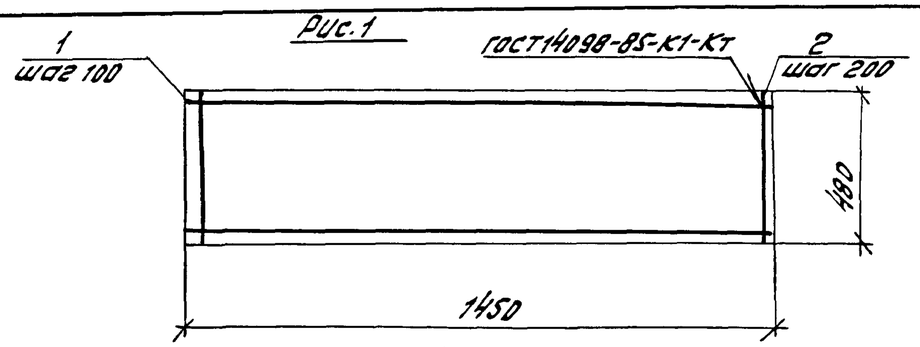

Рис.2

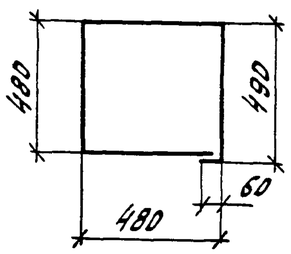

Развертка

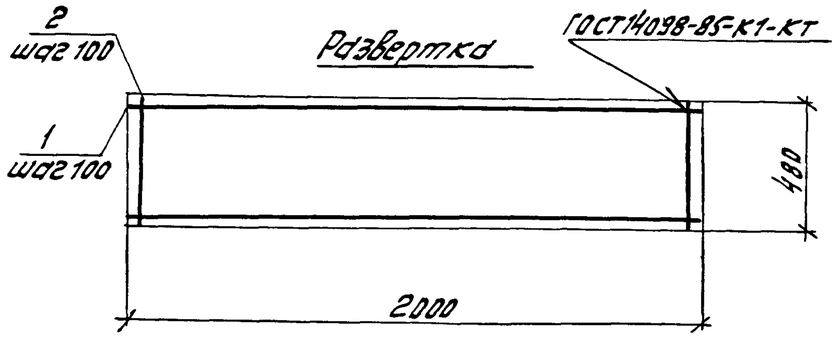

Рис.3

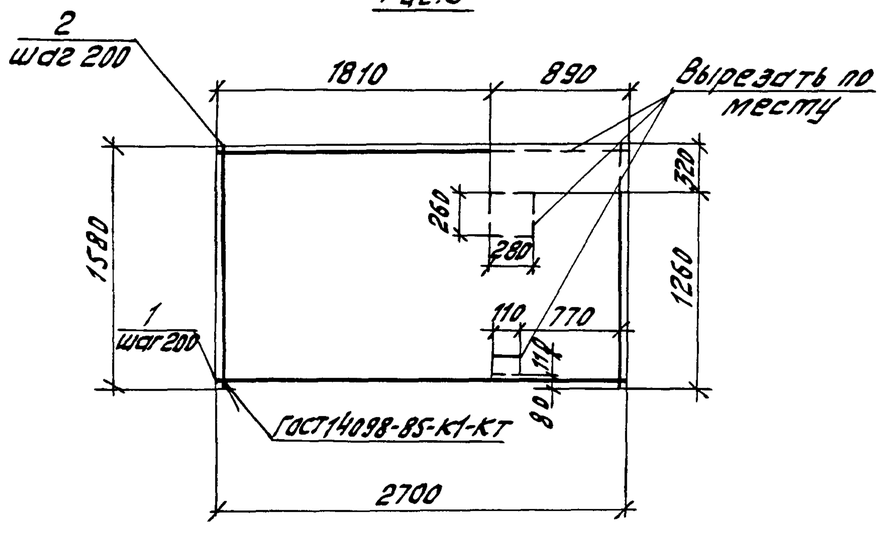

Формат	Зона	Поз.	Обозначение	Наименование	Кол.	Примечание
				1.100.1-7,6-2 00.00.23		С-49
				Детали		
Б4		1		Ф12А$\overline{III}$ ГОСТ5781-82* ℓ=1450	5	1.29кг
Б4		2		Ф6АI ГОСТ5781-82* ℓ=480	8	0.11кг
				1.100.1-7,6-2 00.00.23-01		С44
				Детали		
Б4		1		Ф6А$\overline{III}$ ГОСТ5781-82* ℓ=2000	5	0.44кг
Б4		2		Ф6А$\overline{III}$ ГОСТ5781-82* ℓ=480	20	0.11кг
				1.100.1-7,6-2 00.00.23-02		С45
				Детали		
Б4		1		Ф5ВрI ГОСТ6727-80* ℓ=2700	8	0.38кг
Б4		2		Ф3ВрI ГОСТ6727-80* ℓ=1580	14	0.08кг

Обозначение	Марка	Рис.	Масса, кг
1.100.1-7,6-2 00.00 23	С49	1	7.33
-01	С44	2	4.40
-02	С45	3	4.16

Взам. инв.№ | Подпись и дата | Инв.№ подл.

Нач.АПМ	Печерин		12.89	1.100.1-7,6-2 00.00.23
Гл.конс.	Рабушкевич			Сетка С49, С44, С45
Рук.гр.	Стабредова			Стадия: Р; Лист: ; Листов: 1
Провер.	Булгакова			Субзниизп г. Новосибирск
Разраб.	Степанова			

Копировал Муртазина

Формат А3

Рис.1

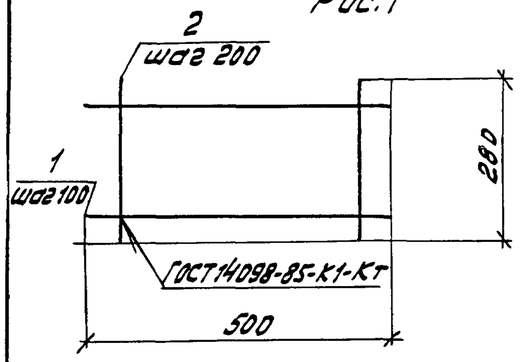

Схема сгиба

Рис. 2

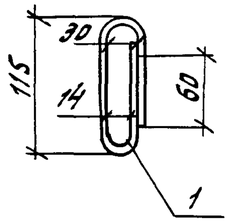

Обозначение	Марка	Рис.	Масса ед. кг.
1.100.1-7,6-2 00.00.24	С15	1	0.12
-01	КР33	2	0.32

Формат	Зона	Поз.	Обозначение	Наименование	Кол.	Примечание
				1.100.1-7,6-2 00.00.24		С15
				Детали		
БЧ		1		ф3ВрI ГОСТ6727-80*, ℓ=500	3	0.026кг
БЧ		2		ф3ВрI ГОСТ6727-80*, ℓ=280	3	0.014кг
				1.100.1-7,6-2 00.00.24-01		КР33
				Детали		
БЧ		1		ф12АI ГОСТ5781-80* ℓ=360	1	0.32кг

Инв. № подл. | Подпись и дата | Взам. инв. №

Нач.АПМ	Печерин		12.89	1.100.1.7.6-2 00.00.24
Гл.конст.	Рабошкевич			Фиксатор С15 кольцо КР33
Рук.гр.	Стабредова			Стадия: Р; Лист: ; Листов: 1
Провер.	Булгакова			СибЗНИИЭП г. Новосибирск
Разраб.	Степанова			

Формат А4

Поз. 4

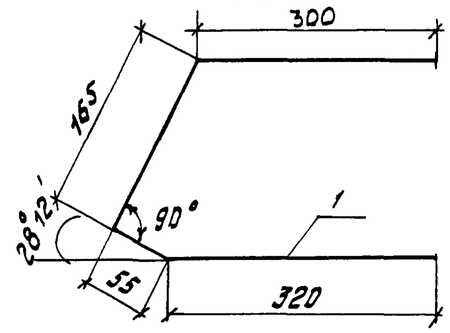

Поз. 5

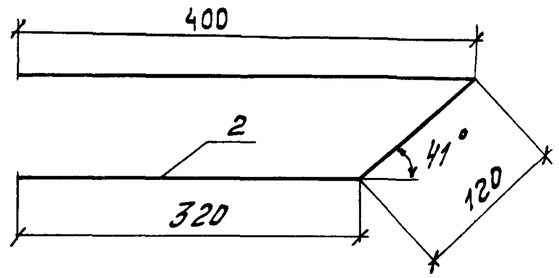

Формат	Зона	Поз.	Обозначение	Наименование	Кол.	Примечание
				1.100.1-7,6-2 00.00.25		поз.4
				Детали		
БЧ		1		ф10АI ГОСТ5781-82*, ℓ=840	1	0,52 кг
				1.100.1-7,6-2 00.00.25-01		поз.5
				Детали		
БЧ		2		ф10АI ГОСТ5781-82* ℓ=840	1	0.52кг

Инв. № подл. | Подпись и дата | Взам. инв. №

Нач.АПМ	Печерин		12.89	1.100.1-7,6-2 00.00.25
Гл.конс.	Рабошкевич			Поз. 4, поз. 5
Рук.гр.	Стабредова			Стадия: Р; Лист: ; Листов: 1
Провер.	Булгакова			СибЗНИИЭП г. Новосибирск
Разраб.	Степанова			

копиров. Муртазина

Формат А4

Обозначение	Наименование	Кол. на исполн. 01	02	Примечание
1.100.1-7.6-2 00.00.26СБ	Документация			
	Сборочный чертеж	×	×	
	Детали			
	ГОСТ 19903-74*			
	-4х60, L=80	1	1	0.15кг
	-6х60, L=120		1	0.34кг
	ГОСТ 5781-82*			
	А-II-10, ℓ=90	2		0.06кг
	А-II-10, ℓ=150	2	2	0.09кг
	А-II-10, ℓ=200	2	2	0.12кг
Формат		А4	А4	
Зона				
Поз.		1	1	2
		2	2	2

1.100.1-7.6-2 00.00.26			Стадия	Лист	Листов
			Р		1
Изделие закладное М1; М9; М3			Субзниизп г. Новосибирск	
Нач.АПМ	Печерин	12.89		
Гл.конст.	Радашкевич			
Рук.гр.	Стабредова			
Провер.	Булгакова			
Разраб.	Кнауб			

Инв.№ подл. | Подпись и дата | Взам.инв.№

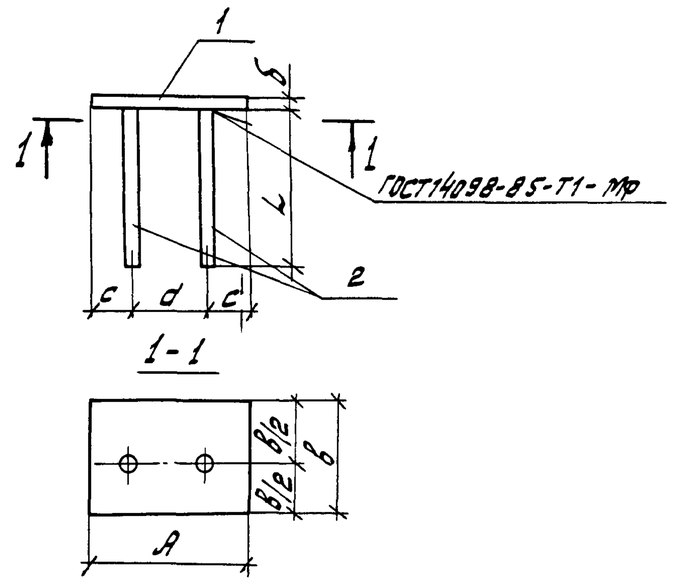

Обозначение	Марка	Размеры, мм A	B	L	δ	c	d	Масса, кг
1.100.1-7.6-2 00.00.26	М1	80	60	90	4	20	40	0,27
-01	М9	80	60	150	4	20	40	0,33
-02	М3	120	60	200	6	25	70	0,58

Инв.№ подл. | Подпись и дата | Взам. инв.№

1.100.1-76-2 00.00.26 СБ				
Нач.АПМ	Печерин		12.89	
Гл.конст.	Радашкевич			
Рук.гр.	Стабредова			
Провер.	Булгакова			
Разраб.	Кнауб			

Изделие закладное М1; М9; М3

Стадия	Лист	Листов
Р		1

Субзниизп г. Новосибирск

Копировал Муртазина Формат А4

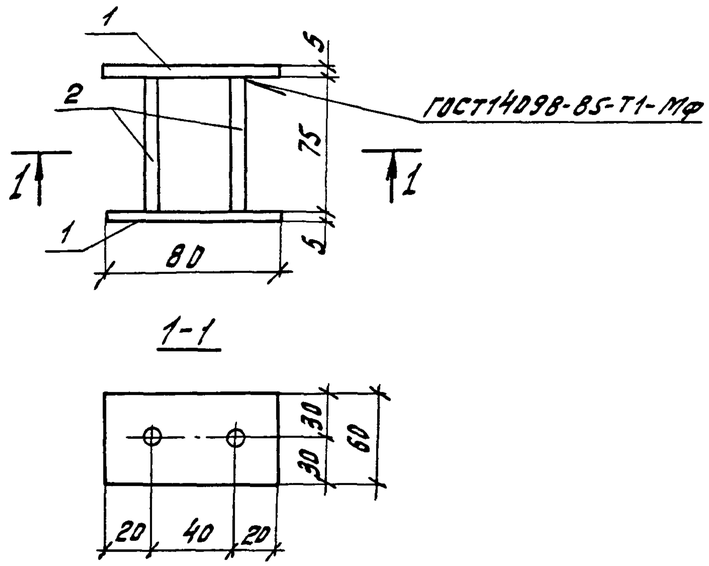

Формат	Зона	Поз.	Обозначение	Наименование	Кол.	Примечание
				Детали		
				ГОСТ19903-74*		
Б4		1		-4х60; L=80	2	0.15кг
				ГОСТ5781-82*		
Б4		2		А-II-10, l=75	2	0.05кг

Масса изделия- 0.40кг

Нач.АПМ	Печерин		12.89	1.100.1-7,6-2 00.00.27	
Гл.конст.	Радашкевич			Изделие закладное М2	Стадия: Р; Лист: ; Листов: 1
Рук.гр.	Стабредова				Сибзниизп г. Новосибирск
Провер.	Булгакова				
Разраб.	Кнауб				

Инв.№ подл. | Подпись и дата | Взам.инв.№

Формат А4

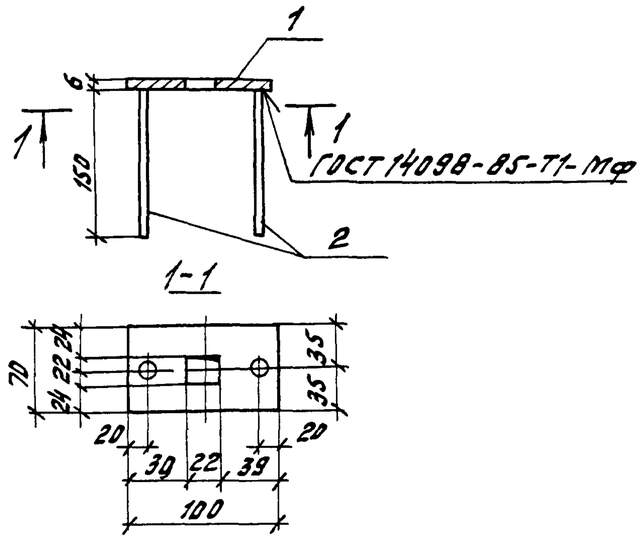

Формат	Зона	Поз.	Обозначение	Наименование	Кол.	Примечание
				Детали		
				ГОСТ19903-74*		
Б4		1		-6х70; L=100	1	0.33кг
				ГОСТ5781-82*		
Б4		2		А-II-10, L=150	2	0,09

Масса изделия- 0,51 кг

Нач.АПМ	Печерин		12.89	1.100.1-7,6-2 00.00.28	
Гл.конс.	Радашкевич			Изделие закладное М4	Стадия: Р; Лист: ; Листов: 1
Рук.гр.	Стабредова				Сибзниизп г. Новосибирск
Провер.	Булгакова				
Разраб.	Кнауб				

Инв.№ подл. | Подпись и дата | Взам.инв.№

Копировал: Муртазина Формат А4

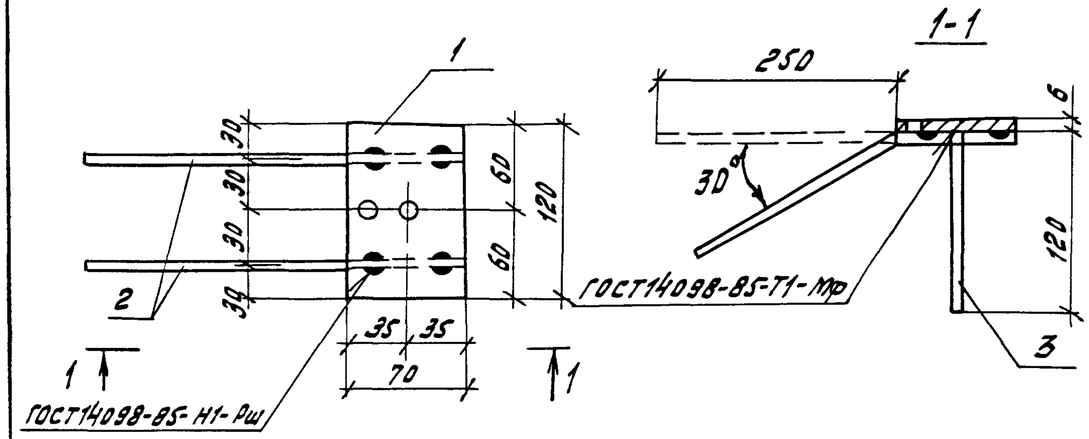

Формат	Зона	Поз.	Обозначение	Наименование	Кол.	Примечание
				Детали:		
				ГОСТ 19903-74*		
БЧ		1		-6×70; L = 120	1	0.40
				ГОСТ5781-82*, А-II-10		
БЧ		2		L = 310	2	0.19
БЧ		3		L = 120	1	0.07

Масса изделия – 0.85 кг

Инв. № подл. | Подпись и дата | Взам. инв. №

Нач. АПМ	Печерин		12.89	1.100.1-7,6-2	00.00.29	
Гл. конст.	Радашкевич			Изделие закладное М5	Стадия: Р	Лист:	Листов: 1
Рук. гр.	Стабрева				Сибгиисэп г. Новосибирск	
Провер.	Булгакова					
Разраб.	Кнауб					

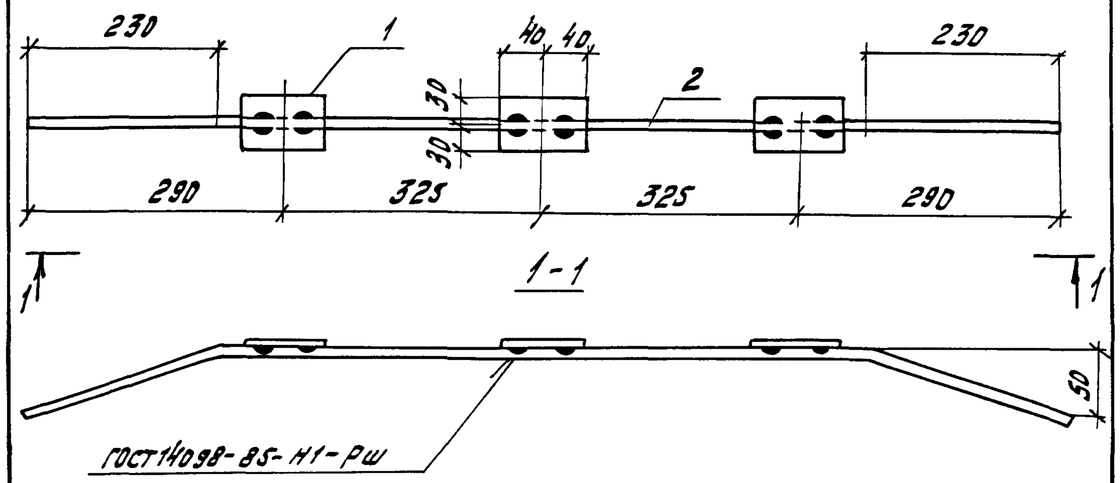

Формат	Зона	Поз.	Обозначение	Наименование	Кол.	Примечание
				Детали		
				ГОСТ 19903-74*		
БЧ		1		-6×60; L = 80	3	0.23
				ГОСТ5781-82*		
БЧ		2		В-II-10; L = 1230	1	0.76

Масса изделия – 1,45 кг

Инв. № подл. | Подпись и дата | Взам. инв. №

Нач. АПМ	Печерин		12.89	1.100.1-7,6-2	00.00.30	
Гл. конст.	Радашкевич			Изделие закладное М6	Стадия: Р	Лист:	Листов: 1
Рук. гр.	Стабрева				Сибгиисэп г. Новосибирск	
Провер.	Булгакова					
Разраб.	Кнауб					

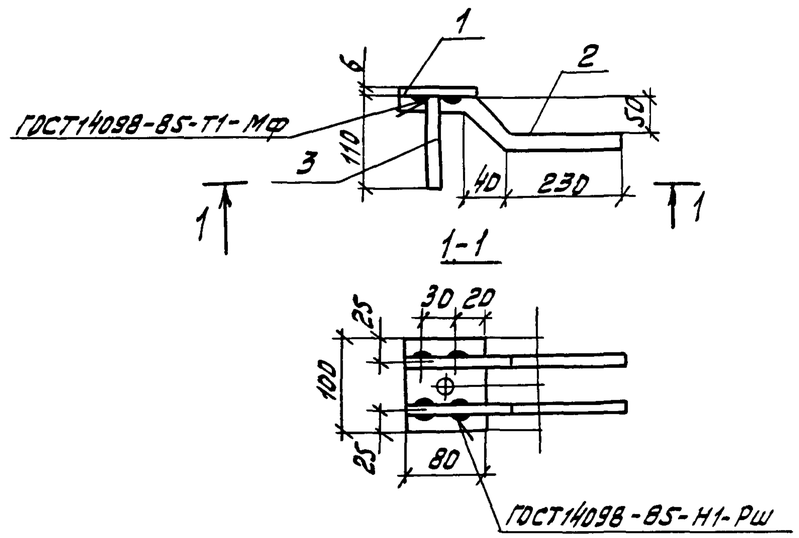

Формат	Зона	Поз.	Обозначение	Наименование	Кол.	Примечание
				Детали		
				ГОСТ 19903-74*		
БЧ		1		-6×80, L=100	1	0.38 кг
				ГОСТ 5781-82*		
БЧ		2		А-II-10, L=360	2	0.22 кг
БЧ		3		А-II-10, L=110	1	0.07 кг

Масса изделия - 0,89 кг

Инв.№ подл. | Подпись и дата | Взам.инв.№

Нач.АПМ	Печерин		12.89	1.100.1-7,6-2 00.00.31		
Гл.конст.	Радашкевич			Изделие закладное М7	Стадия	Лист	Листов
Рук.гр.	Стадредова				Р		1
Провер.	Булгакова				Сибэнниэп г. Новосибирск	
Разраб.	Кнауб					

Формат А4

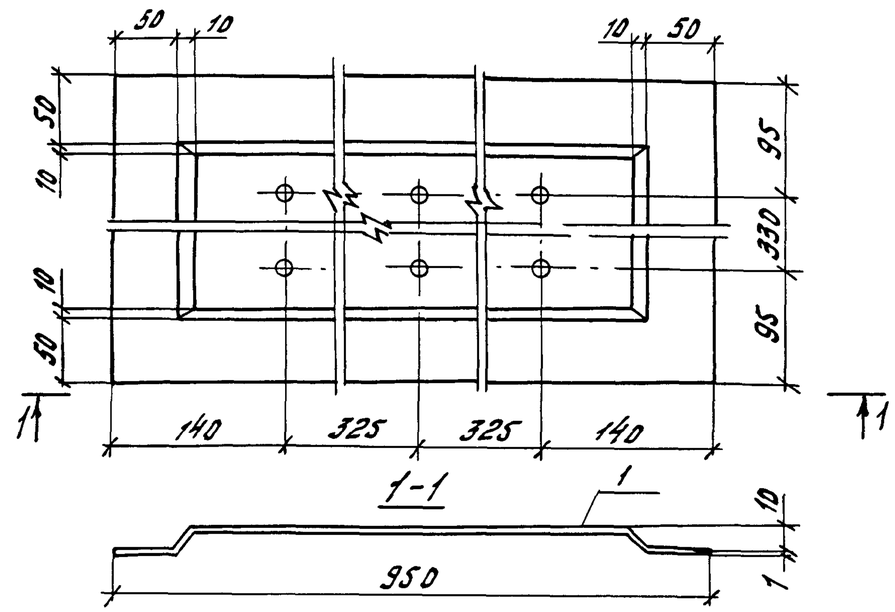

Формат	Зона	Поз.	Обозначение	Наименование	Кол.	Примечание
				Детали		
				ГОСТ 19904-74*		
БЧ		1		-1×520; L=950	1	3.85

Масса изделия - 3,85 кг.

Инв.№ подл. | Подпись и дата | Взам.инв.№

Нач.АПМ	Печерин		12.89	1.100.1.-7.6-2 00.00.32		
Гл.конст.	Радашкевич			Изделие закладное М8	Стадия	Лист	Листов
Рук.гр	Стадредова				Р		1
Провер.	Булгакова				Сибэнниэп г. Новосибирск	
Разраб.	Кнауб					

копировал Муртазина

Формат А4

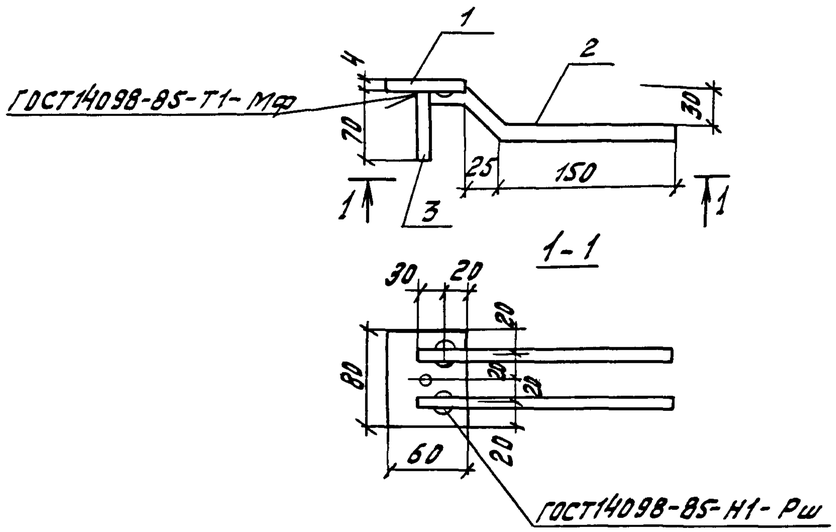

Формат	Зона	Поз.	Обозначение	Наименование	кол.	Примечание
				Детали		
				ГОСТ 19903-74*		
Б4		1		-4х60, L=80	1	0,15 кг
				ГОСТ5781-82*		
Б4		2		А-II-10, L=240	2	0,15 кг
Б4		3		А-II-10, L=70	1	0,04 кг

Масса изделия - 0,49 кг

Инв.№ подл. | Подпись и дата | Взам.инв.№

Нач.АПМ	Печерин		12.89	1.100.1-7,6-2	00.00.33
Гл.конст.	Рабашкевич			Изделие закладное М10	Стадия: Р; Лист: ; Листов: 1
Рук.гр.	Стабредова				Сибзниизп г. Новосибирск
Провер.	Булгакова				
Разраб.	Кнауб				

Формат А4

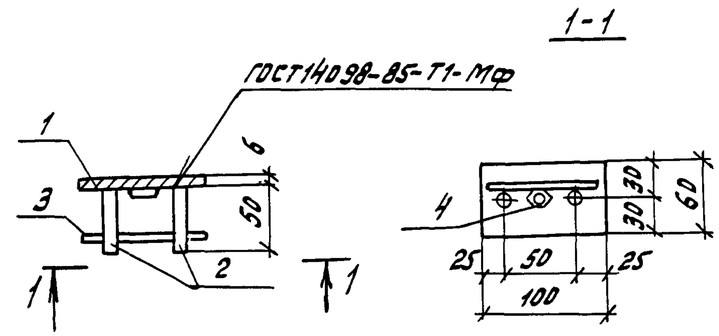

Формат	Зона	Поз.	Обозначение	Наименование	кол.	Примечание
				Детали		
				ГОСТ19903-74*		
Б4		1		-6х60 L=100	1	0.28 кг
				ГОСТ5781-82* А-II-10		
Б4		2		L=50	2	0.03 кг
Б4		3		L=80	1	0.05 кг
				ГОСТ5915-81		
Б4		4		Гайка 2М16	1	0.035 кг

Масса изделия - 0.43 кг

Инв.№ подл. | Подпись и дата | Взам.инв.№

Нач.АПМ	Печерин		12.89	1.100.1-7,6-2	00.00.34
Гл.конст.	Рабашкевич			Изделие закладное М11	Стадия: Р; Лист: ; Листов: 1
Рук.гр.	Стабредова				Сибзниизп г. Новосибирск
Провер	Булгакова				
Разраб.	Кнауб				

копировал Муртазина

Формат А4

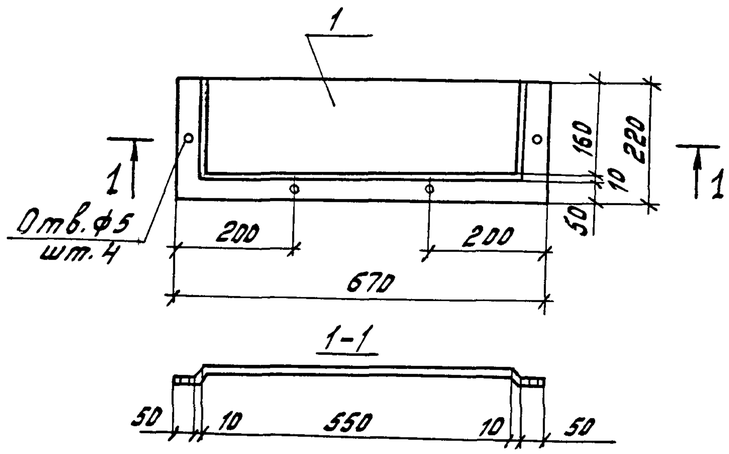

Формат	Зона	Поз.	Обозначение	Наименование	Кол.	Примечание
				Детали		
				ГОСТ 19904-74*		
БЧ		1		-1х680, L = 220	1	1,17 кг

Масса изделия - 1.17 кг

Нач.АПМ	Печерин		12.89	1.100.1-7,6-2 00.00.35		
Гл.конст.	Радашкевич			Изделие закладное М12	Стадия	Лист	Листов
Рук.гр.	Стабредова				Р		1
Провер.	Булгакова				СибЗНИИЭП г. Новосибирск	
Разраб.	Кнауб					

Формат А4

Инв.№ подл. | Подпись и дата | Взам.инв.№

Стадия	Лист	Листов

СибЗНИИЭП г. Новосибирск

Формат А4

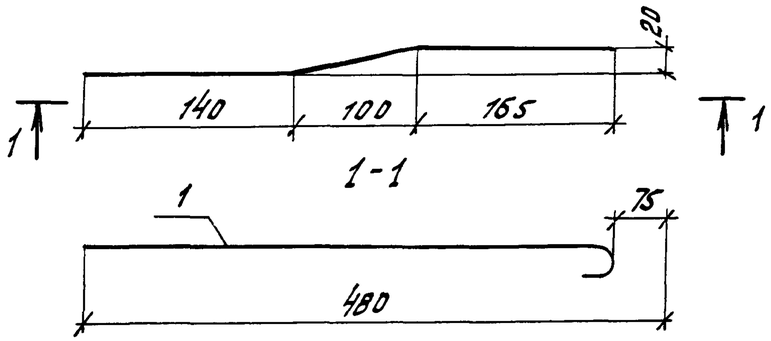

Формат	Зона	Поз.	Обозначение	Наименование	Кол.	Примечание
				Детали		
				ГОСТ 5781-82*		
				А-I-12; L=480	1	0,43 кг

Нач. АПМ	Печерин		12.89	1.100.1-7,6-2 00.00.36	
Гл. конст.	Рабашкевич			Анкер А-1	Стадия: Р; Лист: ; Листов: 1
Рук. гр.	Стаброедова				Сибзниизп г. Новосибирск
Провер.	Булгакова				
Разраб.	Кнауб				

Инв. № подл. | Подпись и дата | Взам. инв. №

Формат А4

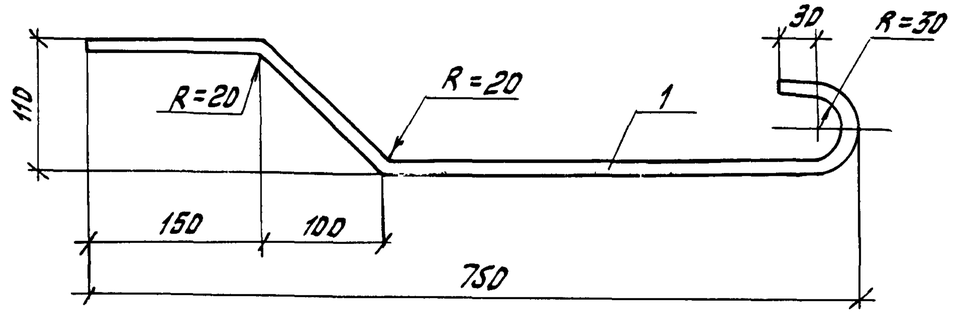

Формат	Зона	Поз.	Обозначение	Наименование	Кол.	Примечание
				Детали		
				ГОСТ 5781-82*		
		1		А-I-12, L=960	1	0,85 кг

Нач. АПМ	Печерин		12.89	1.100.1-7,6-2 00.00.37	
Гл. конст.	Рабашкевич			Анкер АВ-1	Стадия: Р; Лист: ; Листов: 1
Рук. гр.	Стаброедова				Сибзниизп г. Новосибирск
Провер.	Бцйгакова				
Разраб.	Кнауб				

Инв. № подл. | Подпись и дата | Взам. инв. №

копир. Муртазина

Формат А4

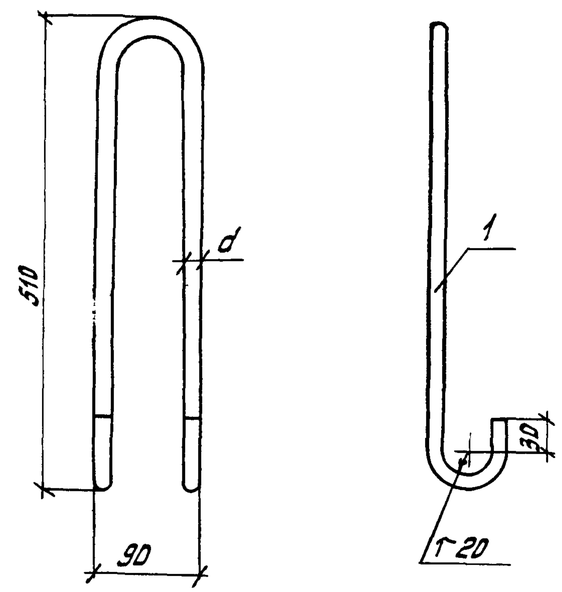

Обозначение	Марка	d, мм	Масса, кг
1.100.1-7,6-2 00.00.38	П1	14	1,59
-01	П5	12	1,16
-02	П8	10	0,81
-03	П10	14	1,59

				1.100.1-7,6-2	00.00.38 СБ	
Нач.АПМ	Печерин		12.89	Петля П1, П5, П8, П10	Стадия	Лист	Листов
Гл.конст.	Радашкевич				Р		1
Рук.гр.	Стабредова				СибЗНИИЭП г. Новосибирск		
Провер.	Булгакова						
Разраб.	Степанова						

Инв.№ подл. | Подпись и дата | Взам.инв.№

копировал Муртазина

Формат А4

Обозначение	Наименование	Кол. на исполн. 01	02	03							Примечание
	Документация										
1.100.1-7,6-2 00.00.38 СБ	Сборочный чертеж										
	Детали										
	ГОСТ 5781-82*										
	Ас-II-14, L=1320	1									1,59 кг
	А-I-12, L=1310		1								1,16 кг
	А-I-10, L=1310			1							0,81 кг
	А-I-14, L=1310			1							1,59 кг
Формат		А4	Б4	Б4	Б4	Б4					
Зона											
Поз.			1	1	1	1					

Инв.№ подл. | Подпись и дата | Взам.инв.№

				1.100.1-7,6-2	00.00.38 СБ	
Нач.АПМ	Печерин		12.89	Петля П1, П5, П8, П10	Стадия	Лист	Листов
Гл.конст.	Радашкевич				Р		1
Рук.гр.	Стабредова				СибЗНИИЭП г. Новосибирск		
Провер.	Булгакова						
Разраб.	Кнауб						

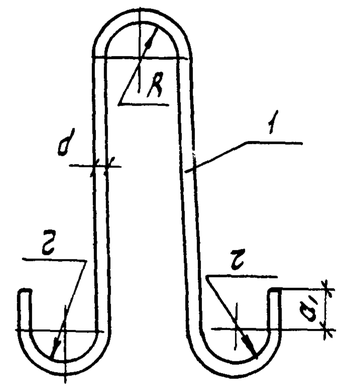

Обозначение	Марка	Размеры, мм					Масса, кг.
		d	R	r	a_1	H	
1.100.1-7,6-2 00.00.39	П2	16	30	30	50	560	2.29
-01	П3	14	30	30	50	530	1.59
-02	П4	12	30	20	30	460	0.97
-03	П6	10	30	20	30	380	0.59
-04	П7	8	30	20	30	370	0.39
-05	П9	10	30	20	30	380	0.59
-06	П11	6	30	20	30	260	0.16
-07	П12	8	30	20	30	440	0.42
-08	П13	12	30	20	30	460	0.97

Обозначение	Наименование	Кол. на исполн. 01	02	03	04	05	06	07	08	Примечание
	Документация:									
1.100.1-7,6-2 00.00.39 СБ	Сборочный чертеж	×	×	×	×	×	×	×	×	
	Детали:									
	ГОСТ 5781-82*									
-01	Ас-II-16; L = 1450	1								2.29
-02	Ас-II-14; L = 1320		1							1.59
-03	Ас-II-12; L = 1100			1						0.97
-04	А-I-10; L = 950				1					0.59
-05	А-I-8; L = 990					1				0.39
-06	Ас-II-10; L = 950					1				0.59
-07	А-I-6; L = 715						1			0.16
-08	А-I-8; L = 1070							1		0.42
-08	А-I-12; L = 1100								1	0.97

Формат	Зона	Поз.	Кол.
А4			
Б.4			1
Б.4			1
Б.4			1
Б.4			1
Б.4			1
Б.4			1
Б.4			1
Б.4			1
Б.4			1

Инв. № подл. | Подпись и дата | Взам. инв. №

1.100.1-7,6-2 00.00.39

Нач. АПМ	Печерин		12.89	
Гл. конст.	Радашкевич			
Рук. гр.	Стабрева			
Провер.	Булгакова			
Разраб.	Кнауб			

Петля П2...П9 П11...П13

Стадия	Лист	Листов
Р		1

СибЗНИИЭП г. Новосибирск

Инв. № подл. | Подпись и дата | Взам. инв. №

1.100.1-7,6-2 00.00.39 СБ

Нач. АПМ	Печерин		12.89
Гл. конст.	Радашкевич		
Рук. гр.	Стабрева		
Провер.	Булгакова		
Разраб.	Кнауб		

Петля П2... П9, П11... П13

Стадия	Лист	Листов
Р		1

СибЗНИИЭП г. Новосибирск

Копировал Муртазина

Формат А3

Обозначение	Наименование	Кол. на исполн. 01	02	Примечание
	Документация			
1.100.1-7,6-2 00.00.40 СБ	Сборочный чертеж			
	Детали			
	ГОСТ 5781-82*			
	Ас-II-10, L=1250	1		0,76 кг
	А-I-8, L=830		1	0,33 кг

Инв.№ подл.	Подпись и дата	Взам.инв.№

Формат	Зона	Поз.
А4		
Б4		1
Б4		1

Нач.АПМ	Печерин		12.89	1.100.1-7,6 00.00.40	Стадия / Лист / Листов: Р / / 1
Гл.конс.	Рабашкевич			Петля П14, П15	Сибэниизп г. Новосибирск
Рук.гр.	Стабредова				
Провер.	Булгакова				
Разраб.	Кнауб				

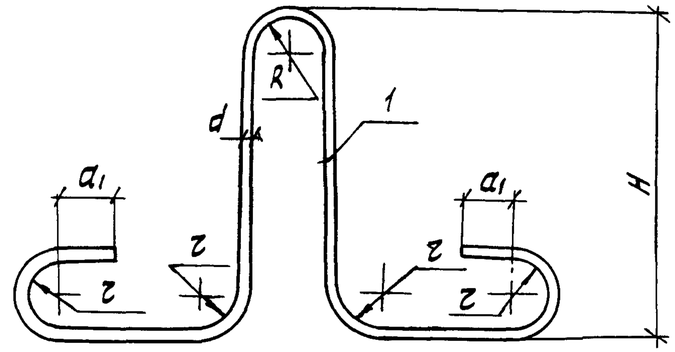

Обозначение	Марка	Размеры, мм d	R	r	a_1	H	Масса, кг
1.100.1-7,6-2 00.00.40	П14	10	30	20	30	240	0,76
-01	П15	8	30	20	30	160	0,33

Инв.№ подл.	Подпись и дата	Взам.инв.№

Нач.АПМ	Печерин		12.89	1.100.1-7,6-2	00.00.40 СБ
Гл.конст.	Рабашкевич			Петля П14 П15	Стадия / Лист / Листов: Р / / 1
Рук.гр.	Стабредова				Сибэниизп г. Новосибирск
Провер.	Булгакова				
Разраб.	Кнауб				

Копировал Муртазина

Формат А4

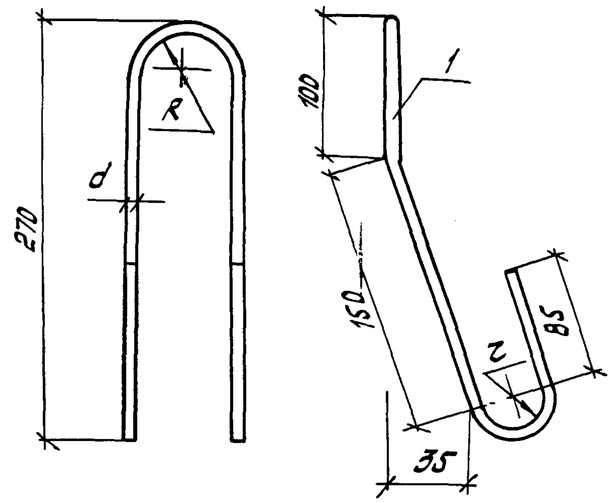

Обозначение		Марка	Размеры, мм d	R	r	Масса, кг
1.100.1-7,6-2	00.00.41	П16	10	30	20	0,52
	-01	П17	14	30	30	1,21

Нач.АПМ	Печерин		12.89	1.100.1-7,6-2	00.00.41 СБ
Гл.конст.	Рабашкевич			Петля П16 П17	Стадия Р / Лист / Листов 1
Рук.гр.	Стабредова				СибЗНИИЭП г. Новосибирск
Провер.	Булгакова				
Разраб	Кнауб				

Инв.№ подл. | Подпись и дата | Взам.инв.№

копировал Муртазина

Формат А4

Инв.№ подл.	Подпись и дата	Взам.инв.№	Обозначение	Наименование	Кол. на исполн. 01								Примечание
				Документация									
			1.100.1-7,6-2 00.00.41 СБ	Сборочный чертеж	X	X							
				Детали									
				ГОСТ 5781-82*									
				Ас-II-10; L=850			1	1					0.52
				Ас-II-14; L=1000			1		1				1.21

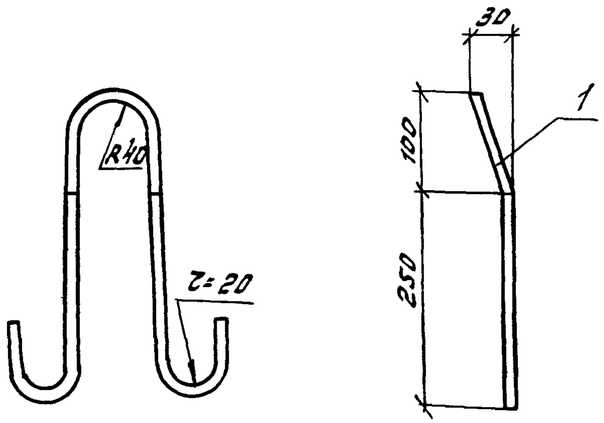

Формат	Зона	Поз.	Обозначение	Наименование	Кол.	Примечание
				Детали		
				ГОСТ 5781-82*		
Б4		1		А-I-8; L=900	1	0.36

Нач.АПМ	Печерин		12.89	1.100.1-7,6-2	00.00.42	
Гл.конст.	Радашкевич			Петля П18	Стадия	Лист	Листов
Рук.гр.	Стабредова				Р		1
Провер.	Булгакова				СибЗНИИЭП г. Новосибирск	
Разраб.	Кнауб					

Инв.№ подл. | Подпись и дата | Взам.инв.№

Формат А4

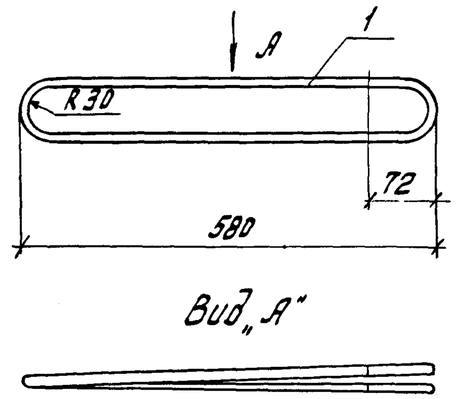

Формат	Зона	Поз.	Обозначение	Наименование	Кол.	Примечание
				Детали		
				ГОСТ 5781-82*		
Б4		1		Ас-II-10, L=1400	1	0.86 кг

Нач.АПМ	Печерин		12.89	1.100.1-7,6-2	00.00.43	
Гл.конст.	Радашкевич			Петля П19	Стадия	Лист	Листов
Рук.гр.	Стабредова				Р		1
Провер.	Булгакова				СибЗНИИЭП г. Новосибирск	
Разраб.	Кнауб					

Инв.№ подл. | Подпись и дата | Взам.инв.№

Копировал Муртазина

Формат А4

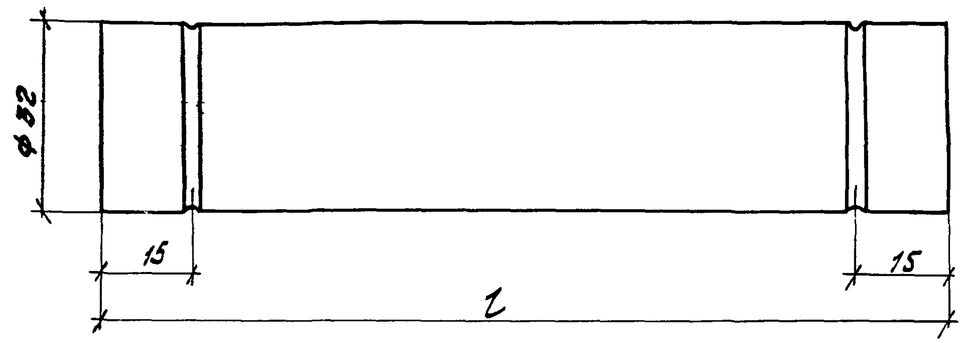

Марка поз.	Обозначение	Наименование	кол.	Примечание
Тр.1	1.100.1-7,6-2 00.00.44	Труба ПВД 32Т l=2810	1	0.87кг
Тр.2	-01	——— " ——— l=900	1	0.28кг
Тр.3	-02	——— " ——— l=2200	1	0.68кг
Тр 4	-03	l=610	1	0.19кг

Полиэтиленовые трубы ф 32 приняты по ГОСТ 18599-83*

Нач.АПМ	Печерин		12.89	1.100.1-7.6-2 00.00.44		
Гл.конс.	Рабашкевич			Трубы полиэтиленовые ТР1...ТР4	Стадия	Лист	Листов
Рук.гр.	Стабрейова				Р		1
Провер.	Булгакова				СибЗНИИЭП г. Новосибирск	
Разраб.	Степанова					

копировал Муртазина

Формат А3

Инв.N подл. | Подпись и дата | Взам.инв.N