ТИПОВЫЕ СТРОИТЕЛЬНЫЕ КОНСТРУКЦИИ, ИЗДЕЛИЯ И УЗЛЫ

# СЕРИЯ 1.100.1-7

## ИНДУСТРИАЛЬНЫЕ ИЗДЕЛИЯ КРУПНОПАНЕЛЬНЫХ 5-9 ЭТАЖНЫХ ЗДАНИЙ С ВЫСОТОЙ ЭТАЖА 2,8м И СО СТРОИТЕЛЬНЫМ МОДУЛЕМ 15М НА ОСНОВЕ ЖИЛЫХ ДОМОВ СЕРИИ 97

ВЫПУСК 2-2

ПАНЕЛИ НАРУЖНЫХ СТЕН ОДНОСЛОЙНЫЕ ЛЕГКОБЕТОННЫЕ ТОЛЩИНОЙ 400 мм.

РАБОЧИЕ ЧЕРТЕЖИ

ТИПОВЫЕ СТРОИТЕЛЬНЫЕ КОНСТРУКЦИИ, ИЗДЕЛИЯ И УЗЛЫ

# СЕРИЯ 1.100.1-7

## ИНДУСТРИАЛЬНЫЕ ИЗДЕЛИЯ КРУПНОПАНЕЛЬНЫХ 5-9 ЭТАЖНЫХ ЗДАНИЙ С ВЫСОТОЙ ЭТАЖА 2,8м И СО СТРОИТЕЛЬНЫМ МОДУЛЕМ 15М НА ОСНОВЕ ЖИЛЫХ ДОМОВ СЕРИИ 97

ВЫПУСК 2-2

ПАНЕЛИ НАРУЖНЫХ СТЕН ОДНОСЛОЙНЫЕ ЛЕГКОБЕТОННЫЕ ТОЛЩИНОЙ 400 мм

РАБОЧИЕ ЧЕРТЕЖИ


РАЗРАБОТАНЫ

СибЗНИИЭП

Главный инженер С.Ф.Траутвейн

Начальник АПМ-1 М.К.Печерин

Главный инженер проекта И.Б.Радацкевич



УТВЕРЖДЕНЫ И ВВЕДЕНЫ В ДЕЙСТВИЕ
С 30 АПРЕЛЯ 1990 Г.
ГОСКОМАРХИТЕКТУРЫ
ПРИКАЗ ОТ 23.03.90 №46

| Обозначение | Наименование | Стр. |
|---|---|---|
| 1.100.1-7.2-2 00.00.00 | Содержание | 3-4 |
| 00.00.00 НИ | Номенклатура изделий | 5...13 |
| 01.00.00 | Панель наружная стеновая 1НС.15.29.40-50л | 14 |
| | 1НС15.29.40-50л-1 | |
| 01.01.00 | Каркас пространственный КП 15.29.40 | 15 |
| | КП15.29.40-1 | |
| 02.00.00 | Панель наружная стеновая 1НС 15.27.40-50л | 16 |
| | 1НС.15.27.40-50л-1 | |
| 02.01.00 | Каркас пространственный КП 15.27.40 | 17 |
| | КП15.27.40-1 | |
| 03.00.00 | Панель наружная стеновая 1НС 15.26.40-50л | 18 |
| | 1НС15.26.40-50л-1 | |
| 03.01.00 | Каркас пространственный КП 15.26.40 | 19 |
| | КП15.26.40-1 | |
| 04.00.00 | Панель наружная стеновая 1НС 27.29.40-50л | 20 |
| 04.01.00 | Каркас пространственный КП 27.29.40 | 21 |
| 05.00.00 | Панель наружная стеновая 1НС29.27.40-50л | 22 |
| 05.01.00 | Каркас пространственный КП29.27.40 | 23 |
| 06.00.00 | Панель наружная стеновая 1НС30.29.40-50л | 24 |
| 06.01.00 | Каркас пространственный КП 30.29.40 | 25 |
| 07.00.00 | Панель наружная стеновая 1НС30.29.40-50л-1 | 26 |
| 07.01.00 | Каркас пространственный КП 30.29.40-1 | 27 |
| 08.00.00 | Панель наружная стеновая 1НС 30.29.40-50л-2 | 28 |
| 08.01.00 | Каркас пространственный КП 30.29.40-2 | 29 |
| 09.00.00 | Панель наружная стеновая 1НС30.28.40-150л | 30 |
| 09.01.00 | Каркас пространственный КП 30.28.40 | 31 |
| 10.00.00 | Панель наружная стеновая 1НС 30.27.40-50л | 32 |

| Обозначение | Наименование | Стр |
|---|---|---|
| 1.100.1-7.2-2 10.01.00 | Каркас пространственный КП 30.27.40 | 33 |
| 11.00.00 | Панель наружная стеновая 1НС 30.26.40-50л | 34 |
| 11.01.00 | Каркас пространственный КП 30.26.40 | 35 |
| 12.00.00 | Панель наружная стеновая 1НС 30.26.40-50л-1 | 36 |
| 12.01.00 | Каркас пространственный КП 30.26.40-1 | 37 |
| 13.00.00 | Панель наружная стеновая 1НС 30.12.40-50л | 38 |
| 14.00.00 | Панель наружная стеновая 1НС 30.12.40-50л-1 | 39 |
| 13.01.00 | Каркас пространственный КП 30.12.40 | 40 |
| 14.01.00 | Каркас пространственный КП 30.12.40-1 | |
| 15.00.00 | Панель наружная стеновая 1НС 33.29.40-50л-1 | 41 |
| | 1НС 33.29.40-50л | |
| 15.01.00 | Каркас пространственный КП 33.29.40-1 | 42 |
| | КП 33.29.40 | |
| 16.00.00 | Панель наружная стеновая 1НС 38.27.40-50л | 43 |
| 16.01.00 | Каркас пространственный КП 38.27.40 | 44 |
| 17.00.00 | Панель наружная стеновая 1НС 38.26.40-50л | 45 |
| 17.01.00 | Каркас пространственный КП 38.26.40 | 46 |
| 18.00.00 | Панель наружная стеновая 1НС 44.27.40-50л | 47 |
| 18.01.00 | Каркас пространственный КП 44.27.40 | 48 |
| 19.00.00 | Панель наружная стеновая 1НС 45.29.40-50л | 49 |
| 19.01.00 | Каркас пространственный КП 45.29.40 | 50 |
| 20.00.00 | Панель наружная стеновая 1НС45.29.40-50л1 | 51 |
| 20.01.00 | Каркас пространственный КП 45.29.40-1 | 52 |
| 21.00.00 | Панель наружная стеновая 1НС45.27.40-50л | 53 |
| 21.01.00 | Каркас пространственный КП 45.27.40 | 54 |
| 22.00.00 | Панель наружная стеновая 1НС 45.26.40-50л | 55 |


| | | | | |
|---|---|---|---|---|
| Норм. конт. | Радашкевич | | | 1.100.1-7.2-2 00.00.00 |
| Нач. АПК.1 | Печерин | | 12.89 | Содержание |
| Гл. констр. | Радашкевич | | | |
| Рук. гр. | Стабродова | | | |
| Провер. | Давыденко | | | |
| Разраб. | Моисеева | | | |

| Стадия | Лист | Листов |
|---|---|---|
| РП | 1 | 2 |

СибЗНИИЭП
г. Новосибирск

Копировал: Фагарин

Формат А3

| Обозначение | Наименование | Стр. |
|---|---|---|
| 1.100.1-7.2-2 22.01.00 | Каркас пространственный КП 45.26.40 | 56 |
| 23.00.00 | Панель наружная стеновая 1НС 45.26.40-150л | 57 |
| 23.01.00 | Каркас пространственный КП 45.26.40-1 | 58 |
| 24.00.00 | Панель наружная стеновая 1НС 45.22.40-50л | 59 |
| 24.01.00 | Каркас - пространственный КП 45.22.40 | 60 |
| 25.00.00 | Панель наружная стеновая 1НС 45.20.40-50л | 61 |
| 25.01.00 | Каркас пространственный КП 45.20.40 | 62 |
| 26.00.00 | Панель наружная стеновая 1НС 45.14.40-50л | 63 |
| 26.01.00 | Каркас пространственный КП 45.14.40 | 64 |
| 27.00.00 | Панель наружная стеновая 1НС 47.28.40-50л | 65 |
| 27.01.00 | Каркас пространственный КП 47.28.40 | 66 |
| 28.00.00 | Панель наружная стеновая 1НС 47.26.40-50л | 67 |
| 28.01.00 | Каркас пространственный КП 47.26.40 | 68 |
| 29.00.00 | Панель наружная стеновая 1НС 48.29.40-50л-1 | 69 |
| | 1НС 48.29.40-50л | |
| 29.01.00 | Каркас пространственный КП 48.29.40 | 70 |
| | КП 48.29.40-1 | |
| 30.00.00 | Панель наружная стеновая 1НС 48.27.40-50л-1 | 71 |
| | 1НС 48.27.40-50л | |
| 30.01.00 | Каркас пространственный КП 48.27.40-1 | 72 |
| | КП 48.27.40 | |
| 31.00.00 | Панель наружная стеновая 1НС 48.27.40-50л-3 | 73 |
| | 1НС 48.27.40.50л-2 | |
| 31.01.00 | Каркас пространственный КП 48.27.40-3 | 74 |
| | КП 48.27.40-2 | |
| 32.00.00 | Панель наружная стеновая 1НС 48.26.40-50л-1 | 75 |
| | 1НС 48.26.40-50л | |
| 32.01.00 | Каркас пространственный КП 48.26.40-1 | 76 |
| | КП 48.26.40 | |

| Обозначение | Наименование | Стр. |
|---|---|---|
| 1.100.1-7.2-2 33.00.00 | Панель наружная стеновая 1НС 60.29.40-50л | 77 |
| 33.01.00 | Каркас пространственный КП 60.29.40 | 78 |
| 34.00.00 | Заполнение проема панели | 79-85 |
| 00.00.00 РС | Ведомость расхода стали | 86...88 |

| Эскиз | Марка | Обозначение | Размеры, мм L | H | B | Расход материалов Керамзитобетон, м³ | Факт. слой наружн. м³ | Факт. слой внутр. м³ | Сталь, кг. | Масса, кг. |
|---|---|---|---|---|---|---|---|---|---|---|
| 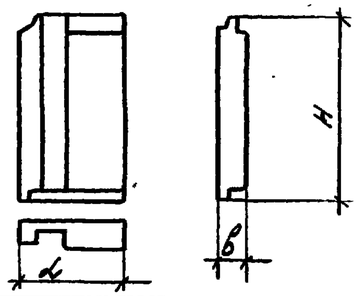 | 1НС15.29.40-50л | 1.100.1-7.2-2 01.00.00 | 1485 | 2850 | | 1.28 | 0.10 | 0.05 | 14.18 | 1740 |
| | | | | | | | | | | |
| | | | | | | | | | | |
| | | | | | | | | | | |
| 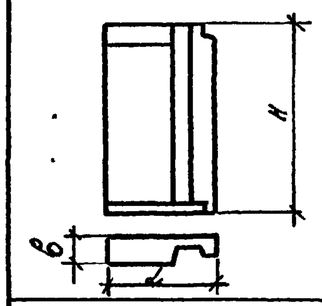 | 1НС15.29.40-50л-1 | 1.100.1-7.2-2 01.00.00 | 1485 | 2850 | | 1.28 | 0.10 | 0.05 | 14.18 | 1740 |
| | | | | | | | | | | |
| | | | | | | | | | | |
| | | | | | 400 | | | | | |
| 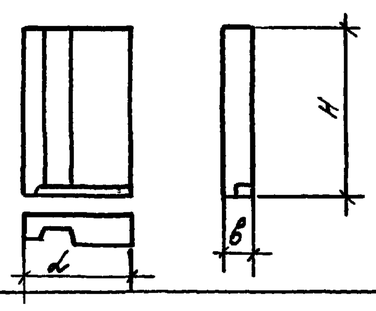 | 1НС15.27.40-50л | 1.100.1-7.2-2 02.00.00 | 1485 | 2680 | | 1.22 | 0.08 | 0.05 | 12.81 | 1640 |
| | | | | | | | | | | |
| | | | | | | | | | | |
| | | | | | | | | | | |
| 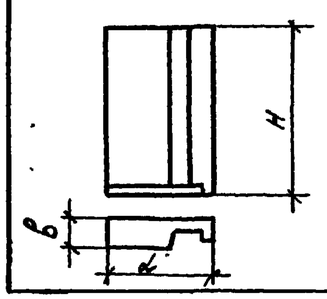 | 1НС15.27.40-50л-1 | 1.100.1-7.2-2 02.00.00 | 1485 | 2680 | | 1.22 | 0.08 | 0.05 | 12.81 | 1640 |
| | | | | | | | | | | |
| | | | | | | | | | | |
| | | | | | | | | | | |

| | | | | | | | |
|---|---|---|---|---|---|---|---|
| Нач. АПМ | Печерин | | 1289 | 1.100.1-7.2-2 | | | 00.00.00 НМ |
| Гл. конст. | Радошкевич | | | Номенклатура изделий | Стадия | Лист | Листов |
| Рук. гр. | Стабродова | | | | Р | 1 | 9 |
| Провер. | Давыденко | | | | СибЗНИИЭП г. Новосибирск | | |
| Разраб. | Моисеева | | | | | | |

Копир. Лев

Формат А3

| Эскиз | Марка | Обозначение | Размеры, мм L | H | B | Расход материалов: Керамзитобетон, м³ | Факт. слой наружн. м³ | Факт. слой внутр. м³ | Сталь кг | Масса, кг |
|---|---|---|---|---|---|---|---|---|---|---|
| 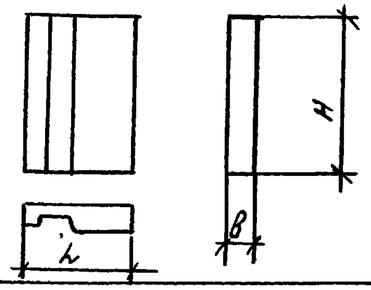 | 1НС15.26.40-50л | 1.100.1-7.2-2 03.00.00 | 1485 | 2610 | 400 | 1.21 | 0.08 | 0.05 | 11.84 | 1610 |
| | | | | | | | | | | |
| | | | | | | | | | | |
| | | | | | | | | | | |
| 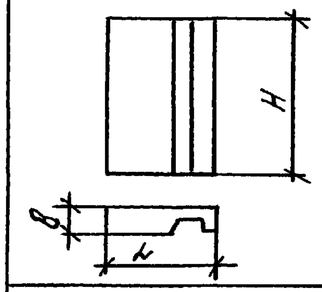 | 1НС15.26.40-50л-1 | 1.100.1-7.2-2 03.00.00 | 1485 | 2610 | | 1.21 | 0.08 | 0.05 | 11.84 | 1610 |
| | | | | | | | | | | |
| | | | | | | | | | | |
| | | | | | | | | | | |
| 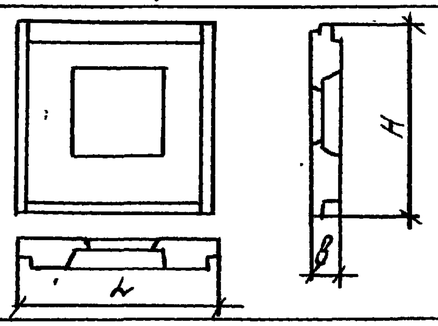 | 1НС27.29.40-50л | 1.100.1-7.2-2 04.00.00 | 2665 | 2850 | | 1.18 | 0.11 | 0.07 | 28.37 | 1700 |
| | 1НС30.29.40-50л | 1.100.1-7.2-2 06.00.00 | 2990 | 2850 | | 2.14 | 0.13 | 0.08 | 27.70 | 2950 |
| | 1НС45.29.40-50л | 1.100.1-7.2-2 19.00.00 | 4490 | 2850 | | 3.29 | 0.19 | 0.12 | 43.61 | 4510 |
| | | | | | | | | | | |
| 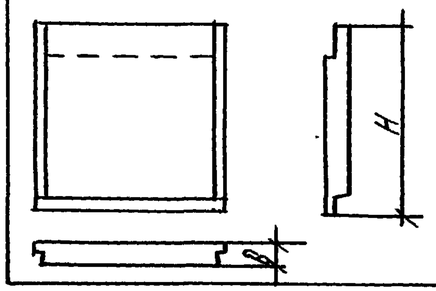 | 1НС29.27.40-50л | 1.100.1-7.2-2 05.00.00 | 2890 | 2680 | | 2.46 | 0.13 | 0.11 | 20.17 | 3240 |
| | 1НС44.27.40-50л | 1.100.1-7.2-2 18.00.00 | 4390 | 2680 | | 3.79 | 0.19 | 0.16 | 26.64 | 4950 |
| | | | | | | | | | | |
| | | | | | | | | | | |

Инв. № подл. | Подпись и дата | Взам. инв. №



копировал: Опеарин формат А3

| Эскиз | Марка | Обозначение | Размеры, мм L | H | в | Расход материала: Керамзитобетон, м³ | Факт. слой наружн., м³ | Факт. слой внутр., м³ | Сталь, кг | Масса, кг |
|---|---|---|---|---|---|---|---|---|---|---|
| 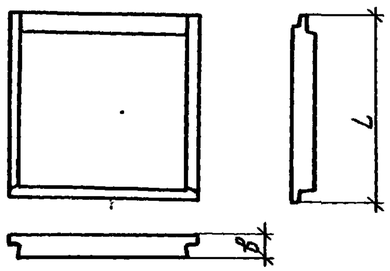 | 1НС 30.29.40-50л-1 | 1.100.1-7.2-2 07.00.00 | 2990 | 2850 | 400 | 2.91 | 0,17 | 0,11 | 22.88 | 3820 |
| | | | | | | | | | | |
| | | | | | | | | | | |
| | | | | | | | | | | |
| 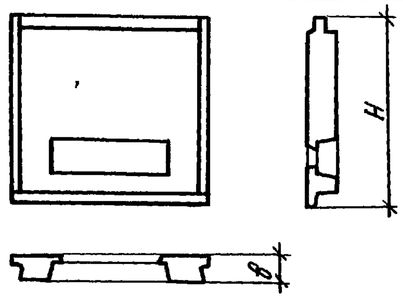 | 1НС 30.29.40-50л-2 | 1.100.1-7.2-2 08.00.00 | 2990 | 2850 | | 2.56 | 0,15 | 0,09 | 26,50 | 3440 |
| | 1НС 45.29.40-50л-1 | 1.100.1-7.2-2 20.00.00 | 4490 | 2850 | | 3,53 | 0,21 | 0,14 | 34.27 | 4800 |
| | | | | | | | | | | |
| | | | | | | | | | | |
| 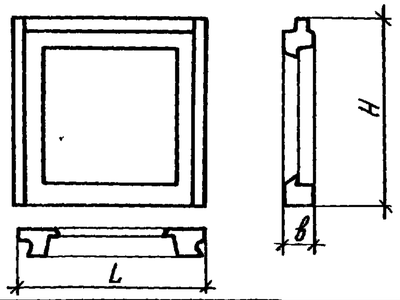 | 1НС 30.28.40-150л | 1.100.1-7.2-2 09.00.00 | 2990 | 2780 | | 1,0 | 0,07 | 0,03 | 35.23 | 1360 |
| | | | | | | | | | | |
| | | | | | | | | | | |
| | | | | | | | | | | |
| 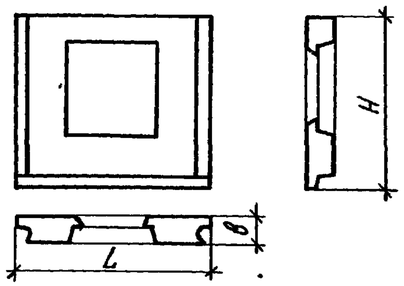 | 1НС 30.27.40-50л | 1.100.1-7.2-2 10.00.00 | 2990 | 2680 | | 1.95 | 0,12 | 0,08 | 25,97 | 2720 |
| | 1НС 45.27.40-50л | 1.100.1-7.2-2 21.00.00 | 4490 | 2680 | | 3.08 | 0,18 | 0,12 | 40,19 | 4250 |
| | 1НС 38.27.40-50л | 1.100.1-7.2-2 16.00.00 | 3800 | 2680 | | 2.74 | 0,16 | 0,11 | 32,49 | 4290 |
| | | | | | | | | | | |

Инв. № подл. | Подпись и дата | Взам. инв. №

| Эскиз | Марка | Обозначение | Размеры, мм L | H | B | Расход материалов керамзитобетон, м³ | Факт. слой наружн. м³ | Факт. слой внутр. м³ | сталь кг | Масса кг |
|---|---|---|---|---|---|---|---|---|---|---|
| 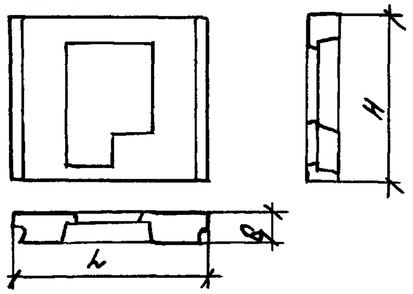 | 1НС 30.26.40-50л | 1.100.1-7.2-2 11.00.00 | 2990 | 2610 | 400 | 1.80 | 0.11 | 0.07 | 26.43 | 2550 |
| | 1НС 38.26.40-50л | 1.100.1-7.2-2 17.00.00 | 3800 | 2610 | | 2.58 | 0.15 | 0.10 | 31.06 | 3560 |
| | 1НС 45.26.40-50л | 1.100.1-7.2-2 22.00.00 | 4490 | 2610 | | 2.88 | 0.16 | 0.12 | 39.23 | 4020 |
| | | | | | | | | | | |
| 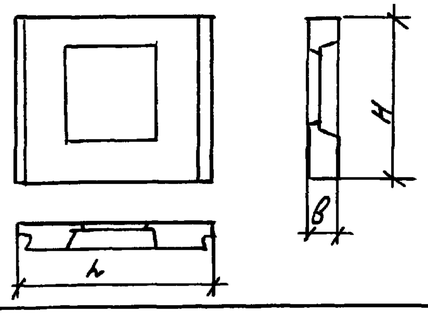 | 1НС30.26.40-50л-1 | 1.100.1-7.2-2 12.00.00 | 2990 | 2610 | | 1.98 | 0.12 | 0.08 | 25.44 | 2760 |
| | | | | | | | | | | |
| | | | | | | | | | | |
| | | | | | | | | | | |
| 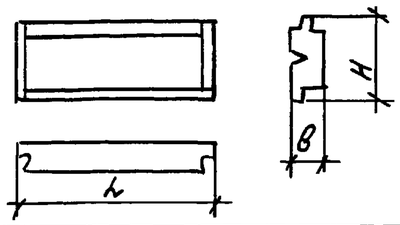 | 1НС.30.12.40-50л для 5эт блок-секции | 1.100.1-7.2-2 13.00.00 | 2990 | 1160 | | 1.10 | 0.06 | 0.04 | 16.18 | 1460 |
| | 1НС30.12.40-50 для 9эт блок-секции | 1.100.1-7.2-2 13.00.00 | 2990 | 1160 | | 1.10 | 0.06 | 0.04 | 16.88 | 1460 |
| | | | | | | | | | | |
| | | | | | | | | | | |
| 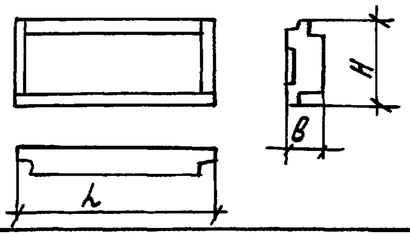 | 1НС30.12.40-50л-1 для 5эт. блок-секции | 1.100.1-7.2-2 14.00.00 | 2990 | 1160 | | 1.03 | 0.035 | 0.04 | 15.58 | 1310 |
| | 1НС30.12.40-50л-1 для 9эт блок-секции | 1.100.1-7.2-2 14.00.00 | 2990 | 1160 | | 1.03 | 0.035 | 0.04 | 14.20 | 1310 |
| | | | | | | | | | | |
| | | | | | | | | | | |

Привязан:

Инв. №



Копировал: Формат А3

| Эскиз | Марка | Обозначение | Размеры, мм L | H | B | Расход материалов: Керамзитобетон, м³ | Факт. слой наружн. м³ | Факт. слой внутр. м³ | Сталь, кг | Масса кг |
|---|---|---|---|---|---|---|---|---|---|---|
| 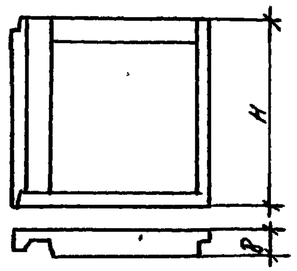 | 1НС 33.29.40-50л | 1.100.1-7.2-2 15.00.00 | 3315 | 2850 | 400 | 3.11 | 0.18 | 0.10 | 27.76 | 4060 |
| 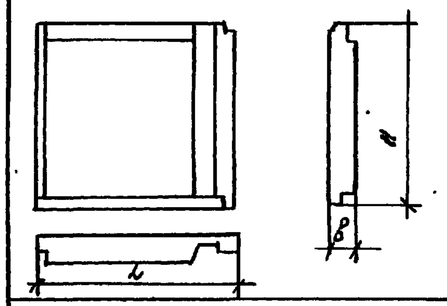 | 1НС 33.29.40-50л-1 | 1.100.1-7.2-2 15.00.00 | 3315 | 2850 | | 3.11 | 0.18 | 0.10 | 27.76 | 4060 |
| 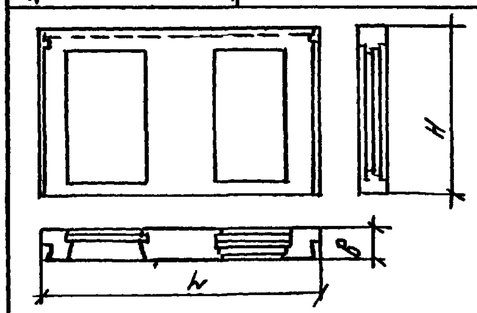 | 1НС45.26.40-150л | 1.100.1-7.2-2 23.00.00 | 4490 | 2610 | | 2.26 | 0.11 | 0.11 | 64.41 | 3120 |
| 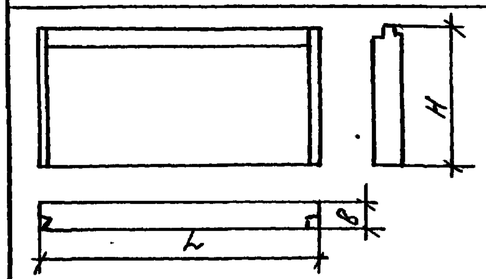 | 1НС 45.22.40-50л | 1.100.1-7.2-2 24.00.00 | 4490 | 2160 | | 3.47 | 0.19 | 0.13 | 30.26 | 4540 |

| Эскиз | Марка | Обозначение | Размеры, мм L | H | B | Расход материалов керамзитобетон. м3 | фак. слой наружн. м3 | факт. слой внутр. м3 | сталь кг. | Масса, кг. |
|---|---|---|---|---|---|---|---|---|---|---|
| 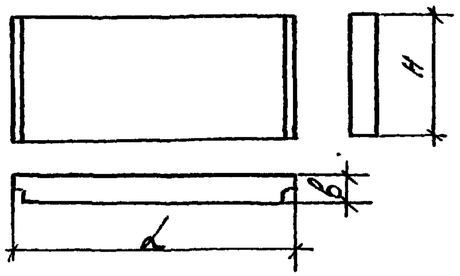 | 1НС45.20.40-50л | 1.100.1-7.2-2 25.00.00 | 4490 | 1990 | 400 | 3.22 | 0.18 | 0.13 | 27.74 | 4260 |
| 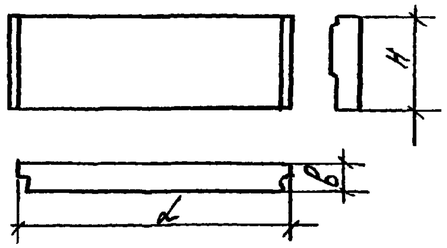 | 1НС45.14.40-50л | 1.100.1-7.2-2 26.00.00 | 4490 | 1360 | | 1.96 | 0.06 | 0.09 | 18.28 | 2500 |
| 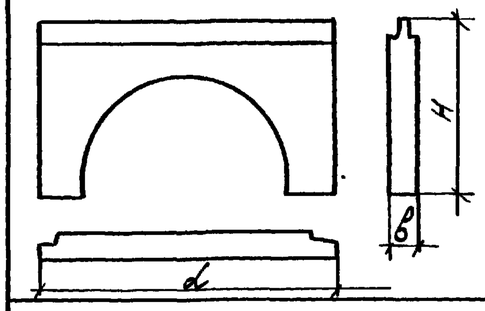 | 1НС47.28.40-50л | 1.100.1-7.2-2 27.00.00 | 4660 | 2780 | | 2.79 | 0.14 | 0.11 | 42.39 | 3650 |
| 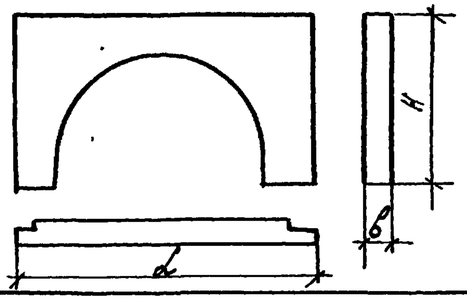 | 1НС47.26.40-50л | 1.100.1-7.2-2 28.00.00 | 4660 | 2610 | | 2.59 | 0.13 | 0.11 | 39.87 | 3400 |

| Эскиз | Марка | Обозначение | Размеры, мм L | H | B | Расход материалов: Керамзитобетон, м³ | Факт. слой наружн., м³ | Факт. слой внутр., м³ | Сталь, кг. | Масса, кг. |
|---|---|---|---|---|---|---|---|---|---|---|
| 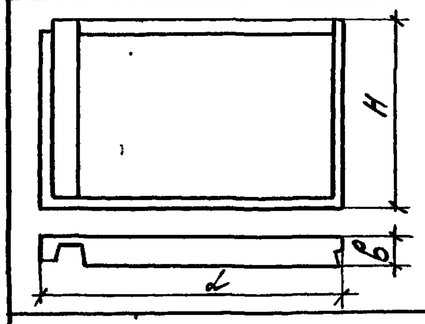 | 1НС48.29.40-50л | 1.100.1-7.2-2 29.00.00 | 4815 | 2850 | | 4.60 | 0.27 | 0.16 | 37.30 | 6030 |
| | | | | | | | | | | |
| | | | | | | | | | | |
| | | | | | | | | | | |
| 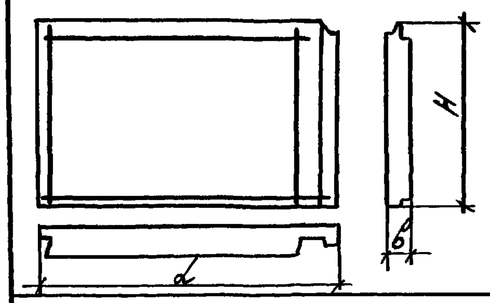 | 1НС48.29.40-50л-1 | 1.100.1-7.2-2 29.00.00 | 4815 | 2850 | 400 | 4.60 | 0.27 | 0.16 | 37.30 | 60.30 |
| | | | | | | | | | | |
| | | | | | | | | | | |
| | | | | | | | | | | |
| 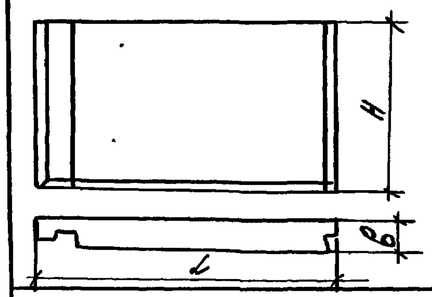 | 1НС48.27.40-50л | 1.100.1-7.2-2 30.00.00 | 4815 | 2680 | | 4.36 | 0.26 | 0.16 | 34.40 | 3730 |
| | | | | | | | | | | |
| | | | | | | | | | | |
| | | | | | | | | | | |
| 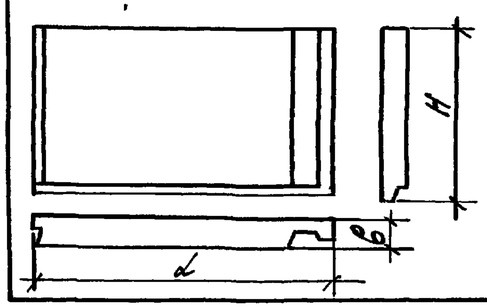 | 1НС48.27.40-50л-1 | 1.100.1-7.2-2 30.00.00 | 4815 | 2580 | | 4.36 | 0.26 | 0.16 | 34.40 | 3730 |
| | | | | | | | | | | |
| | | | | | | | | | | |
| | | | | | | | | | | |



Копировал

Формат: А3

| Эскиз | Марка | Обозначение | Размеры, мм L | H | B | Расход материалов: Керамзитобетон, м³ | Факт. слой наружн. м³ | Факт. слой внутр. м³ | Сталь кг | Масса кг |
|---|---|---|---|---|---|---|---|---|---|---|
| 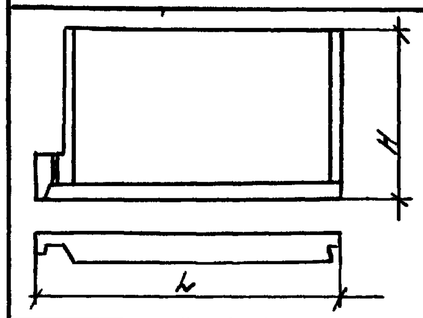 | 1НС48.27.40-50л-2 | 1.100.1-7.2-2 31.00.00 | 4815 | 2680 | 400 | 3.99 | 0.2 | 0.16 | 29.67 | 5190 |
| 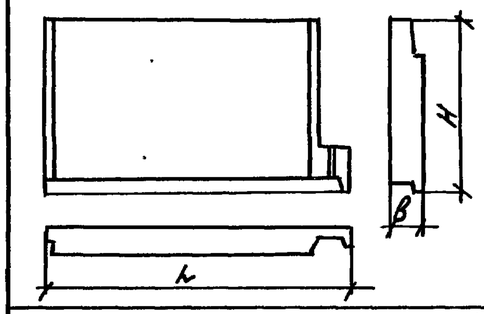 | 1НС48.27.40-50л-3 | 1.100.1-7.2-2 31.00.00 | 4815 | 2680 | | 3.99 | 0.2 | 0.16 | 29.67 | 5190 |
| 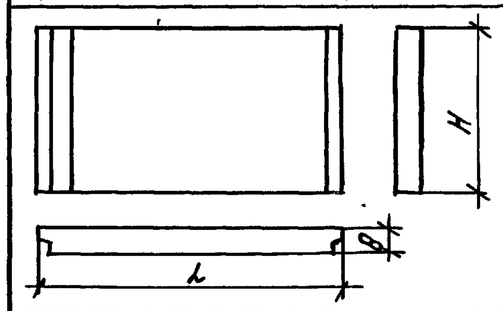 | 1НС48.26.40-50л | 1.100.1-7.2-2 32.00.00 | 4815 | 2610 | | 4.34 | 0.25 | 0.16 | 31.30 | 5710 |
| 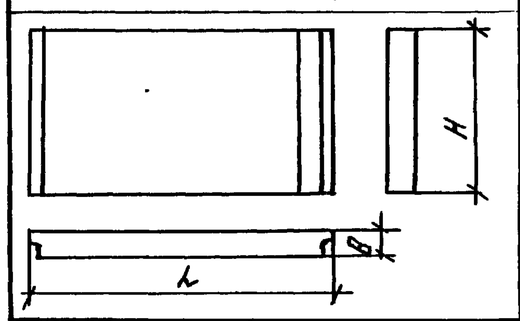 | 1НС48.26.40-50л-1 | 1.100.1-7.2-2 32.00.00 | 4815 | 2610 | | 4.34 | 0.25 | 0.16 | 31.30 | 5710 |

привязан.

Инв. №

1.100.1-7.2-2 00.00.00 НИ

Лист 8

Инв. № подл. | Подпись и дата | Взам. инв. №

| Эскиз | Марка | Обозначение | Размеры, мм | | | Расход материалов | | | | Масса, кг |
|---|---|---|---|---|---|---|---|---|---|---|
| | | | L | H | B | керамзитобетон м³ | факт. слой наруж. м³ | факт. слой внутр м³ | сталь кг | |
| 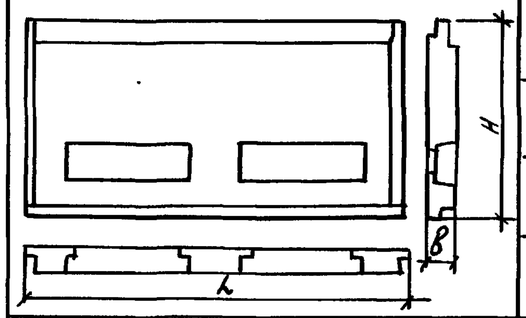 | 1НС 60.29.40-50 л | 1.100.1-7.2-2 33.00.00 | 5990 | 2850 | 400 | 5.08 | 0,3 | 0.19 | 54.96 | 6700 |

## Фасад

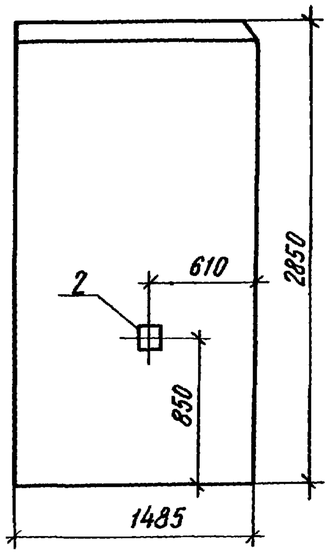


Рис.1 Вид с внутренней стороны

Рис.2 Зеркальное отражение
Остальное см. Рис.1

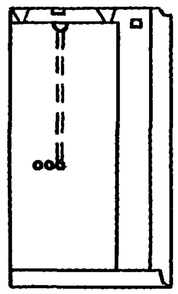

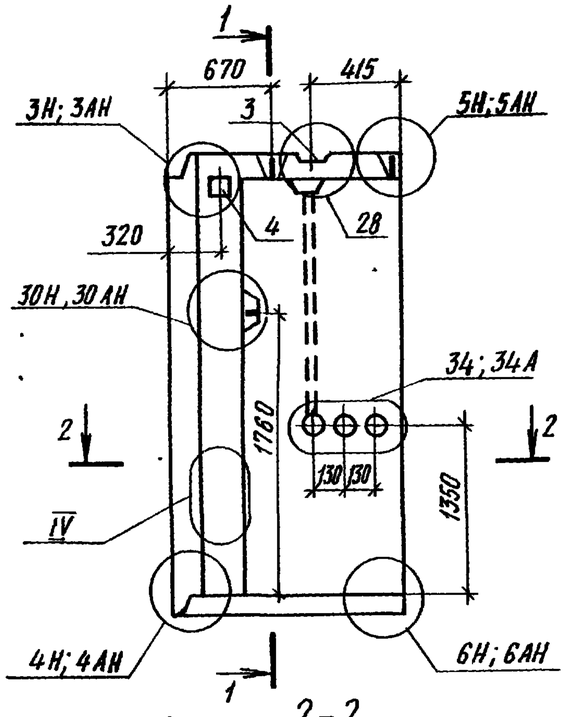


1-1

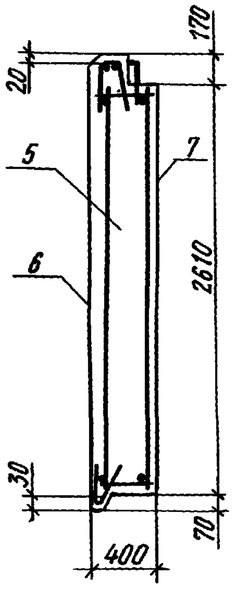


2-2

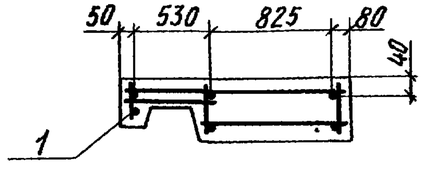


| Формат | Зона | Поз. | Обозначение | | Наименование | Кол-во | | Примечание |
|---|---|---|---|---|---|---|---|---|
| | | | | | | | 01 | |
| | | | | | Документация | | | |
| А3 | | | 1.100.1-7. 2-1 | 00.00 00 ТО | Техническое описание | × | × | |
| А3 | | | 1.100.1-7. 2-1 | 00.00.00 ДЗ | Детали опалубки | × | × | |
| А3 | | | 1.100.1-7. 2-1 | 00.00.00 Д4 | Детали армирования | × | × | |
| А3 | | | 1.100.1-7. 2-2 | 00.00.00 РС | Ведомость расхода стали | × | × | |
| | | | | | | | | |
| | | | | | Сборочные единицы | | | |
| А3 | | 1 | 1.100.1-7. 2-2 | 01.01.00 | КП 15. 27. 40 | 1 | | |
| А3 | | 1 | | -01 | КП 15. 27. 40-1 | | 1 | |
| А4 | | 2 | 1.100.1-7. 2-3 | 00.00.18 | Изделие закладное М1 | 1 | 1 | |
| А4 | | 3 | 1.100.1-7. 2-3 | 00.00.19 | Изделие закладное М2 | 1 | 1 | |
| А4 | | 4 | 1.100.1-7. 2-3 | 00.00.21 | Изделие закладное М4 | 1 | 1 | |
| | | | | | | | | |
| | | | | | Материалы | | | |
| Б.ч. | | 5 | | | Керамзитобетон В3,5; Д1000 | 1,28 | 1,28 | м3 |
| Б.ч. | | 6 | | | Фактурн. слой наружн. Д 2000 | 0,10 | 0,10 | м3 |
| Б.ч. | | 7 | | | Фактурн. слой внутр. Д 1600 | 0,05 | 0,05 | м3 |
| | | | | | | | | |

| Обозначение | | Марка | Рис. | Масса, кг |
|---|---|---|---|---|
| 1.100.1-7.2-2 | 01.00.00 | 1НС 15.29.40-50л | 1 | 1740 |
| | -01 | 1НС 15.29.40-50л-1 | 2 | 1740 |

| | | | |
|---|---|---|---|
| Нач.АПМ-1 | Печерин | | 12.89 |
| Гл.конст. | Радашкевич | | |
| Рук.гр | Стабредова | | |
| Провер. | Стабредова | | |
| Разраб. | Давыденко | | |

1.100.1-7.2-2 01.00.00

Панель наружная стеновая
1НС 15.29.40-50л,
1НС 15.29.40-50л-1

| Стадия | Масса | Масштаб |
|---|---|---|
| Р | см. табл. | |
| Лист | Листов 1 | |

СибЗНИИЭП
г. Новосибирск

Копировал Аркинов

Формат А3

Инв.№ подл. | Подпись и дата | Взам. инв.№

Рис.1

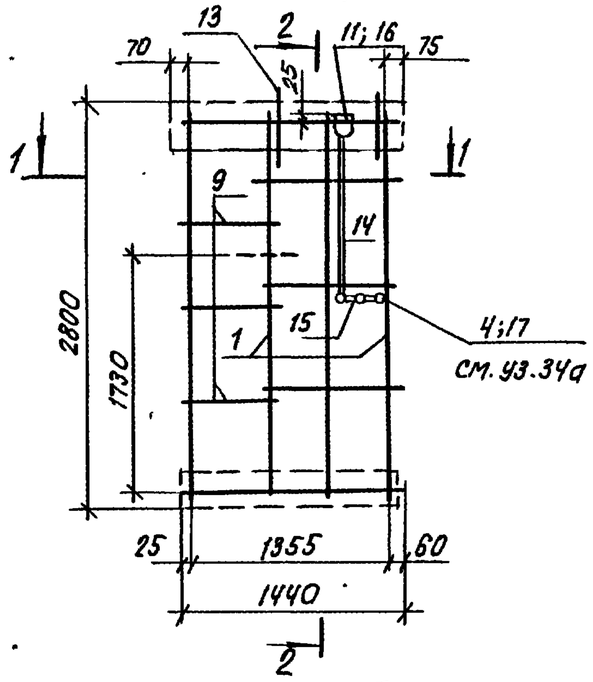


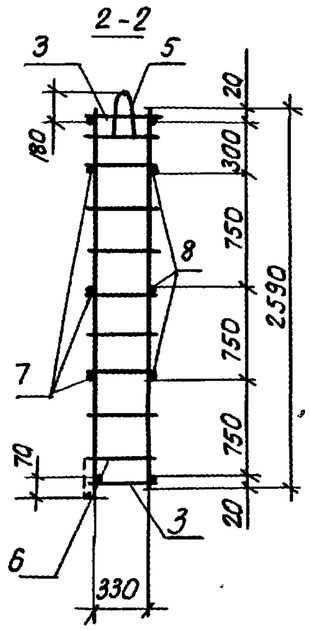


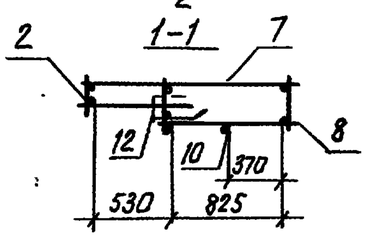


Рис.2 Зеркальное отражение. Остальное см. Рис.1

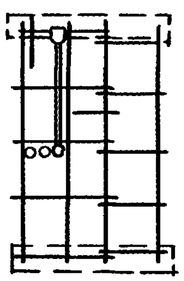

| Формат | Зона | Поз. | Обозначение | | Наименование | Кол-во | | Примечание |
|---|---|---|---|---|---|---|---|---|
| | | | | | | | 01 | |
| | | | | | Сборочные единицы | | | |
| А3 | | 1 | 1.100.1-7.2-3 | 00.00.01 | каркас КР1 | 2 | 2 | |
| А3 | | 2 | 1.100.1-7.2-3 | 00.00.05 | каркас КР22 | 1 | 1 | |
| А3 | | 3 | 1.100.1-7.2-3 | 00.00.04 | каркас КР18 | 2 | 2 | |
| А3 | | 4 | 1.100.1-7.2-3 | 00.00.08 | каркас КР38 | 1 | 1 | |
| А3 | | 5 | 1.100.1-7.2-3 | 00.00.09 | каркас ПК1 | 1 | 1 | |
| А3 | | 6 | 1.100.1-7.2-3 | 00.00.10 | каркас ПК7 | 1 | 1 | |
| | | | | | | | | |
| | | | | | Детали | | | |
| Б.ч | | 7 | | | ф5ВрI ГОСТ 6727-80*; ℓ=1440 | 3 | 3 | 0.20 кг |
| Б.ч | | 8 | | | ф5ВрI ГОСТ 6727-80*; ℓ=910 | 3 | 3 | 0.13 кг |
| Б.ч | | 9 | | | ф5ВрI ГОСТ 6727-80*; ℓ=740 | 3 | 3 | 0.10 кг |
| Б.ч | | 10 | | | ф5ВрI ГОСТ 6727-80*; ℓ=2590 | 1 | 1 | 0.37 кг |
| Б.ч | | 11 | | | ф5ВрI ГОСТ 6727-80*; ℓ=520 | 1 | 1 | 0.07 кг |
| А4 | | 12 | 1.100.1-7.2-3 | 00.00.13 | Анкер А2 | 1 | 1 | |
| А3 | | 13 | 1.100.1-7.2-3 | 00.00.25 | Петля П1 | 2 | 2 | |
| | | | | | | | | |
| | | | | | Стандартные изделия | | | |
| Б.ч | | 14 | ГОСТ 18599-83* | | Труба ПВД 32т, ℓ=1200 | 1 | 1 | 0.37 кг |
| Б.ч | | 15 | " | | Трубка ПВД 32т, ℓ=80 | 2 | 2 | 0.02 кг |
| Б.ч | | 16 | | | Коробка ответвл. Л245У3 | 1 | 1 | 0.076 кг |
| Б.ч | | 17 | | | Коробка универс. Л256У3 | 3 | 3 | 0.06 кг |

| Обозначение | Марка | Рис. | Масса кг |
|---|---|---|---|
| 1.100.1-7.2-2 01.01.00 | КП15.29.40 | 1 | 12,50 |
| -01 | КП15.29.40-1 | 2 | 12,50 |

| | | | |
|---|---|---|---|
| Нач.АПМ-1 | Печерсин | | 12.89 |
| Гл.конст. | Радашкевич | | |
| Рук.гр. | Стабредова | | |
| Провер. | Стабредова | | |
| Разраб. | Давыденко | | |

1.100.1-7.2-2 01.01.00

Каркас пространственный КП15.29.40; КП15.29.40-1

| Стадия | Лист | Листов |
|---|---|---|
| Р | | 1 |

СибЗНИИЭП г.Новосибирск

Копировал: Фетарки

Формат А3

Взам.инв.№ | Подпись и дата | Инв.№ подл.

Фасад

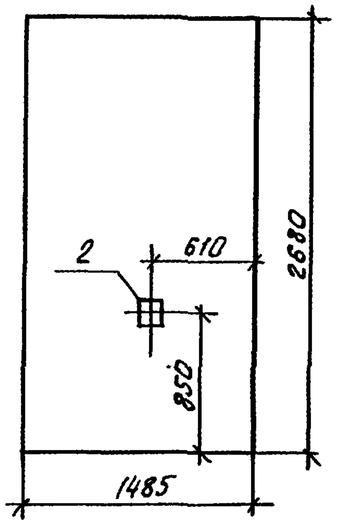


Рис.1 Вид с внутренней стороны

Рис.2 Зеркальное отражение. Остальное см. рис.1

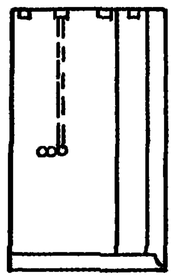

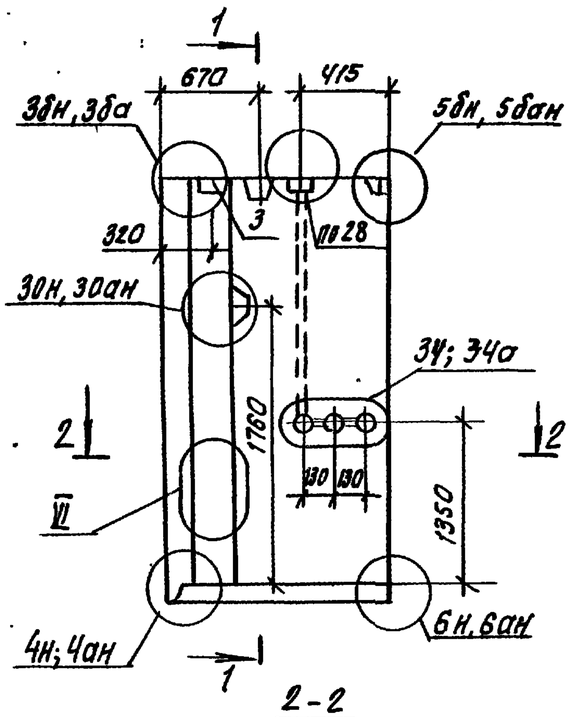


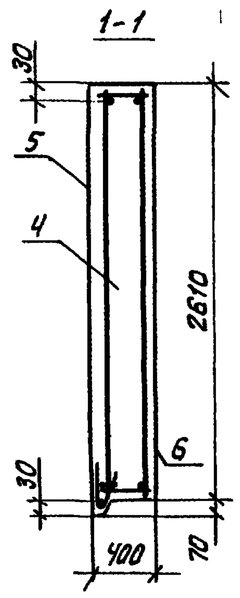


| Формат | Зона | Поз. | Обозначение | | Наименование | Кол-во | | Примечание |
|---|---|---|---|---|---|---|---|---|
| | | | | | | | 01 | |
| | | | | | Документация | | | |
| А3 | | | 1.100.1-7.2-1 | 00.00.00 ТО | Техническое описание | X | X | |
| А3 | | | 1.100.1-7.2-1 | 00.00.00 ДЗ | Детали опалубки | X | X | |
| А3 | | | 1.100.1-7.2-1 | 00.00.00 ДЧ | Детали армирования | X | X | |
| А3 | | | 1.100.1-7.2-2 | 00.0000 РС | Ведомость расхода стали | X | X | |
| | | | | | | | | |
| | | | | | Сборочные единицы | | | |
| А3 | | 1 | 1.100.1-7.2-2 | 02.01.00 | КП 15.27.40 | 1 | | |
| А3 | | 1 | | -01 | КП 15.27.40-1 | | 1 | |
| А4 | | 2 | 1.100.1-7.2-3 | 00.00.18 | Изделие закладное М1 | 1 | 1 | |
| А4 | | 3 | 1.100.1-7.2-3 | 00.00.21 | Изделие закладное М4 | 1 | 1 | |
| | | | | | | | | |
| | | | | | Материалы | | | |
| Б.4 | | 4 | | | Керамзитобетон В3,5; Д1000 | 1,22 | 1,22 | м³ |
| Б.4 | | 5 | | | Фактурн. слой наружн. Д2000 | 0.08 | 0.08 | м³ |
| Б.4 | | 6 | | | Фактурн. слой внутр. Д1000 | 0.05 | 0.05 | м³ |

| Обозначение | Марка | Рис | Масса кг |
|---|---|---|---|
| 1.100.1-7.2-2 02.00.00 | 1.НС15.27.40-50л | 1 | 1640 |
| -01 | 1НС15.27.40-50л-1 | 2 | 1640 |

| | | |
|---|---|---|
| Нач. АПН. | Печерин | |
| Гл. конст. | Радашкевич | |
| Рук. гр. | Стафедова | |
| Провер. | Стафедова | |
| Разраб. | Давыденко | |

1.100.1-7.2-2 02.00.00

Панель наружная стеновая 1НС 15.27.40-50л, 1НС 15.27.40-50л-1

| Стадия | Масса | Масштаб |
|---|---|---|
| Р | см. табл. | |
| Лист | Листов 1 | |

СибЭНИИЭП г. Новосибирск

Копировал: Мезарт Формат А3

Инв. № подл. | Подпись и дата | Взам. инв. №

Рис. 1

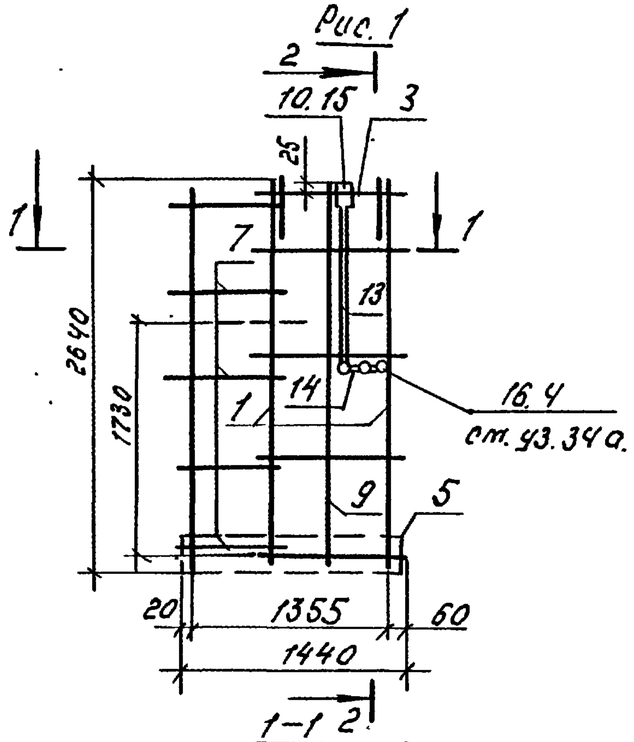


1—1

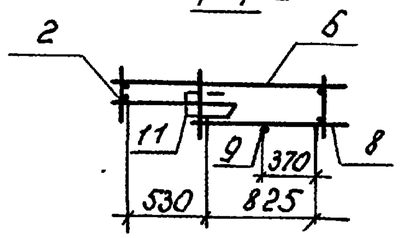


2—2

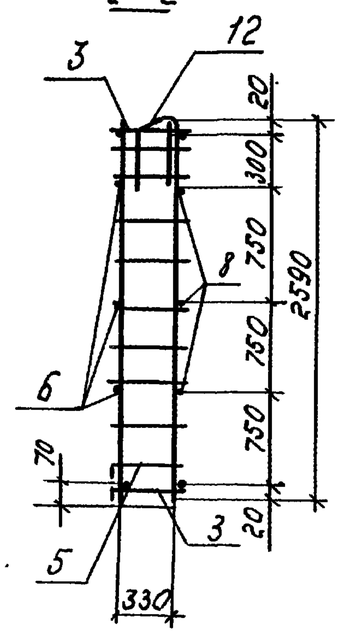


Рис. 2 Зеркальное отражение. Остальное см. Рис. 1

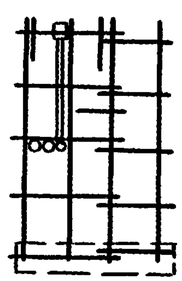

| Формат | Зона | Поз. | Обозначение | Наименование | Кол-во | | Примечание |
|---|---|---|---|---|---|---|---|
| | | | | | | 01 | |
| | | | | Сборочные единицы | | | |
| А3 | | 1 | 1.100.1-7.2-3 00.00.01 | Каркас КР1 | 2 | 2 | |
| А3 | | 2 | 1.100.1-7.2-3 00.00.05 | Каркас КР22 | 1 | 1 | |
| А3 | | 3 | 1.100.1-7.2-3 00.00.04 | Каркас КР18 | 2 | 2 | |
| А3 | | 4 | 1.100.1-7.2-3 00.00.08 | Каркас КР38 | 1 | 1 | |
| А3 | | 5 | 1.100.1-7.2-3 00.00.10 | Каркас ПК7 | 1 | 1 | |
| | | | | | | | |
| | | | | Детали | | | |
| Б4 | | 6 | | Ф5Вр-I ГОСТ6727-80* ℓ=1440 | 3 | 3 | 0.20кг |
| Б4 | | 7 | | Ф5Вр-I ГОСТ6727-80* ℓ=740 | 3 | 3 | 0.10кг |
| Б4 | | 8 | | Ф5Вр-I ГОСТ6727-80*; ℓ=910 | 3 | 3 | 0.13кг |
| Б4 | | 9 | | Ф5Вр-I ГОСТ6727-80*; ℓ=2590 | 1 | 1 | 0.37кг |
| Б4 | | 10 | | Ф5Вр-I ГОСТ6727-80*; ℓ=520 | 1 | 1 | 0.07кг |
| А4 | | 11 | 1.100.1-7.2-3 00.00.13 | Анкер А2 | 1 | 1 | |
| А3 | | 12 | 1.100.1-7.2-3 00.00.25 | Петля П1 | 2 | 2 | |
| | | | | | | | |
| | | | | Стандартные изделия | | | |
| Б4 | | 13 | ГОСТ 18599-83* | Трубка ПВД 32т ℓ=1200 | 1 | 1 | 0.37кг |
| Б4 | | 14 | " | Трубка ПВД 32т ℓ=80 | 2 | 2 | 0.02кг |
| Б4 | | 15 | | Коробка ответвл. 1245У3 | 1 | 1 | 0.076кг |
| Б4 | | 16 | | Коробка универс. 1256У3 | 3 | 3 | 0,06кг |
| | | | | | | | |

| Обозначение | Марка | Рис. | Масса кг |
|---|---|---|---|
| 1.100.1-7.2-2 02.01.00 | КП15.27.40 | 1 | 11.58 |
| -01 | КП15.27.40-1 | 2 | 11.58 |

| | | | |
|---|---|---|---|
| Нач. АПМ | Печерин | | 12.89 |
| Гл. конст. | Радашкевич | | |
| Рук. гр. | Стабредова | | |
| Провер. | Стабредова | | |
| Разраб. | Давыденко | | |

1.100.1-7.2-2 02.01.00

Каркас пространственный КП15.27.40, КП15.27.40-1

| Стадия | Лист | Листов |
|---|---|---|
| Р | | 1 |

СНБЗНИИЭП г. Новосибирск

Копир.

Формат А3

Инв. № подл. | Подпись и дата | Взам. инв. №

## Фасад

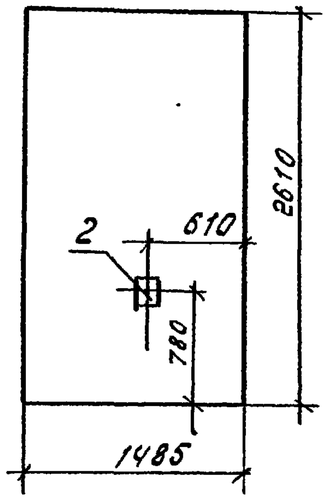


Рис.1 Вид с внутренней стороны

Рис.2 Зеркальное отражение. Остальное см. Рис 1.

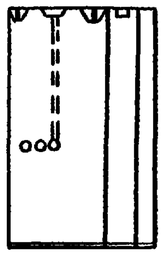

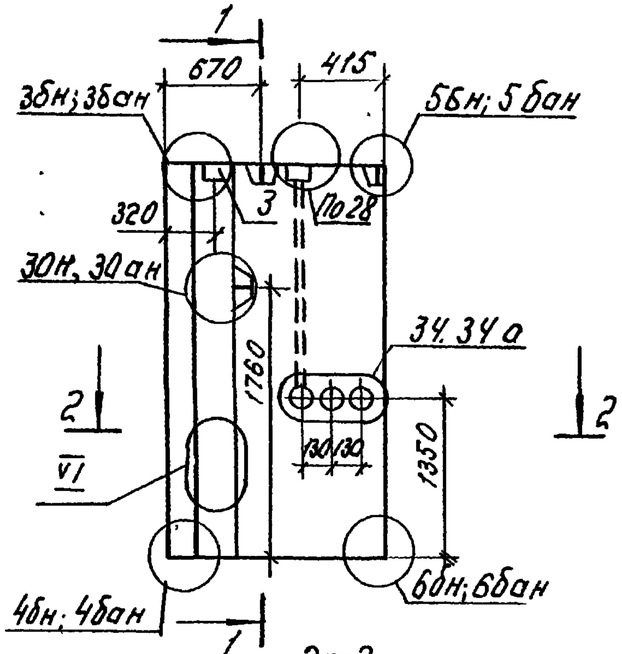


1-1

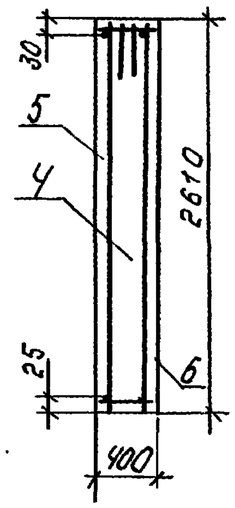


2-2

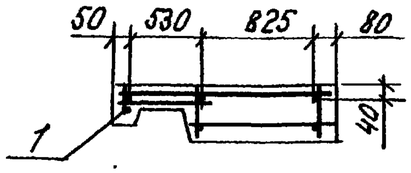


| Формат | Зона | Поз. | Обозначение | | Наименование | Кол-во | | Примечание |
|---|---|---|---|---|---|---|---|---|
| | | | | | | | 01 | |
| | | | | | **Документация** | | | |
| А3 | | | 1.100.1-7.2-1 | 00.00.00.ТО | Техническое описание | | | |
| А3 | | | 1.100.1-7.2-1 | 00.00.00.Д3 | Детали опалубки | | | |
| А3 | | | 1.100.1-7.2-1 | 00.00.00.Д4 | Детали армирования | | | |
| А3 | | | 1.100.1-7.2-2 | 00.00.00.РС | Ведомость расхода стали | | | |
| | | | | | **Сборочные единицы** | | | |
| А3 | | 1 | 1.100.1-7.2-2 | 03.01.00 | КП 15.26.40 | 1 | | |
| А3 | | 1 | | -01 | КП 15.26.40-1 | | 1 | |
| А4 | | 2 | 1.100.1-7.2-3 | 00.00.18 | Изделие закладное м1 | 1 | 1 | |
| А4 | | 3 | 1.100.1-7.2-3 | 00.00.21 | Изделие закладное м4 | 1 | 1 | |
| | | | | | **Материалы** | | | |
| Б4 | | 4 | | | Керамзитобетон В3.5; Д1000 | 1.21 | 1.21 | м³ |
| Б4 | | 5 | | | Фактурн. слой наружн. Д2000 | 0.08 | 0.08 | м³ |
| Б4 | | 6 | | | Фактурн. слой внутрн. Д1600 | 0.05 | 0.05 | м³ |

| Обозначение | Марка | Рис. | Масса, кг |
|---|---|---|---|
| 1.100.1-7.2-2 03.00.00 | 1НС15.26.40-50л | 1 | 1610 |
| -01 | 1НС15.26.40-50л-1 | 2 | 1610 |

| | | | |
|---|---|---|---|
| Нач. АПМ | Печерин | | 12.89 |
| Гл. конст. | Радкиневич | | |
| Рук. гр. | Стабредова | | |
| Пров. | Стабредова | | |
| Разраб. | Давыденко | | |

1.100.1-7.2-2 03.00.00

Панель наружная стеновая 1НС15.26.40-50л, 1НС15.26.40-50л.-1

| Стадия | Масса | Масштаб |
|---|---|---|
| Р | см. табл | |
| Лист | Листов 1 | |

СибЗНИИЭП г. Новосибирск

Коиров.

Формат А4

Инв.№ подл. | Подпись и дата | Взам. инв.№

Рис.1

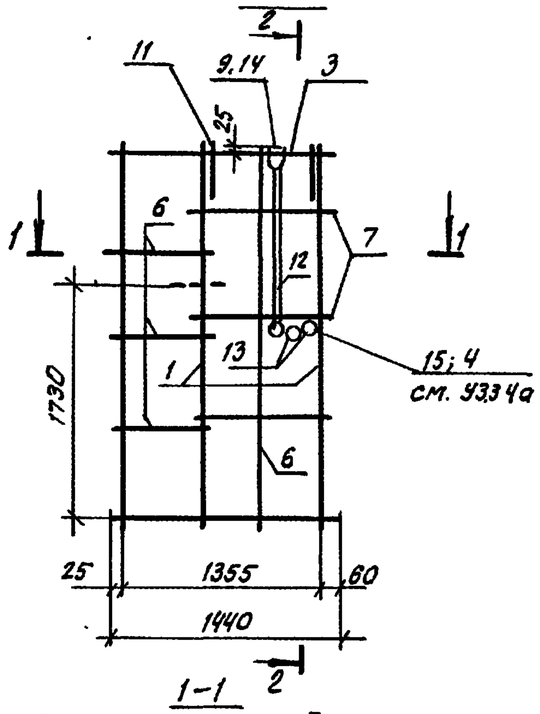


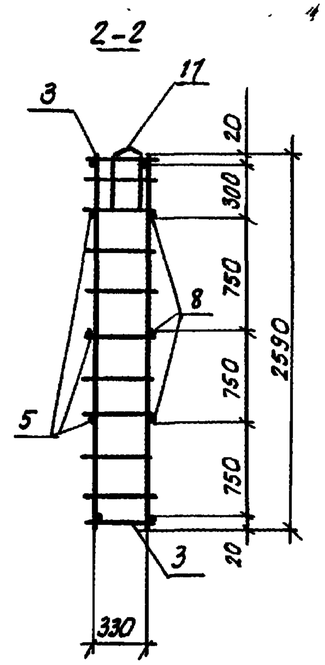


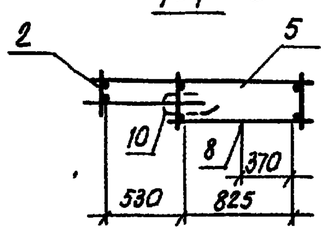


Рис.2 Зеркальное отражение. Остальное см. рис.1

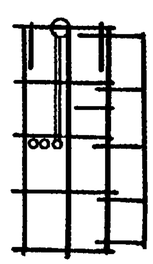

| Формат | Зона | Поз. | Обозначение | Наименование | Кол-во | | Примечание |
|---|---|---|---|---|---|---|---|
| | | | | | | 01 | |
| | | | | Сборочные единицы | | | |
| А3 | | 1 | 1.100.1-7.2-3 00.00.01 | Каркас КР1 | 2 | 2 | |
| А3 | | 2 | 1.100.1-7.2-3 00.00.05 | Каркас КР22 | 1 | 1 | |
| А3 | | 3 | 1.100.1-7.2-3 00.00.04 | Каркас КР18 | 2 | 2 | |
| А3 | | 4 | 1.100.1-7.2-3 00.00.08 | Каркас КР38 | 1 | 1 | |
| | | | | | | | |
| | | | | Детали | | | |
| Б.ч | | 5 | | ф5врI ГОСТ 6727-80*; ℓ=1440 | 3 | 3 | 0.20кг |
| Б.ч | | 6 | | ф5врI ГОСТ 6727-80*; ℓ=740 | 3 | 3 | 0.10кг |
| Б.ч | | 7 | | ф5врI ГОСТ 6727-80*; ℓ=910 | 3 | 3 | 0.13кг |
| Б.ч | | 8 | | ф5врI ГОСТ 6727-80*; ℓ=2590 | 1 | 1 | 0.37кг |
| Б.ч | | 9 | | ф5врI ГОСТ 6727-80*; ℓ=520 | 1 | 1 | 0.07кг |
| А4 | | 10 | 1.100.1-7.2-3 00.00.13 | Анкер А2 | 1 | 1 | |
| А3 | | 11 | 1.100.1-7.2-3 00.00.25 | Петля П1 | 2 | 2 | |
| | | | | | | | |
| | | | | Стандартные изделия | | | |
| Б.ч | | 12 | ГОСТ 18599-83* | Трубка ПВД 32т ℓ=1200 | 1 | 1 | 0.37кг |
| Б.ч | | 13 | —"— | Трубка ПВД 32т ℓ=80 | 2 | 2 | 0.02кг |
| Б.ч | | 14 | ТУ-36-2682-85 | Коробка ответвл. Л245У3 | 1 | 1 | 0.076кг |
| Б.ч | | 15 | ТУ-36-2682-85 | Коробка универс. Л256У3 | 3 | 3 | 0.06кг |
| | | | | | | | |

| Обозначение | Марка | Рис | Масса кг |
|---|---|---|---|
| 1.100.1-7.2-2 03.01.00 | КП 15.26.40 | 1 | 9.61 |
| -01 | КП 15.26.40-1 | 2 | 9.61 |

| | | | |
|---|---|---|---|
| Нач.АПП | Печерин | | 12.89 |
| Гл.конст. | Радашкевич | | |
| Рук.гр. | Стабредова | | |
| Провер. | Стабредова | | |
| Разраб | Давыденко | | |

1.100.1-7.2-2 03.01.00

Каркас пространственный
КП 15.26.40
КП 15.26.40-1

| Стадия | Лист | Листов |
|---|---|---|
| Р | | 1 |

СибЗНИИЭП
г. Новосибирск

Копировал: Формат А3

Инв. № подл. | Подпись и дата | Взам. инв. №

## Фасад

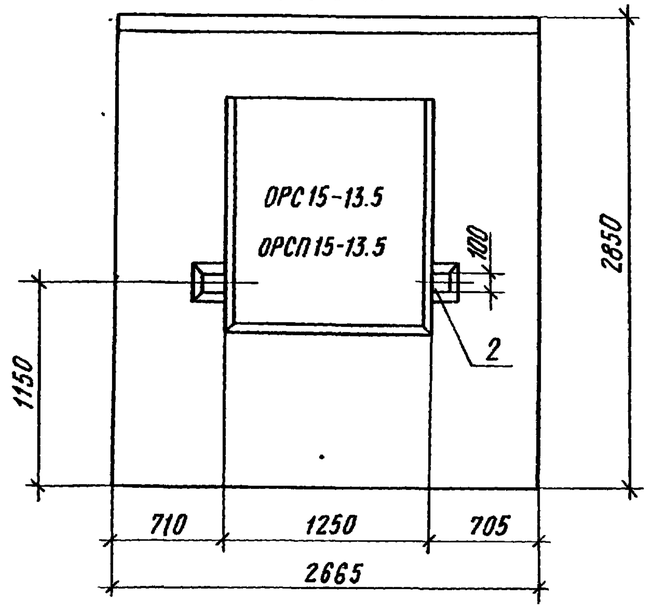


Вид с внутренней стороны

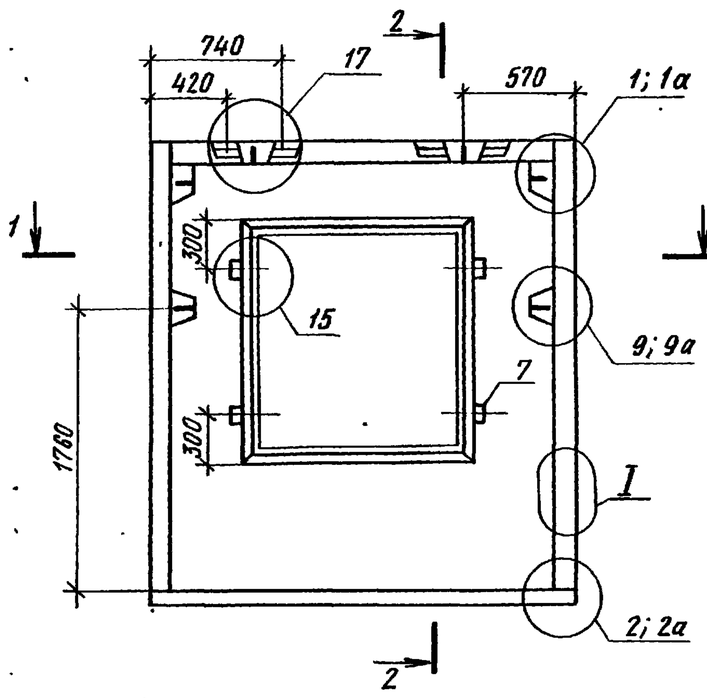


2-2

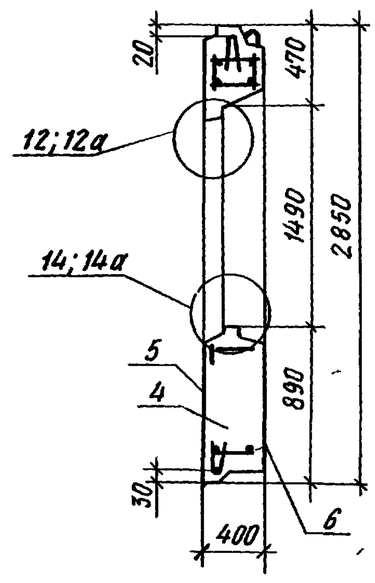


1-1

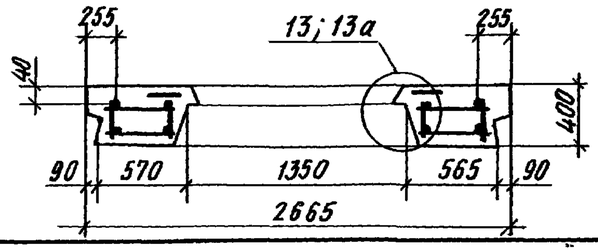


| Формат | Зона | Поз. | Обозначение | | Наименование | Кол. | Примечание |
|---|---|---|---|---|---|---|---|
| | | | | | Документация | | |
| А3 | | | 1.100.1-7. 2-1 | 00.00.00. ТО | Техническое описание | × | |
| А3 | | | 1.100.1-7. 2-1 | 00.00.00 Д3 | Детали опалубки | × | |
| А3 | | | 1.100.1-7. 2-1 | 00.00.00 Д4 | Детали армирования | × | |
| А3 | | | 1.100.1-7. 2-2 | 00.00.00 РС | Ведомость расхода стали | × | |
| А3 | | | 1.100.1-7. 2-2 | 00.00.34 | Заполнение проема | × | |
| | | | | | | | |
| | | | | | Сборочные единицы | | |
| А3 | | 1 | 1.100.1-7. 2-2 | 04.01.00 | КП 27.29.40 | 1 | |
| А4 | | 2 | 1.100.1-7. 2-3 | 00.00.18 | Изделие закладное М1 | 2 | |
| А4 | | 3 | 1.100.1-7. 2-3 | 00.00.19 | Изделие закладное М2 | 4 | |
| | | | | | | | |
| | | | | | Материалы | | |
| Б.4 | | 4 | | | Керамзитобетон В3,5 Д1000 | 1,18 | м3 |
| Б.4 | | 5 | | | Фактурн. слой наружн Д2000 | 0,11 | м3 |
| Б.4 | | 6 | | | Фактурн. слой внутр. Д1600 | 0,07 | м3 |
| Б.4 | | 7 | | | Пробка деревянная 100×100×50 | 4 | шт. |

| | | | |
|---|---|---|---|
| Нач. АПМ-1 | Печерин | | 12.89 |
| Гл. конст. | Радашкевич | | |
| Рук. гр. | Стабредова | | |
| Провер. | Стабредова | | |
| Разраб. | Давыденко | | |

1.100.1-7.2-2 04.00.00

Панель наружная стеновая
1НС 27.29.40-50л

| Стадия | Масса | Масштаб |
|---|---|---|
| Р | 1700 кг | |
| Лист | Листов 1 | |

СибЗНИИЭП
г. Новосибирск

Копировал

Формат А3

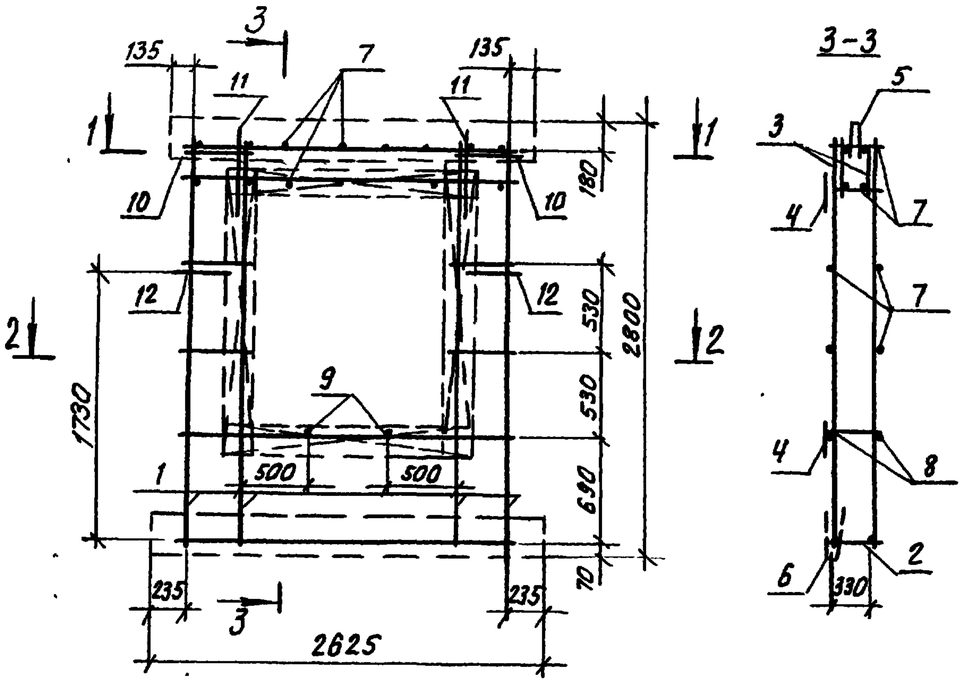


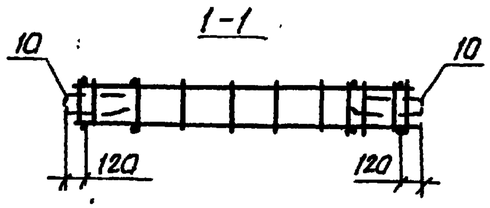


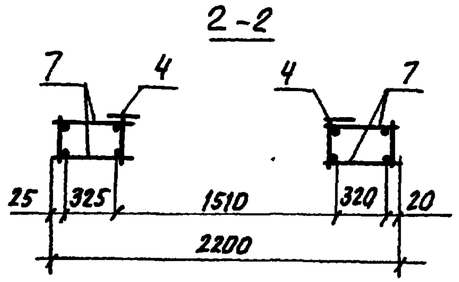


| Формат | Зона | Поз | Обозначение | | Наименование | Кол. | Примечание |
|---|---|---|---|---|---|---|---|
| | | | | | Сборочные единицы | | |
| А3 | | 1 | 1.100.1-7.2-3 | 00.00.01 | Каркас КР1 | 4 | |
| А3 | | 2 | 1.100.1-7.2-3 | 00.00.02 | Каркас КР6 | 1 | |
| А3 | | 3 | 1.100.1-7.2-3 | 00.00.06 | Каркас КР25 | 2 | |
| А3 | | 4 | 1.100.1-7.2-3 | 00.00.08 | Каркас КР35 | 4 | |
| А3 | | 5 | 1.100.1-7.2-3 | 00.00.09 | Каркас ПК2 | 1 | |
| А3 | | 6 | 1.100.1-7.2-3 | 00.00.10 | Каркас ПК8 | 1 | |
| | | | | | | | |
| | | | | | Детали | | |
| Б.Ч | | 7 | | | ф5ВрI ГОСТ 6727-80*; ℓ=370 | 24 | 0.05 кг |
| Б.Ч | | 8 | | | ф6АIII ГОСТ 5781-82*; ℓ=2200 | 2 | 0.49 кг |
| А.Ч | | 9 | 1.100.1-7.2-3 | 00.00.16 | ОС1 | 2 | |
| А.Ч | | 10 | 1.100.1-7.2-3 | 00.00.12 | Анкер А1 | 2 | |
| А3 | | 11 | 1.100.1-7.2-3 | 00.00.25 | Петля П1 | 2 | |
| А.Ч | | 12 | 1.100.1-7.2-3 | 00.00.13 | Анкер А2 | 2 | |

Масса каркаса 25.16 кг

| | | | | | | | |
|---|---|---|---|---|---|---|---|
| | | | | 1.100.1-7.2-2 | | 04.01.00 | |
| Нач.АПМ.I | Печерин | | 12.89 | Каркас пространственный КП27.29.40 | Стадия | Лист | Листов |
| Гл.конст. | Радашкевич | | | | Р | | 1 |
| Рук.гр. | Стабредова | | | | СибЗНИИЭП г.Новосибирск | | |
| Провер. | Стабредова | | | | | | |
| Разраб. | Давыденко | | | | | | |

Копировал: Опеарн

Формат А3

Инв.№ подл. | Подпись и дата | Взам.инв.№

Фасад

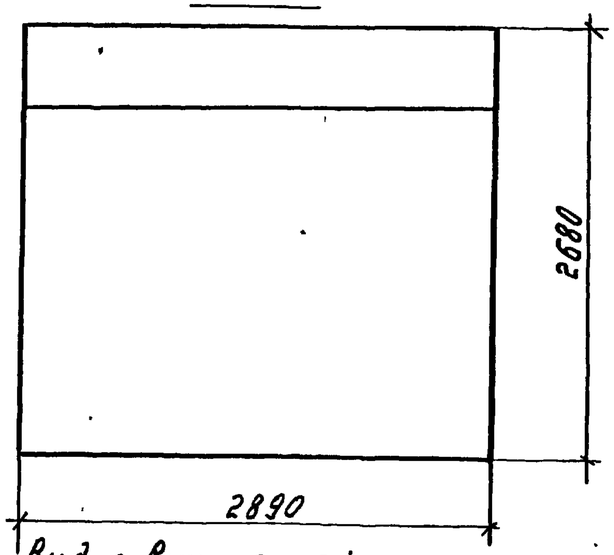


Вид с внутренней стороны

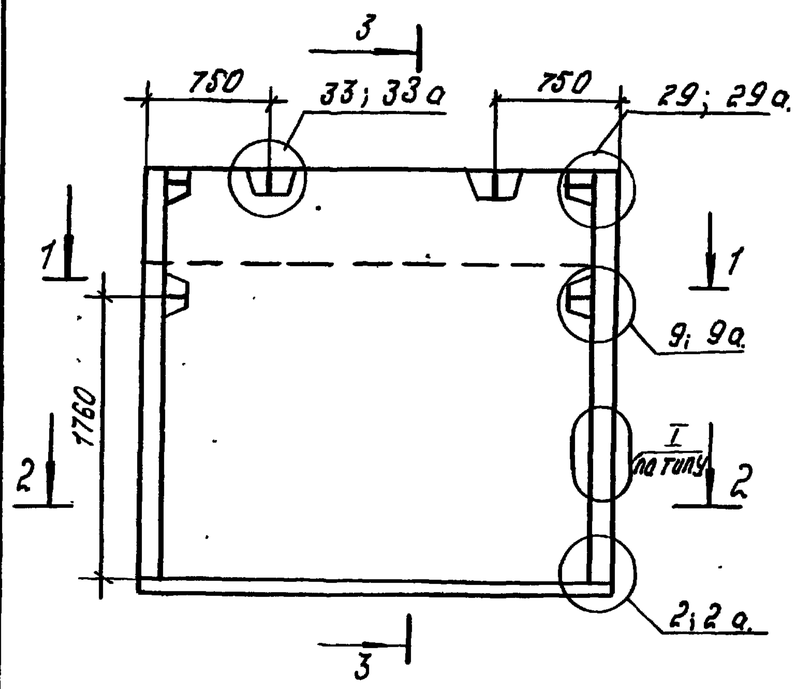


3—3

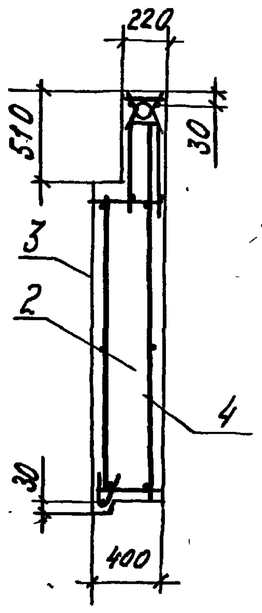


1—1

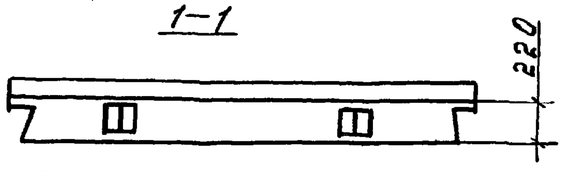


2—2

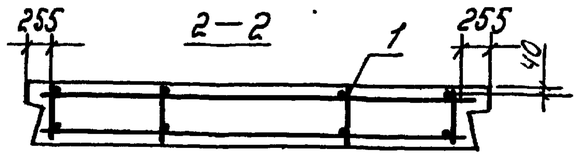


| Формат | Зона | Поз. | Обозначение | Наименование | Кол. | Примечание |
|---|---|---|---|---|---|---|
| | | | | Документация | | |
| А3 | | | 1.100.1-7.2-1 00.00.00.ТО | Техническое описание | | |
| А3 | | | 1.100.1-7.2-1 00.00.00.Д3 | Детали опалубки. | | |
| А3 | | | 1.100.1-7.2-1 00.00.00.Д4 | Детали армирования | | |
| А3 | | | 1.100.1-7.2-2 00.00.00.РС | Ведомость расхода стали. | | |
| | | | | | | |
| | | | | Сборочные единицы. | | |
| А3 | | 1 | 1.100.1-7.2-2 05.01.00 | КП29.27.40 | 1 | |
| | | | | | | |
| | | | | Материалы. | | |
| Б4 | | 2 | | Керамзитобетон В3.5 Д1000 | 2.46 | $м^3$ |
| Б4 | | 3 | | Фактурный слой нар. Д2000 | 0.13 | $м^3$ |
| Б4 | | 4 | | Фактурный слой внутр. Д1600 | 0.11 | $м^3$ |

| | | | | | | |
|---|---|---|---|---|---|---|
| Нач. АПМ | Печерин | | 12.89 | 1.100.1-7.2-2 05.00.00 | | |
| Гл. конст. | Радошкевич | | | Панель наружная стеновая 1НС29.27.40-50л | Стадия: Р | Масса: 3240 кг. |
| Рук. гр. | Стабредова | | | | Лист | Листов 1 |
| Провер. | Давыденко | | | | СибЗНИИЭП г. Новосибирск | |
| Разраб. | Моисеева | | | | | |

Инв. № подл. | Подпись и дата | Взам. инв. №

Формат А3

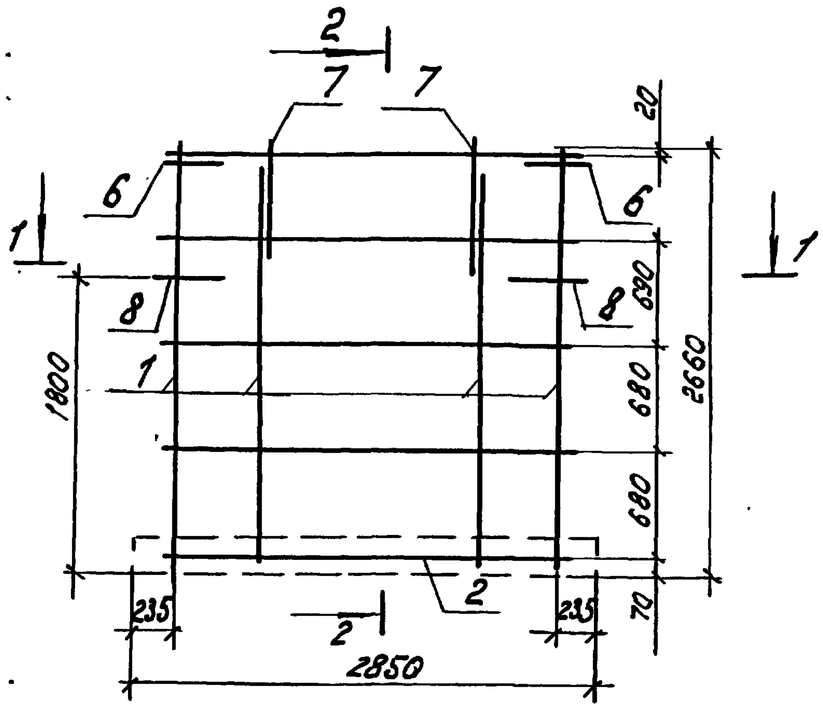


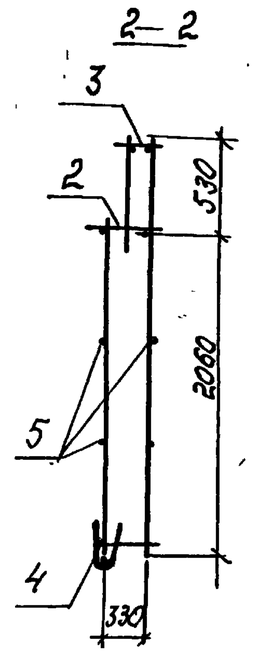


| Формат | Зона | Поз. | Обозначение | | Наименование | Кол. | Примечание |
|---|---|---|---|---|---|---|---|
| | | | | | Сборочные единицы. | | |
| А3 | | 1 | 1.100.1-7.2-3 | 00.00.04 | Каркас КР17 | 4 | |
| А3 | | 2 | 1.100.1-7.2-3 | 00.00.02 | Каркас КР7 | 2 | |
| А3 | | 3 | 1.100.1-7.2-3 | 00.00.03 | Каркас КР15 | 1 | |
| А3 | | 4 | 1.100.1-7.2-3 | 00.00.10 | Каркас ПК9 | 1 | |
| | | | | | | | |
| | | | | | Детали. | | |
| Б.4 | | 5 | | | ф5Вр-I ГОСТ6727-80*, ℓ=2420 | 4 | 0.36 кг |
| А4 | | 6 | 1.100.1-7.2-3 | 00.00.12 | Анкер А1 | 2 | |
| А3 | | 7 | 1.100.1-7.2-3 | 00.00.26 | Петля П6 | 2 | |
| А4 | | 8 | 1.100.1-7.2-3 | 00.00.13 | Анкер А2 | 2 | |
| | | | | | | | |

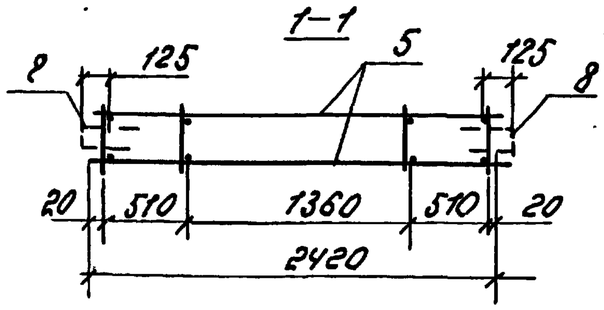


Масса каркаса 20.17кг

| | | | | | |
|---|---|---|---|---|---|
| Нач. АПК | Печерин | | 1289 | 1.100.1-7.2-2 | 05.01.00 |
| Гл. конст. | Радашкевич | | | Каркас пространственный КП 29.27.40 | Стадия: Р; Лист: ; Листов: 1 |
| Рук. гр. | Стабредова | | | | СНБ ЗНИИЭП г. Новосибирск |
| Пров. | Стабредова | | | | |
| Разраб. | Давыденко | | | | |

Копир. Мол

Формат А3

## Фасад

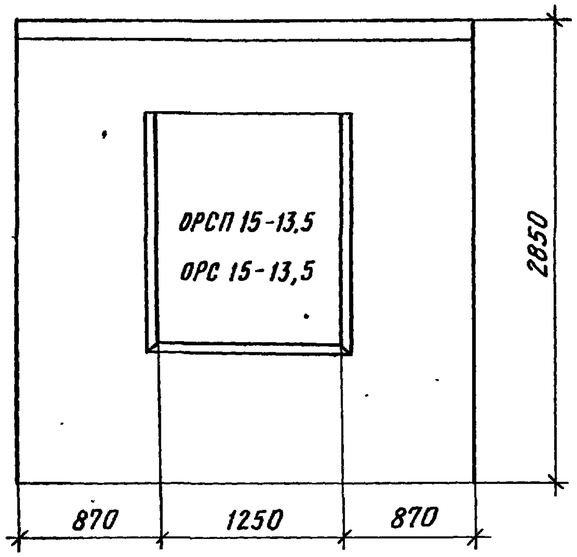


## Вид с внутренней стороны

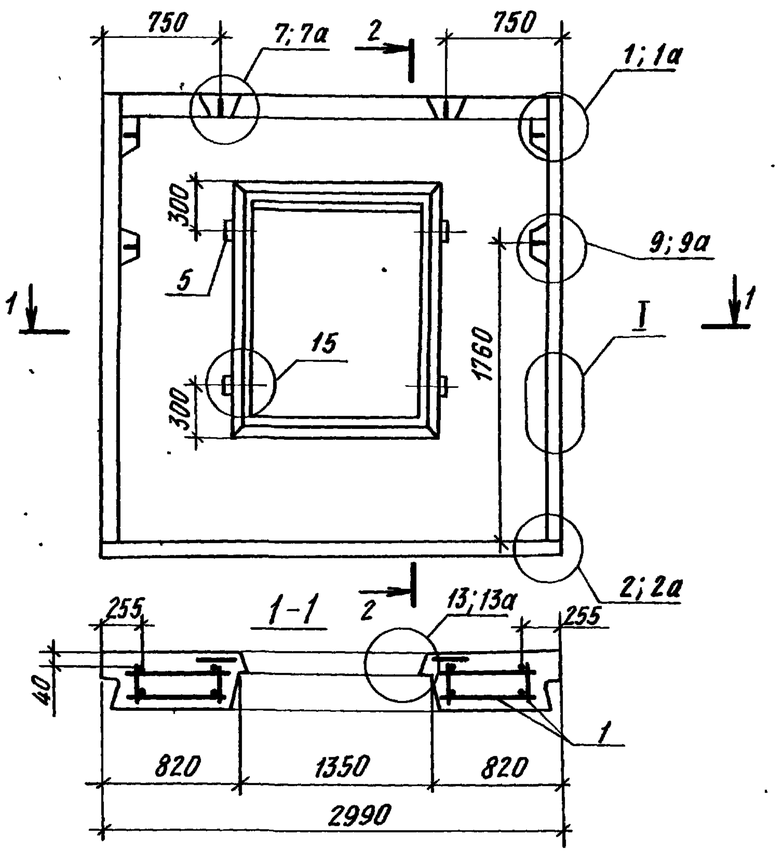


## 2-2

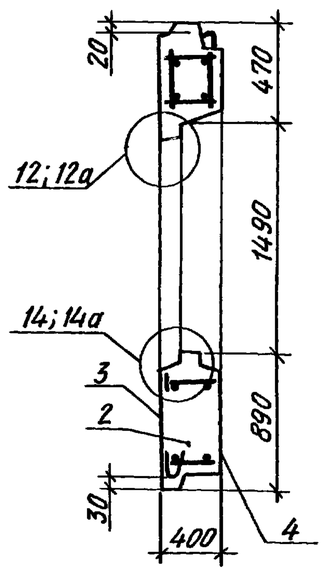


| Формат | Зона | Поз. | Обозначение | | Наименование | Кол. | Примечание |
|---|---|---|---|---|---|---|---|
| | | | | | Документация | | |
| А3 | | | 1.100.1-7. 2-1 | 00.00.00 ТО | Техническое описание | × | |
| А3 | | | 1.100.1-7.2-1 | 00.00.00 Д3 | Детали опалубки | × | |
| А3 | | | 1.100.1-7. 2-1 | 00.00.00 Д4 | Детали армирования | × | |
| А3 | | | 1.100.1-7. 2-2 | 00. 00.00 РС | Ведомость расхода стали | × | |
| А3 | | | 1.100.1-7. 2-2 | 34.00.00 | Заполнение проема | × | |
| | | | | | Сборочные единицы | | |
| А3 | | 1 | 1 100.1-7. 2-2 | 06 01.00 | КП 30.29.40 | 1 | |
| | | | | | | | |
| | | | | | Материалы | | |
| Б.Ч. | | 2 | | | Керамзитобетон В3,5 Д1000 | 2,14 | м3 |
| Б.Ч. | | 3 | | | Фактурн. слой наружн. Д2000 | 0,13 | м3 |
| Б.Ч. | | 4 | | | Фактурн. слой внутр. Д1600 | 0,08 | м3 |
| Б.Ч. | | 5 | | | Пробка деревянная 100×100×50 | 4 | шт. |

| | | | |
|---|---|---|---|
| Нач.АПМ-1 | Печерин | | 12.89 |
| Гл.конст. | Радашкевич | | |
| Рук.гр. | Стабредова | | |
| Провер. | Стабредова | | |
| Разраб. | Давыденко | | |

1.100.1-7. 2-2 06.00.00

Панель наружная стеновая
1НС 30.29.40 -50л

| Стадия | Масса | Масштаб |
|---|---|---|
| Р | 2950 кг | |
| Лист | Листов 1 | |

СибЗНИИЭП
г. Новосибирск

Инв.№ подл. | Подпись и дата | Взам.инв.№

Копировал Архипов

Формат А3

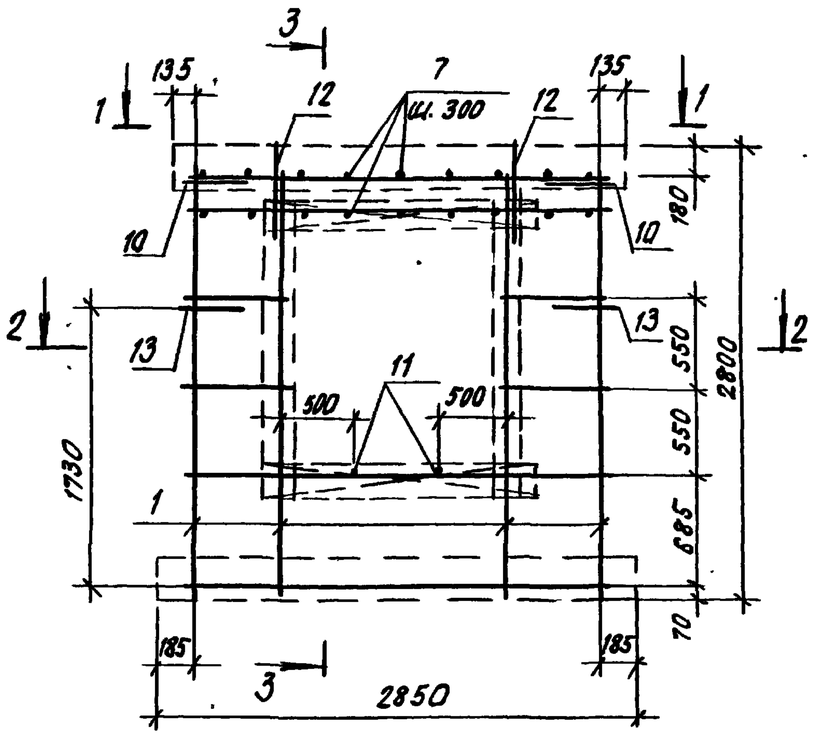


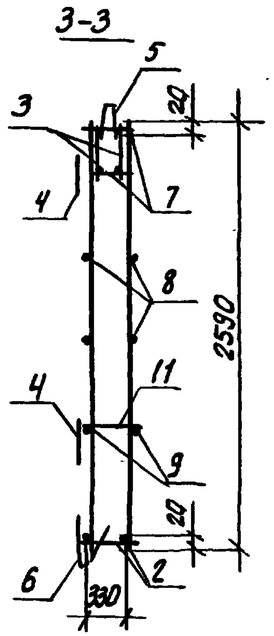


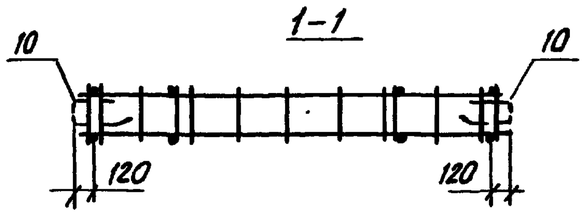


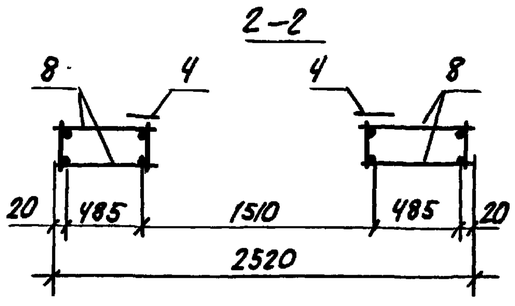


| Формат | Зона | Поз. | Обозначение | | Наименование | Кол | Приме-чание |
|---|---|---|---|---|---|---|---|
| | | | | | Сборочные единицы | | |
| А3 | | 1 | 1.100.1-7.2-3 | 00.00.01 | Каркас КР1 | 4 | |
| А3 | | 2 | 1.100.1-7.2-3 | 00.00.02 | Каркас КР8 | 1 | |
| А3 | | 3 | 1.100.1-7.2-3 | 00.00.06 | Каркас КР26 | 2 | |
| А3 | | 4 | 1.100.1-7.2-3 | 00.00.08 | Каркас КР35 | 4 | |
| А3 | | 5 | 1.100.1-7.2-3 | 00.00.09 | Каркас ПК3 | 1 | |
| А3 | | 6 | 1.100.1-7.2-3 | 00.00.10 | Каркас ПК9 | 1 | |
| | | | | | | | |
| | | | | | Детали | | |
| Б4 | | 7 | | | ф5ВрI ГОСТ 6727-80*, ℓ=360 | 18 | 0.051 кг |
| Б4 | | 8 | | | ф5ВрI ГОСТ 6727-80*; ℓ=520 | 8 | 0.08 кг |
| Б4 | | 9 | | | ф6АIII ГОСТ 5781-82*; ℓ=2520 | 2 | 0.56 кг |
| А4 | | 10 | 1.100.1-7.2-3 | 00.00.12 | Анкер А1 | 2 | |
| А4 | | 11 | 1.100.1-7.2-3 | 00.00.16 | ОС1 | 2 | |
| А3 | | 12 | 1.100.1-7.2-3 | 00.00.25 | Петля П2 | 2 | |
| А4 | | 13 | 1.100.1-7.2-3 | 00.00.13 | Анкер А2 | 2 | |

Масса каркаса 27.70 кг

| | | | | | |
|---|---|---|---|---|---|
| Нач.Арх.I | Печерин | | 12.89 | 1.100.1-7.2-2 | 06.01.00 |
| Гл.конст. | Радашкевич | | | Каркас пространственный КП30.29.40 | Стадия: Р; Лист: ; Листов: 1 |
| Рук.гр. | Ставредова | | | | СибЗНИИЭП г. Новосибирск |
| Провер. | Ставредова | | | | |
| Разраб | Довыденко | | | | |

Инв.№ подл. | Подпись и дата | Взам.инв.№

Копировал: Опеар

Формат А3

Фасад

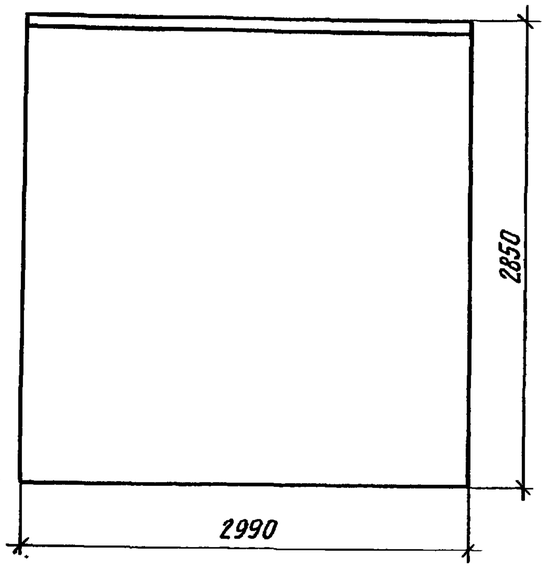


Вид с внутренней стороны

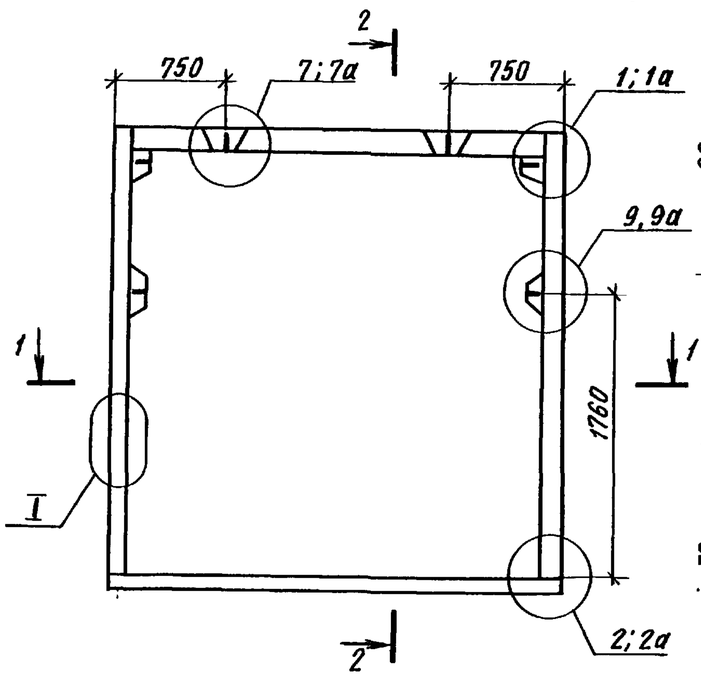


2-2

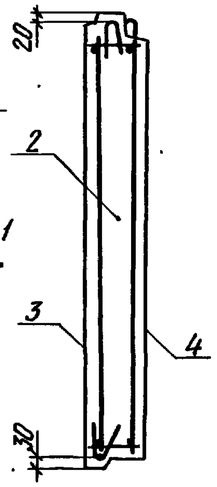


1-1

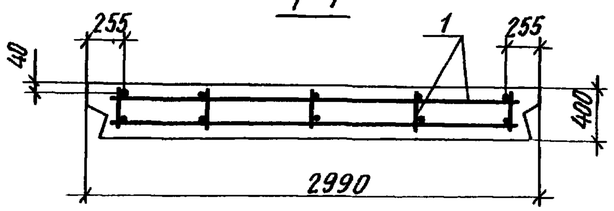


| Формат | Зона | Поз. | Обозначение | | Наименование | Кол. | Примечание |
|---|---|---|---|---|---|---|---|
| | | | | | Документация | | |
| А3 | | | 1.100.1-7.2-1 | 00.00.00 ТО | Техническое описание | × | |
| А3 | | | 1.100.1-7.2-1 | 00.00.00 Д3 | Детали опалубки | × | |
| А3 | | | 1.100.1-7.2-1 | 00.00.00 Д4 | Детали армирования | × | |
| А3 | | | 1.100.1-7.2-2 | 00.00.00 РС | Ведомость расхода стали | × | |
| | | | | | | | |
| | | | | | Сборочные единицы | | |
| А3 | | 1 | 1.100.1-7.2-2 | 07.01.00 | КП30.29.40-1 | 1 | |
| | | | | | | | |
| | | | | | Материалы | | |
| Б.Ч. | | 2 | | | Керамзитобетон В3,5 Д1000 | 2,91 | м3 |
| Б.Ч. | | 3 | | | Фактурн. слой наружн. Д2000 | 0,17 | м3 |
| Б.Ч. | | 4 | | | Фактурн. слой внутр. Д1600 | 0,11 | м3 |
| | | | | | | | |

| | | | | | | |
|---|---|---|---|---|---|---|
| | | | | 1.100.1-7.2-2 07.00.00 | | |
| | | | | Панель наружная стеновая 1НС30.29.40-50л-1 | Стадия | Масса | Масштаб |
| | | | | | Р | 3820 кг | |
| Нач.АПМ-1 | Печерин | | 12.89 | | Лист | Листов 1 |
| Гл.конст. | Рабашкевич | | | | | |
| Рук.гр. | Стабредова | | | | СибЗНИИЭП г.Новосибирск | |
| Провер. | Стабредова | | | | | |
| Разраб. | Давыденко | | | | | |

Копировал

Формат А3

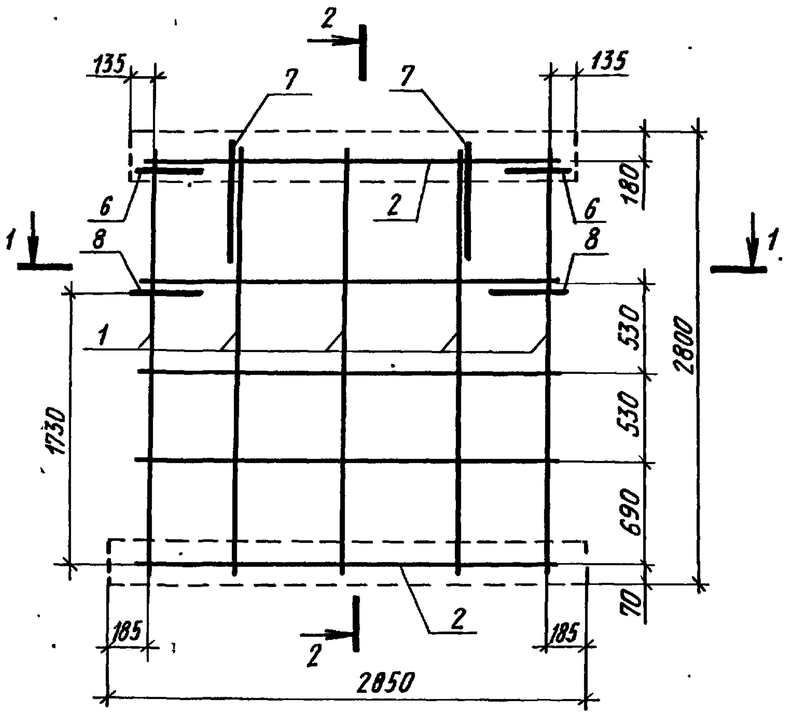


2-2

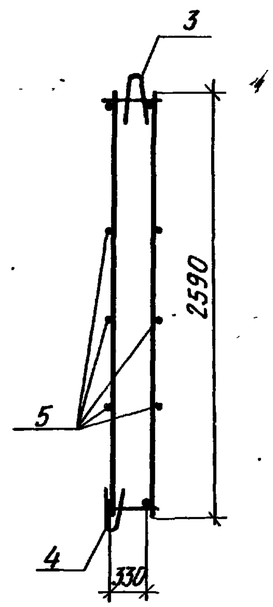


1-1

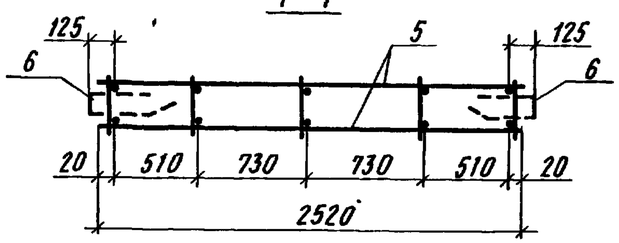


| Формат | Зона | Поз. | Обозначение | Наименование | Кол. | Примечание |
|---|---|---|---|---|---|---|
| | | | | Сборочные единицы | | |
| А3 | | 1 | 1.100.1-7.2-3 00.00.01 | Каркас КР1 | 5 | |
| А3 | | 2 | 1.100.1-7.2-3 00.00.02 | Каркас КР8 | 2 | |
| А3 | | 3 | 1.100.1-7.2-3 00.00.09 | Каркас ПК3 | 1 | |
| А3 | | 4 | 1.100.1-7.2-3 00.00.10 | Каркас ПК9 | 1 | |
| | | | | | | |
| | | | | Детали | | |
| Б.4 | | 5 | | ф5ВрI ГОСТ 6727-80,* ℓ=2520 | 6 | 0.36кг |
| А4 | | 6 | 1.100.1-7.2-3 00.00.12 | Анкер А1 | 2 | |
| А3 | | 7 | 1.100.1-7.2-3 00.00.25 | Петля П3 | 2 | |
| А4 | | 8 | 1.100.1-7.2-3 00.00.13 | Анкер А2 | 2 | |

Масса каркаса 22.88 кг

| | | | |
|---|---|---|---|
| Нач.АПМ-1 | Печерин | | 12.89 |
| Гл.конст | Радашкевич | | |
| Рук.гр. | Стабредова | | |
| Провер. | Стабредова | | |
| Разраб. | Давыденко | | |

1.100.1-7.2-2 07.01.00

Каркас пространственный
КП 30.29.40-1

| Стадия | Лист | Листов |
|---|---|---|
| Р | | 1 |

СибЗНИИЭП
г.Новосибирск

Копировал

Формат А3

Инв.№подл. | Подпись и дата | Взам.инв.№

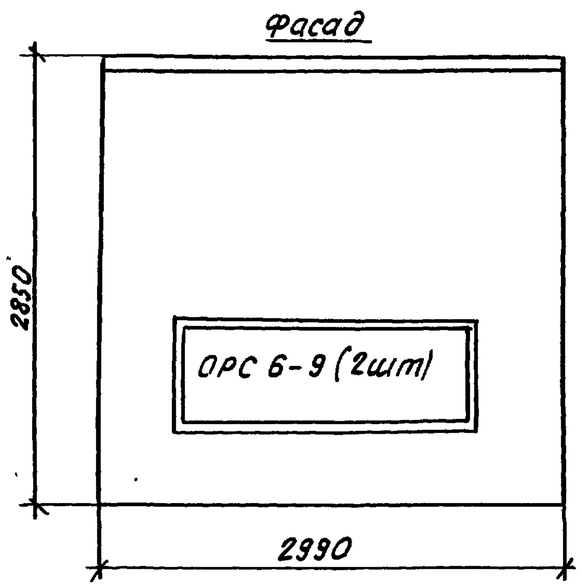


Вид. с внутренней стороны

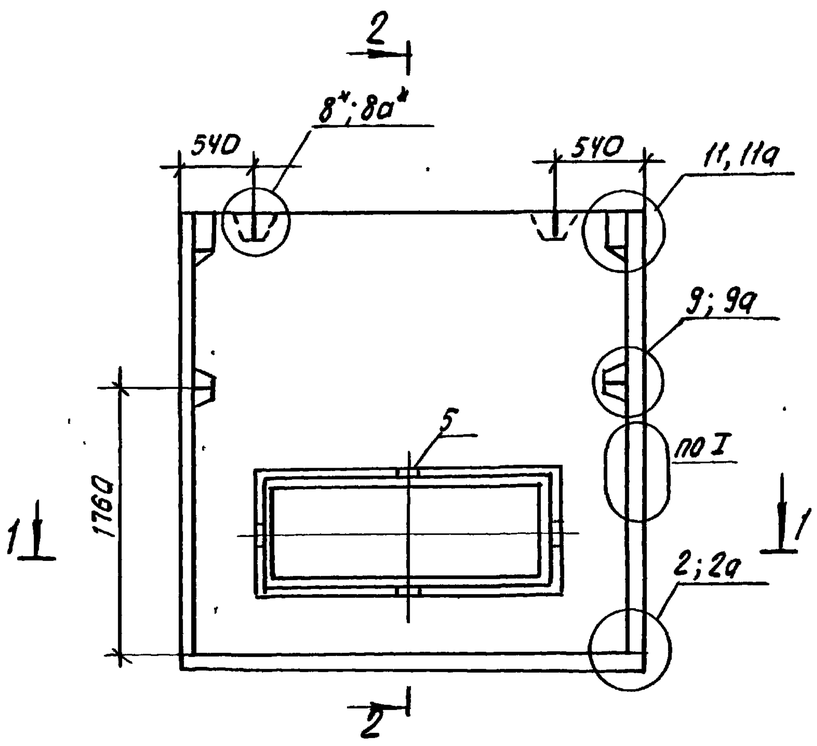


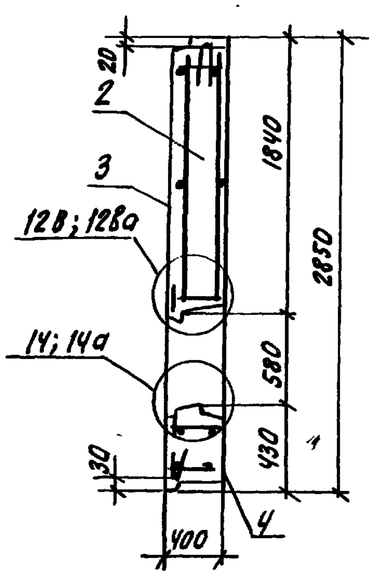


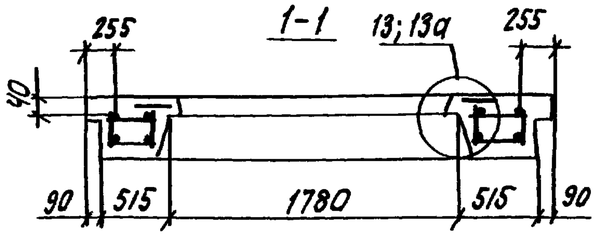


| Формат | Зона | Поз. | Обозначение | | Наименование | Кол. | Примечание |
|---|---|---|---|---|---|---|---|
| | | | | | Документация | | |
| А3 | | | 1.100.1-7.2-1 | 00.00.00 ТО | Техническое описание | × | |
| А3 | | | 1.100.1-7.2-1 | 00.00.00 ДЗ | Детали опалубки | × | |
| А3 | | | 1.100.1-7.2-1 | 00.00.00 ДЧ | Детали армирования | × | |
| А3 | | | 1.100.1-7.2-2 | 00.00.00 РС | Ведомость расхода стали | × | |
| А3 | | | 1.100.1-7.2-2 | ЗЧ.00.00 | Заполнение проема | × | |
| | | | | | | | |
| | | | | | Сборочные единицы | | |
| А3 | | 1 | 1.100.1-7.2-2 | 08.01.00 | КП 30.29.40-2 | 1 | |
| | | | | | | | |
| | | | | | Материалы | | |
| БЧ | | 2 | | | Керамзитобетон В3,5; Д1000 | 2.56 | $м^3$ |
| БЧ | | 3 | | | Фактурн. слой наруж. Д 2000 | 0.15 | $м^3$ |
| БЧ | | 4 | | | Фактурн. слой внутр. Д 1600 | 0.09 | $м^3$ |
| БЧ | | 5 | | | Пробки дерев. 100×100×50 | 4 | шт. |

| | | | | |
|---|---|---|---|---|
| Нач. АПМ.1 | Печерин | | 12.89 | 1.100.1-7.2-2 08.00.00 |
| Гл. конст. | Радашкевич | | | Панель наружная стеновая 1НС 30.29.40-50л-2 |
| Рук. гр. | Стафредова | | | |
| Провер. | Давыденко | | | |
| Разраб. | Моисеева | | | |

| Стадия | Масса | Масштаб |
|---|---|---|
| Р | 3440 кг | |
| Лист | Листов 1 | |

СибЗНИИЭП г. Новосибирск

Копировал: Огнарис

Формат А3

Инв. № подл. | Подпись и дата | Взам. инв. №

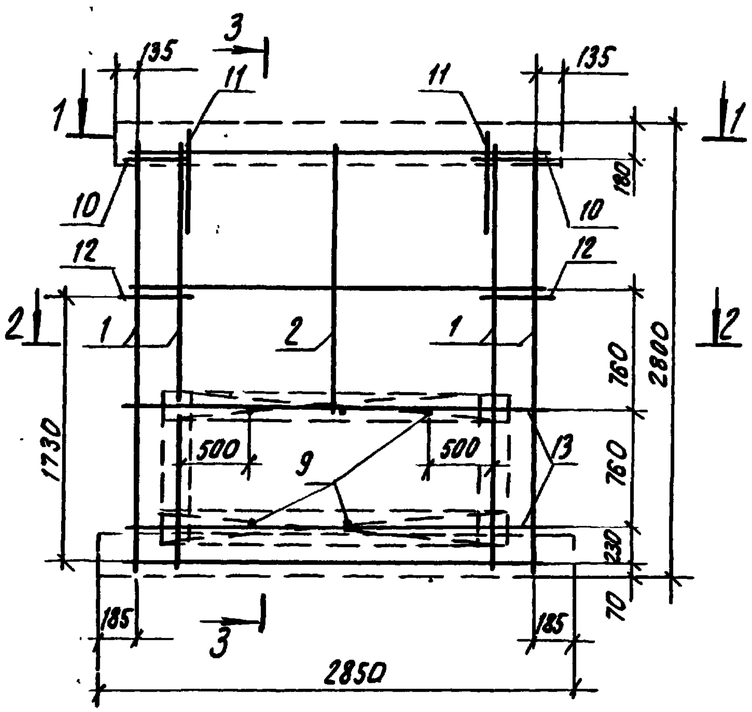


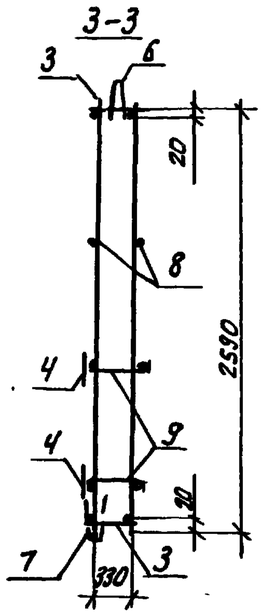


1-1

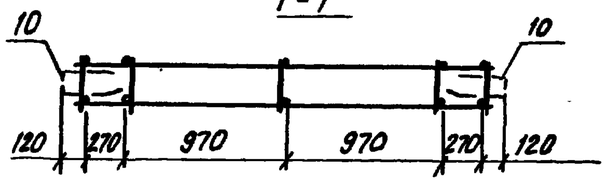


2-2

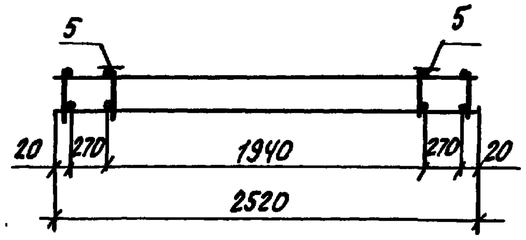


| Формат | Зона | Поз | Обозначение | | Наименование | Кол. | Примечание |
|---|---|---|---|---|---|---|---|
| | | | | | Сборочные единицы | | |
| А3 | | 1 | 1.100.1-7.2-3 | 00.00.01 | каркас КР1 | 4 | |
| А3 | | 2 | 1.100.1-7.2-3 | 00.00.01 | каркас КР4 | 1 | |
| А3 | | 3 | 1.100.1-7.2-3 | 00.00.02 | каркас КР8 | 2 | |
| А3 | | 4 | 1.100.1-7.2-3 | 00.00.08 | каркас КР36 | 2 | |
| А3 | | 5 | 1.100.1-7.2-3 | 00.00.07 | каркас КР33 | 2 | |
| А3 | | 6 | 1.100.1-7.2-3 | 00.00.09 | каркас ПК3 | 1 | |
| А3 | | 7 | 1.100.1-7.2-3 | 00.00.10 | каркас ПК9 | 1 | |
| | | | | | Детали | | |
| Б.Ч | | 13 | | | ⌀6АIII ГОСТ 5781-82* ℓ=2520 | 4 | 0,56 кг |
| Б.Ч | | 8 | | | ⌀5ВрI ГОСТ 6727-80*; ℓ=2520 | 2 | 0,36 кг |
| АЧ | | 9 | 1.100.1-7.2-3 | 00.00.16 | ОС1 | 6 | |
| АЧ | | 10 | 1.100.1-7.2-3 | 00.00.12 | Анкер А1 | 2 | |
| А3 | | 11 | 1.100.1-7.2-3 | 00.00.25 | Петля П3 | 2 | |
| АЧ | | 12 | 1.100.1-7.2-3 | 00.00.13 | Анкер А2 | 2 | |

Масса каркаса 26.50 кг

| | | | | | | |
|---|---|---|---|---|---|---|
| | | | | 1.100.1-7.2-2 | | 08.01.00 |
| Нач.АПМ. | Печерин | | 12.89 | Каркас пространственный КП30.29.40-2 | Стадия | Лист | Листов |
| Гл.конс. | Радашкевич | | | | Р | | 1 |
| Рук.гр. | Стабредова | | | | СибЗНИИЭП г.Новосибирск | | |
| Провер. | Стабредова | | | | | | |
| Разраб. | Довыденко | | | | | | |

Копировал: Формат А3

Инв.№ подл. | Подпись и дата | Взам.инв.№

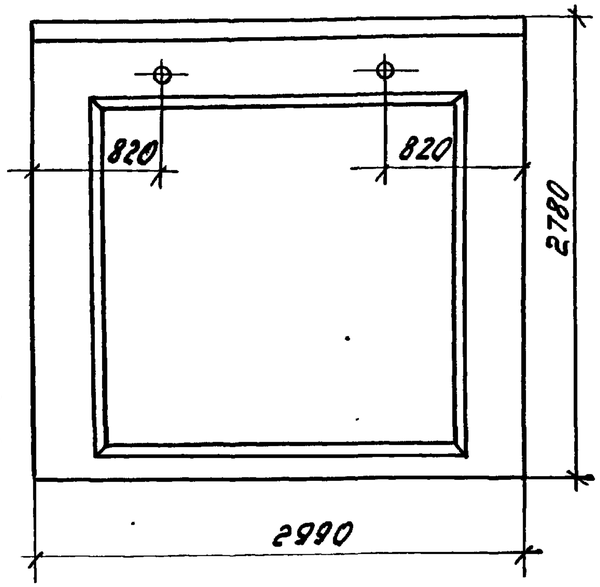


Вид с внутренней стороны.

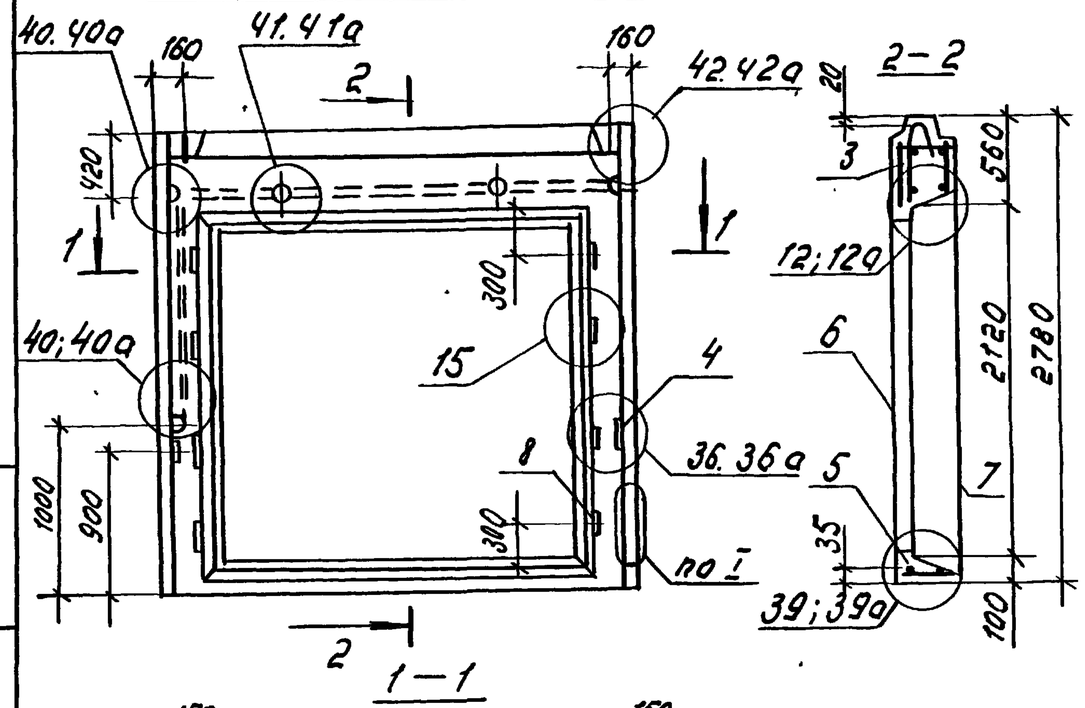


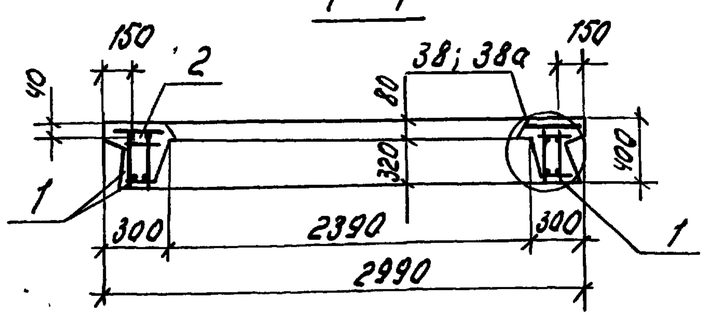


| Формат | Зона | Поз. | Обозначение | | Наименование | Кол. | Примечание |
|---|---|---|---|---|---|---|---|
| | | | | | Документация | | |
| А3 | | | 1.100.1-7.2-1 | 00.00.00ТО | Техническое описание | X | |
| А3 | | | 1.100.1-7.2-1 | 00.00.00ДЗ | Детали опалубки | X | |
| А3 | | | 1.100.1-7.2-1 | 00.00.00ДЧ | Детали армирования | X | |
| А3 | | | 1.100.1-7.2-2 | 00.00.00РС | Ведомость расхода стали | X | |
| | | | | | | | |
| | | | | | Сборочные единицы | | |
| А3 | | 1 | 1.100.1-7.2-2 | 09.01.00 | КП30.28.40 | 1 | |
| А3 | | 2 | 1.100.1-7.2-3 | 00.00.11 | СН1 | 2 | |
| А3 | | 3 | 1.100.1-7.2-3 | 00.00.11 | СН2 | 1 | |
| А4 | | 4 | 1.100 1-7.2-3 | 00.00.22 | Изделие закладное М5 | 2 | |
| | | | | | | | |
| | | | | | Материалы | | |
| Б.Ч. | | 5 | | | Керамзитобетон В125 Д1000 | 1.0 | м³ |
| Б.Ч. | | 6 | | | Фактурн. слой наружн. Д 2000 | 0.07 | м³ |
| Б.Ч. | | 7 | | | Фактурн. слой внутр. Д 1600 | 0.03 | м³ |
| Б.Ч. | | 8 | | | Пробка деревян. 100×100×50 | 8 | |

Масса панели дана без учета заполнения проема

| | | | | |
|---|---|---|---|---|
| Нач. АПМ | Печерин | | 12.89 | 1.100.1-7.2-2 09.00.00 |
| Гл. конст. | Радзикевич | | | Панель наружная стеновая 1НС30.28.40-150л |
| Рук. гр. | Стобредова | | | Стадия: Р; Масса: 1360 кг; Масштаб: |
| Провер. | Стобредова | | | Лист; Листов 1 |
| Разраб. | Савыденко | | | СибЗНИИЭП г. Новосибирск |

Копир. №7

Формат А3

Инв. № подл. | Подпись и дата | Взам. инв. №

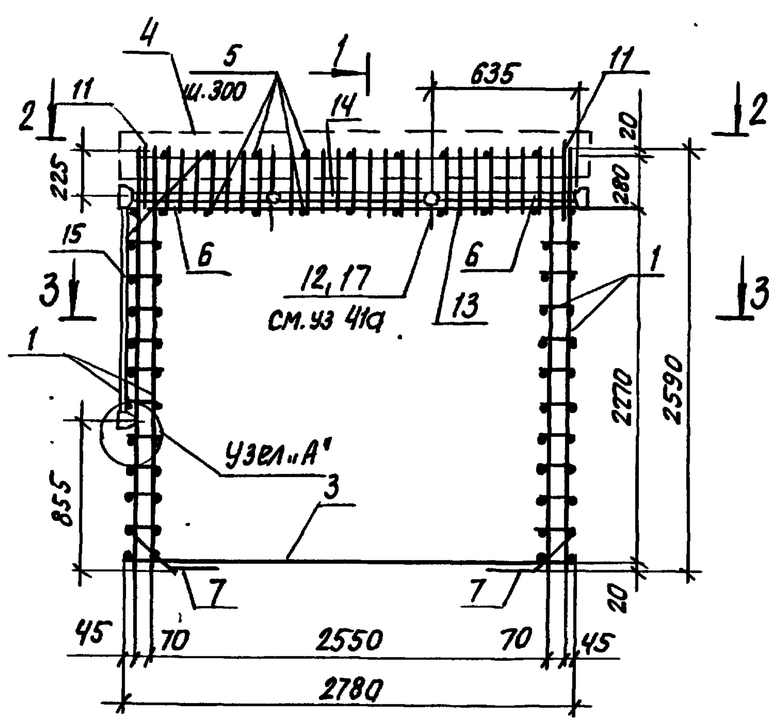


1-1

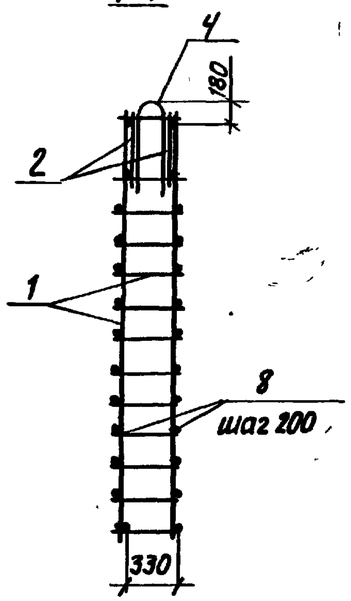


2-2

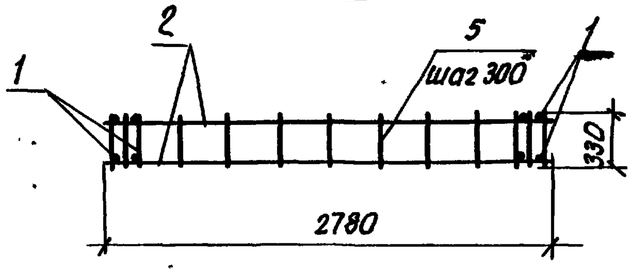


3-3

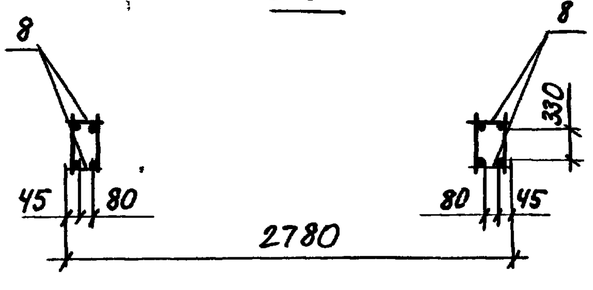


Узел «А»

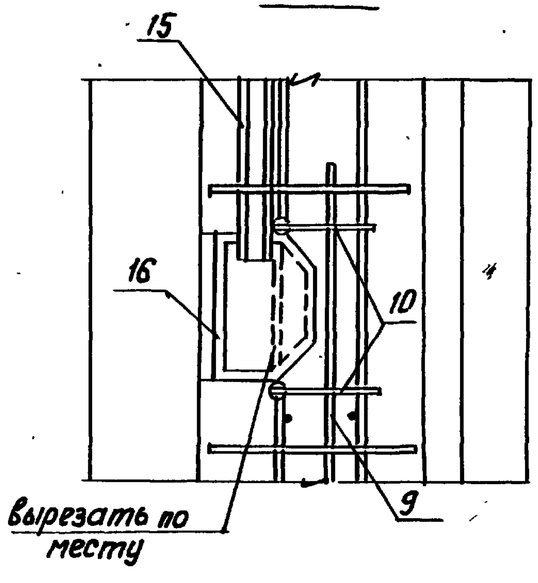


| Формат | Зона | Поз. | Обозначение | Наименование | Кол. | Примечание |
|---|---|---|---|---|---|---|
| | | | | Сборочные единицы | | |
| А3 | | 1 | 1.100.1-7.2-3 00.00.03 | Каркас КР12 | 4 | |
| А3 | | 2 | 1.100.1-7.2-3 00.00.07 | Каркас КР30 | 2 | |
| А3 | | 3 | 1.100.1-7.2-3 00.00.03 | Каркас КР13 | 1 | |
| А3 | | 4 | 1.100.1-7.2-3 00.00.09 | Каркас ПК3 | 1 | |
| | | | | | | |
| | | | | Детали | | |
| Б.ч | | 5 | | ф5ВрI ГОСТ 6727-80*; ℓ=360 | 18 | 0.051 кг |
| Б.ч | | 6 | | ф8АIII ГОСТ 5781-82*; ℓ=750 | 2 | 0.30 кг |
| Б.ч | | 7 | | ф8АIII ГОСТ 5781-82*; ℓ=600 | 2 | 0.24 кг |
| Б.ч | | 8 | | ф5ВрI ГОСТ 6727-80*; ℓ=150 | 40 | 0.02 кг |
| Б.ч | | 9 | | ф8АIII ГОСТ 5781-82*; ℓ=480 | 2 | 0.19 кг |
| Б.ч | | 10 | | ф5ВрI ГОСТ 6727-80*; ℓ=520 | 10 | 0.07 кг |
| А3 | | 11 | 1.100.1-7.2-3 00.00.25 | Петля П1 | 2 | |
| | | | | | | |
| | | | | Стандартные изделия | | |
| Б.ч | | 12 | ГОСТ 18599-83* | Трубка ПВД 25т ℓ=310 | 2 | 0.06 кг |
| Б.ч | | 13 | " | Трубка ПВД 25т ℓ=640 | 2 | 0.12 кг |
| Б.ч | | 14 | " | Трубка ПВД 25т ℓ=1300 | 1 | 0.25 кг |
| Б.ч | | 15 | " | Трубка ПВД 25т ℓ=1650 | 1 | 0.33 кг |
| Б.ч | | 16 | | Коробка Л245 УЗ(ответв.) | 3 | 0.076 кг |
| Б.ч | | 17 | | Коробка Л256 УЗ(универ.) | 4 | 0.06 кг |

Масса каркаса 34,35 кг

| | | | | | | | |
|---|---|---|---|---|---|---|---|
| | | | | 1.100.1-7.2-2 09.01.00 | | | |
| Нач.АПК. | Печерин | | 12.89 | Каркас пространственный КП30.28.40 | Стадия | Лист | Листов |
| Гл.конст. | Радашкевич | | | | Р | | 1 |
| Рук.гр. | Стабредова | | | | СибЗНИИЭП г.Новосибирск | | |
| Провер. | Стабредова | | | | | | |
| Разраб | Давыденко | | | | | | |

Инв.№ подл. | Подпись и дата | Взам. инв.№

Копировал: Теарко

Формат А3

## Фасад

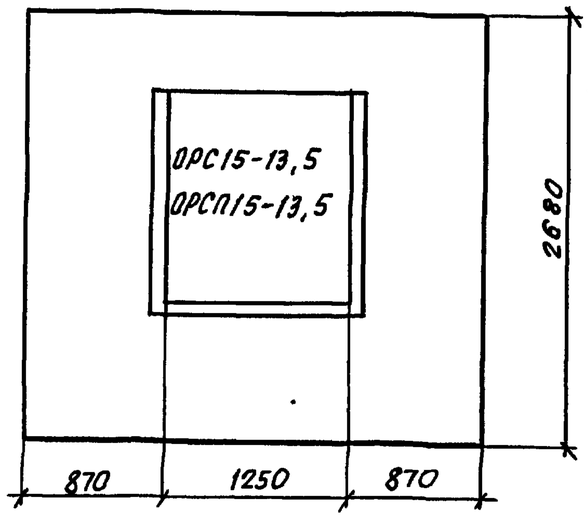


## Вид с внутренней стороны

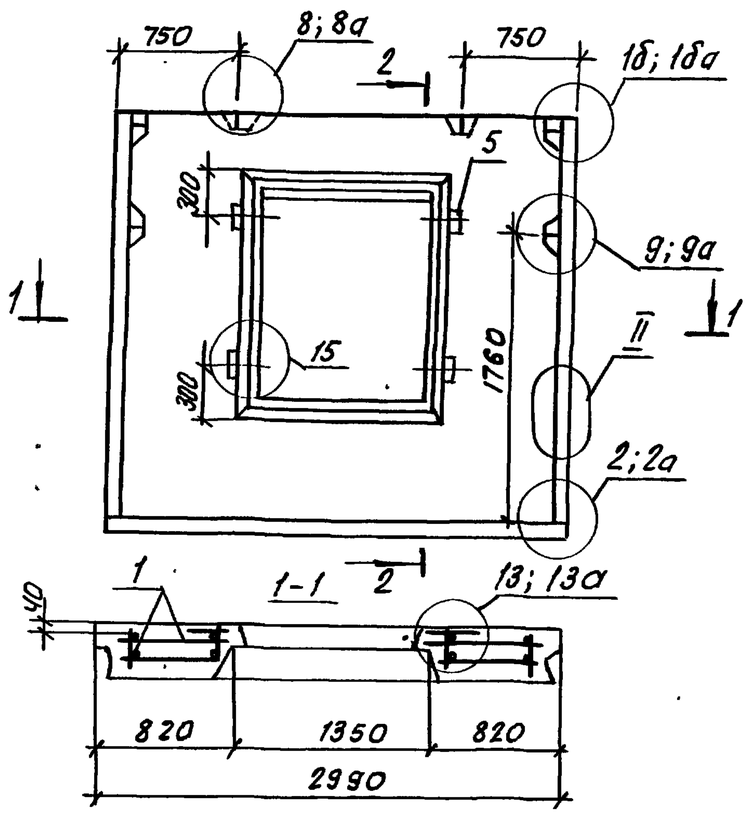


## 2-2

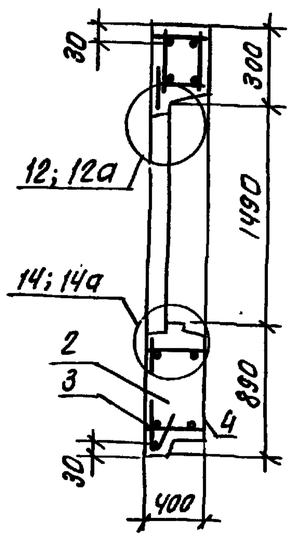


| Формат | Зона | Поз. | Обозначение | Наименование | Кол. | Примечание |
|---|---|---|---|---|---|---|
| | | | | Документация | | |
| А3 | | | 1.100.1-7.2-1 00.00.00ТО | Техническое описание | × | |
| А3 | | | 1.100.1-7.2-1 00.00.00Д3 | Детали опалубки | × | |
| А3 | | | 1.100.1-7.2-1 00.00.00Д4 | Детали армирования | × | |
| А3 | | | 1.100.1-7.2-2 00.00.00РС | Ведомость расхода стали | × | |
| А3 | | | 1.100.1-7.2-2 34.00.00 | Заполнение проема | × | |
| | | | | Сборочные единицы | | |
| А3 | | 1 | 1.100.1-7.2-2 10.01.00 | КП 30.27.40 | 1 | |
| | | | | | | |
| | | | | Материалы | | |
| Б.4 | | 2 | | Керамзитобетон В3,5Д 1000 | 1,95 | $м^3$ |
| Б.4 | | 3 | | Фактурный слой наружн. Д 2000 кг/$м^3$ | 0,12 | $м^3$ |
| Б.4 | | 4 | | Фактурный слой внутр. Д 1600 кг/$м^3$ | 0,08 | $м^3$ |
| Б/ч | | 5 | | Пробка деревян. 100×100×50 | 4 | шт |

| | | | |
|---|---|---|---|
| Нач.АПМ.1 | Печерсин | | 12.89 |
| Гл.констр. | Радзикевич | | |
| Рук.гр. | Стабредова | | |
| Провер. | Стабредова | | |
| Разраб. | Давыденко | | |

1.100.1-7.2-2 10.00.00

Панель наружная стеновая 1НС30.27.40-50л

| Стадия | Масса | Масштаб |
|---|---|---|
| Р | 2720 кг | |
| Лист | Листов 1 | |

СибЗНИИЭП г.Новосибирск

Инв.№ подл. | Подпись и дата | Взам. инв.№

Копировал: Опарин

Формат А3

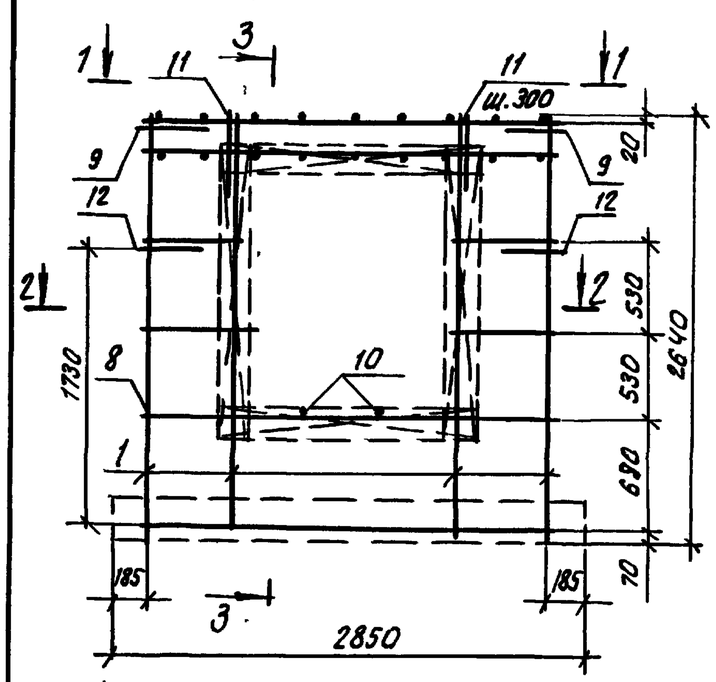


3-3

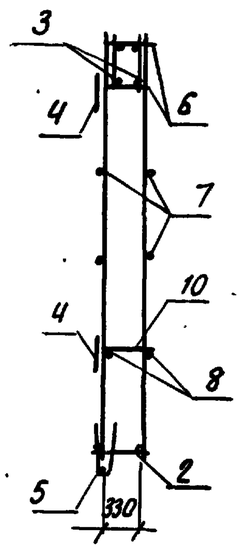


1-1

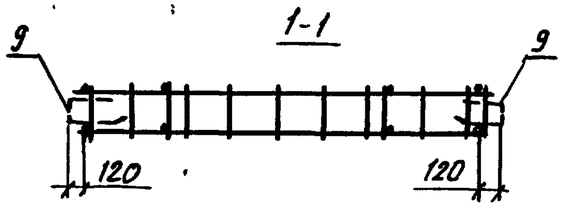


2-2

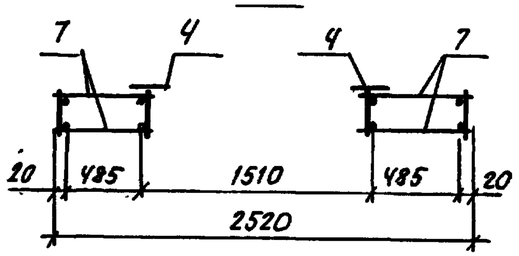


| Формат | Зона | Поз. | Обозначение | | Наименование | Кол | Примечание |
|---|---|---|---|---|---|---|---|
| | | | | | Сборочные единицы | | |
| А3 | | 1 | 1.100.1-7.2-3 | 00.00.01 | Каркас КР1 | 4 | |
| А3 | | 2 | 1.100.1-7.2-3 | 00 00 02 | Каркас КР8 | 1 | |
| А3 | | 3 | 1.100.1-7.2-3 | 00 00 06 | Каркас КР26 | 2 | |
| А3 | | 4 | 1.100.1-7.2-3 | 00.00 08 | Каркас КР35 | 4 | |
| А3 | | 5 | 1.100.1-7.2-3 | 00.00.10 | Каркас ПК9 | 1 | |
| | | | | | | | |
| | | | | | Детали | | |
| Б.4 | | 6 | | | ф5ВрI ГОСТ 6727.80*; ℓ=360 | 18 | 0.05кг |
| Б.4 | | 7 | | | ф5ВрI ГОСТ 6727-80*; ℓ=525 | 8 | 0,08кг |
| Б.4 | | 8 | | | ф6АIII ГОСТ 5781-82*; ℓ=2520 | 2 | 0.56кг |
| А4 | | 9 | 1.100.1-7.2-3 | 00.00.12 | Анкер А1 | 2 | |
| А4 | | 10 | 1.100.1-7.2-3 | 00.00.16 | ОС1 | 2 | |
| А3 | | 11 | 1.100.1-7.2-3 | 00.0025 | Петля П2 | 2 | |
| А4 | | 12 | 1.100.1-7.2-3 | 00.00.13 | Анкер А2 | 2 | |

Масса каркаса 25.97кг

| | | | | | |
|---|---|---|---|---|---|
| | | | | 1.100.1-7.2-2 | 10.01.00 |
| Нач.АПМ.1 | Печерин | | 12.89 | Каркас пространственный КП30.27.40 | Стадия: Р; Лист: ; Листов: 1 |
| Гл.констр. | Радшкевич | | | | СибЗНИИЭП г.Новосибирск |
| Рук.гр. | Стабредова | | | | |
| Провер. | Стабредова | | | | |
| Разраб. | Давыденко | | | | |

Копировал: Тесарт

Формат А3

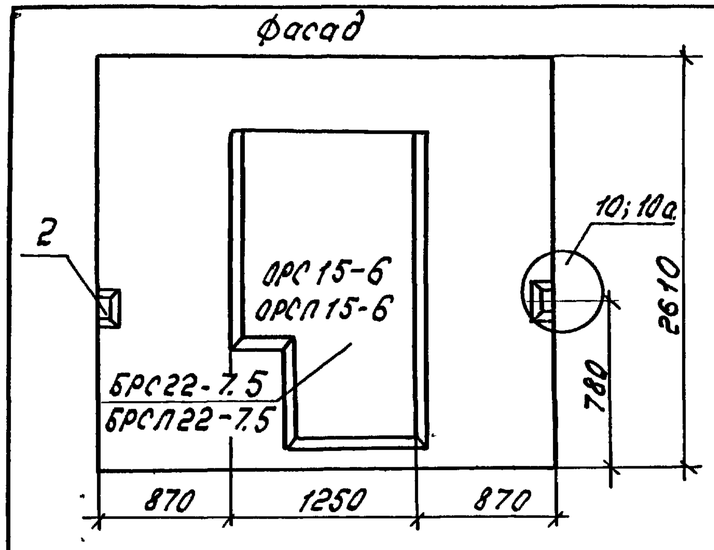


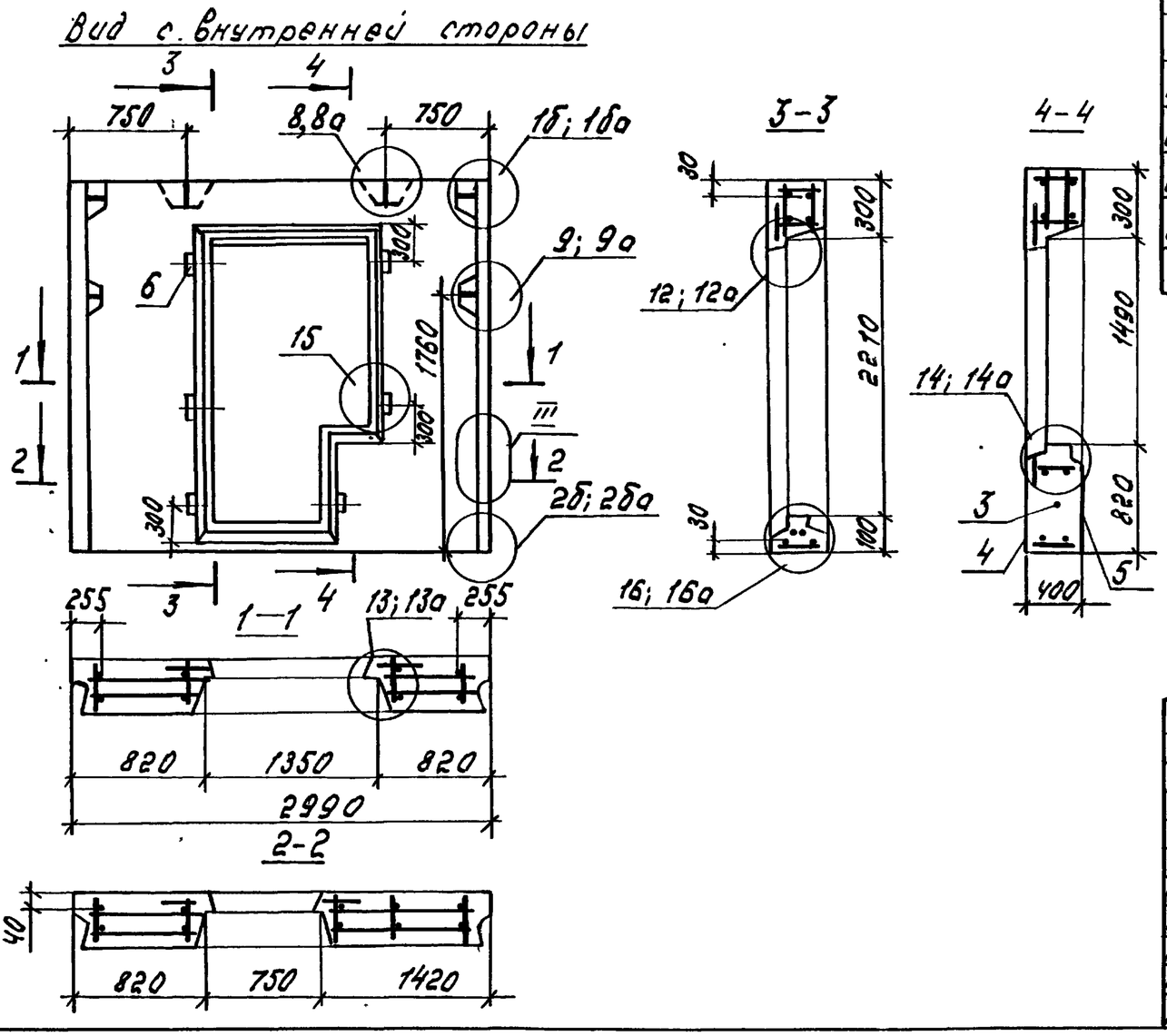


| Формат | Зона | Поз. | Обозначение | | Наименование | Кол. | Примечание |
|---|---|---|---|---|---|---|---|
| | | | | | Документация | | |
| А3 | | | 1.100.1-7.2-1 | 00.00.00ТО | Техническое описание | × | |
| А3 | | | 1.100.1-7.2-1 | 00.00.00Д3 | Детали опалубки | × | |
| А3 | | | 1.100.1-7.2-1 | 00.00.00Д4 | Детали армирования | × | |
| А3 | | | 1.100.1-7.2-2 | 00.00.00.РС | Ведомость расхода стали. | × | |
| А3 | | | 1.100.1-7.2-2 | 34.00.00 | Заполнение проема. | × | |
| | | | | | Сборочные единицы. | | |
| А3 | | 1 | 1.100.1-7.2-2 | 11.01.00 | КП30.26.40 | 1 | |
| А4 | | 2 | 1.100.1-7.2-3 | 00.00.18 | Изделие закладное М1 | 2 | |
| | | | | | | | |
| | | | | | Материалы. | | |
| Б.4. | | 3 | | | Керамзитобетон В3.5; Д1000 | 1.80 | м³ |
| Б.4. | | 4 | | | Фактурный слой наружный Д2000 | 0.11 | м³ |
| Б.4. | | 5 | | | Фактурный слой внутренний Д1600 | 0.07 | м³ |
| Б.4. | | 6 | | | Пробка деревянная 100×100×50 | 6 | шт. |

| | | | |
|---|---|---|---|
| Нач. АПМ | Печерин | | 12.89 |
| Гл. конст. | Радашкевич | | |
| Рук. гр. | Стабредова | | |
| Провер. | Стабредова | | |
| Разраб. | Любыденко | | |

1.100.1-7.2-2 11.00.00

Панель наружная стеновая 1НС30.26.40-50л

| Стадия | Масса | Масштаб |
|---|---|---|
| Р | 2550 кг. | |
| Лист | Листов 1 | |

СибЗНИИЭП г. Новосибирск

Инв. № подл. | Подпись и дата | Взам. инв. №

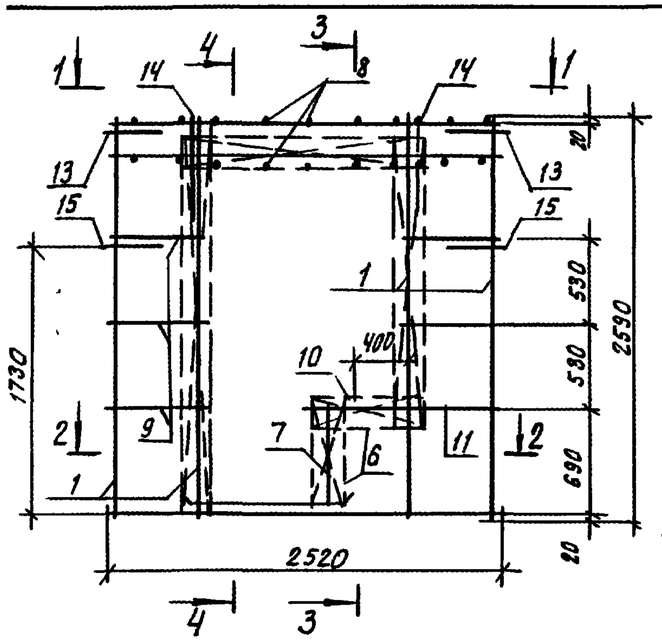


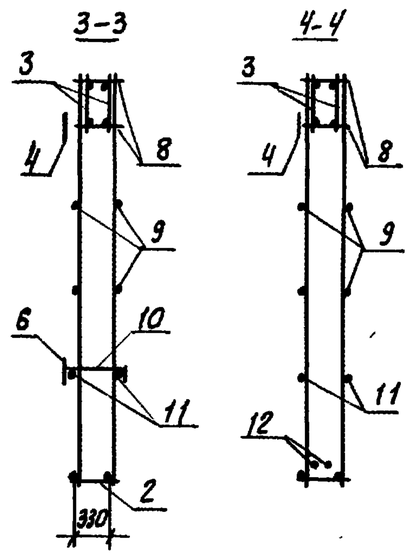


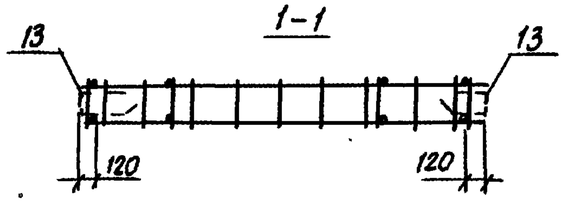


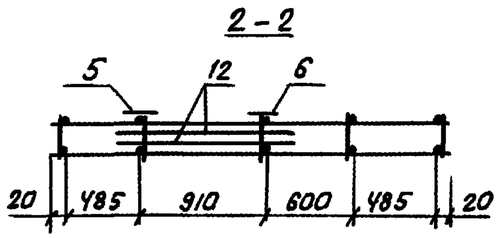


| Формат | Зона | Поз | Обозначение | | Наименование | Кол. | Примечание |
|---|---|---|---|---|---|---|---|
| | | | | | Сборочные единицы | | |
| А1 | | 1 | 1.100.1-7.2-3 | 00.00.01 | Каркас КР1 | 4 | |
| А3 | | 2 | 1.100.1-7.2-3 | 00.00.02 | Каркас КР8 | 1 | |
| А3 | | 3 | 1.100.1-7.2-3 | 00.00.06 | Каркас КР26 | 2 | |
| А3 | | 4 | 1.100.1-7.2-3 | 00.00.08 | Каркас КР35 | 2 | |
| А3 | | 5 | 1.100.1-7.2-3 | 00.00.08 | Каркас КР36 | 1 | |
| А3 | | 6 | 1.100.1-7.2-3 | 00.00.07 | Каркас КР32 | 2 | |
| А3 | | 7 | 1.100.1-7.2-3 | 00.00.01 | Каркас КР2 | 1 | |
| | | | | | | | |
| | | | | | Детали | | |
| Б.Ч | | 8 | | | ф5врI ГОСТ 6727-80*; ℓ=360 | 18 | 0.05кг |
| Б.Ч | | 9 | | | ф5врI ГОСТ 6727-80*; ℓ=525 | 10 | 0.08кг |
| АЧ | | 10 | 1.100.1-7.2-3 | 00.00.16 | ОС1 | 1 | |
| БЧ | | 11 | | | ф6АIII ГОСТ 5781-82*; ℓ=1125 | 2 | 0.25кг |
| АЧ | | 12 | 1.100.1-7.2-3 | 00.00.17 | ОС3 | 2 | |
| АЧ | | 13 | 1.100.1-7.2-3 | 00.00.12 | Анкер А1 | 2 | |
| А3 | | 14 | 1.100.1-7.2-3 | 00.00.25 | Петля П2 | 2 | |
| АЧ | | 15 | 1.100.1-7.2-3 | 00.00.13 | Анкер А2 | 2 | |

Масса каркаса 25.03 кг

| | | | | | |
|---|---|---|---|---|---|
| Нач.апн. | Печерин | | 12.89 | 1.100.1-7.2-2 | 11.01.00 |
| Гл.конст. | Радашкевич | | | Каркас пространственный КП 30.26.40 | Стадия: Р; Лист: ; Листов: 1 |
| Рук.гр. | Стабредова | | | | СибЗНИИЭП г.Новосибирск |
| Провер. | Стабредова | | | | |
| Разраб. | Давыденко | | | | |

Копировал: Теарн

Формат А3

№ подл. | Подпись и дата | Взам. инв. №

## Фасад

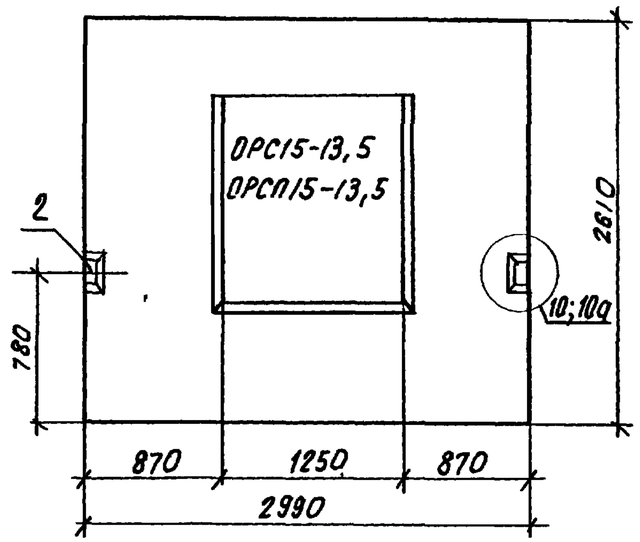


## Вид с внутренней стороны

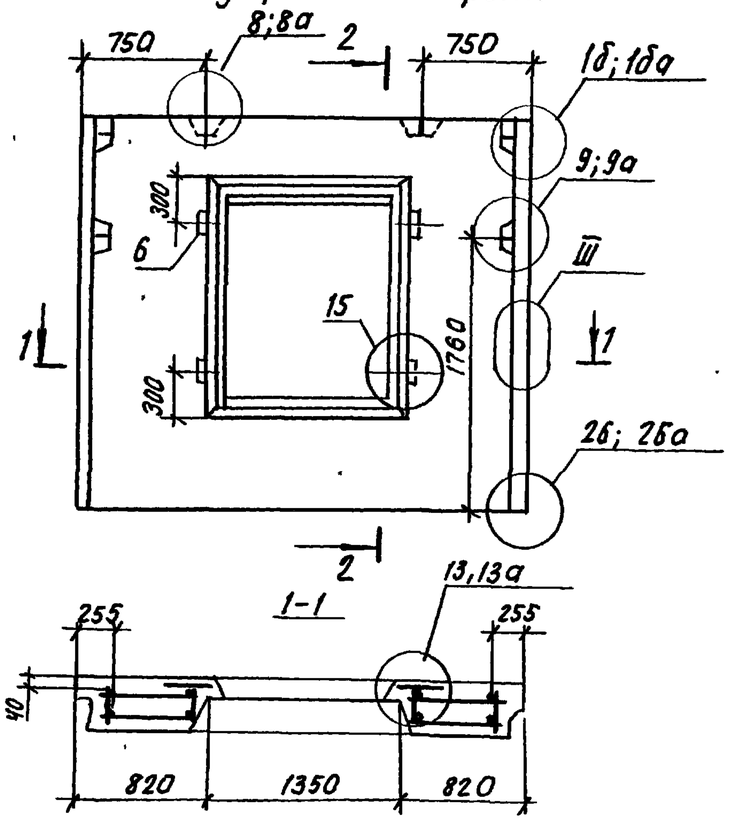


## 1-1

## 2-2

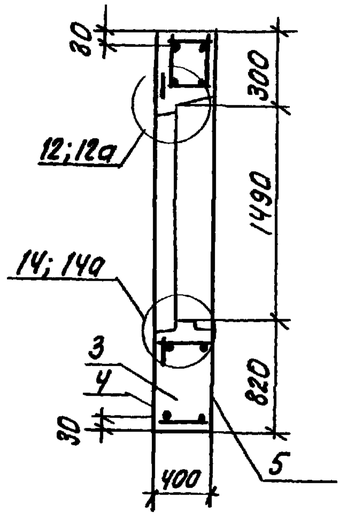


| Формат | Зона | Поз. | Обозначение | | Наименование | Кол. | Примечание |
|---|---|---|---|---|---|---|---|
| | | | | | Документация | | |
| А3 | | | 1.100.1-7.2-1 | 00.00.00ТО | Техническое описание | × | |
| А3 | | | 1.100.1-7.2-1 | 00.00.00Д3 | Детали опалубки | × | |
| А3 | | | 1.100.1-7.2-1 | 00.00.00Д4 | Детали армирования | × | |
| А3 | | | 1.100.1-7.2-2 | 00.00.00РС | Ведомость расхода стали | × | |
| А3 | | | 1.100.1-7.2-2 | 34.00.00 | Заполнение проема | × | |
| | | | | | Сборочные единицы | | |
| А3 | | 1 | 1.100.1-7.2-2 | 12.01.00 | КП30.26.40-1 | 1 | |
| А3 | | 2 | 1.100.1-7.2-3 | 00.00.18 | Изделие закладное М1 | 2 | |
| | | | | | Материалы | | |
| Б.4 | | 3 | | | Керамзитобетон В3,5; Д1000 | 1.98 | $м^3$ |
| Б.4 | | 4 | | | Фактурный слой наружн. Д2000 | 0.12 | $м^3$ |
| Б.4 | | 5 | | | Фактурн. слой внутрен. Д1600 | 0.08 | $м^3$ |
| Б.4 | | 6 | | | Пробка деревян. 100×100×50 | 2 | шт |

| | | | |
|---|---|---|---|
| Нач. АПМ.1 | Печерин | | 12.89 |
| Гл. конст. | Радашкевич | | |
| Рук. гр. | Стабредова | | |
| Провер. | Стабредова | | |
| Разраб | Давыденко | | |

1.100.1-7.2-2 12.00.00

Панель наружная стеновая
1НС30.26.40-50л-1

| Стадия | Масса | Масштаб |
|---|---|---|
| Р | 2760 кг | |
| Лист | Листов 1 | |

СибЗНИИЭП
г. Новосибирск

Копировал: Тесарч Формат А3

Инв. № подл. | Подпись и дата | Взам. инв. №

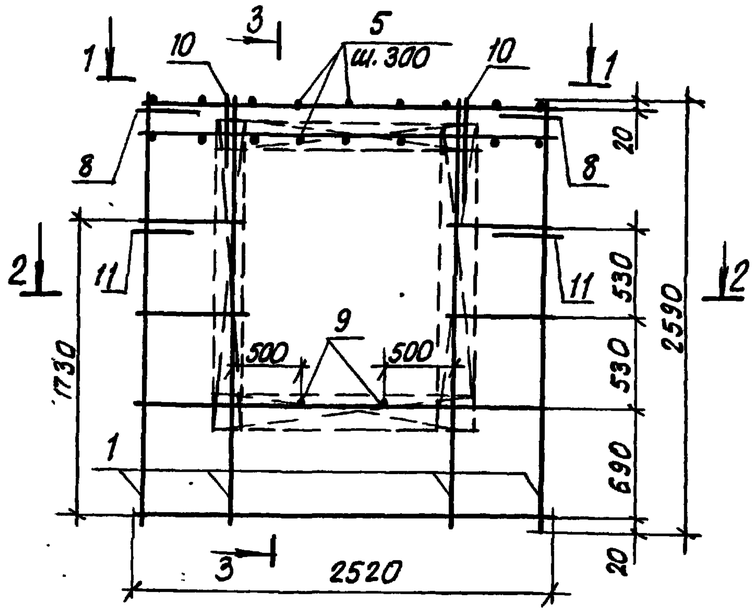


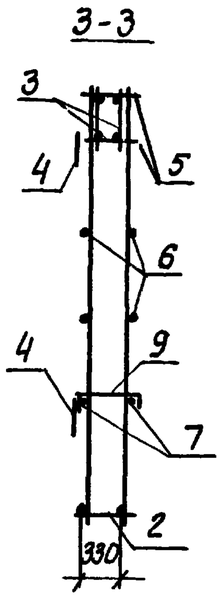


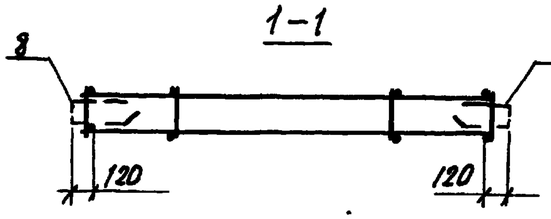


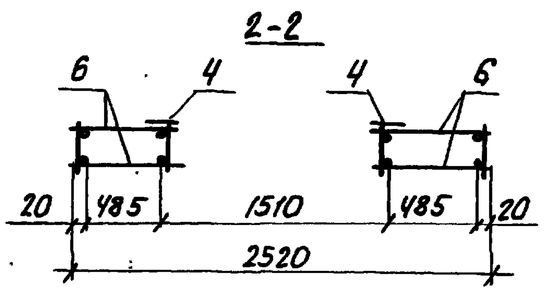


| Формат | Зона | Поз. | Обозначение | Наименование | Кол | Примечание |
|---|---|---|---|---|---|---|
| | | | | Сборочные единицы | | |
| А3 | | 1 | 1.100.1-7.2-3 00.00.01 | Каркас КР1 | 4 | |
| А3 | | 2 | 1.100.1-7.2-3 00.00.02 | Каркас КР8 | 1 | |
| А3 | | 3 | 1.100.1-7.2-3 00.00.06 | Каркас КР26 | 2 | |
| А3 | | 4 | 1.100.1-7.2-3 00.00.08 | Каркас КР35 | 4 | |
| | | | | | | |
| | | | | Детали | | |
| Б.4 | | 5 | | ф5ВрI ГОСТ6727-80*; ℓ=360 | 18 | 0.05 кг |
| Б.4 | | 6 | | ф5ВрI ГОСТ6727-80*; ℓ=525 | 8 | 0.08 кг |
| Б.4 | | 7 | | ф6АIII ГОСТ5781-82*; ℓ=2520 | 2 | 0.56 кг |
| А4 | | 8 | 1.100.1-7.2-3 00.00.12 | Анкер А1 | 2 | |
| А4 | | 9 | 1.100.1-7.2-3 00.00.16 | ОС1 | 2 | |
| А3 | | 10 | 1.100.1-7.2-3 00.00.25 | Петля П2 | 2 | |
| А4 | | 11 | 1.100.1-7.2-3 00.00.13 | Анкер А2 | 2 | |

Масса каркаса 24.04 кг.

| | | | |
|---|---|---|---|
| Нач.АПМ. | Печерин | | 12.89 |
| Гл.конст. | Радашкевич | | |
| Рук.гр. | Стафредова | | |
| Провер. | Стафредова | | |
| Разраб. | Давыденко | | |

1.100.1-7.2-2 12.01.00

Каркас пространственный КП30.26.40-1

| Стадия | Лист | Листов |
|---|---|---|
| Р | | 1 |

СибЗНИИЭП г.Новосибирск

Копировал: Теарин Формат А3

Инв.№ подл. | Подп.и дата | Взам.инв.№

Рис.1

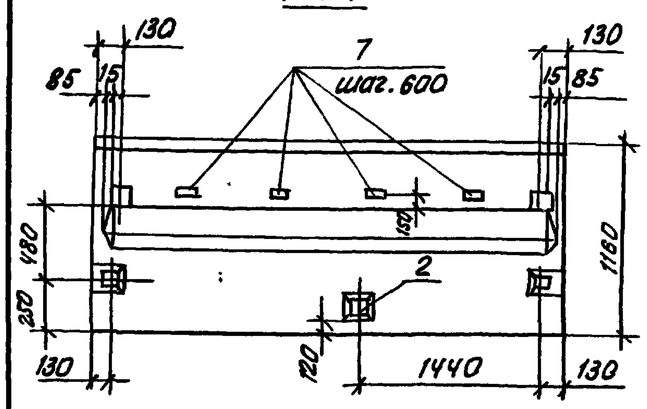


Рис2 Остальное см Рис.1

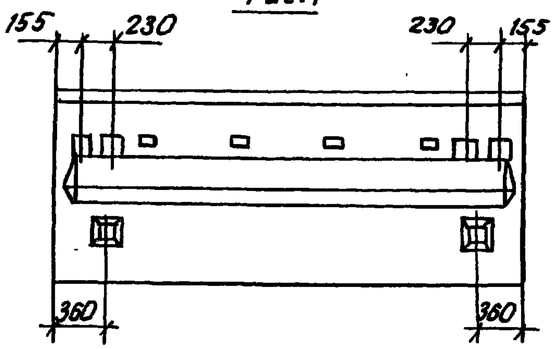


Вид с внутренней стороны

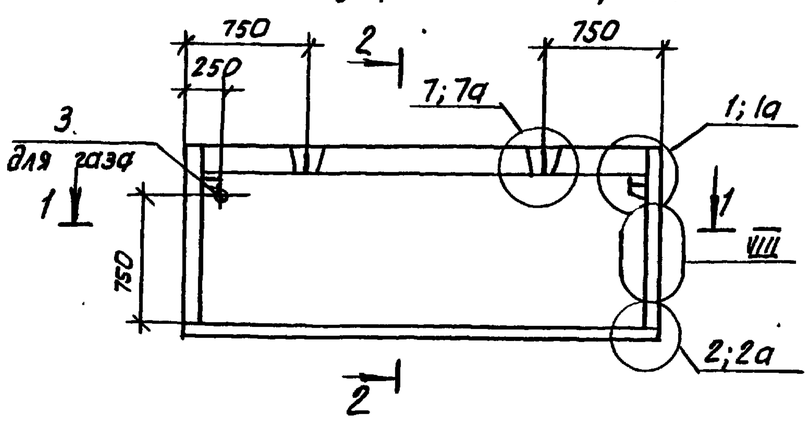


2-2

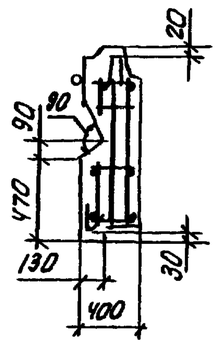


1-1

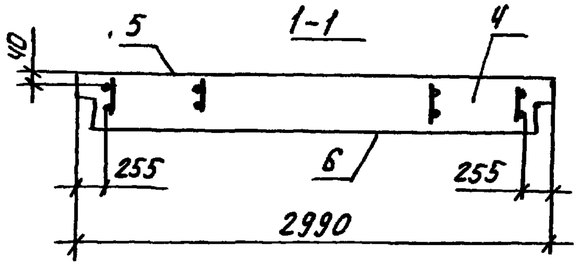


| Формат | Зона | Поз. | Обозначение | Наименование | Кол-во | -01 | Примечание |
|---|---|---|---|---|---|---|---|
| | | | | Документация | | | |
| А3 | | | 1.100.1-7.2-1 00.00.00ТО | Техническое описание | × | × | |
| А3 | | | 1.100.1-7.2-1 00.00.00Д3 | Детали опалубки | × | × | |
| А3 | | | 1.100.1-7.2-1 00.00.00Д4 | Детали армирования | × | × | |
| А3 | | | 1.100.1-7.2-2 00.00.00РС | Ведомость расхода стали | × | × | |
| | | | | | | | |
| | | | | Сборочные единицы | | | |
| А3 | | 1 | 13.01.00 | КП 30.12.40 | 1 | 1 | |
| А4 | | 2 | 00.00.18 | Изделие закладное М1 | 5 | 6 | |
| | | | | | | | |
| | | | | Стандартные изделия | | | |
| Б.4 | | 3 | ГОСТ 3262-75* | Труба 65×4.0 ; ℓ=400 | 1 | 1 | 2,82 кг |
| | | | | | | | |
| | | | | Материалы | | | |
| Б.4 | | 4 | | Керамзитобетон В3,5; Д1000 | 1.10 | 1.10 | $м^3$ |
| Б.4 | | 5 | | Фактурн. слой наруж. Д 2000 $кг/м^3$ | 0,06 | 0.06 | $м^3$ |
| Б.4 | | 6 | | Фактурн. слой внутр. Д 1600 $кг/м^3$ | 0.04 | 0.04 | $м^3$ |
| Б.4 | | 7 | | Пробка деревян. 40×40×60 | 4 | 4 | шт. |

| Обозначение | Марка | Рис. | Примечание |
|---|---|---|---|
| 1.100.1-7.2-2 13.00.00 | 1НС30.12.40-50л | 1 | для 5эт. блок. секции |
| -01 | 1НС30.12.40.-50л | 2 | для 9эт. блок-секции |

| | | | |
|---|---|---|---|
| Нач.АПК-1 | Печерин | | 12.89 |
| Гл.констр. | Радашкевич | | |
| Рук.гр. | Стабредова | | |
| Провер. | Стабредова | | |
| Разраб. | Довыденко | | |

1.100.1-7.2-2 13.00.00

Панель наружная стеновая 1НС30.12.40-50л

| Стадия | Масса | Масштаб |
|---|---|---|
| Р | 1460 кг | |
| Лист | Листов 1 | |

СибЗНИИЭП г.Новосибирск

Инв. № подл. | Подпись и дата | Взам. инв. №

Копировал: Тесарки

Формат А3

Рис. 1

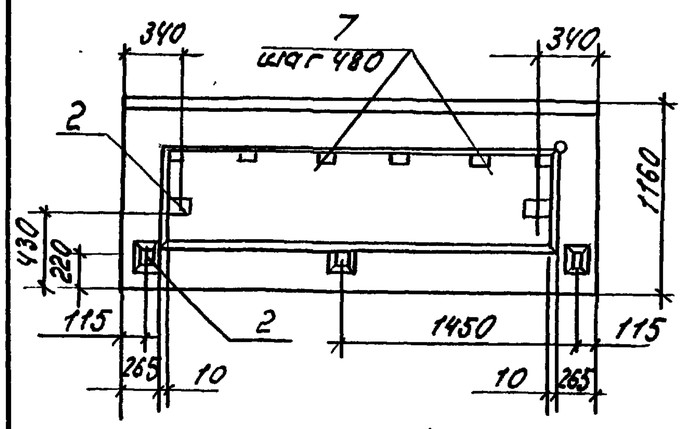


Рис. 2 Остальное см. Рис. 1

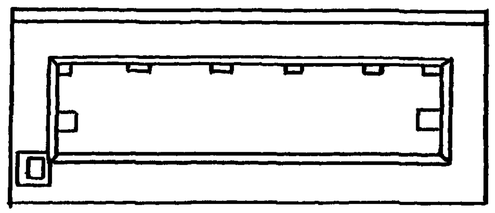

Вид с внутренней стороны

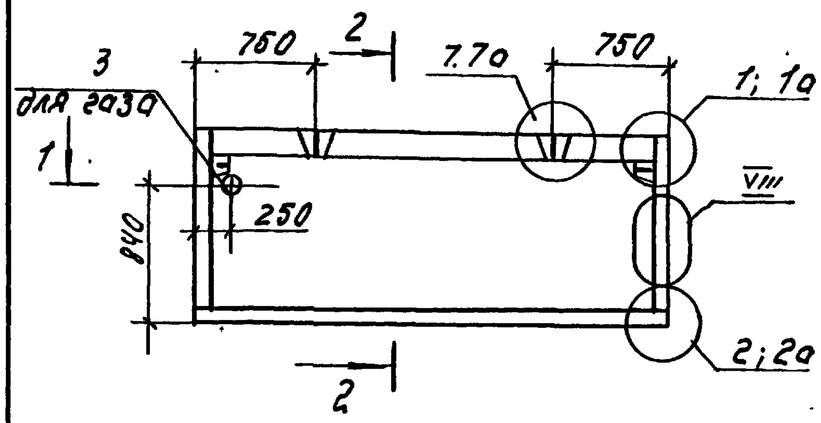


2—2

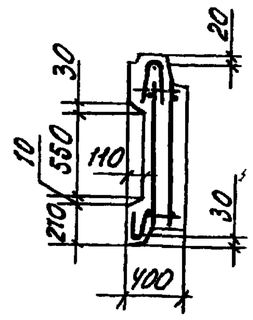


1—1

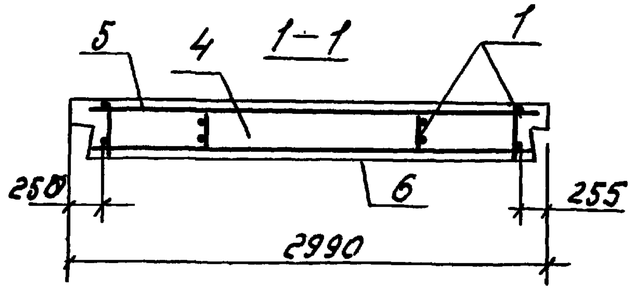


| Обозначение | Марка | Рис. | Примечание |
|---|---|---|---|
| 1.100.1-7; 2-2 14.00.00 | 1НС30.12.40-50л-1 | 1 | для 5эт. блок-секции. |
| -01 | 1НС30.12.40-50л-1 | 2 | для 9эт. блок-секции. |

| Формат | Зона | Поз. | Обозначение | | Наименование | Кол-во | -01 | Примечание |
|---|---|---|---|---|---|---|---|---|
| | | | | | Документация | | | |
| А3 | | | 1.100.1-7.2-1 | 00.00.00ТО | Техническое описание | X | X | |
| А3 | | | 1.100.1-7.2-1 | 00.00.00Д3 | Детали опалубки | X | X | |
| А3 | | | 1.100.1-7.2-1 | 00.00.00Д4 | Детали армирования | X | X | |
| А3 | | | 1.100.1-7.2-2 | 00.00.00РС | Ведомость расхода стали | X | X | |
| | | | | | Сборочные единицы | | | |
| А4 | | 1 | 1.100.1-7.2-2 | 14.01.00 | КП30.12.40-1 | 1 | 1 | |
| А3 | | 2 | 1.100.1-7.2-3 | 00.00.18 | Изделие закладное М1 | 5 | 3 | |
| | | | | | Стандартные изделия | | | |
| Б.ч. | | 3 | ГОСТ 3262-75* | | Труба 65×4.0, ℓ=400 | 1 | 1 | 2.82 кг |
| | | | | | Материалы | | | |
| Б.ч. | | 4 | | | Керамзитобетон В3.5; Д 1000 | 1.03 | 1.03 | $м^3$ |
| Б.ч. | | 5 | | | Фактурный слой наружн. 2000 кг/$м^3$ | 0.035 | 0.035 | $м^3$ |
| Б.ч. | | 6 | | | Фактурн. слой внутрен 1600 кг/$м^3$ | 0.04 | 0.04 | $м^3$ |
| Б.ч. | | 7 | | | Пробка деревян. 40×40×60 | 6 | 6 | |

| | | | |
|---|---|---|---|
| Нач. АПМ | Печерин | | 12.89 |
| Гл. конст. | Радошкевич | | |
| Рук. гр. | Стабредова | | |
| Пров. | Стабредова | | |
| Разраб. | Довыденко | | |

1.100.1-7.2-2 14.00.00

Панель наружная стеновая 1НС30.12.40-50л-1

| Стадия | Масса | Масштаб |
|---|---|---|
| Р | 1310 кг | |
| Лист | Листов 1 | |

СибЗНИИЭП г. Новосибирск

Инв. № подл. | Подпись и дата | Взам. инв. №

Копир. Мар

Формат А

| Формат | Зона | Поз. | Обозначение | Наименование | Кол. | Примечание |
|---|---|---|---|---|---|---|
| | | | | Сборочные единицы | | |
| А3 | | 1 | 1.100.1-7.2-3 00.00.02 | Каркас КР8 | 2 | |
| А3 | | 2 | 1.100.1-7.2-3 00.00.01 | Каркас КР2 | 4 | |
| А3 | | 3 | 1.100.1-7.2-3 00.00.09 | Каркас ПК3 | 1 | |
| А3 | | 4 | 1.100.1-7.2-3 00.00.10 | Каркас ПК9 | 1 | |
| | | | | | | |
| | | | | Детали | | |
| Б.4 | | 5 | | Ф5ВрI ГОСТ 6727-80*, ℓ=2520 | 2 | 0,36 кг |
| А4 | | 6 | 1.100.1-7.2-3 00.00.12 | Анкер А1 | 2 | |
| А3 | | 7 | 1.100.1-7.2-3 00.00.25 | Петля П1 | 2 | |
| | | | | | | |
| | | | | Масса, кг | | 12,68 |

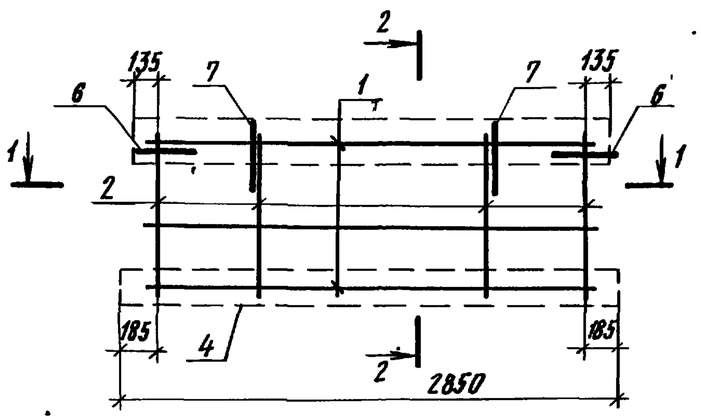


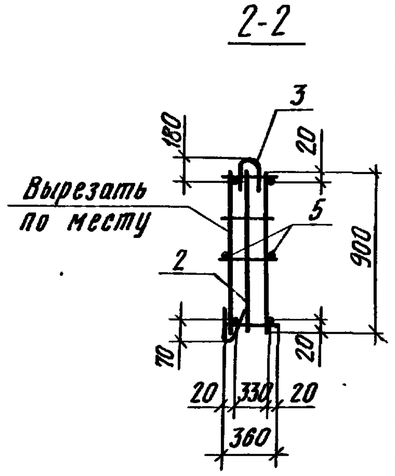


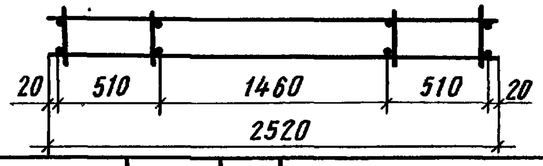


| | | | | | |
|---|---|---|---|---|---|
| Нач. АПМ-1 | Печерин | | 12.89 | 1.100.1-7.2-2 13.01.00 | |
| Гл. конст. | Радашкевич | | | Каркас пространственный ПК 30.12.40 | Стадия: Р; Лист: ; Листов: 1 |
| Рук. гр. | Стабредова | | | | Сиб ЗНИИЭП г. Новосибирск |
| Провер. | Стабредова | | | | |
| Разраб. | Давыденко | | | | |

Подпись и дата | Взам. инв. №

Инв. № подл.

| Формат | Зона | Поз. | Обозначение | Наименование | Кол. | Примечание |
|---|---|---|---|---|---|---|
| | | | | Сборочные единицы | | |
| А3 | | 1 | 1.100.1-7.2-3 00.00.02 | Каркас КР8 | 2 | |
| А3 | | 2 | 1.100.1-7.2-3 00.00.01 | Каркас КР2 | 4 | |
| А3 | | 3 | 1.100.1-7.2-3 00.00.09 | Каркас ПК3 | 1 | |
| А3 | | 4 | 1.100.1-7.2-3 00.00.10 | Каркас ПК9 | 1 | |
| | | | | | | |
| | | | | Детали | | |
| Б.4 | | 5 | | Ф5ВрI ГОСТ 6727-80*, ℓ=360 | 4 | 0.05 кг |
| А4 | | 6 | 1.100.1-7.2-3 00.00.12 | Анкер А1 | 2 | |
| А3 | | 7 | 1.100.1-7.2-3 00.00.26 | Петля П9 | 2 | |
| | | | | | | |
| | | | | Масса, кг | | 12.08 |

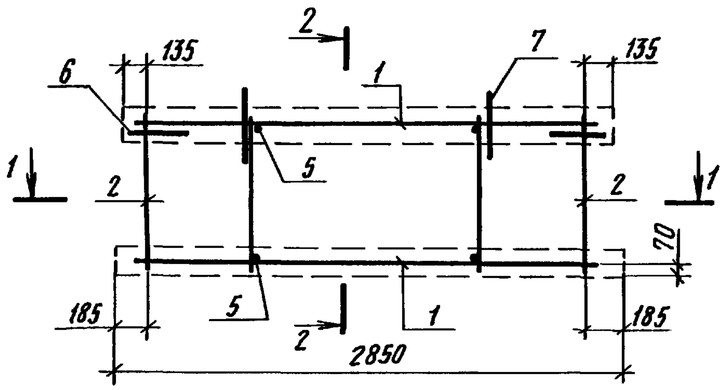


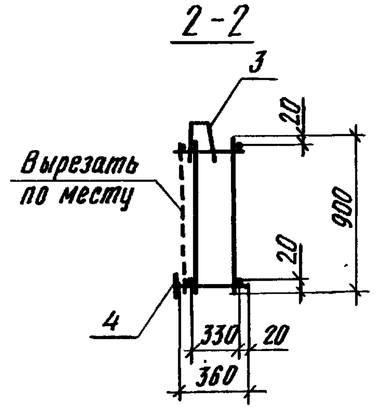


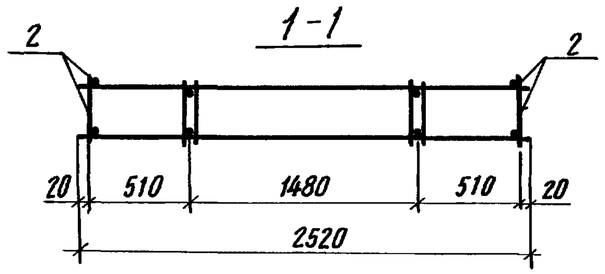


| | | | | | |
|---|---|---|---|---|---|
| Нач. АПМ | Печерин | | 12.89 | 1.100.1-7.2-2 14.01.00 | |
| Гл. конст. | Радашкевич | | | Каркас пространственный ПК 30.12.40-1 | Стадия: Р; Лист: ; Листов: 1 |
| Рук. гр. | Стабредова | | | | Сиб ЗНИИЭП г. Новосибирск |
| Провер. | Стабредова | | | | |
| Разраб. | Давыденко | | | | |

Подпись и дата | Взам. инв. №

Инв. № подл.

Рис.1
Вид с внутренней стороны.

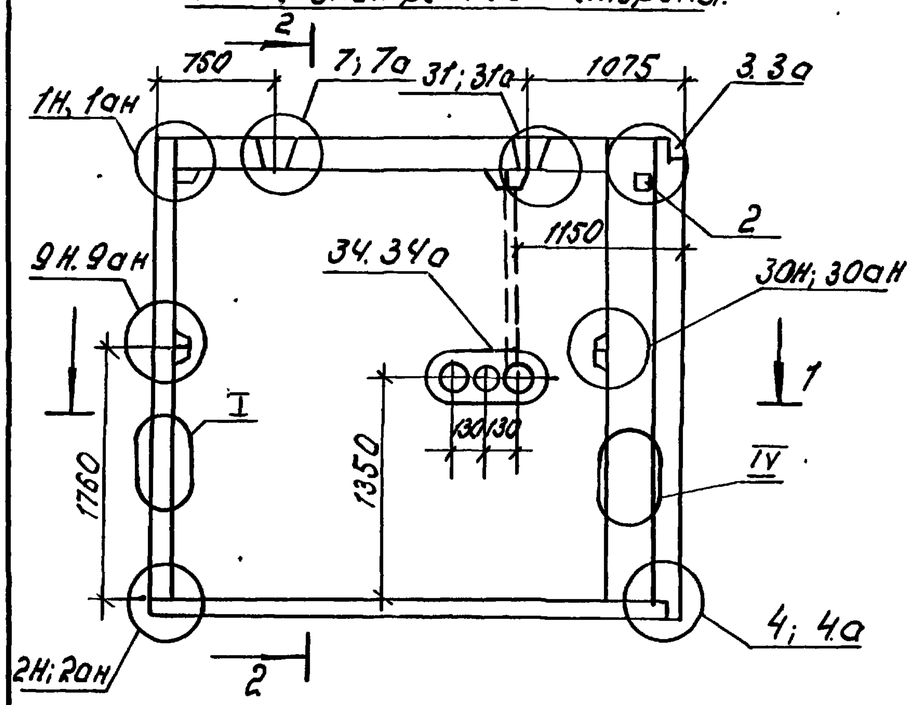


2–2

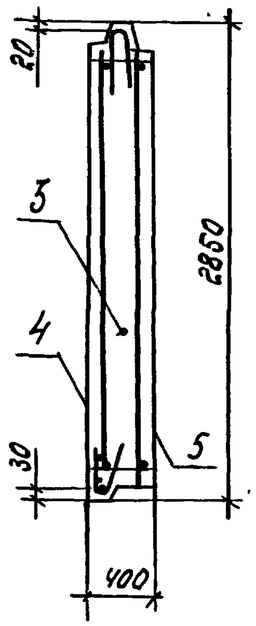


1–1

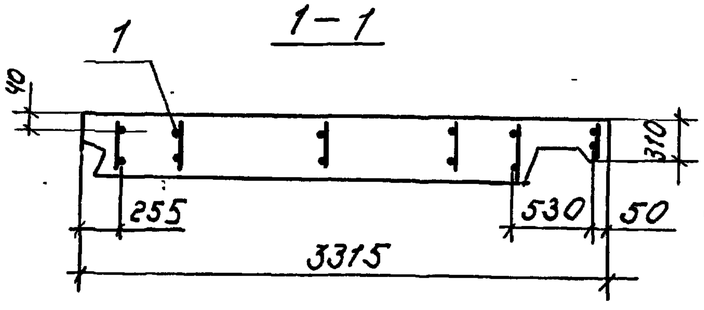


Рис.2 Зеркальное отражение. Остальное см. Рис. 1

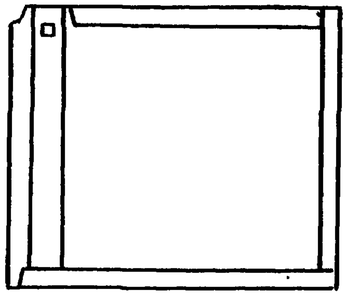

| Формат | Зона | Поз. | Обозначение | | Наименование | Кол-во | | Примеч. |
|---|---|---|---|---|---|---|---|---|
| | | | | | | | 01 | |
| | | | | | Документация | | | |
| А3 | | | 1.100.1-7.2-1 | 00.00.00ТО | Техническое описание | X | X | |
| А3 | | | 1.100.1-7.2-1 | 00.00.00Д3 | Детали опалубки | X | X | |
| А3 | | | 1.100.1-7.2-1 | 00.00.00Д4 | Детали армирования | X | X | |
| А3 | | | 1.100.1-7.2-2 | 00.00.00РС | Ведомость расхода стали | X | X | |
| | | | | | | | | |
| | | | | | Сборочные единицы | | | |
| А3 | | 1 | 1.100.1-7.2-2 | 15.01.00 | КП 33.29.40-1 | 1 | | |
| А3 | | 1 | 1.100.1-7.2-2 | 15.01.00 | КП 33.29.40 | | 1 | |
| А4 | | 2 | 1.100 1-7.2-3 | 00.00.21 | Изделие закладное МЧ | 1 | 1 | |
| | | | | | | | | |
| | | | | | Материалы | | | |
| Б.Ч. | | 3 | | | Керамзитобетон В3.5; Д1000 | 3.11 | 3.11 | $м^3$ |
| Б.Ч. | | 4 | | | Фактурн. слой наружн. Д 2000 | 0.18 | 0.18 | $м^3$ |
| Б.Ч. | | 5 | | | Фактурн. слой внутр. Д 1600 | 0.10 | 0.10 | $м^3$ |
| | | | | | | | | |

| Обозначение | Марка | Рис. | Масса, кг |
|---|---|---|---|
| 15.00.00 | 1НС.33.29.40-50л-1 | 1 | 4060 |
| -01 | 1НС33.29.40-50л | 2 | 4060 |

| | | | |
|---|---|---|---|
| Нач. АПМ | Печерин | | 12.89 |
| Гл. конст. | Радкевич | | |
| Рук. гр. | Стабредова | | |
| Провер. | Стабредова | | |
| Разраб. | Давыденко | | |

1.100.1-7.2-2 15.00.00

Панель наружная стеновая
1НС33.29.40-50л-1
1НС33.29.40-50л

| Стадия | Масса | Масштаб |
|---|---|---|
| Р | 4060 кг | |
| Лист | Листов 1 | |

СибЗНИИЭП
г. Новосибирск

Копировал

Формат А3

Рис. 1

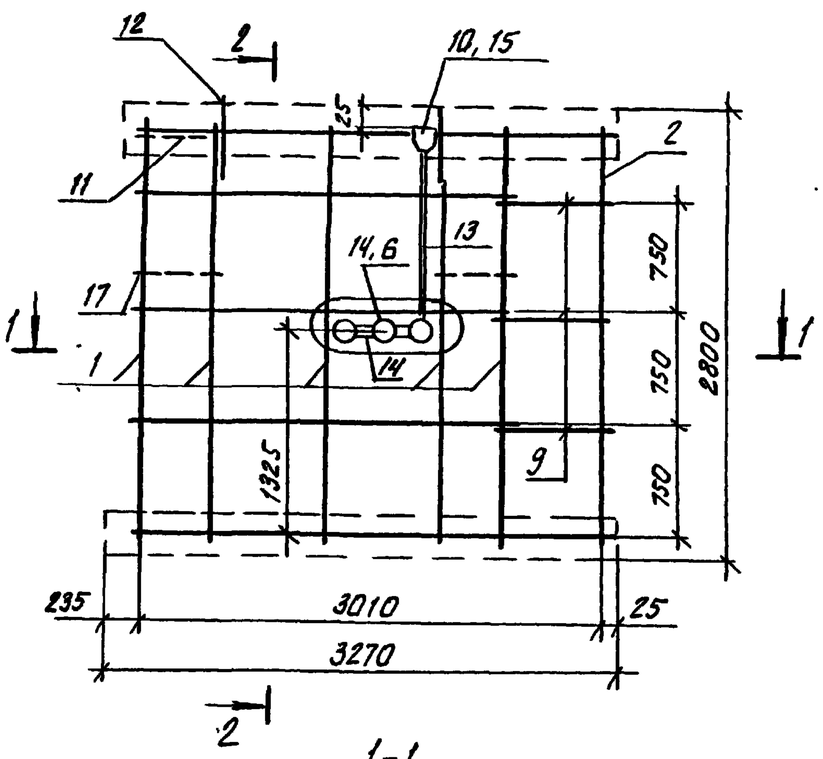


2-2

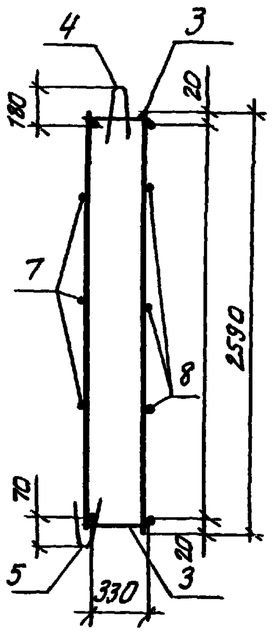


1-1

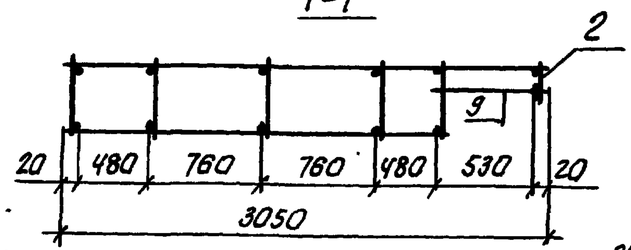


Рис.2 Зеркальное отражение. Остальное см. рис.1

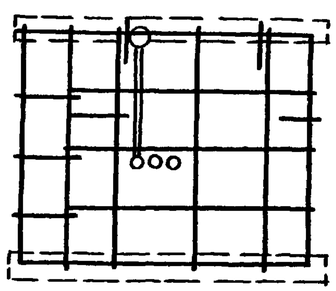

| Формат | Зона | Поз. | Обозначение | Наименование | Кол-во — | Кол-во 01 | Примеч. |
|---|---|---|---|---|---|---|---|
| | | | | Сборочные единицы | | | |
| А3 | | 1 | 1.100.1-7.2-3 00.00.01 | Каркас КР1 | 5 | 5 | |
| А3 | | 2 | 1.100.1-7.2-3 00.00.05 | Каркас КР22 | 1 | 1 | |
| А3 | | 3 | 1.100.1-7.2-3 00.00.04 | Каркас КР19 | 2 | 2 | |
| А3 | | 4 | 1.100.1-7.2-3 00.00.09 | Каркас ПК4 | 1 | 1 | |
| А3 | | 5 | 1.100.1-7.2-3 00.00.10 | Каркас ПК10 | 1 | 1 | |
| А3 | | 6 | 1.100.1-7.2-3 00.00.08 | Каркас КР38 | 1 | 1 | |
| | | | | | | | |
| | | | | Детали | | | |
| Б.4 | | 7 | | ф5ВрI ГОСТ 6727-80*; ℓ=3050 | 3 | 3 | 0.43кг |
| Б.4 | | 8 | | ф5ВрI ГОСТ 6727-80*; ℓ=2370 | 3 | 3 | 0.33кг |
| Б.4 | | 9 | | ф5ВрI ГОСТ 6727-80*; ℓ=680 | 3 | 3 | 0.10кг |
| Б.4 | | 10 | | ф5ВрI ГОСТ 6727-80*; ℓ=520 | 1 | 1 | 0.07кг |
| В4 | | 11 | 1.100.1-7.2-3 00.00.12 | Анкер А1 | 1 | 1 | |
| А3 | | 12 | 1.100.1-7.2-3 00.00.25 | Петля П4 | 2 | 2 | |
| А4 | | 17 | 1.100.1-7.2-3 00.00.13 | Анкер А2 | 2 | 2 | |
| | | | | | | | |
| | | | | Стандартные изделия | | | |
| Б4 | | 13 | ГОСТ 18599-83* | Трубка ПВД32Т ℓ=1200 | 1 | 1 | 0.37кг |
| Б4 | | 14 | " | Трубка ПВД32, ℓ=80 | 2 | 2 | 0.02кг |
| Б4 | | 15 | | Коробка ответвлел. Л245 У3 | 1 | 1 | 0.076кг |
| Б4 | | 16 | | Коробка универс. N256 У3 | 3 | 3 | 0.06кг |

| Обозначение | Марка | Рис. | Масса кг |
|---|---|---|---|
| 1.100.1-7.2-2 15.01.00 | КП 33.29.40-1 | 1 | 27.23 |
| -01 | КП 33.29.40 | 2 | 27.23 |

| | | |
|---|---|---|
| Нач.АПК. | Печерин | |
| Гл.конст. | Кадашкевич | |
| Рук.гр. | Стабредова | |
| Пров. | Стабредова | |
| Разраб. | Давыденко | |

1.100.1-7.2-2 15.01.00

Каркас пространственный КП 33.29.40-1; КП 33.29.40

| Стадия | Лист | Листов |
|---|---|---|
| Р | | 1 |

СибЗНИИЭП г. Новосибирск

Инв.№ подл. | Подпись и дата | Взам.инв.№

Копировал: Теем

Формат А3

## Фасад

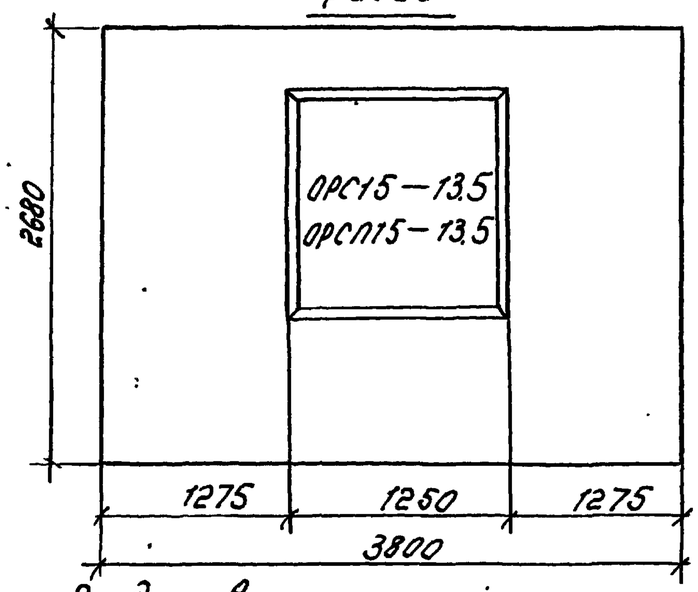


## Вид с внутренней стороны.

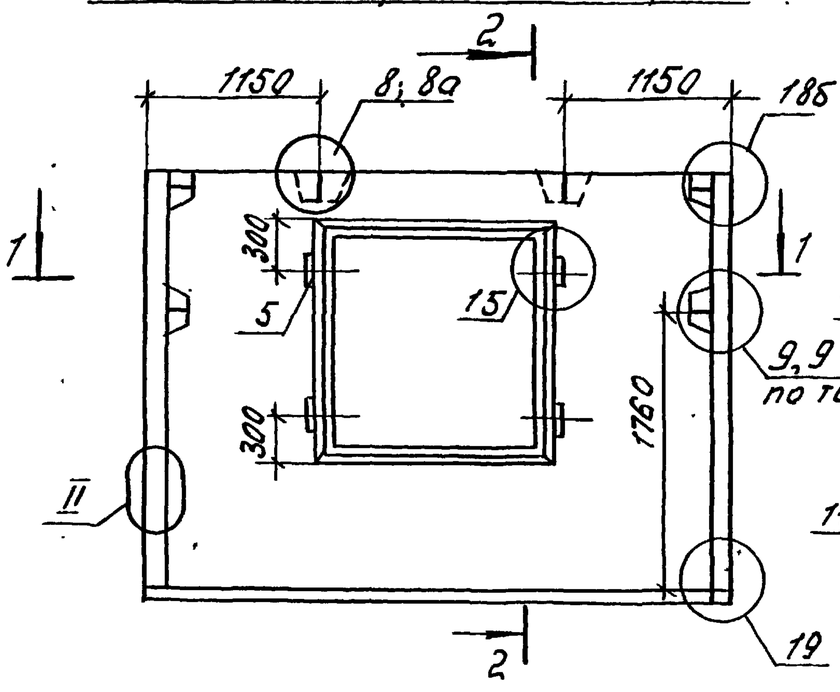


## 2—2

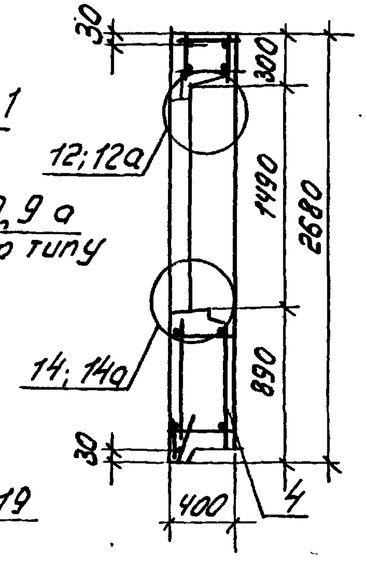


## 1—1

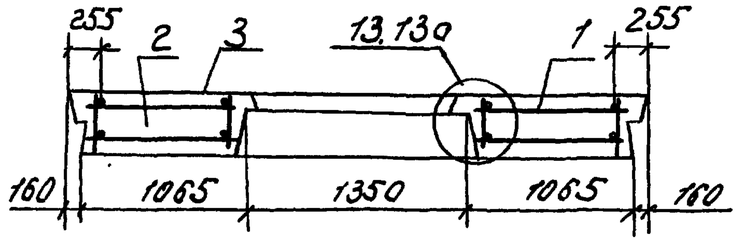


| Формат | Зона | Поз. | Обозначение | | Наименование | Кол. | Примечание |
|---|---|---|---|---|---|---|---|
| | | | | | Документация | | |
| А3 | | | 1.100.1-7.2-1 | 00.00.00ТО | Техническое описание | | |
| А3 | | | 1.100.1-7.2-1 | 00.00.00Д3 | Детали опалубки | | |
| А3 | | | 1.100.1-7.2-1 | 00.00.00ДА | Детали армирования | | |
| А3 | | | 1.100.1-7.2-2 | 00.00.00РС | Ведомость расхода стали | | |
| А3 | | | 1.100.1-7.2-2 | 34.00.00 | Заполнение проема | | |
| | | | | | | | |
| | | | | | Сборочные единицы | | |
| А3 | | 1 | 1.100.1-7.2-2 | 16.01.00 | КП38.27.40 | 1 | |
| | | | | | | | |
| | | | | | Материалы. | | |
| Б.4. | | 2 | | | Керамзитобетон В3.5. Д 1000 | 2.74 | $м^3$ |
| Б.4. | | 3 | | | Фактурн. слой нар. Д 2000 | 0.16 | $м^3$ |
| Б.4. | | 4 | | | Фактурн. слой внутр. Д 1600 | 0.11 | $м^3$ |
| Б.4. | | 5 | | | Пробка деревянная 100х100х50 | 4 | шт. |

| | | | | | | | |
|---|---|---|---|---|---|---|---|
| Нач. АПМ | Печерин | | 12.89 | 1.100.1-7.2-2 | | 16.00.00 | |
| Гл. конст. | Рабошкевич | | | Панель наружная стеновая 1НС.38.27.40-50л | Стадия | Масса | Масштаб |
| Рук. гр. | Стаберовова | | | | Р | 4290 кг | |
| Провер. | Давыденко | | | | Лист | Листов 1 | |
| Разраб. | Моисеева | | | | СибЗНИИЭП г. Новосибирск | | |

Копир. № 7

Формат А4

Инв. № подл. | Подпись и дата | Взам. инв. №

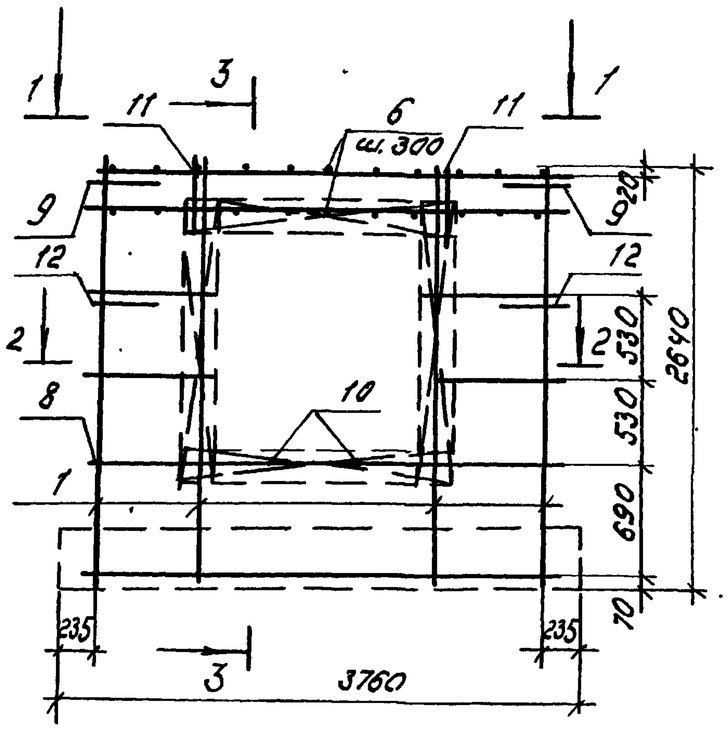


3—3

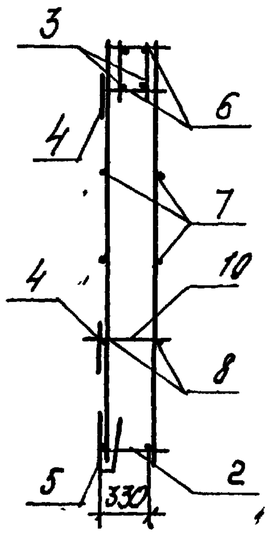


1—1

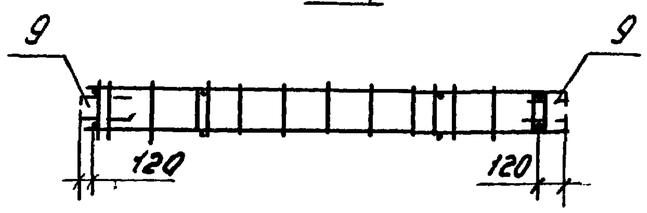


2—2

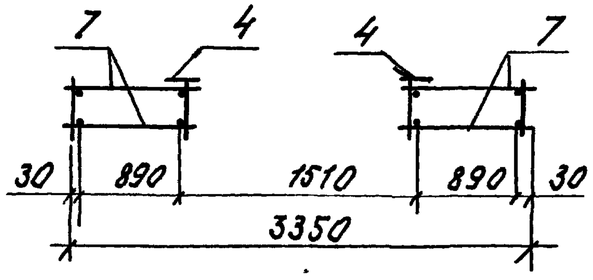


| Формат | Зона | Поз. | Обозначение | | Наименование | Кол. | Примечание. |
|---|---|---|---|---|---|---|---|
| | | | | | Сборочные единицы. | | |
| А3 | | 1 | 1.100.1-7.2-3 | 00.00.01 | Каркас КР1 | 4 | |
| А3 | | 2 | 1.100.1-7.2-3 | 00.00.02 | Каркас КР9 | 1 | |
| А3 | | 3 | 1.100.1-7.2-3 | 00.00.06 | Каркас КР27 | 2 | |
| А3 | | 4 | 1.100.1-7.2-3 | 00.00.08 | Каркас КР.35 | 4 | |
| А3 | | 5 | 1.100.1-7.2-3 | 00.00.10 | Каркас ПК11 | 1 | |
| | | | | | | | |
| | | | | | Детали. | | |
| Б.4 | | 6 | | | ф5ВрI ГОСТ6727-80*; ℓ=360 | 26 | 0.05 кг |
| Б.4 | | 7 | | | ф5ВрI ГОСТ6727-80*; ℓ=980 | 8 | 0.13 кг |
| Б.4 | | 8 | | | ф6АIII ГОСТ5781-82*; ℓ=3350 | 2 | 0.74 кг |
| А4 | | 9 | 1.100.1-7.2-3 | 00.00.12 | Анкер А1 | 2 | |
| А4 | | 10 | 1.100.1-7.2-3 | 00.00.16 | ОС1 | 2 | |
| А3 | | 11 | 1.100.1-7.2-3 | 00.00.25 | Петля П4 | 2 | |
| А4 | | 12 | 1.100.1-7.2-3 | 00.00.13 | Анкер А2 | 2 | |

Масса каркаса 32.49 кг

| | | | | | | |
|---|---|---|---|---|---|---|
| Нач.АПМ | Печерин | | 12.89 | 1.100.1-7.2-2 | | 16.01.00 |
| Гл.конст. | Радашкевич | | | Каркас пространственный КП38.27.40 | Стадия | Лист | Листов |
| Рук.гр. | Стабредова | | | | 1 | | 1 |
| Провер. | Стабредова | | | | СибЗНИИЭП г. Новосибирск | | |
| Разраб. | Давыденко | | | | | | |

Копир. Мал м

Формат А3

Б.№ подл. | Подпись и дата | Взам.инв.№

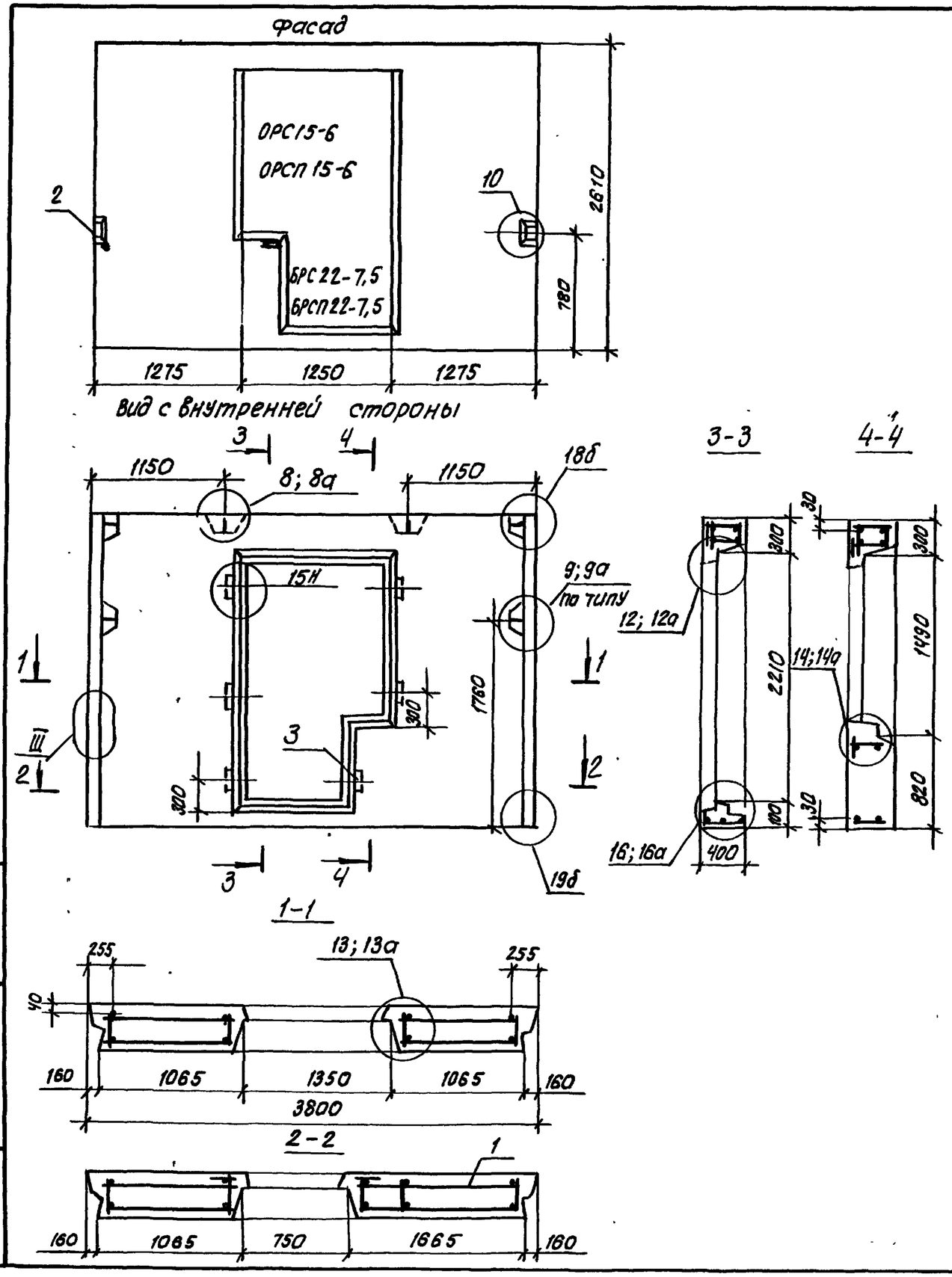


| Формат | Зона | Поз. | Обозначение | | Наименование | Кол. | Примечание |
|---|---|---|---|---|---|---|---|
| | | | | | Документация | | |
| А3 | | | 1.100.1-7.2-1 | 00.00.00ТО | Техническое описание | × | |
| А3 | | | 1.100.1-7.2-1 | 00.00.00Д3 | Детали опалубки | × | |
| А3 | | | 1.100.1-7.2-1 | 00.00.00Д4 | Детали армирования | × | |
| А3 | | | 1.100 1-7.2-2 | 00.00.00РС | Ведомость расхода стали | × | |
| А3 | | | 1.100.1-7.2-2 | 34.00.00 | Заполнение проема | × | |
| | | | | | | | |
| | | | | | Сборочные единицы | | |
| А3 | | 1 | 1.100.1-7.2-2 | 17.01.00 | КП 38.26.40 | 1 | |
| А4 | | 2 | 1.100.1-7.2-3 | 00.00.18 | Изделие закладное М1 | 2 | |
| | | | | | | | |
| | | | | | Материалы | | |
| Б4 | | 3 | | | Керамзитобетон В3,5; Д1000 | 2,58 | $м^3$ |
| Б4 | | 4 | | | Фактурн. слой нар. Д 2000 | 0.15 | $м^3$ |
| Б4 | | 5 | | | Фактурн. слой внутр. Д 1600 | 0.10 | $м^3$ |
| Б4 | | 6 | | | Пробки деревянные 100×100×50 | 6 | шт. |

| | | | | | | | |
|---|---|---|---|---|---|---|---|
| Нач. АПК. | Печерин | | 12.89 | 1.100.1-7.2-2 | | 17.00.00 | |
| Гл. конст. | Радзикевич | | | Панель наружная стеновая 1НС 38.26.40-50л | Стадия | Масса | Масштаб |
| Рук. гр. | Стабредова | | | | Р | 3560 кг | |
| Пров. | Давыденко | | | | Лист | Листов 1 | |
| Разраб. | Маисеева | | | | СибЗНИИЭП г. Новосибирск | | |

Копировал: Mear

Формат А3

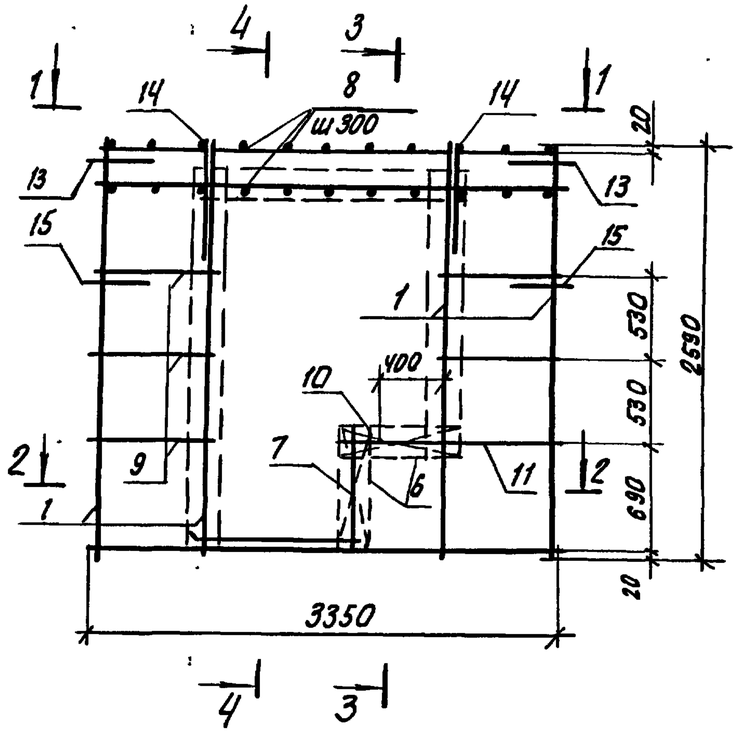


3-3

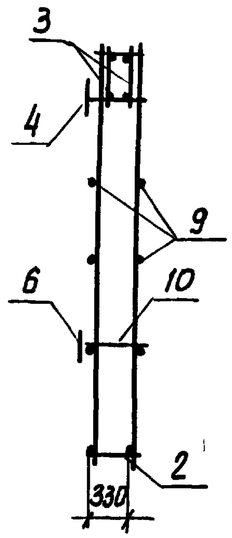


4-4

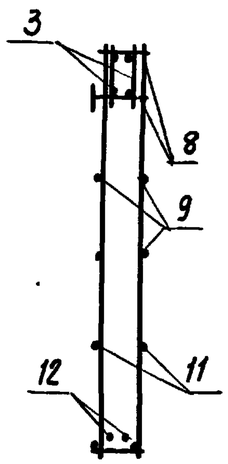


1-1

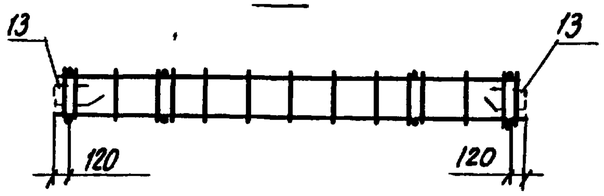


2-2

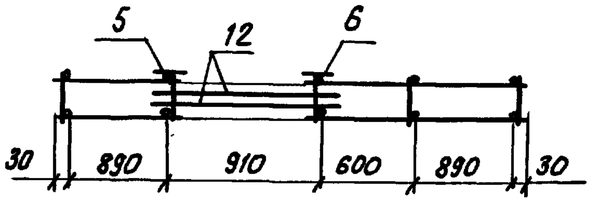


| Формат | Зона | Поз. | Обозначение | | Наименование | Кол. | Примечание |
|---|---|---|---|---|---|---|---|
| | | | | | Сборочные единицы | | |
| А3 | | 1 | 1.100.1-7.2-3 | 00.00.01 | Каркас КР1 | 4 | |
| А3 | | 2 | 1.100.1-7.2-3 | 00.00.02 | Каркас КР9 | 1 | |
| А3 | | 3 | 1.100.1-7.2-3 | 00.00.06 | Каркас КР27 | 2 | |
| А3 | | 4 | 1.100.1-7.2-3 | 00.00.08 | Каркас КР35 | 2 | |
| А3 | | 5 | 1.100.1-7.2-3 | 00.00.08 | Каркас КР36 | 1 | |
| А3 | | 6 | 1.100.1-7.2-3 | 00.00.07 | Каркас КР32 | 2 | |
| А3 | | 7 | 1.1001-7.2-3 | 00.00.01 | Каркас КР2 | 1 | |
| | | | | | | | |
| | | | | | Детали | | |
| Б.4 | | 8 | | | ф5ВрI ГОСТ 6727-80*; ℓ=360 | 26 | 0.05 кг |
| Б.4 | | 9 | | | ф5ВрI ГОСТ 6727-80*; ℓ=930 | 10 | 0.13 кг |
| А3 | | 10 | 1.100.1-7.2-3 | 00.00.16 | ОС1 | 1 | |
| Б.4 | | 11 | | | ф6АIII ГОСТ 5781-82*; ℓ=1530 | 2 | 0.34 кг |
| А3 | | 12 | 1.100.1-7.2-3 | 00.00.17 | ОС3 | 2 | |
| А3 | | 13 | 1.100.1-7.2-3 | 00.00.12 | Анкер А1 | 2 | |
| А3 | | 14 | 1.100.1-7.2-3 | 00.00.25 | Петля П3 | 2 | |
| А3 | | 15 | 1.100.1-7.2-3 | 00.00.13 | Анкер А2 | 2 | |

Масса изделия 29.66 кг

| | | | |
|---|---|---|---|
| Нач.АПН. | Печерин | | 12.89 |
| Гл.конст. | Радашкевич | | |
| Рук.гр. | Стабредова | | |
| Провер. | Стабредова | | |
| Разраб. | Давыденко | | |

1.100.1-7.2-2 17.01.00

Каркас пространственный КП 38.26.40

| Стадия | Лист | Листов |
|---|---|---|
| Р | | 1 |

СибЗНИИЭП г.Новосибирск

Копировал: Формат А3

Фасад

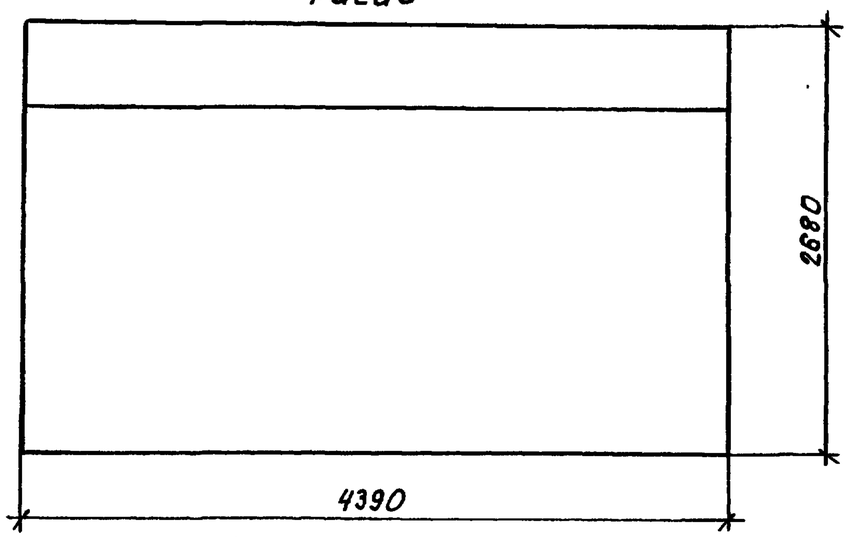


Вид с внутренней стороны

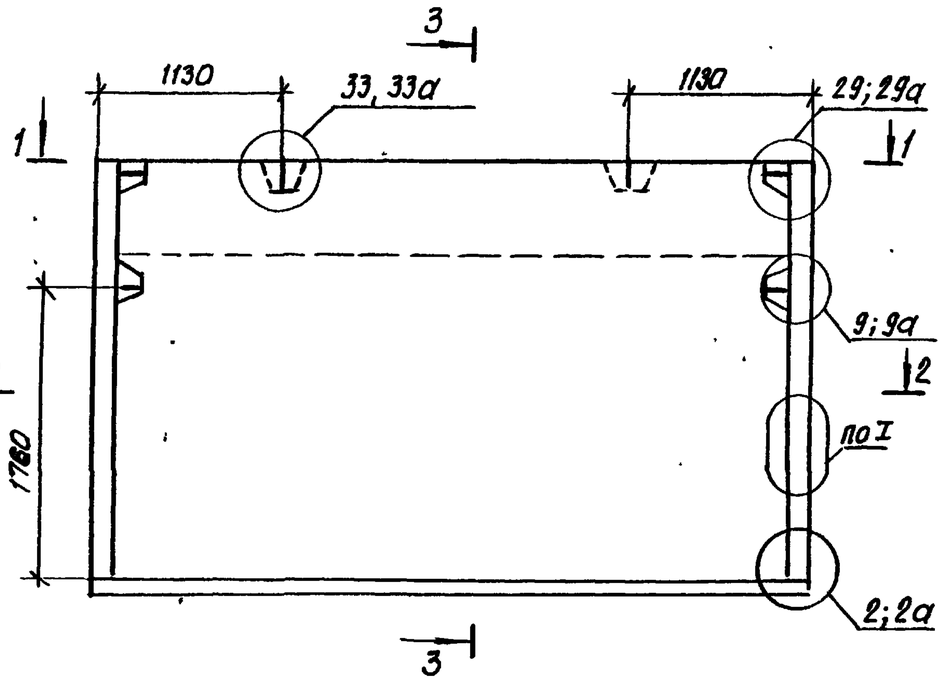


3-3

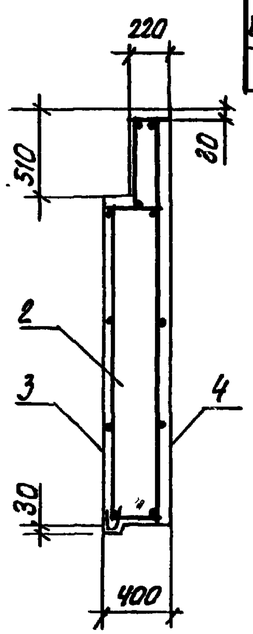


1-1

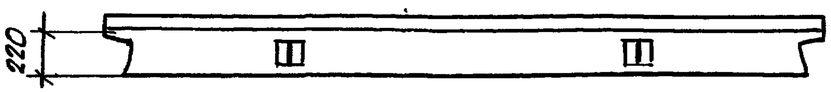


2-2

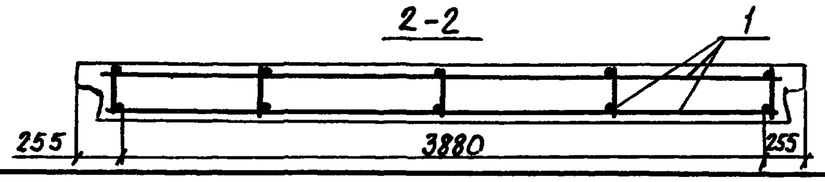


| Формат | Зона | Поз. | Обозначение | Наименование | Кол. | Примечание |
|---|---|---|---|---|---|---|
| | | | | Документация | | |
| А3 | | | 1.100.1-7.2-1 00.00.00 ТО | Техническое описание | | |
| А3 | | | 1.100.1-7.2-1 00.00.00 ДЗ | Детали опалубки | | |
| А3 | | | 1.100.1-7.2-1 00.00.00 ДЧ | Детали армирования | | |
| А3 | | | 1.100.1-7.2-2 00.00.00 РС | Ведомость расхода стали | | |
| | | | | | | |
| | | | | Сборочные единицы | | |
| А3 | | 1 | 1.100.1-7.2-2 18.01.00 | КП 44.27.40 | 1 | |
| | | | | | | |
| | | | | Материалы | | |
| Б4 | | 2 | | Керамзитобетон В3,5; Д1000 кг/м³ | 3.79 | м³ |
| Б4 | | 3 | | Фактурный слой нар. Д2000 кг/м³ | 0.19 | м³ |
| Б4 | | 4 | | Фактурный слой внут. Д1500 кг/м³ | 0.16 | м³ |
| | | | | | | |

| | | | |
|---|---|---|---|
| Нач.АПМ1 | Печерин | | 12.89 |
| Гл.констр. | Радашкевич | | |
| Рук.гр. | Стадредова | | |
| Провер. | Стадредова | | |
| Разраб. | Давыденко | | |

1.100.1-7.2-2 18.00.00

Панель наружная стеновая
1НС 44.27.40-50л

| Стадия | Масса | Масштаб |
|---|---|---|
| Р | 4950 кг | |
| Лист | Листов 1 | |

СибЗНИИЭП
г.Новосибирск

Копировал: Олеарн

Формат А3

Инв.№ подл. | Подпись и дата | Взам.инв.№

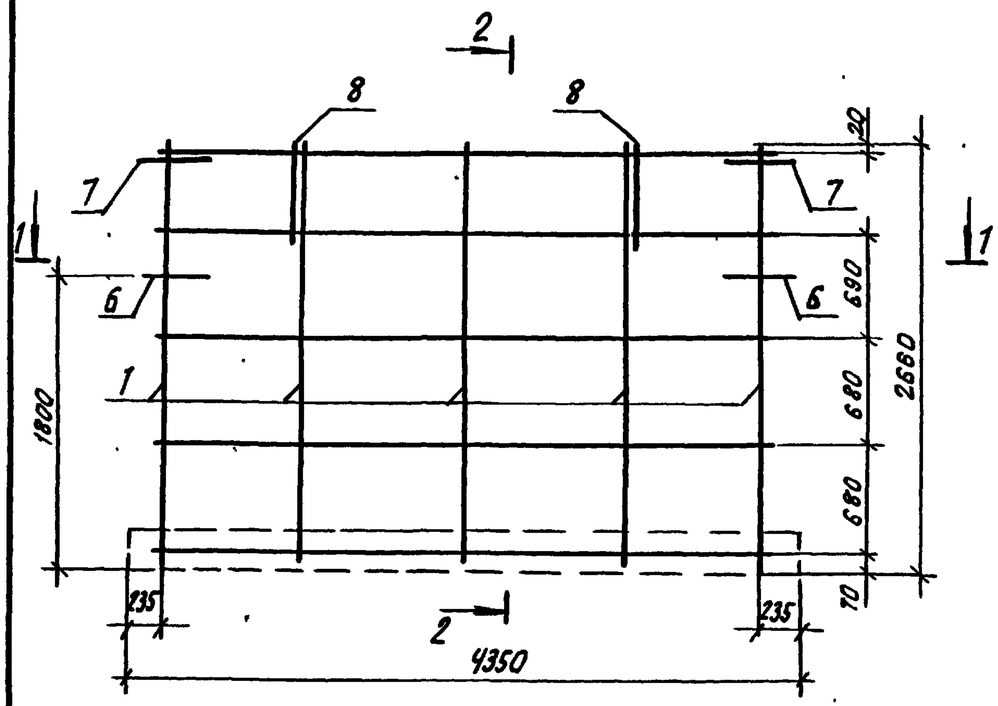


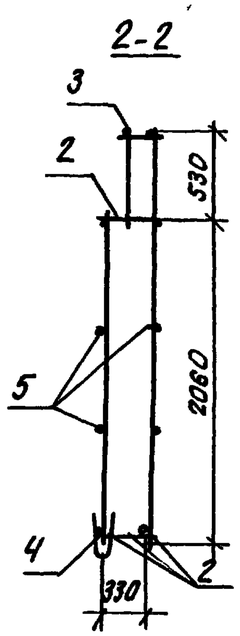


| Формат | Зона | Поз. | Обозначение | | Наименование | Кол. | Примечание |
|---|---|---|---|---|---|---|---|
| | | | | | Сборочные единицы | | |
| А3 | | 1 | 1.100.1-7.2-3 | 00.00.04 | Каркас КР7 | 5 | |
| А3 | | 2 | 1.100.1-7.2-3 | 00.00.02 | Каркас КР10 | 2 | |
| А3 | | 3 | 1.100.1-7.2-3 | 00.00.03 | Каркас КР14 | 1 | |
| А3 | | 4 | 1.100.1-7.2-3 | 00.00.10 | Каркас ПК12 | 1 | |
| | | | | | | | |
| | | | | | Детали | | |
| Б.4 | | 5 | | | ф5ВрI ГОСТ6727-80*; ℓ=4020 | 4 | 0.36 кг |
| АУ | | 6 | 1.100.1-7.2-3 | 00.00.13 | Анкер А2 | 2 | |
| АУ | | 7 | 1.100.1-7.2-3 | 00.00.14 | Анкер А3 | 2 | |
| А3 | | 8 | 1.100.1-7.2-3 | 00.00.26 | Петля П7 | 2 | |
| | | | | | | | |

Масса каркаса 26.64 кг

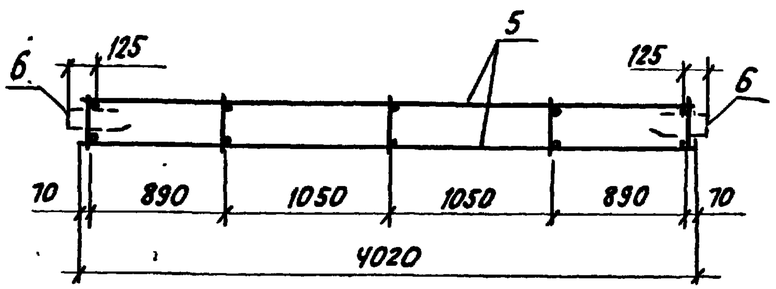


| | | | | | | | |
|---|---|---|---|---|---|---|---|
| | | | | 1.100.1-7.2-2 | | 18.01.00 | |
| Нач. АПП.1 | Печерин | | 12.89 | Каркас пространственный КП44.27.40 | Стадия | Лист | Листов |
| Гл. конст. | Родашкевич | | | | Р | | 1 |
| Рук. гр. | Стабредова | | | | СибЗНИИЭП г. Новосибирск | | |
| Пров. | Стабредова | | | | | | |
| Разраб. | Давыденко | | | | | | |

Копировал: Опарина

Формат А3

Фасад

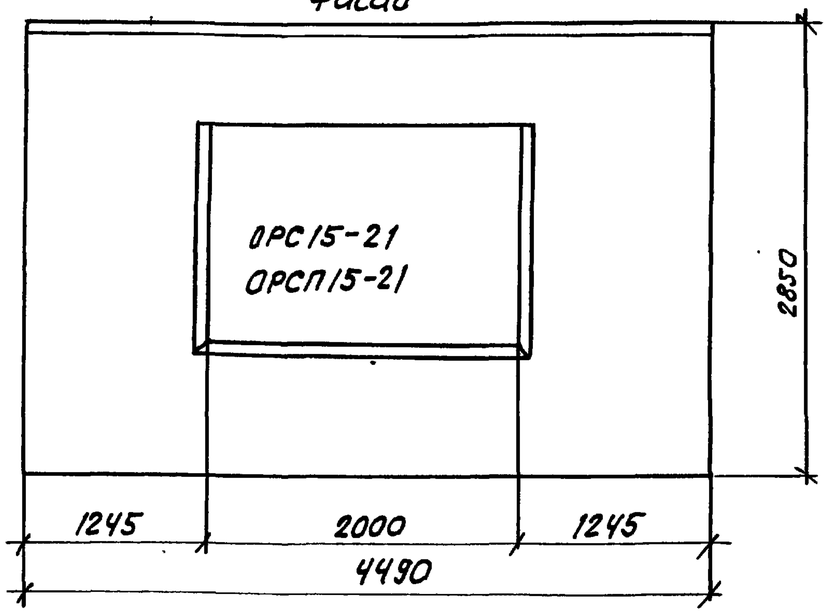


Вид с внутренней стороны

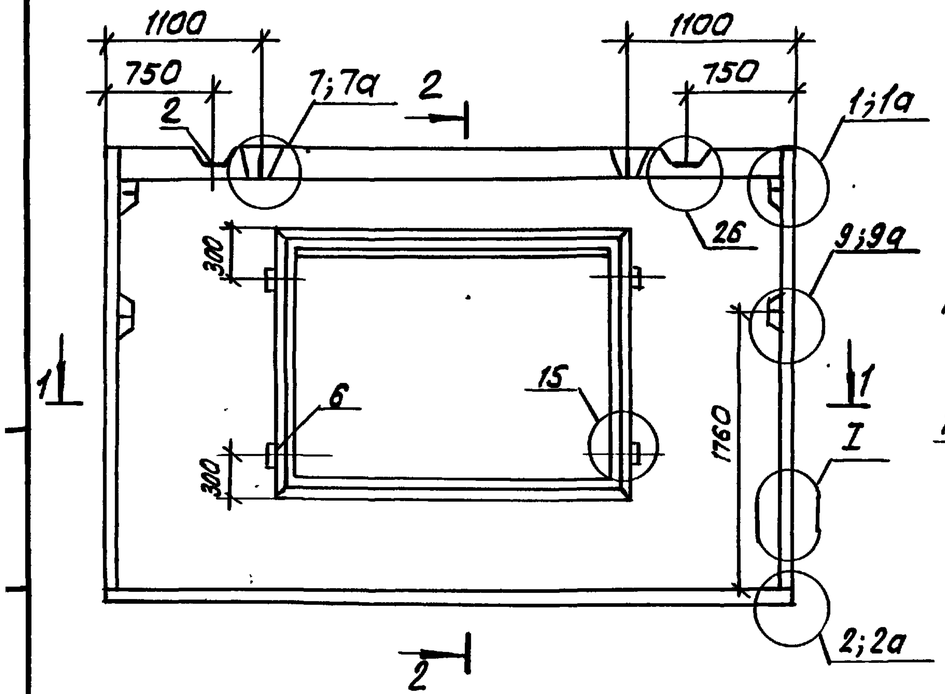


2-2

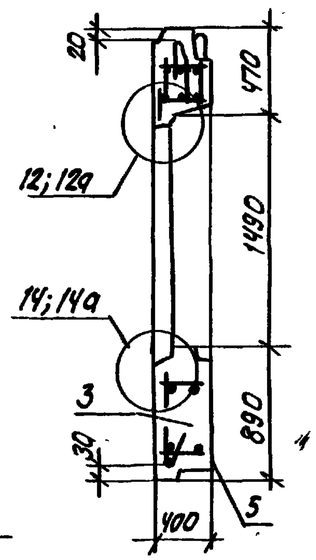


1-1

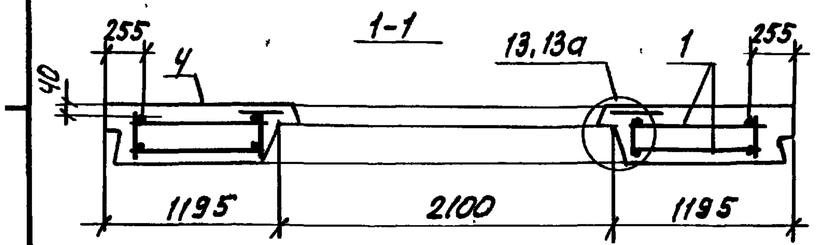


| Формат | Зона | Поз. | Обозначение | | Наименование | Кол. | Примечание |
|---|---|---|---|---|---|---|---|
| | | | | | Документация | | |
| А3 | | | 1.100.1-7.2-1 | 00.00.00 ТО | Техническое описание | × | |
| А3 | | | 1.100.1-7.2-1 | 00.00.00 ДЗ | Детали опалубки | × | |
| А3 | | | 1.100.1-7.2-1 | 00.00.00 ДЧ | Детали армирования | × | |
| А3 | | | 1.100.1-7.2-2 | 00.00.00 РС | Ведомость расхода стали | × | |
| А3 | | | 1.100.1-7.2-2 | 34.00.00 | Заполнение проема | × | |
| | | | | | | | |
| | | | | | Сборочные единицы | | |
| А3 | | 1 | 1.100.1-7.2-2 | 19.01.00 | КП 45.29.40 | 1 | |
| А4 | | 2 | 1.100.1-7.2-3 | 00.00.19 | Изделие закладное М2 | 2 | |
| | | | | | | | |
| | | | | | Материалы | | |
| Б.4 | | 3 | | | Керамзитобетон В3,5; Д 1000 | 3,29 | |
| Б.4 | | 4 | | | Фактурн. слой наружн. Д 2000 | 0.19 | $м^3$ |
| Б.4 | | 5 | | | Фактурн. слой внутрен. Д 1600 | 0.12 | $м^3$ |
| Б.4 | | 6 | | | Пробка деревян. 100×100×50 | 4 | шт |

| | | | | | | | |
|---|---|---|---|---|---|---|---|
| | | | | 1.100.1-7.2-2 | | 19.00.00 | |
| Нач. АПМ.I | Печерин | | 12.89 | Панель наружная стеновая 1НС 45.29.40-50л | Стадия | Масса | Масштаб |
| Гл. конст. | Радашкевич | | | | Р | 4510 кг | |
| Рук. гр. | Стабредова | | | | Лист | Листов 1 | |
| Провер. | Стабредова | | | | СибЗНИИЭП г. Новосибирск | | |
| Разраб. | Давыденко | | | | | | |

Копировал: Опеар

Формат А3

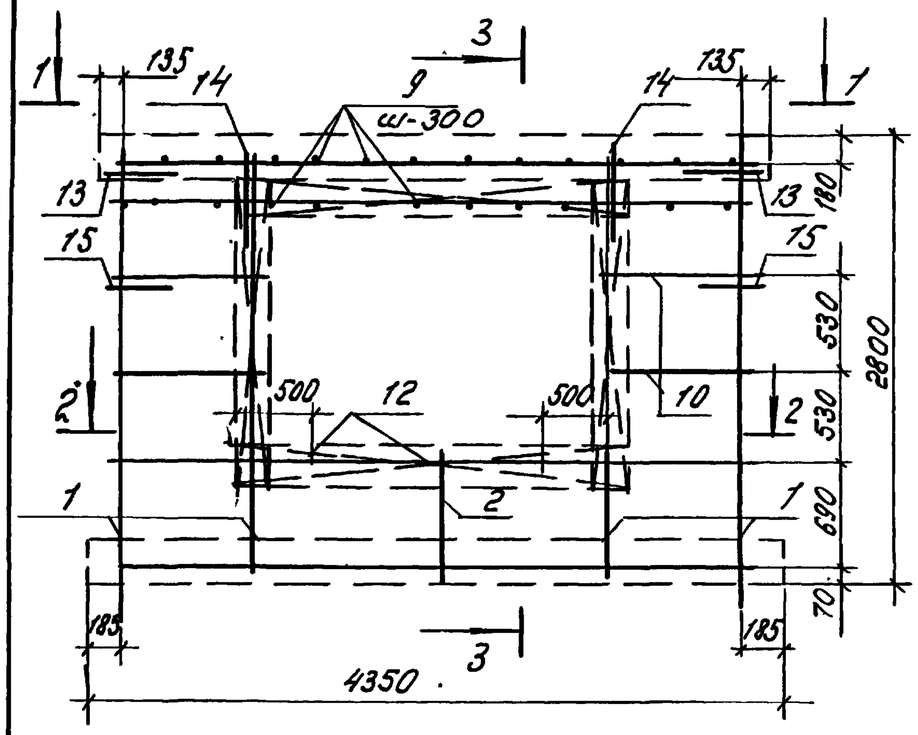


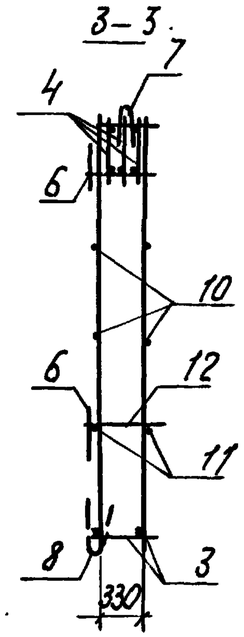


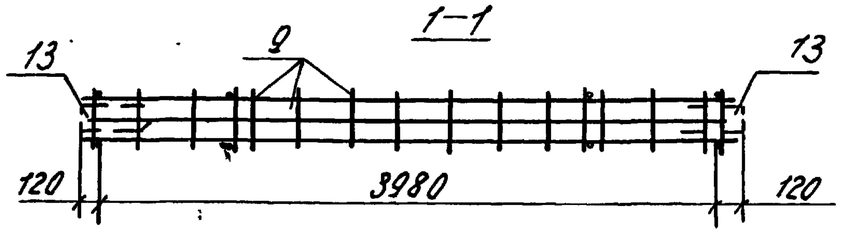


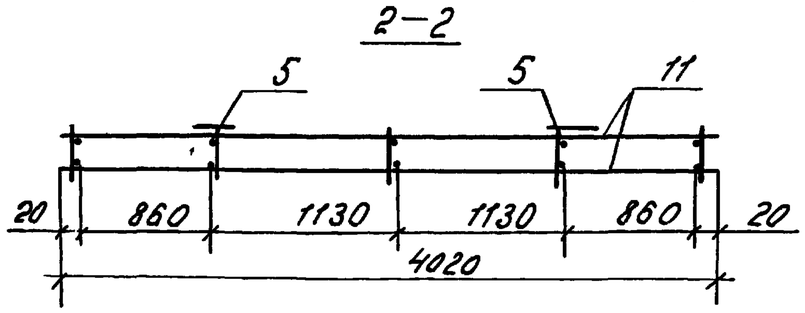


| Формат | Зона | Поз. | Обозначение | | Наименование | Кол. | Примечание |
|---|---|---|---|---|---|---|---|
| | | | | | Сборочные единицы | | |
| А3 | | 1 | 1.100.1-7.2-3 | 00.00.01 | Каркас КР1 | 4 | |
| А3 | | 2 | 1.100.1-7.2-3 | 00.00.01 | Каркас КР2 | 1 | |
| А3 | | 3 | 1.100.1-7.2-3 | 00.00.02 | Каркас КР10 | 1 | |
| А3 | | 4 | 1.100.1-7.2-3 | 00.00.06 | Каркас КР28 | 3 | |
| А3 | | 5 | 1.100.1-7.2-3 | 00.00.08 | Каркас КР35 | 2 | |
| А3 | | 6 | 1.100.1-7.2-3 | 00.00.08 | Каркас КР.36 | 2 | |
| А3 | | 7 | 1.100 1-7.2-3 | 00.00.09 | Каркас ПК5 | 1 | |
| А3 | | 8 | 1.100.1-7.2-3 | 00.00.10 | Каркас ПК12 | 1 | |
| | | | | | | | |
| | | | | | Детали | | |
| Б.4 | | 9 | | | ф5Вр I ГОСТ6727-80*; ℓ=360 | 28 | 0.05 кг. |
| Б.4 | | 10 | | | ф5Вр I ГОСТ6727-80*; ℓ=900 | 8 | 0.13 кг. |
| Б.4 | | 11 | | | ф6А III ГОСТ5781-82*; ℓ=4020 | 2 | 0.89 кг. |
| А4 | | 12 | 1.100.1-7.2-3 | 00.00.16 | ОС1 | 3 | |
| А4 | | 13 | 1.100.1-7.2-3 | 00.00.12 | Анкер А1 | 2 | |
| А3 | | 14 | 1.100.1-7.2-3 | 00.00.25 | Петля П4 | 2 | |
| А4 | | 15 | 1.100 1-7.2-3 | 00.00.13 | Анкер А2 | 2 | |
| | | | | | | | |
| | | | | | Масса К2 | | 41.71 |

| | | | | | | | |
|---|---|---|---|---|---|---|---|
| | | | | 1.100.1-7.2-2 | | 19.01.00 | |
| Нач. АПМ | Печерин | | 12.89 | Каркас пространственный КП45.29.40 | Стадия | Лист | Листов |
| Гл. констр. | Радашкевич | | | | Р | | 1 |
| Рук. гр. | Стабредова | | | | СибЗНИИЭП г. Новосибирск | | |
| Провер. | Стабредова | | | | | | |
| Разраб | Довыденко | | | | | | |

Копия Лит. Формат А3

## Фасад

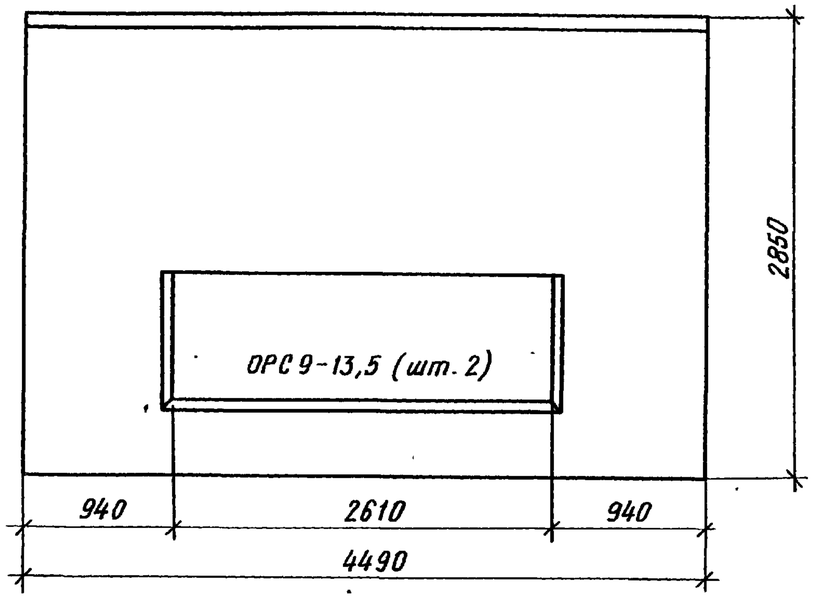


## Вид с внутренней стороны

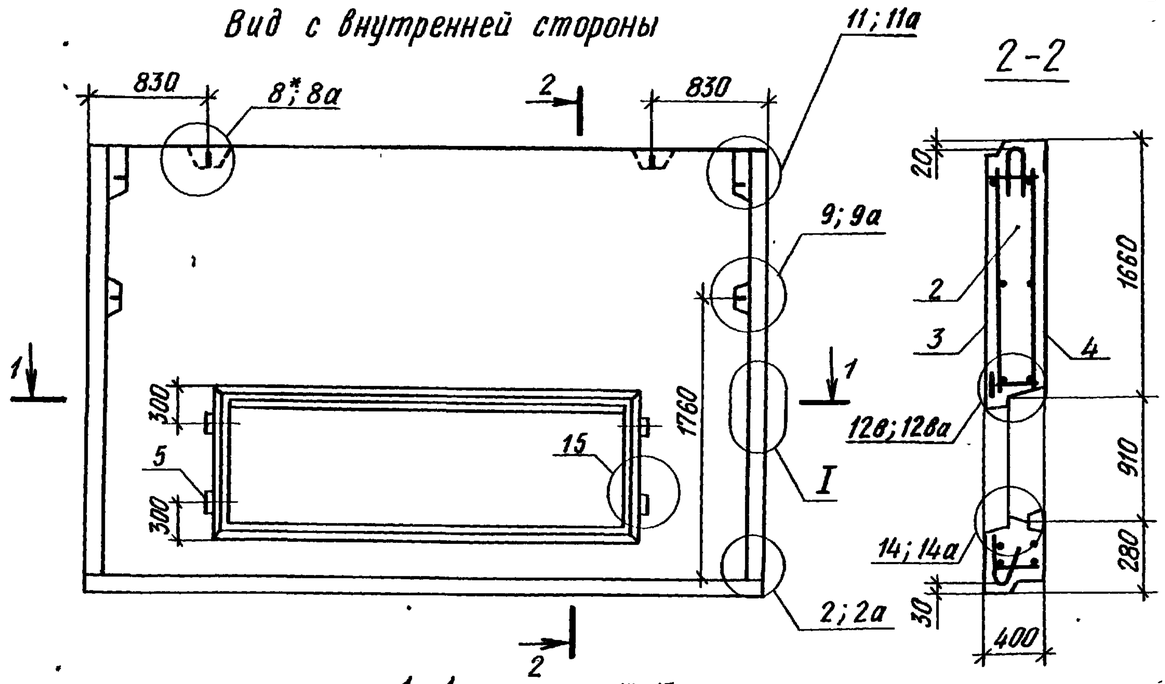


## 2-2




## 1-1

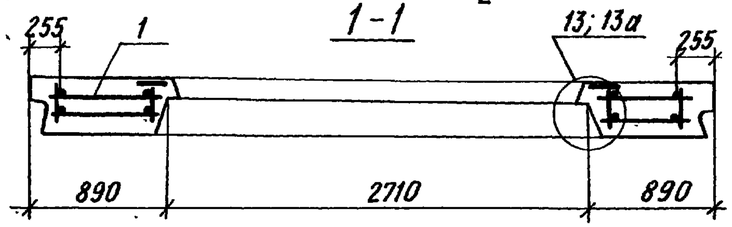


| Формат | Зона | Поз. | Обозначение | | Наименование | Кол. | Примечание |
|---|---|---|---|---|---|---|---|
| | | | | | Документация | | |
| А3 | | | 1.100.1-7.2-1 | 00.00.00 ТО | Техническое описание | | |
| А3 | | | 1.100.1-7.2-1 | 00.00.00 Д3 | Детали опалубки | | |
| А3 | | | 1.100.1-7.2-1 | 00.00.00 Д4 | Детали арматурные | | |
| А3 | | | 1.100.1-7.2-2 | 00.00.00 РС | Ведомость расхода стали | | |
| А3 | | | 1.100.1-7.2-2 | 34.00.00 | Заполнение проема | | |
| | | | | | Сборочные единицы | | |
| А3 | | 1 | 1.100.1-7.2-2 | 20.01.00 | КП 45.29.40-1 | 1 | |
| | | | | | Материалы | | |
| Б.Ч. | | 2 | | | Керамзитобетон В3,5 Д1000 | 3,53 | м3 |
| Б.Ч. | | 3 | | | Фактурн. слой наружн. Д2000 | 0,21 | м3 |
| Б.Ч. | | 4 | | | Фактурн. слой внутр. Д1600 | 0,14 | м3 |
| Б.Ч. | | 5 | | | Пробка деревянная 100×100×50 | 4 | шт |

| | | | |
|---|---|---|---|
| Нач.АПМ-1 | Печерин | | 12.89 |
| Гл.конст | Радашкевич | | |
| Рук.гр. | Стабредова | | |
| Провер. | Стабредова | | |
| Разраб. | Давыденко | | |

1.100.1-7.2-2 20.00.00

Панель наружная стеновая
1НС 45.29.40.-50л-1

| Стадия | Масса | Масштаб |
|---|---|---|
| Р | 4800 кг. | |
| Лист | Листов 1 | |

СибЗНИИЭП
г. Новосибирск

Копировал Архипов Формат А3

Инв.№ подл. | Подпись и дата | Взам.инв.№

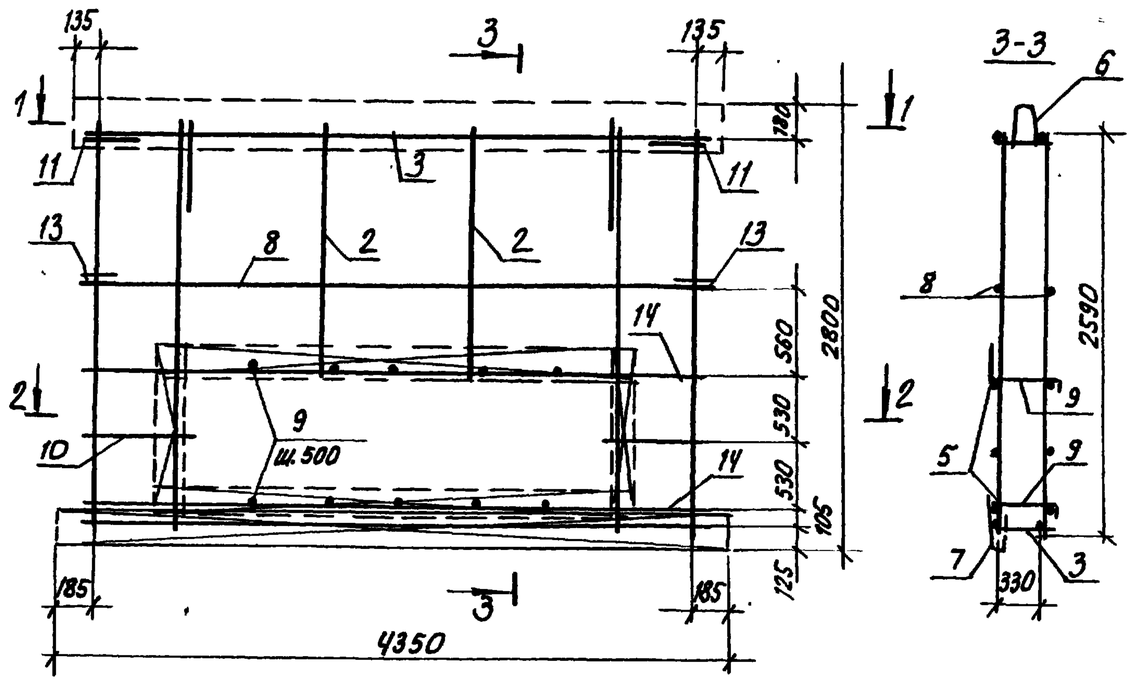


1-1

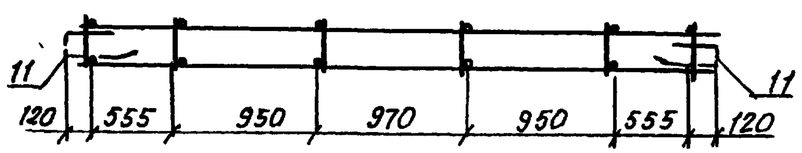


2-2

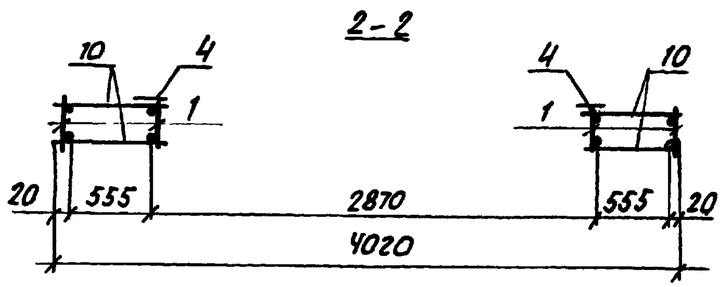


| Формат | Зона | Поз. | Обозначение | Наименование | Кол. | Примечание |
|---|---|---|---|---|---|---|
| | | | | Сборочные единицы | | |
| А3 | | 1 | 1.100.1-7.2-3 00.00.01 | каркас КР1 | 4 | |
| А3 | | 2 | 1.100.1-7.2-3 00.00.01 | каркас КР3 | 2 | |
| А3 | | 3 | 1.100.1-7.2-3 00.00.02 | каркас КР10 | 2 | |
| А3 | | 4 | 1.100.1-7.2-3 00.00.07 | каркас КР33 | 2 | |
| А3 | | 5 | 1.100.1-7.2-3 00.00.08 | каркас КР37 | 2 | |
| А3 | | 6 | 1.100.1-7.2-3 00.00.09 | каркас ПК5 | 1 | |
| А4 | | 7 | 1.100.1-7.2-3 00.00.10 | каркас ПК12 | 1 | |
| | | | | | | |
| | | | | Детали | | |
| Б.4 | | 14 | | ф6АIII ГОСТ 5781-82*; ℓ=4020 | 4 | 0,89 кг |
| Б.4 | | 8 | | ф5ВрI ГОСТ 6727-80*; ℓ=4020 | 2 | 0.58 кг |
| А4 | | 9 | 1.100.1-7.2-3 00.00.16 | ОС1 | 10 | |
| Б4 | | 10 | | ф5ВрI, ГОСТ 6727-80*, ℓ=610 | 4 | 0.09 кг |
| А4 | | 11 | 1.100.1-7.2-3 00.00.12 | Анкер А1 | 2 | |
| А3 | | 12 | 1.100.1-7.2-3 00.00.25 | Петля П4 | 2 | |
| А4 | | 13 | 1.100.1-7.2-3 00.00.13 | Анкер А2 | 2 | |
| | | | | | | |
| | | | | Масса кг | | 34.27 |

| | | | | | | | |
|---|---|---|---|---|---|---|---|
| | | | | 1.100.1-7.2-2 | | 20.01.00 | |
| Нач.АПМ. | Печерин | | 12.89 | Каркас пространственный КП 45.29.40-1 | Стадия | Лист | Листов |
| Гл.конст. | Радашкевич | | | | Р | | 1 |
| Рук.гр. | Стафедова | | | | СибЗНИИЭП г.Новосибирск | | |
| Пров. | Стафедова | | | | | | |
| Разраб. | Довыденко | | | | | | |

Копировал: Шефер

Формат А3

## Фасад

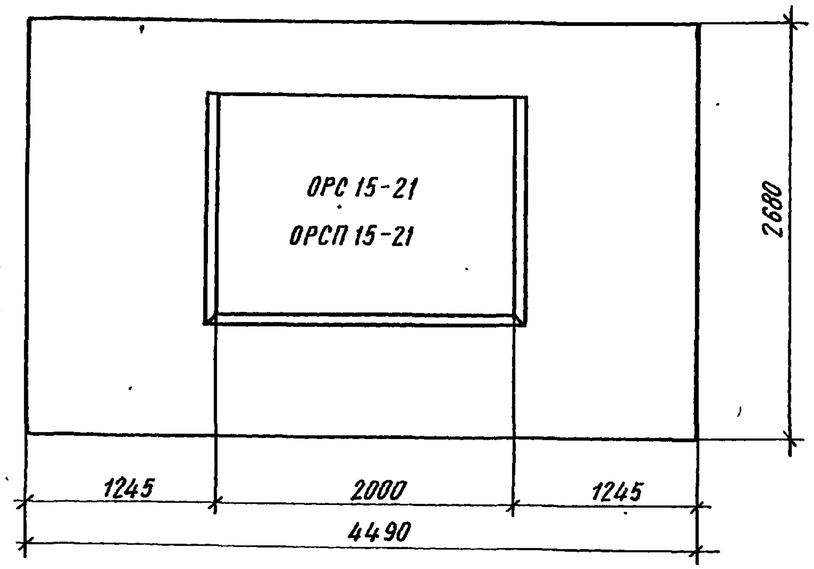


## Вид с внутренней стороны

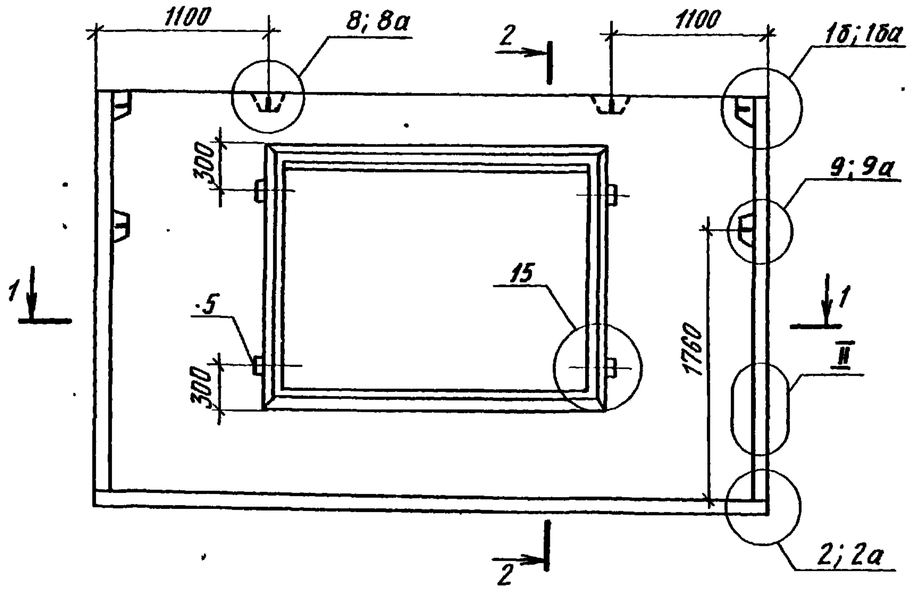


## 2-2

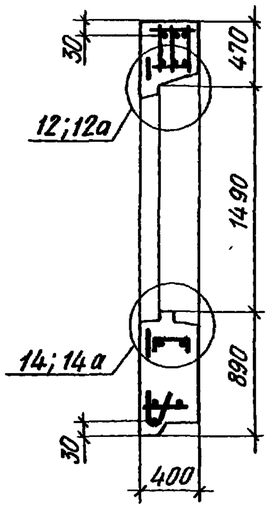


## 1-1

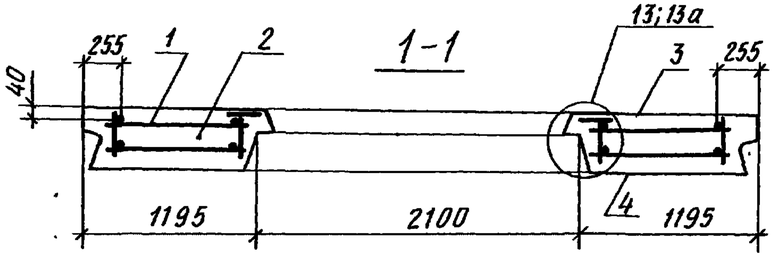


| Формат | Зона | Поз | Обозначение | | Наименование | Кол. | Примечание |
|---|---|---|---|---|---|---|---|
| | | | | | Документация | | |
| А3 | | | 1.100.1-7 2-1 | 00.00.00 ТО | Техническое описание | × | |
| А3 | | | 1.100.1-7.2-1 | 00.00.00 Д3 | Детали опалубки | × | |
| А3 | | | 1.100.1-7.2-1 | 00.00.00 Д4 | Детали армирования | × | |
| А3 | | | 1.100.1-7.2-2 | 00.00.00 РС | Ведомость расхода стали | × | |
| А3 | | | 1.100.1-7.2-2 | 34.00.00 | Заполнение проема | × | |
| | | | | | | | |
| | | | | | Сборочные единицы | | |
| А3 | | 1 | 1.100.1-7.2-2 | 21.01.00 | КП 45.27.40 | 1 | |
| | | | | | | | |
| | | | | | Материалы | | |
| Б.Ч. | | 2 | | | Керамзитобетон В3,5 Д1000 | 3,08 | м3 |
| Б.Ч. | | 3 | | | Фактурн. слой наружн. Д2000 | 0,18 | м3 |
| Б.Ч. | | 4 | | | Фактурн. слой внутр. Д1600 | 0,12 | м3 |
| Б.Ч. | | 5 | | | Пробки деревянные 100×100×50 | 4 | шт. |

| | | | |
|---|---|---|---|
| Нач. АПМ-1 | Печерин | | 12.89 |
| Гл. конст. | Радашкевич | | |
| Рук. гр. | Ставредова | | |
| Провер. | Ставредова | | |
| Разраб. | Давыденко | | |

1.100.1-7.2-2 21.00.00

Панель наружная стеновая 1НС 45.27.40-50л

| Стадия | Масса | Масштаб |
|---|---|---|
| Р | 4250 кг | |
| Лист | Листов 1 | |

СибЗНИИЭП г. Новосибирск

Копировал

Формат А3

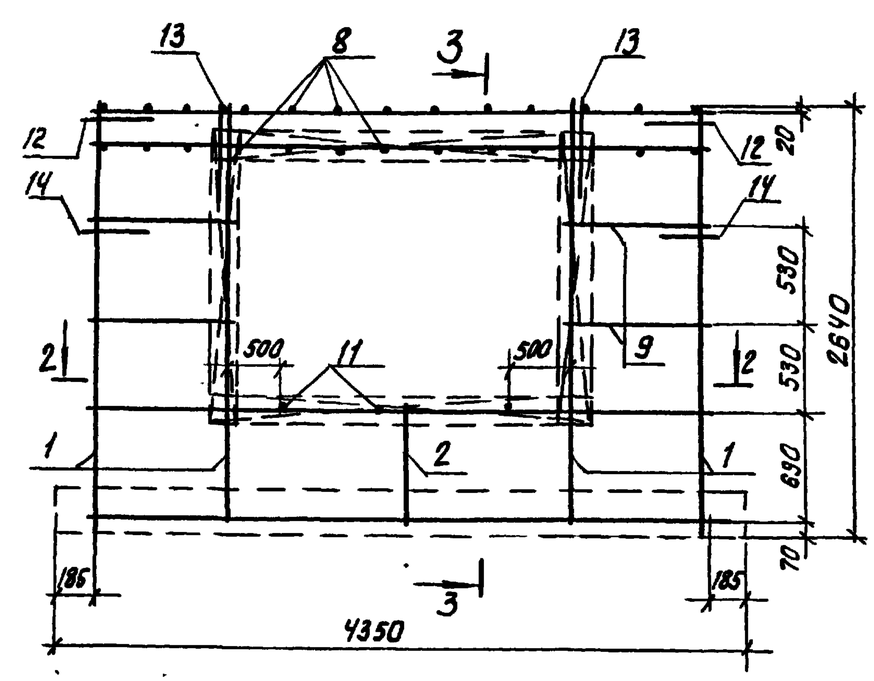


3-3

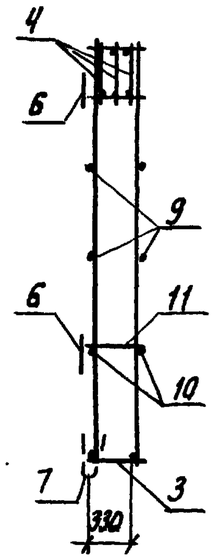


1-1

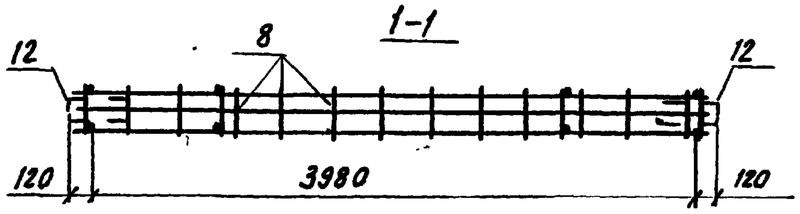


2-2

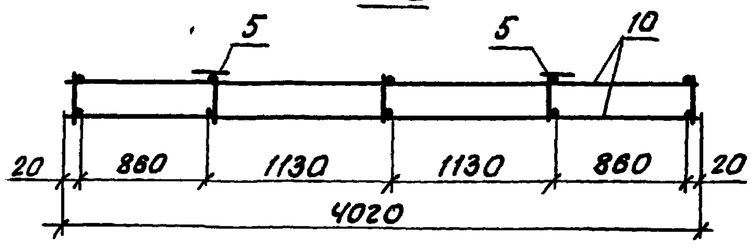


| Формат | Зона | Поз. | Обозначение | | Наименование | Кол. | Примечание |
|---|---|---|---|---|---|---|---|
| | | | | | Сборочные единицы | | |
| А3 | | 1 | 1.100.1-7.2-3 | 00.00.01 | Каркас КР1 | 4 | |
| А3 | | 2 | 1.100.1-7.2-3 | 00.00.01 | Каркас КР2 | 1 | |
| А3 | | 3 | 1.100.1-7.2-3 | 00.00.02 | Каркас КР10 | 1 | |
| А3 | | 4 | 1.100.1-7.2-3 | 00.00.06 | Каркас КР28 | 3 | |
| А3 | | 5 | 1.100.1-7.2-3 | 00.00.08 | Каркас КР35 | 2 | |
| А3 | | 6 | 1.100.1-7.2-3 | 00.00.08 | Каркас КР36 | 2 | |
| А3 | | 7 | 1.00.1-7.2-3 | 00.00.10 | Каркас ПК12 | 1 | |
| | | | | | | | |
| | | | | | Детали | | |
| Б.4 | | 8 | | | ф5ВрI ГОСТ 6727-80*; ℓ=360 | 28 | 0.05 кг |
| Б.4 | | 9 | | | ф5ВрI ГОСТ 6727-80*; ℓ=900 | 8 | 0.13 кг |
| Б.4 | | 10 | | | ф5ВрI ГОСТ 6727-80*; ℓ=4020 | 2 | 0.89 кг |
| Д4 | | 11 | 1.100.1-7.2-3 | 00.00.16 | ОС1 | 3 | |
| Д.4 | | 12 | 1.100.1-7.2-3 | 00.00.12 | Анкер А1 | 2 | |
| А3 | | 13 | 1.100.1-7.2-3 | 00.00 25 | Петля ПЧ | 2 | |
| Д4 | | 14 | 1.100.1-7.2-3 | 00.00 13 | Анкер А2 | 2 | |
| | | | | | Масса | кг | 40.19 |

| | | | | | | | |
|---|---|---|---|---|---|---|---|
| | | | | 1.100.1-7.2-2 | | 21.01.00 | |
| Нач. АПК.1 | Печерин | | 12.89 | Каркас пространственный КП 45.27.40 | Стадия | Лист | Листов |
| Гл. констр. | Радашкевич | | | | Р | | 1 |
| Рук. гр. | Стабредова | | | | СибЗНИИЭП г. Новосибирск | | |
| Провер. | Стабредова | | | | | | |
| Разраб. | Довыденко | | | | | | |

Копировал: Формат А3

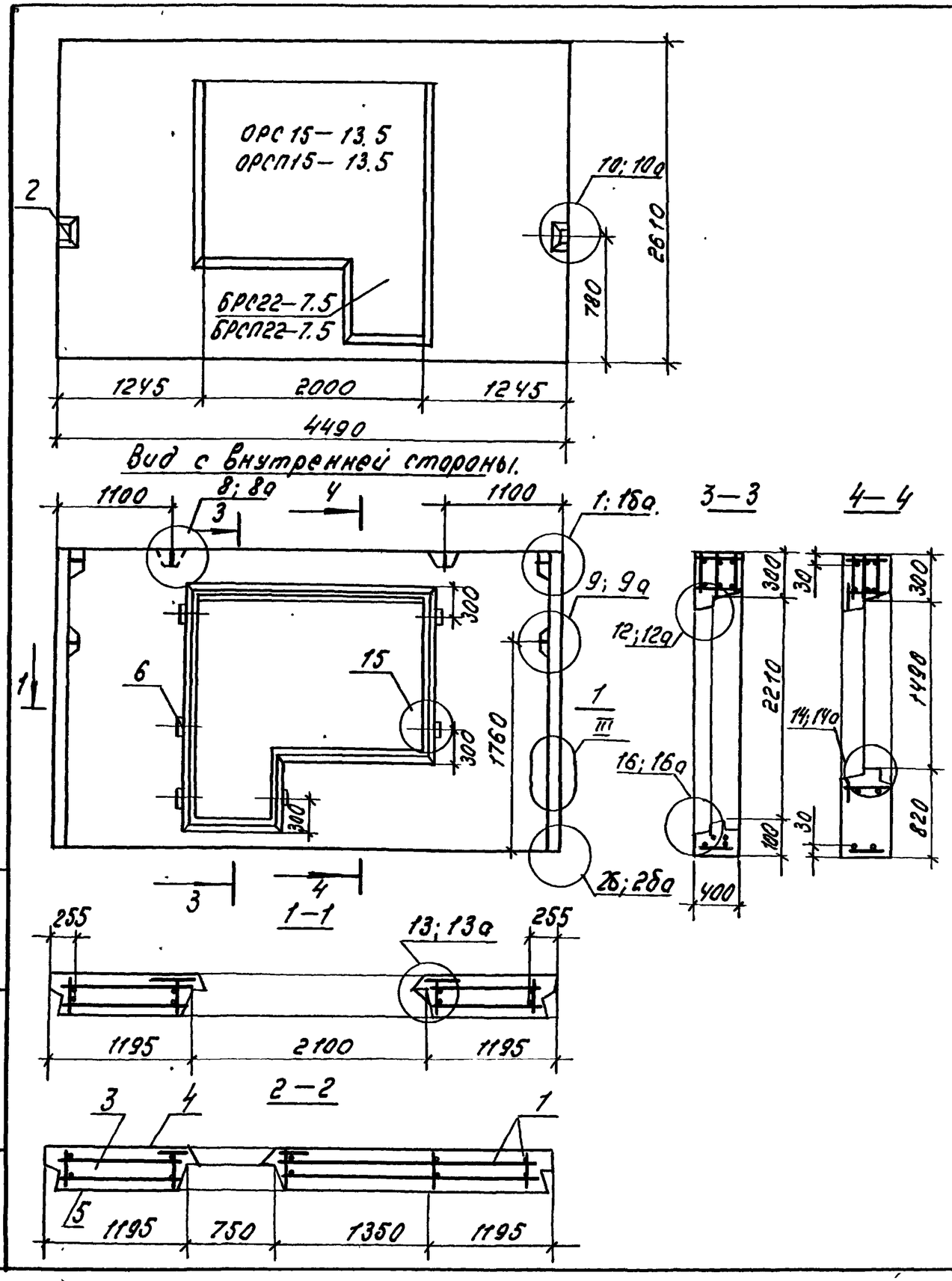


| Формат | Зона | Поз. | Обозначение | | Наименование | Кол | Примечание. |
|---|---|---|---|---|---|---|---|
| | | | | | Документация | | |
| А3 | | | 1.100.1-7.2-1 | 00.00.00ТО | Техническое описание | X | |
| А3 | | | 1.100.1-7.2-1 | 00.00.00Д3 | Детали опалубки | X | |
| А3 | | | 1.100.1-7.2-1 | 00.00.00Д4 | Детали армирования | X | |
| А3 | | | 1.100.1-7.2-2 | 00.00.00РС | Ведомость расхода стали | X | |
| А3 | | | 1.100.1-7.2-2 | 34.00.00 | Заполнение проема | X | |
| | | | | | Сборочные единицы | | |
| А3 | | 1 | 1.100.1-7.2-2 | 22.01.00 | КП45.26.40 | 1 | |
| А4 | | 2 | 1.100.1-7.2-3 | 00.00.18 | Изделие закладное м1 | 2 | |
| | | | | | Материалы. | | |
| Б.4 | | 3 | | | Керамзитобетон В3.5 Д1000 | 2.88 | м³ |
| Б.4 | | 4 | | | Фактурн.слой наружн.Д2000 | 0.16 | м³ |
| Б.4 | | 5 | | | Фактурн.слой внутрен.Д1600 | 0.12 | м³ |
| Б.4 | | 6 | | | Пробка деревян. 100×100×50 | 6 | шт. |

| | | | |
|---|---|---|---|
| Нач. АПМ | Печерин | | 12.89 |
| Гл. конст. | Радашкевич | | |
| Рук. гр. | Стабредова | | |
| Провер. | Стабредова | | |
| Разраб. | Давыденко | | |

1.100.1-7.2-2 22.00.00

Панель наружная стеновая 1НС45.26.40-50л

| Стадия | Масса | Масштаб |
|---|---|---|
| Р | 4020 кг. | |
| Лист | Листов 1 | |

СибЗНИИЭП г. Новосибирск

Инв.№ подл. | Подпись и дата | Взам.инв.№

Копир. Лео

Формат А3

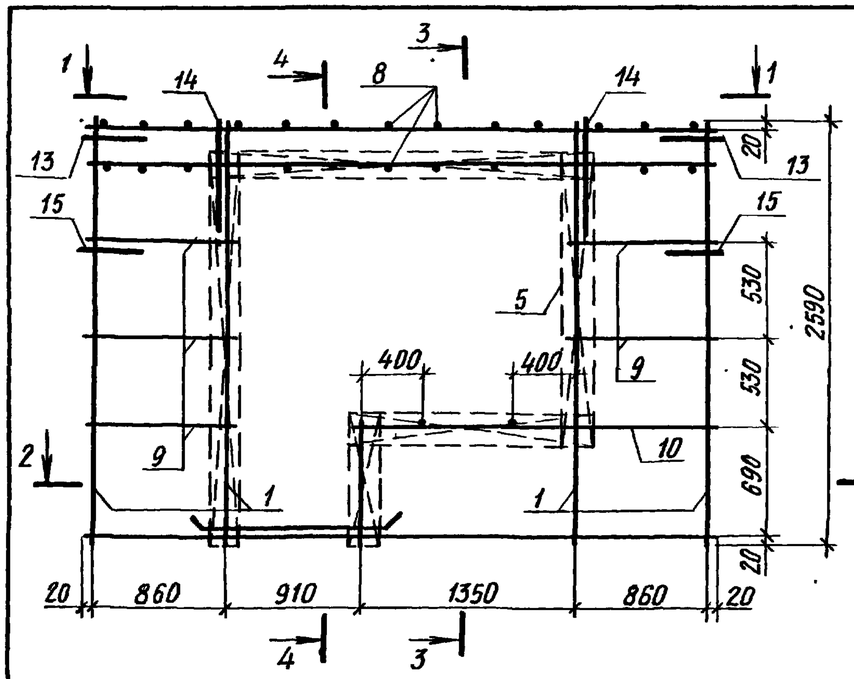


3-3

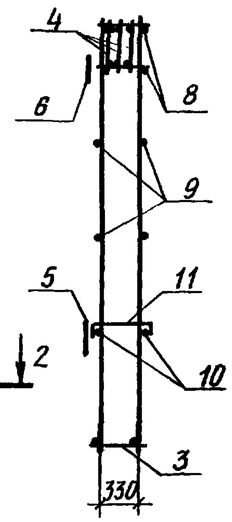


4-4

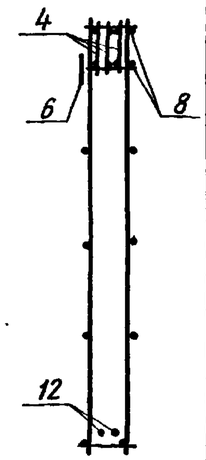


1-1

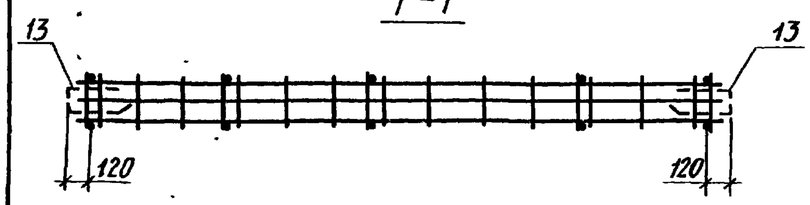


2-2

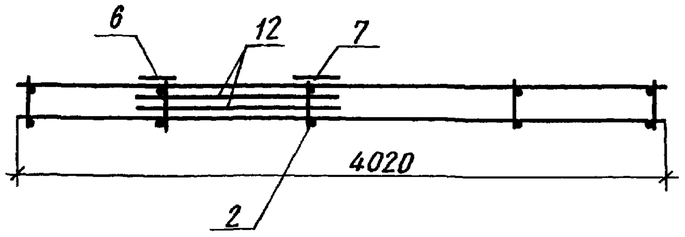


| Формат | Зона | Поз. | Обозначение | | Наименование | Кол. | Примечание |
|---|---|---|---|---|---|---|---|
| | | | | | Сборочные единицы | | |
| А3 | | 1 | 1.100.1.7. 2-3 | 00.00.01 | Каркас КР1 | 4 | |
| А3 | | 2 | 1.100.1-7. 2-3 | 00.00.01 | Каркас КР2 | 1 | |
| А3 | | 3 | 1.100.1-7. 2-3 | 00.00.02 | Каркас КР10 | 1 | |
| А3 | | 4 | 1.100.1-7. 2-3 | 00.00.06 | Каркас КР28 | 3 | |
| А3 | | 5 | 1.100.1-7. 2-3 | 00.00.08 | Каркас КР35 | 2 | |
| А3 | | 6 | 1.100.1-7. 2-3 | 00.00.08 | Каркас КР36 | 2 | |
| А3 | | 7 | 1.100.1-7. 2-3 | 00.00.07 | Каркас КР32 | 1 | |
| | | | | | | | |
| | | | | | Детали | | |
| Б.4 | | 8 | | | ф5ВрI ГОСТ-6727-80*, ℓ=360 | 28 | 0,05кг |
| Б.4. | | 9 | | | ф5ВрI ГОСТ 6727-80*, ℓ=900 | 10 | 0,13кг |
| Б.4. | | 10 | | | ф5ВрI ГОСТ 6727-80*, ℓ=1390 | 2 | 0,31кг |
| А4 | | 11 | 1.100.1-7. 2-3 | 00.00.16 | ОС1 | 2 | |
| А4 | | 12 | 1.100.1-7. 2-3 | 00.00.17 | ОС3 | 2 | |
| А4 | | 13 | 1.100.1-7. 2-3 | 00.00.12 | Анкер А1 | 2 | |
| А3 | | 14 | 1.100.1-7. 2-3 | 00.00.25 | Петля П4 | 2 | |
| А4 | | 15 | 1.100.1-7. 2-3 | 00.00.13 | Анкер А2 | 2 | |
| | | | | | Масса, кг | | 37,83 |

Инв.№ подл. | Подпись и дата | Взам. инв.№

| | | | | |
|---|---|---|---|---|
| Нач.АПИ-1 | Печерин | | 12.89 | 1.100.1-7.2-2 22.01.00 |
| Гл.конст. | Радашкевич | | | Каркас пространственный КП 45.26.40 |
| Рук.гр. | Ставредова | | | Стадия: Р; Лист: ; Листов: 1 |
| Провер. | Ставредова | | | СибЗНИИЭП г.Новосибирск |
| Разраб. | Давыденко | | | |

Копировал Архипов Формат А3

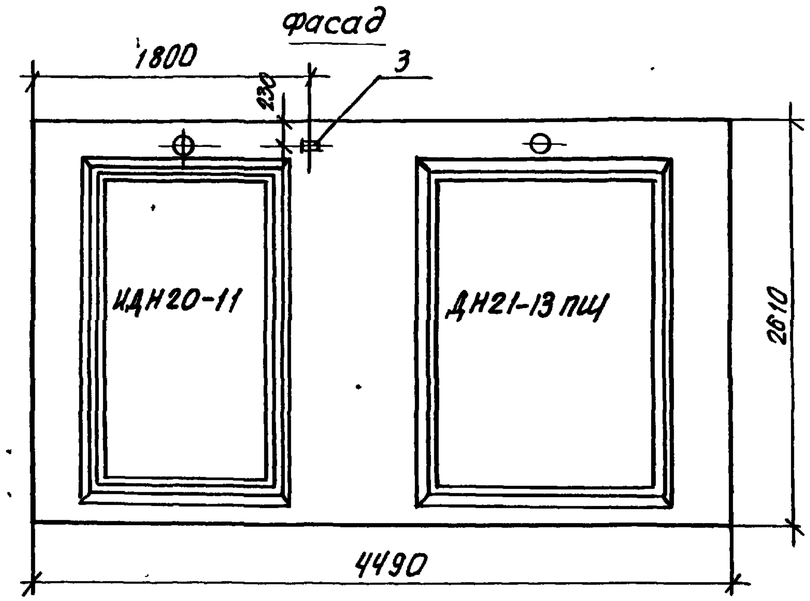


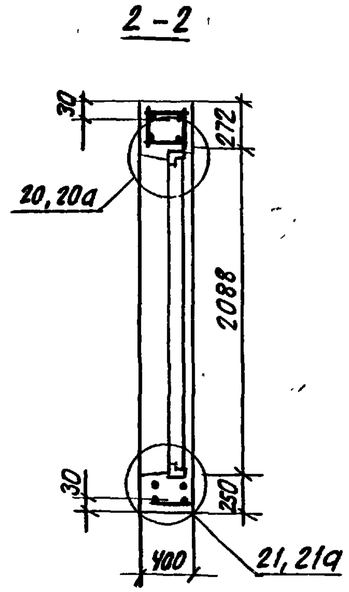


вид с внутренней стороны

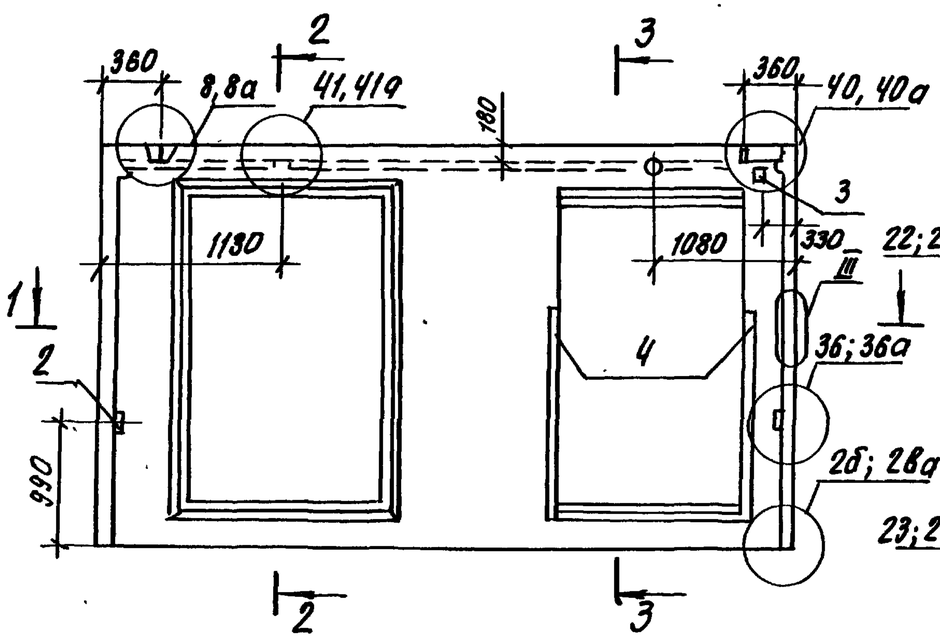


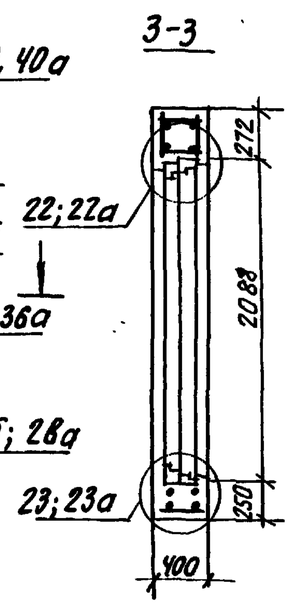


1-1

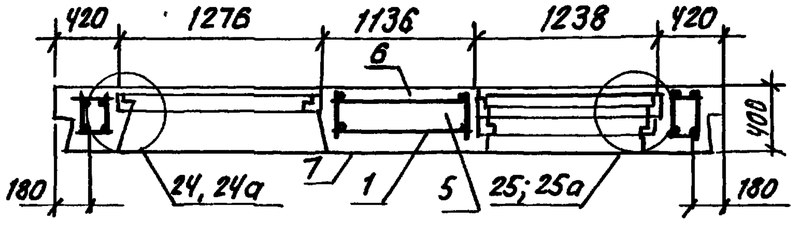


| Формат | Зона | Поз. | Обозначение | | Наименование | Кол. | Примечание |
|---|---|---|---|---|---|---|---|
| | | | | | Документация | | |
| А3 | | | 1.100.1-7.2-1 | 00.00.00 ТО | Техническое описание | X | |
| А3 | | | 1.100.1-7.2-1 | 00.00.00 ДЗ | Детали опалубки | X | |
| А3 | | | 1.100.1-7.2-1 | 00.00.00 ДЧ | Детали арматурные | X | |
| А3 | | | 1.100.1-7.2-2 | 00.00.00 | Ведомость расхода стали | X | |
| А3 | | | 1.100.1-7.2-2 | 34.00.00 | Заполнение проема | X | |
| | | | | | | | |
| | | | | | Сборочные единицы | | |
| А3 | | 1 | 1.100.1-7.2-2 | 23.01.00 | КП 45.26.40-1 | 1 | |
| А4 | | 2 | 1.100.1-7.2-3 | 00.00.22 | Изделие закладное М5 | 2 | |
| А4 | | 3 | 1.100.1-7.2-3 | 00.00.23 | Изделие закладное М6 | 2 | |
| А4 | | 4 | 1.100.1-7.2-3 | 00.00.24 | Изделие закладное М7 | 2 | |
| | | | | | | | |
| | | | | | Материалы | | |
| Б4 | | 5 | | | Керамзитобетон В12,5 Д1000 | 2,26 | $м^3$ |
| Б.4 | | 6 | | | Фактурн. слой наружн. Д2000 | 0,11 | $м^3$ |
| Б.4 | | 7 | | | Фактурн. слой внутр. Д1600 | 0,11 | $м^3$ |

| | | | |
|---|---|---|---|
| Нач. АПН.1 | Печерин | | 12.89 |
| Гл. конст. | Радашкевич | | |
| Рук. гр. | Стабредова | | |
| Провер. | Стабредова | | |
| Разраб. | Давыденко | | |

1.100.1-7.2-2 23.00.00

Панель наружная стеновая 1НС45.26.40-150 л

| Стадия | Масса | Масштаб |
|---|---|---|
| Р | 3120 кг | |
| Лист | Листов 1 | |

СибЗНИИЭП г. Новосибирск

Копировал: Опегарн

Формат А2

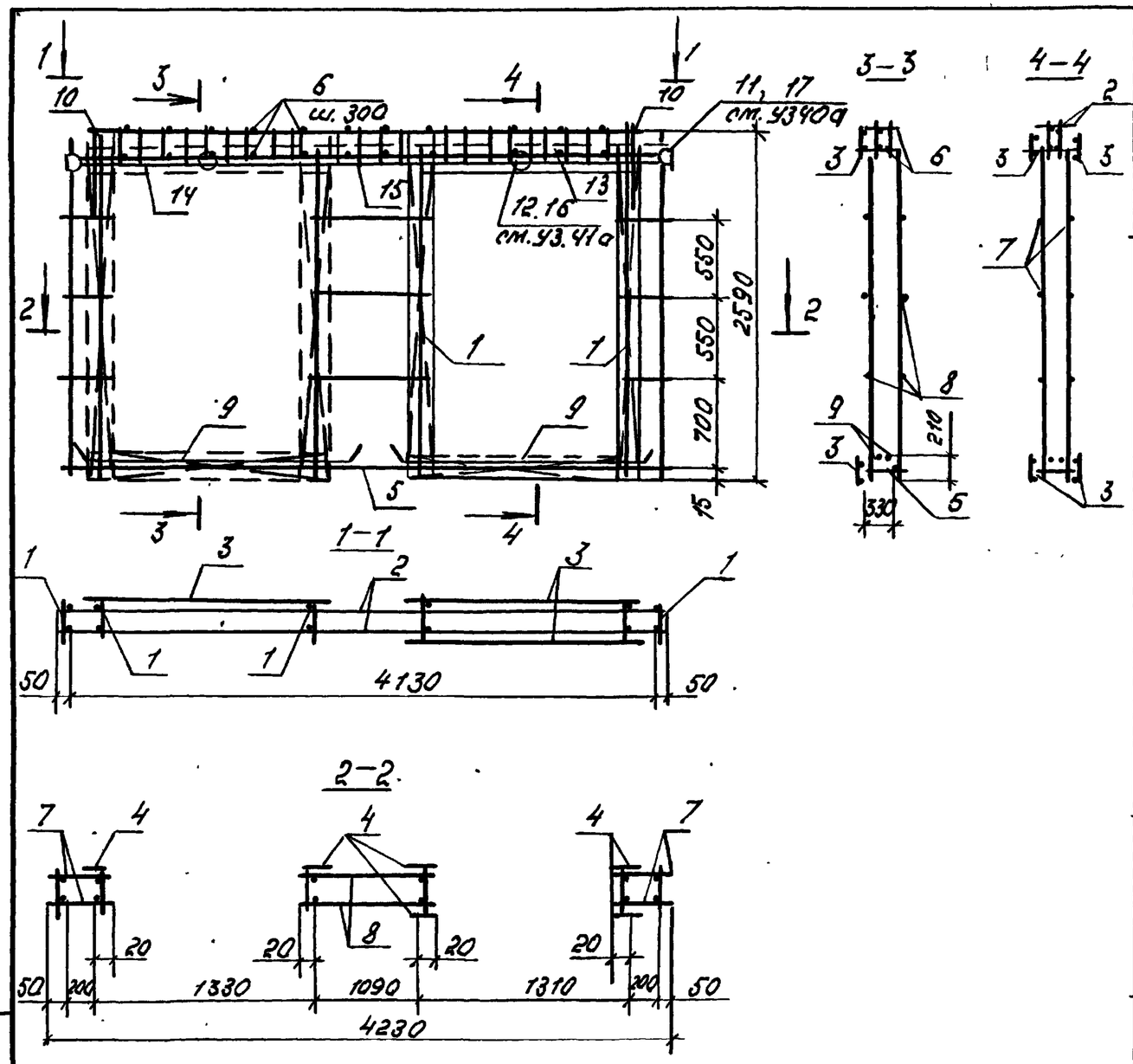


| Формат | Зона | Поз. | Обозначение | Наименование | Кол. | Примечание |
|---|---|---|---|---|---|---|
| | | | | Сборочные единицы | | |
| А3 | | 1 | 1.100.1-7.2-3 00.00.03 | Каркас КР12 | 6 | |
| А3 | | 2 | 1.100.1-7.2-3 00.00.07 | Каркас КР29 | 2 | |
| А3 | | 3 | 1.100.1-7.2-3 00.00.08 | Каркас КР34 | 6 | |
| А3 | | 4 | 1.100.1-7.2-3 00.00.08 | Каркас КР36 | 6 | |
| А3 | | 5 | 1.100.1-7.2-3 00.00.02 | Каркас КР11 | 1 | |
| | | | | | | |
| | | | | Детали | | |
| Б.4 | | 6 | | ф5ВрI ГОСТ6727-80*, ℓ=360 | 28 | 0.05кг. |
| Б.4 | | 7 | | ф5ВрI ГОСТ6727-80*, ℓ=270 | 12 | 0.04кг. |
| Б.4 | | 8 | | ф5ВрI ГОСТ6727-80*, ℓ=1130 | 6 | 0.16кг. |
| А4 | | 9 | 1.100.1-7.2-3 00.00.17 | 002 | 4 | |
| А3 | | 10 | 1.100.1-7.2-3 00.00.25 | Петля П3 | 2 | |
| Б.4 | | 11 | | ф5ВрI, ГОСТ6727-80*, ℓ=520 | 8 | 0.07кг. |
| | | | | | | |
| | | | | Стандартные изделия | | |
| Б.4 | | 12 | ГОСТ 18599-83* | Трубка ПВД 25т; ℓ=310 | 2 | 0.06кг |
| Б.4 | | 13 | " | Трубка ПВД 25т; ℓ=900 | 1 | 0.17кг |
| Б.4 | | 14 | " | Трубка ПВД 25т; ℓ=950 | 1 | 0.18кг. |
| Б.4 | | 15 | " | Трубка ПВД 25т; ℓ=2230 | 1 | 0.45кг. |
| Б.4 | | 16 | ТУ-36-2682-85 | Коробка Л256У3 (универс.) | 4 | 0.06кг. |
| Б.4 | | 17 | ТУ-36-2682-85 | Коробка Л245У3 (ответвл.) | 2 | 0.076кг. |

Масса каркаса 48.21

| | | | | | | |
|---|---|---|---|---|---|---|
| Нач. АПМ | Печерин | | 12.89 | 1.100.1-7.2-2 | | 23.01.00 |
| Гл. конст. | Родашкевич | | | Каркас пространственный КП45.26.40-1 | Стадия: Р | Лист: | Листов: 1 |
| Рук. гр. | Стабредова | | | | СибЗНИИЭП г. Новосибирск | |
| Провер. | Стабредова | | | | | |
| Разраб. | Давыденко | | | | | |

Копир. Мар

Формат А3

## Фасад

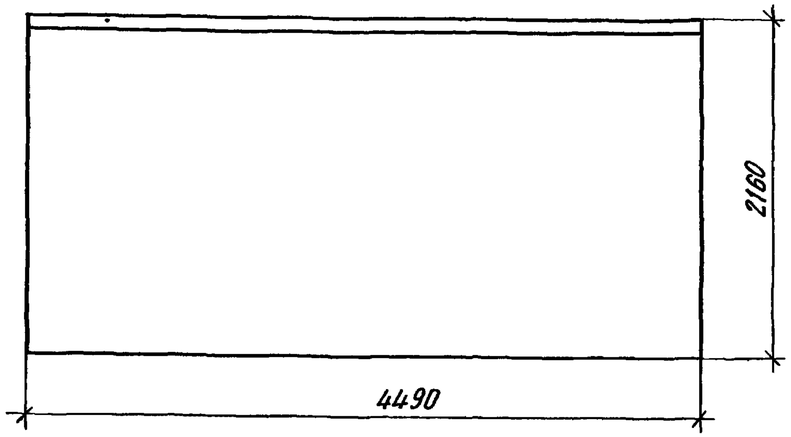


## Вид с внутренней стороны

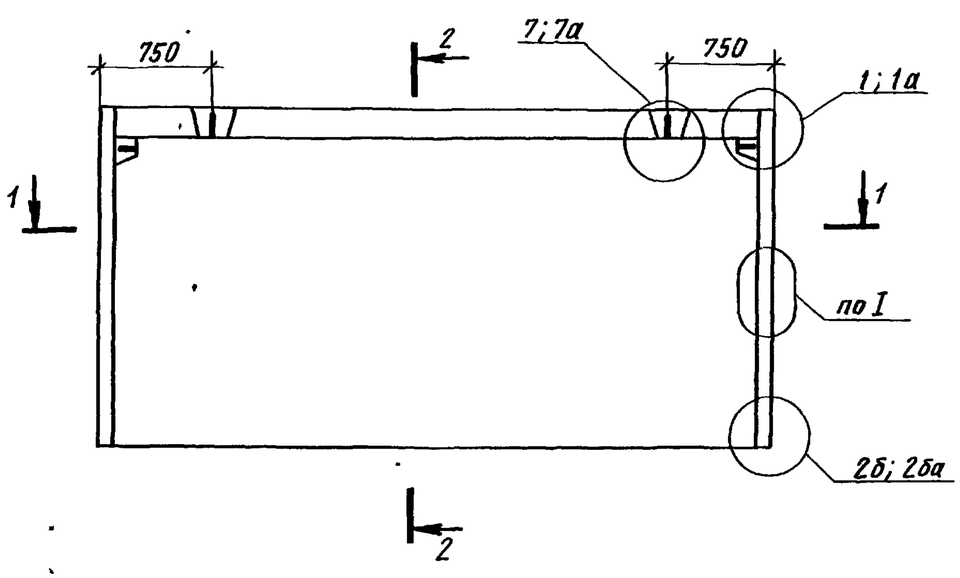


## 2-2

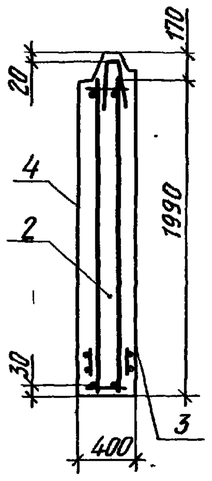


## 1-1

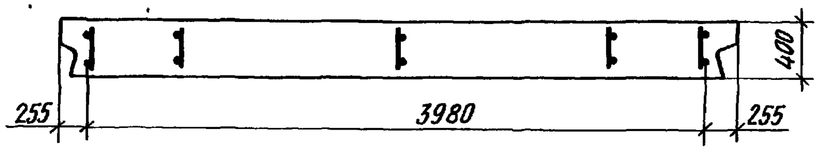


| Формат | Зона | Поз. | Обозначение | | Наименование | Кол. | Примечание |
|---|---|---|---|---|---|---|---|
| | | | | | Документация | | |
| А3 | | | 1.100.1-7. 2-1 | 00.00.00 ТО | Техническое описание | | |
| А3 | | | 1.100.1-7. 2-1 | 00.00.00.Д3 | Детали опалубки | | |
| А3 | | | 1 100 1-7. 2-1 | 00.00.00 Д4 | Детали армирования | | |
| А3 | | | 1.100.1-7. 2-2 | 00.00.00 РС | Ведомость расхода стали | | |
| | | | | | | | |
| | | | | | Сборочные единицы | | |
| А3 | | 1 | 1.100.1-7. 2-2 | 24.01.00 | КП 45. 22.40-50л | 1 | |
| | | | | | | | |
| | | | | | Материалы | | |
| Б.Ч | | 2 | | | Керамзитобетон В3,5 Д1000 | 3,47 | м3 |
| Б.Ч. | | 3 | | | Фактурн. слой наружн Д2000 | 0,19 | м3 |
| Б.Ч. | | 4 | | | Фактурн. слой внутр. Д1600 | 0,13 | м3 |

| | | | |
|---|---|---|---|
| Нач.АПМ-1 | Печерин | | 12.89 |
| Гл.конст. | Радашкевич | | |
| Рук гр. | Стабредова | | |
| Провер. | Давыденко | | |
| Разраб. | Булгакова | | |

1.100.1-7.2-2 24.00.00

Панель наружная стеновая
1НС 45.22.40-50л

| Стадия | Масса | Масштаб |
|---|---|---|
| Р | 4540 кг | |
| Лист | Листов 1 | |

СибЗНИИЭП
г.Новосибирск

Копировал

Формат А3

Инв.№ подл. | Подпись и дата | Взам.инв.№

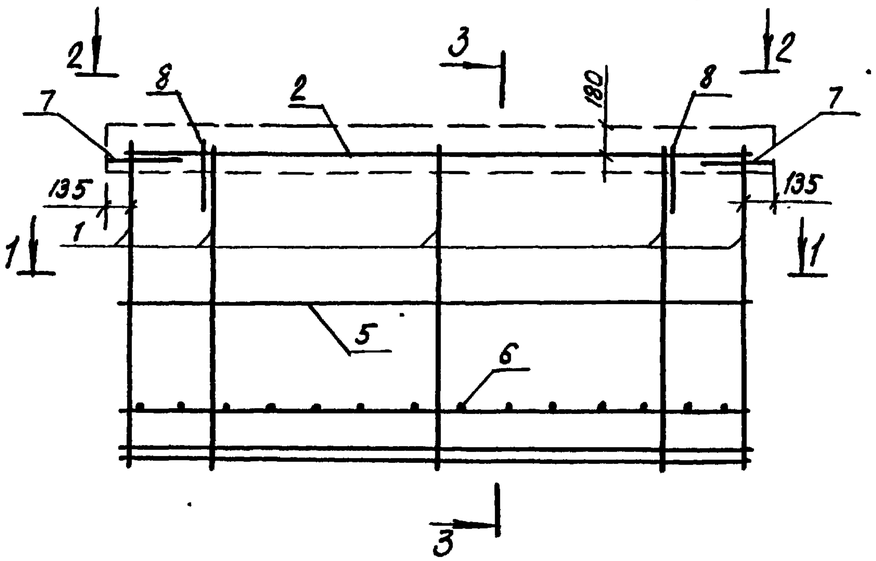


3-3

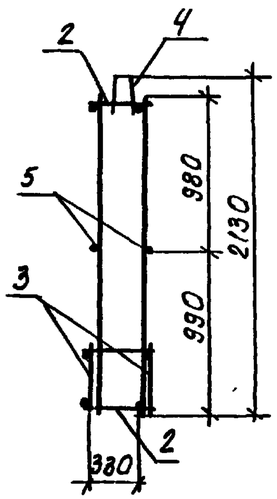


1-1

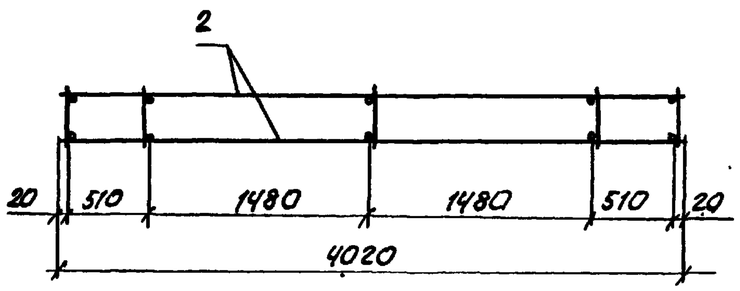


2-2

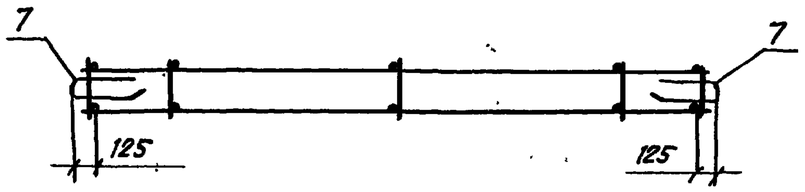


| Формат | Зона | Поз. | Обозначение | | Наименование | Кол. | Примечание |
|---|---|---|---|---|---|---|---|
| | | | | | Сборочные единицы | | |
| А3 | | 1 | 1.100.1-7.2-3 | 00.00.01 | каркас КР5 | 5 | |
| А3 | | 2 | 1.100.1-7.2-3 | 00.00.02 | каркас Кр10 | 2 | |
| А3 | | 3 | 1.100.1-7.2-3 | 00.00.06 | каркас КР28 | 2 | |
| А3 | | 4 | 1.100.1-7.2-3 | 00.00.09 | каркас ПК5 | 1 | |
| | | | | | | | |
| | | | | | Детали | | |
| Б4 | | 5 | | | ф5ВрI ГОСТ6727.80*; ℓ=4020 | 2 | 0,58 кг |
| Б4 | | 6 | | | ф5ВрI ГОСТ6727-80*; ℓ=360 | 14 | 0,05 кг |
| А4 | | 7 | 1.100.1-7.2-3 | 00.00.12 | Анкер А1 | 2 | |
| А3 | | 8 | 1.100.1-7.2-3 | 00.00.25 | Петля П4 | 2 | |
| | | | | | | | |

Масса каркаса 30.26 кг

Взам. инв.№ | Подпись и дата | Инв. № подл.

| | | | | | | | |
|---|---|---|---|---|---|---|---|
| | | | | 1.100.1-7.2-3 | 24.01.00 | | |
| Нач.отд. | Печерин | | 12.89 | Каркас пространственный кп 45.22.40 | Стадия | Масса | Масштаб |
| Гл.спец. | Радашкевич | | | | Р | | 1 |
| Рук.гр. | Стадредова | | | | СибЗНИИЭП г.Новосибирск | | |
| Пров. | Давыденко | | | | | | |
| Разраб. | Моисеева | | | | | | |

Копировал: Огегарин

Формат А3

Фасад

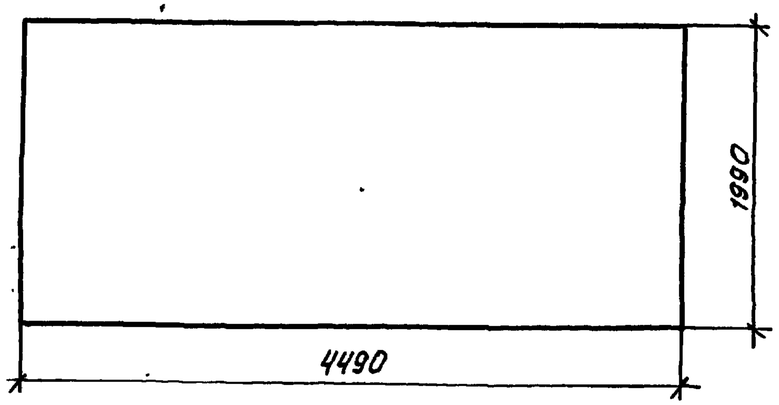


Вид с внутренней стороны

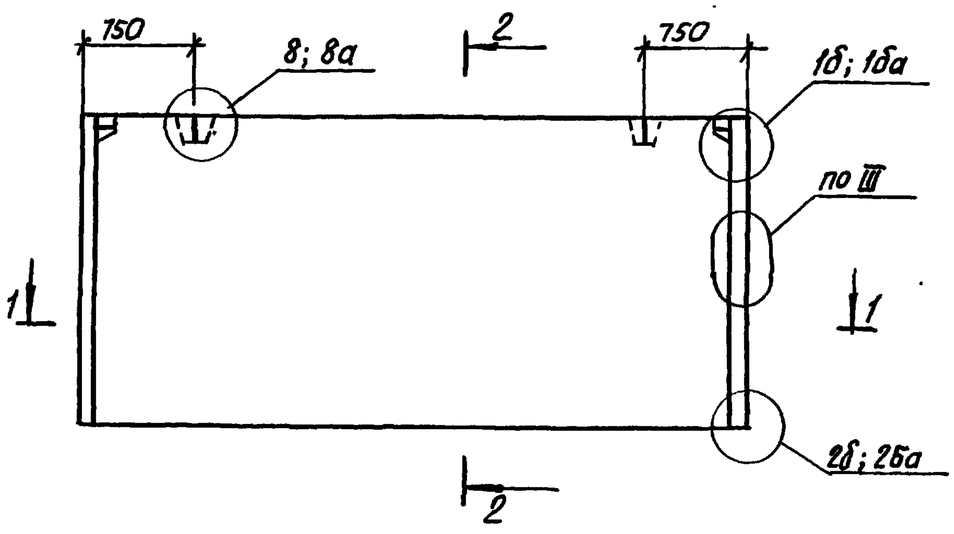


2-2

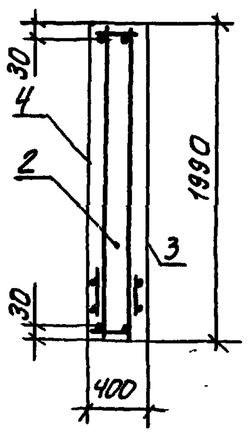


1-1

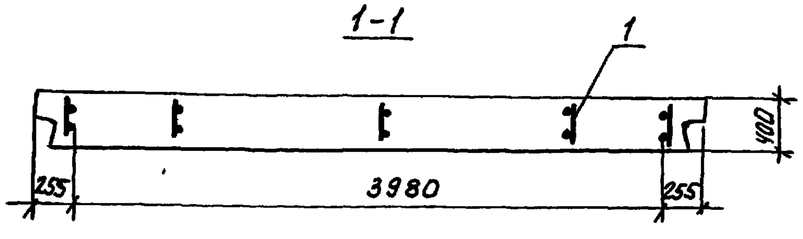


| Формат | Зона | Поз. | Обозначение | | Наименование | Кол. | Примечание |
|---|---|---|---|---|---|---|---|
| | | | | | Документация | | |
| А3 | | | 1.100.1-7.2-1 | 00.00.00ТС | Техническое описание | | |
| А3 | | | 1.100.1-7.2-1 | 00.00.00Д3 | Детали опалубки | | |
| А3 | | | 1.100.1-7.2-1 | 00.00.00Д4 | Детали армирования | | |
| А3 | | | 1.100.1-7.2-2 | 00.00.00РС | Ведомость расхода стали | | |
| | | | | | | | |
| | | | | | Сборочные единицы | | |
| А3 | | 1 | 1.100.1-7.2-2 | 25.01.00 | КП 45.20.40 | 1 | |
| | | | | | | | |
| | | | | | Материалы | | |
| Б.Ч. | | 2 | | | Керамзитобетон В3,5;Д 1000 | 3,22 | $м^3$ |
| Б.Ч | | 3 | | | Фактурн.слой наружн.Д2000, | 0.18 | $м^3$ |
| Б.Ч | | 4 | | | Фактурн.слой внутр. Д1800 | 0.13 | $м^3$ |
| | | | | | | | |

| | | |
|---|---|---|
| Нач.АПМ.I | Печерин | |
| Гл.конст. | Радашкевич | |
| Рук.гр. | Стабрева | |
| Провер. | Давыденко | |
| Разраб. | Моисеева | |

1.100.1-7.2-2 25.00.00

Панель наружная стеновая 1НС 45.20.40-50л.

| Стадия | Масса | Масштаб |
|---|---|---|
| Р | 4260 кг | |
| Лист | Листов | |

СибЗНИИЭП г.Новосибирск

Инв.№ | Подпись и дата | Взам.инв.№

Копировал: Теарт

Формат А3

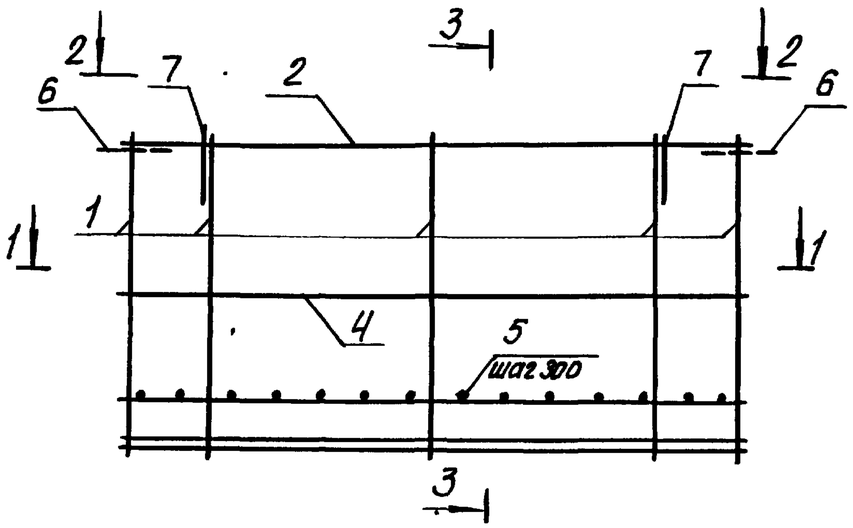


1-1

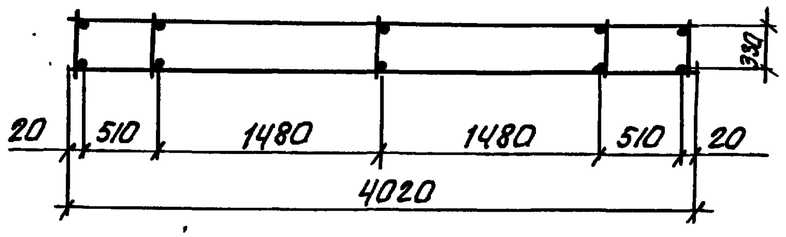


2-2

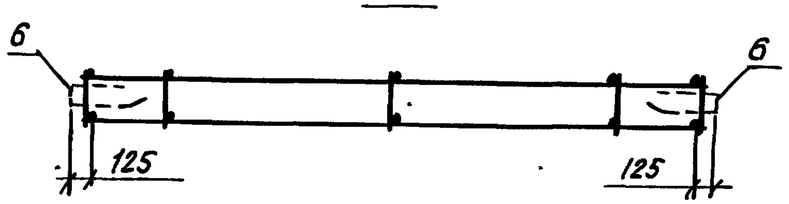


2-2

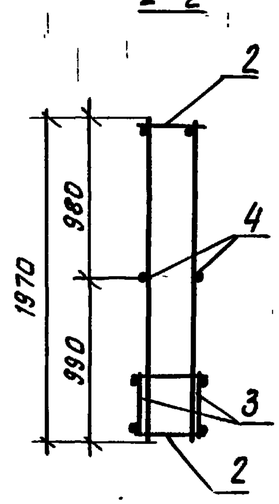


| Формат | Зона | Поз | Обозначение | | Наименование | Кол | Примечание |
|---|---|---|---|---|---|---|---|
| | | | | | Сборочные единицы | | |
| А3 | | 1 | 1.100.1-7.2-3 | 00.00.01 | Каркас КР5 | 5 | |
| А3 | | 2 | 1.100.1-7.2-3 | 00.00.02 | Каркас КР10 | 2 | |
| А3 | | 3 | 1.100.1-7.2-3 | 00.00.06 | Каркас КР28 | 2 | |
| | | | | | | | |
| | | | | | Детали | | |
| Б.4 | | 4 | | | ф5ВрI; ГОСТ6727-80*; ℓ=4020 | 2 | 0.58 кг |
| Б.4 | | 5 | | | ф5ВрI; ГОСТ6727-80*; ℓ=360 | 14 | 0.05 кг |
| А4 | | 6 | 1.100.1-7.2-3 | 00.00.12 | Анкер А1 | 2 | |
| А3 | | 7 | 1.100.1-7.2-3 | 00.00.25 | Петля П4 | 2 | |
| | | | | | | | |

Масса каркаса 27.74 кг

| | | | | | | | |
|---|---|---|---|---|---|---|---|
| | | | | 1.100.1-7.2-2 | | 25.01.00 | |
| Нач.АПН.I | Печерин | | 12.89 | Каркас пространственный КП45.20.40 | Стадия | Лист | Листов |
| Гл.конст. | Радашкевич | | | | Р | | 1 |
| Рук.гр. | Стабредова | | | | СибЗНИИЭП г. Новосибирск | | |
| Пров. | Давыденко | | | | | | |
| Разраб | Моисеева | | | | | | |

## Фасад

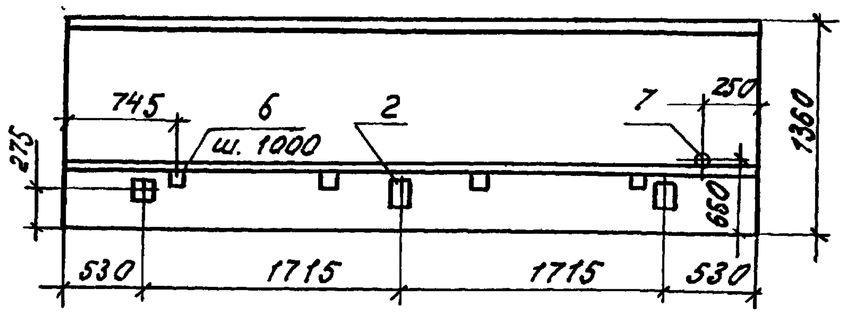


## Вид с внутренней стороны.

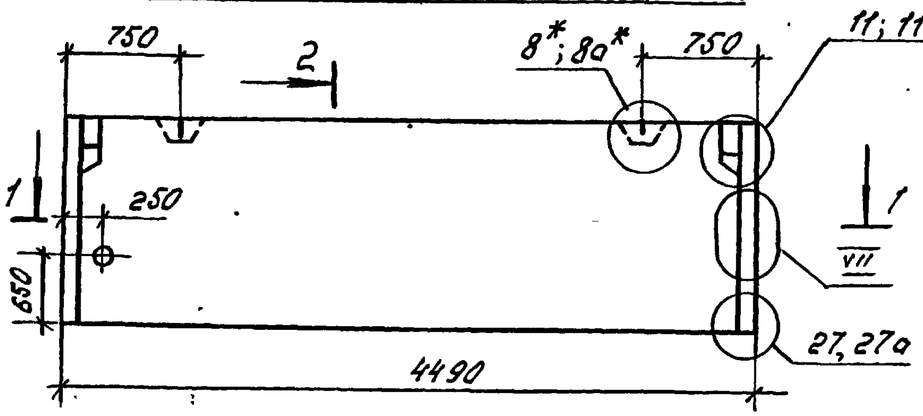


## 2–2

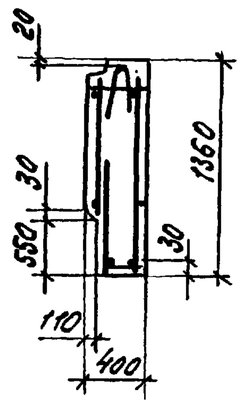


## 1–1

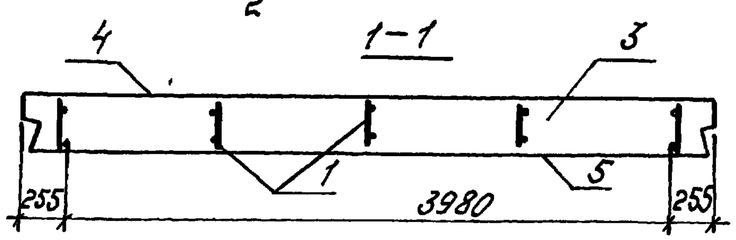


| Формат | Зона | Поз. | Обозначение | | Наименование | Кол. | Примечание |
|---|---|---|---|---|---|---|---|
| | | | | | Документация | | |
| А3 | | | 1.100.1-7.2-1 | 00.00.00.ТО | Техническое описание | X | |
| А3 | | | 1.100.1-7.2-1 | 00.00.00ДЗ | Детали опалубки | X | |
| А3 | | | 1.100.1-7.2-1 | 00.00.00ДЧ | Детали армирования | X | |
| А3 | | | 1.100.1-7.2-2 | 00.00.00.РС | Ведомость расхода стали | X | |
| | | | | | | | |
| | | | | | Сборочные единицы. | | |
| А3 | | 1 | 1.100.1-7.2-2 | 26.01.00 | КП 45.14.40 | 1 | |
| А4 | | 2 | 1.100.1-7.2-3 | 00.00.18 | Изделие закладное М1 | 3 | |
| | | | | | | | |
| | | | | | Материалы. | | |
| Б.4 | | 3 | | | Керамзитобетон В12,5 Д1000 | 1.96 | $м^3$ |
| Б.4 | | 4 | | | Фактурн. слой наружн. Д2000 | 0.06 | $м^3$ |
| Б.4 | | 5 | | | Фактурн. слой внутрн. Д1600 | 0.09 | $м^3$ |
| Б.4 | | 6 | | | Пробки деревян. 40×40×60 | 4 | шт. |
| Б.4 | | 7 | ГОСТ 3262-75* | | Труба 65×4.0 ℓ=400 | 1 | 2.82 кг. |

| | | | |
|---|---|---|---|
| Нач. АПМ | Печерин | | №289 |
| Гл. констр. | Радашкевич | | |
| Рук. гр. | Стабредова | | |
| Провер. | Стабредова | | |
| Разраб. | Довыденко | | |

1.100.1-7.2-2 26.00.00

Панель наружная стеновая 1НС 45.14.40-50л

| Стадия | Масса | Масштаб |
|---|---|---|
| Р | 2500 кг. | |
| Лист | Листов 1 | |

СибЗНИИЭП г. Новосибирск

Копир. Морозова. Формат А3

Инв. № подл. | Подпись и дата | Взам. инв. №

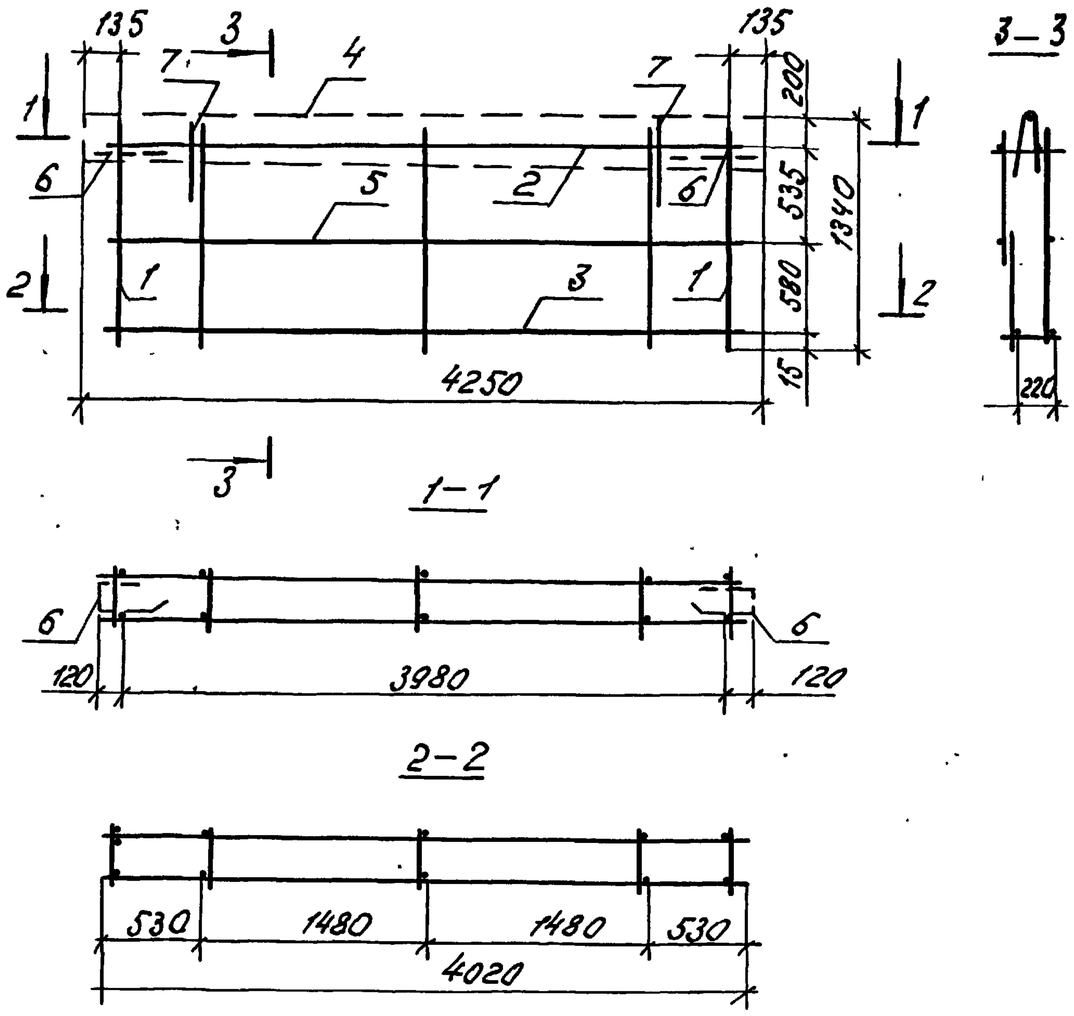


| Формат | Зона | Поз. | Обозначение | | Наименование | Кол. | Примечание |
|---|---|---|---|---|---|---|---|
| | | | | | Сборочные единицы | | |
| А3 | | 1 | 1.100.1-7.2-3 | 00.00.05 | Каркас КР21 | 5 | |
| А3 | | 2 | 1.100.1-7.2-3 | 0.0.00.02 | Каркас КР10 | 1 | |
| А3 | | 3 | 1.100.1-7.2-3 | 00.00.03 | Каркас КР14 | 1 | |
| А3 | | 4 | 1.100.1-7.2-3 | 00.00.09 | Каркас ПК5 | 1 | |
| | | | | | | | |
| | | | | | | | |
| | | | | | Детали | | |
| Б4 | | 5 | | | ф5Вр-I ГОСТ 6727-80*; ℓ=4020 | 2 | 0.58 кг |
| А4 | | 6 | 1.100.1-7.2-3 | 00.00.12 | Анкер А1 | 2 | |
| А3 | | 7 | 1.100 1-7.2-3 | 00.00.25 | Петля П2 | 2 | |
| | | | | | | | |
| | | | | | Масса кг | | 16.18 |

| | | | | | | | |
|---|---|---|---|---|---|---|---|
| | | | | 1.100.1-7.2-2 | | 26.01.00 | |
| Нач. АПМ | Печерин | | 12.89 | Каркас пространственный КП45.14.40 | Стадия | Лист | Листов |
| Гл. конст. | Радашкевич | | | | Р | | 1 |
| Рук. гр. | Стабредова | | | | СибЗНИИЭП г. Новосибирск | | |
| Провер. | Стабредова | | | | | | |
| Разраб. | Давыденко | | | | | | |

Инв. № подл. | Подпись и дата | Взам. инв. №

## Фасад

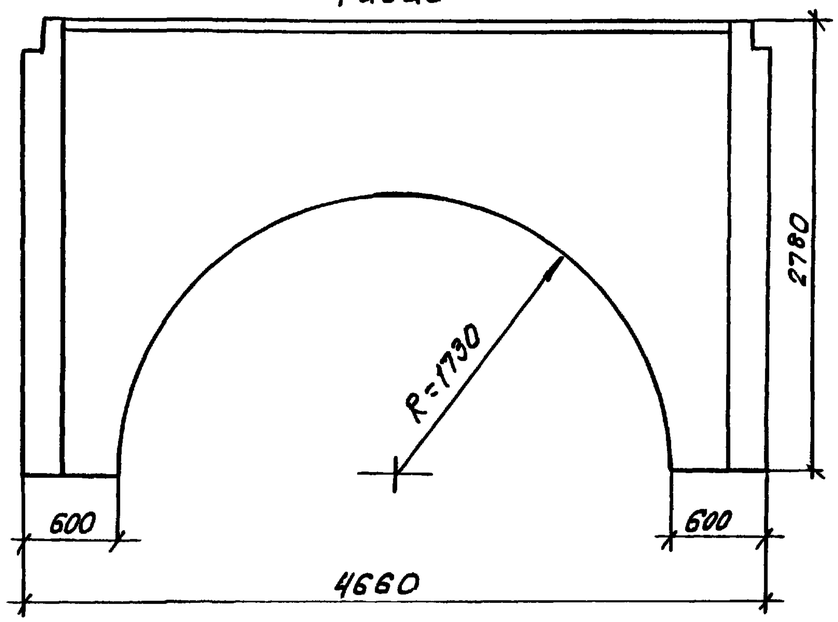


Вид с внутренней стороны 2

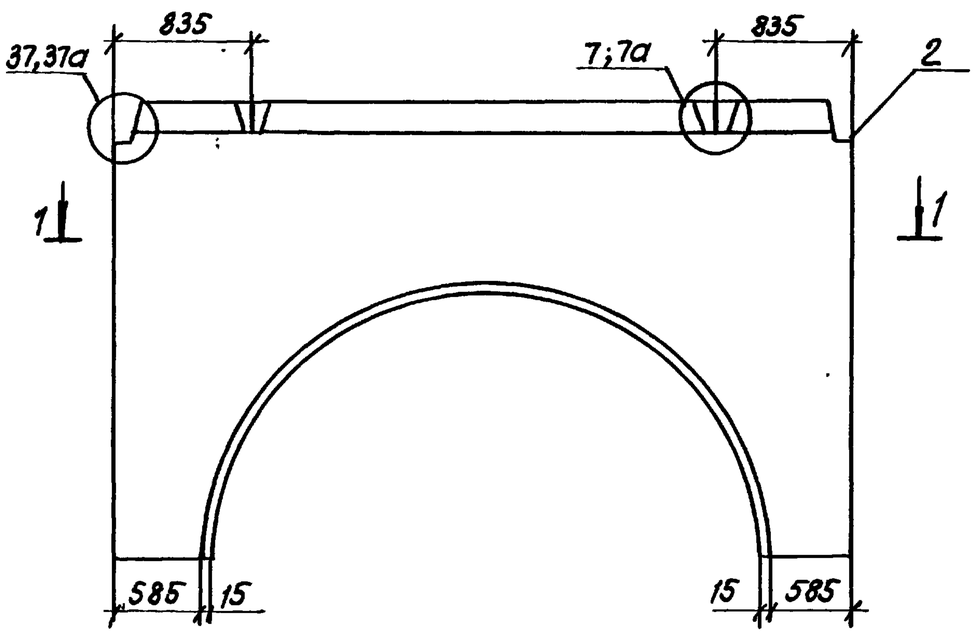


## 1-1

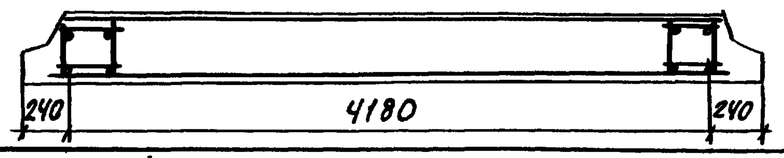


## 2-2

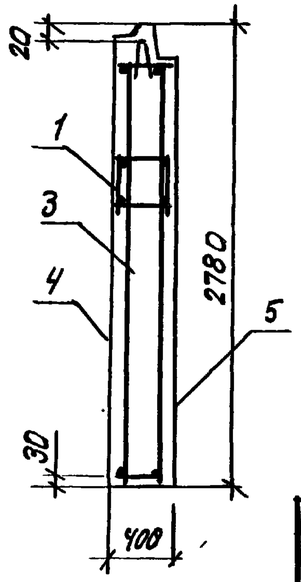


| Формат | Зона | Поз. | Обозначение | | Наименование | Кол. | Примечание |
|---|---|---|---|---|---|---|---|
| | | | | | Документация | | |
| А3 | | | 1.100.1-7.2-1 | 00.00.00 ТО | Техническое описание | | |
| А3 | | | 1.100.1-7.2-1 | 00.00.00 ДЗ | Детали опалубки | | |
| А3 | | | 1.100.1-7.2-1 | 00.00.00 ДЧ | Детали армирования | | |
| А3 | | | 1.100.1-7.2-2 | 00.00.00 РС | Ведомость расхода стали | | |
| | | | | | | | |
| | | | | | Сборочные единицы | | |
| А3 | | 1 | 1.100.1-7.2-2 | 27.01.00 | КП 47.28.40 | 1 | |
| А4 | | 2 | 1.100.1-7.2-3 | 00.00.20 | Изделие закладное М3 | 2 | |
| | | | | | | | |
| | | | | | Материалы | | |
| Б.4. | | 3 | | | Керамзитобетон В3,5 Д 1000 | 2,79 | $м^3$ |
| Б.4. | | 4 | | | фактурн. слой наружн. Д 2000 | 0,14 | $м^3$ |
| Б.4 | | 5 | | | Фактурн. слой внутрен. Д-1600 | 0,11 | $м^3$ |
| | | | | | | | |

| | | | | | |
|---|---|---|---|---|---|
| Нач. АПП. | Печерин | | 12.89 | 1.100.1-7.2-2 | 27.00.00 |
| Гл. конст. | Радашкевич | | | Панель наружная стеновая 1НС 47.28.40-50л | Стадия: Р; Масса: 3650 кг; Масштаб: |
| Рук. гр. | Стабредова | | | | Лист; Листов 1 |
| Провер. | Стабредова | | | | СибЗНИЦЭП г. Новосибирск |
| Разраб. | Моисеева | | | | |

Копировал: Формат А3

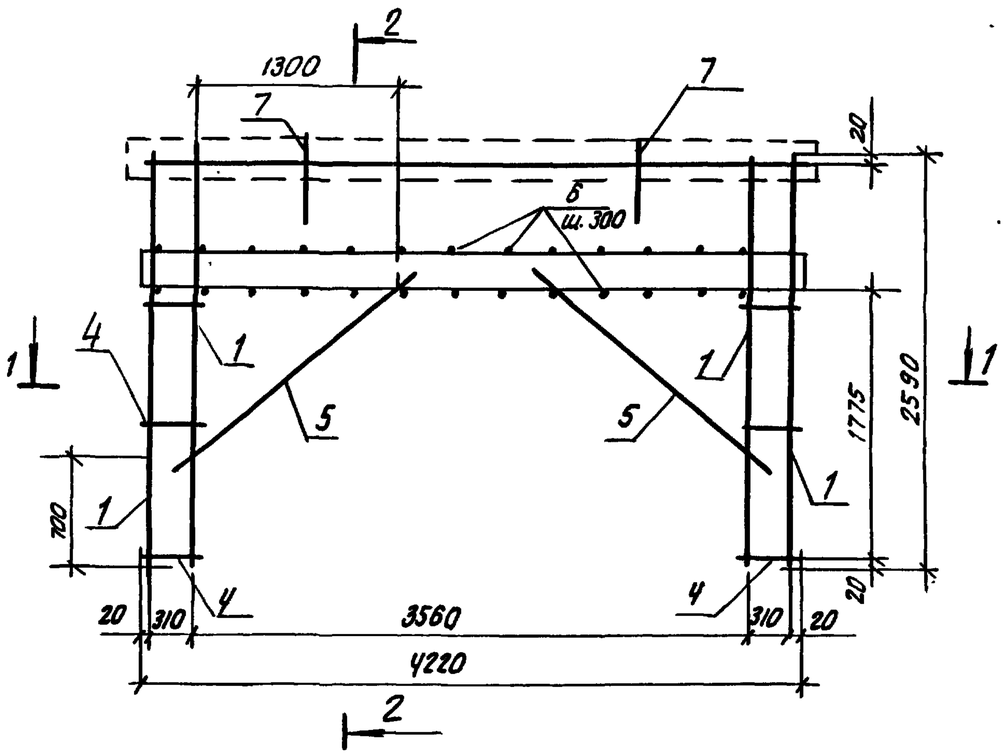


1-1

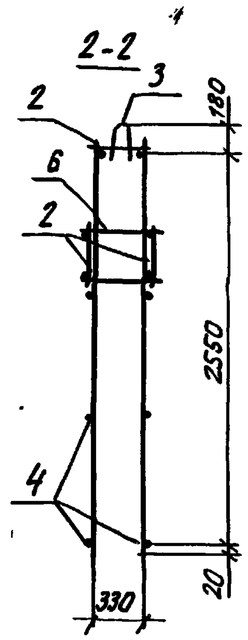


| Формат | Зона | Поз. | Обозначение | | Наименование | Кол. | Примечание |
|---|---|---|---|---|---|---|---|
| | | | | | Сборочные единицы | | |
| А3 | | 1 | 1.100.1-7.2-3 | 00.00.01 | Каркас КР1 | 4 | |
| А3 | | 2 | 1.100.1-7.2-3 | 00.00.07 | Каркас КР31 | 3 | |
| А3 | | 3 | 1.100.1-7.2-3 | 00.00.09 | Каркас ПК5 | 1 | |
| | | | | | | | |
| | | | | | Детали | | |
| Б.ч | | 4 | | | ⌀6АIII ГОСТ 5781-82* ℓ=350 | 12 | 0.08 кг |
| Б.ч | | 5 | | | ⌀6АIII ГОСТ 5781-82* ℓ=2000 | 4 | 0.44 кг |
| Б.ч | | 6 | | | ⌀5ВрI ГОСТ 6727-80* ℓ=370 | 32 | 0.05 кг |
| А3 | | 7 | 1.100.1-7.2-3 | 00.00.25 | Петля П3 | 2 | |
| | | | | | | | |

Масса каркаса 41,33 кг

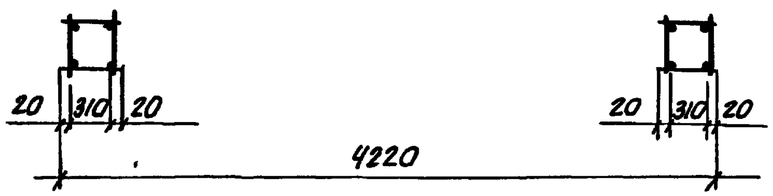


| | | | |
|---|---|---|---|
| Нач.АПК.1 | Печерин | | 12.89 |
| Гл.констр. | Радашкевич | | |
| Рук.гр. | Стабредова | | |
| провер. | Давыденко | | |
| Разраб. | Моисеева | | |

1.100.1-7.2-2 27.01.90

Каркас пространственный КП 47.28.40

| Стадия | Лист | Листов |
|---|---|---|
| Р | | 1 |

СибЗНИИЭП г.Новосибирск

Копировал: Олеар

Формат А3

## Фасад

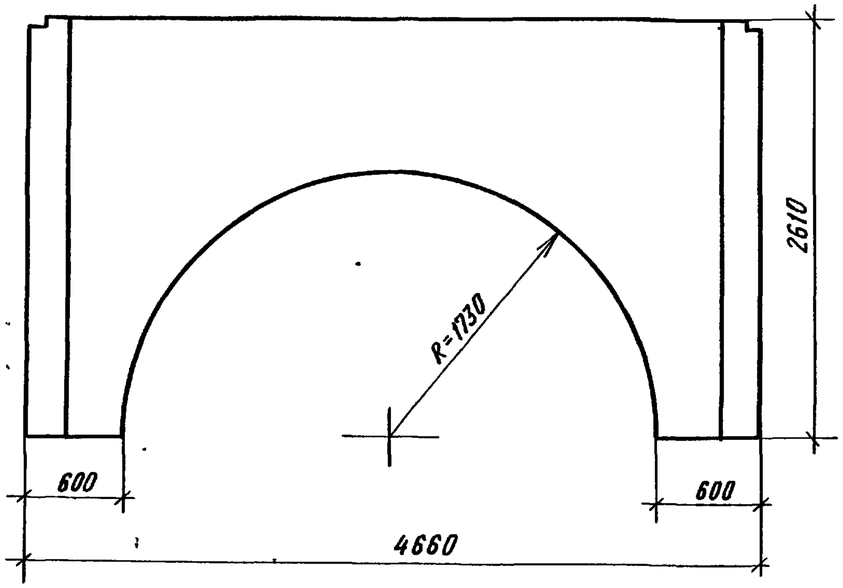


## Вид с внутренней стороны

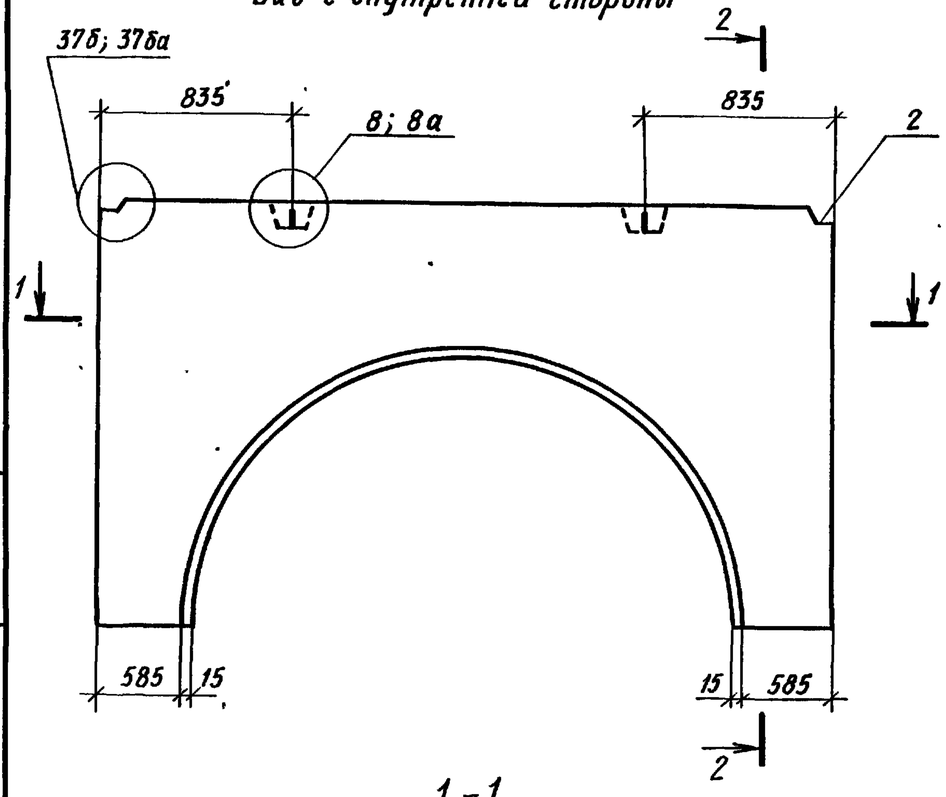


## 2-2

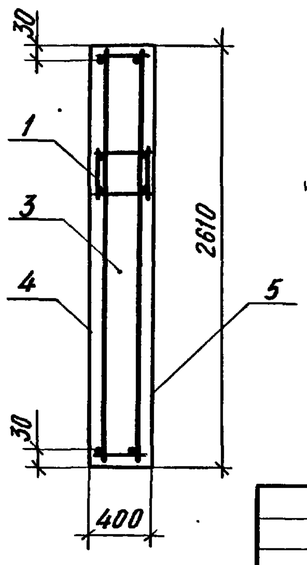


## 1-1

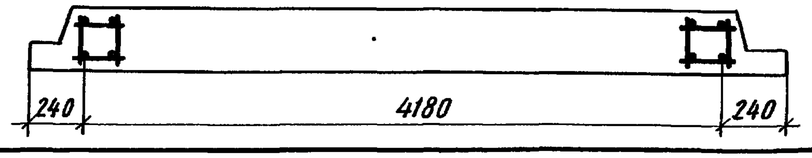


| Формат | Зона | Поз | Обозначение | | Наименование | Кол. | Примечание |
|---|---|---|---|---|---|---|---|
| | | | | | Документация | | |
| А3 | | | 1.100.1-7.2-1 | 00.00.00 ТО | Техническое описание | X | |
| А3 | | | 1.100.1-7.2-1 | 00.00.00 Д3 | Детали опалубки | X | |
| А3 | | | 1.100.1-7.2-1 | 00.00.00 Д4 | Детали армирования | X | |
| А3 | | | 1.100.1-7.2-2 | 00.00.00 РС | Ведомость расхода стали | X | |
| | | | | | | | |
| | | | | | Сборочные единицы | | |
| А3 | | 1 | 1.100.1-7.2-2 | 28.01.00 | КП47.26.40 | 1 | |
| А4 | | 2 | 1.100.1-7.2-3 | 00.00.20 | Изделие закладное М3 | 2 | |
| | | | | | | | |
| | | | | | Материалы | | |
| Б.Ч. | | 3 | | | Керамзитобетон В3,5 Д1000 | 2,59 | М3 |
| Б.Ч. | | 4 | | | Фактурн. слой наружн Д2000 | 0,13 | М3 |
| Б.Ч. | | 5 | | | Фактурн. слой внутр. Д1600 | 0,11 | М3 |
| | | | | | | | |

| | | | |
|---|---|---|---|
| Нач. АПМ-1 | Печерин | | 12.89 |
| Гл. конст | Радашкевич | | |
| Рук. гр. | Стабредова | | |
| Провер. | Давыденко | | |
| Разраб. | Моисеева | | |

1.100.1-7.2-2 28.00.00

Панель наружная стеновая
1НС47.26.40-50л

| Стадия | Масса | Масштаб |
|---|---|---|
| Р | 3400 кг | |
| Лист | Листов 1 | |

СибЗНИИЭП
г. Новосибирск

Инв. № подл. | Подпись и дата | Взам. инв. №

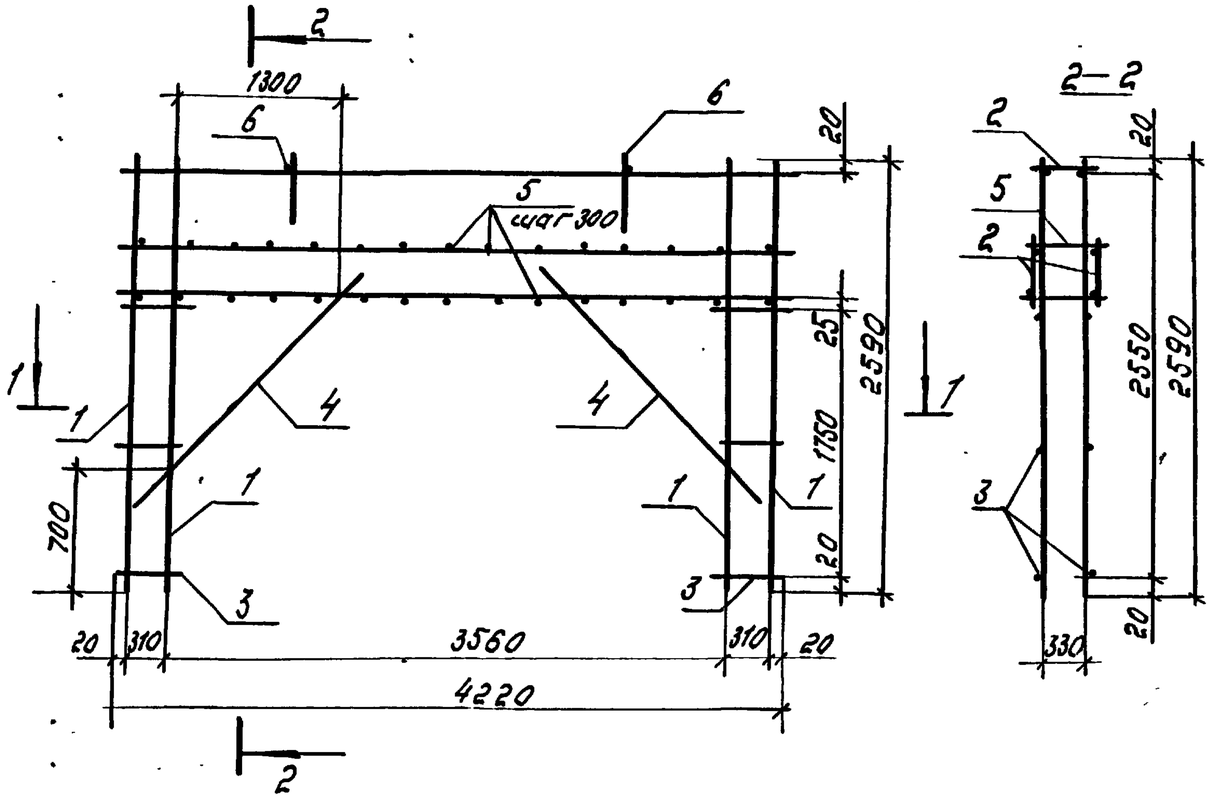





| Формат | Зона | Поз. | Обозначение | Наименование | Кол. | Примечание. |
|---|---|---|---|---|---|---|
| | | | | Сборочные единицы. | | |
| А3 | | 1 | 1.100.1-7.2-3 00.00.01 | Каркас КР1 | 4 | |
| А3 | | 2 | 1.100.1-7.2-3 00.00.07 | Каркас КР31 | 3 | |
| | | | | | | |
| | | | | Детали. | | |
| Б.4 | | 3 | | ф6А-III ГОСТ5781-82* ℓ=350 | 12 | 0.08 кг. |
| Б.4 | | 4 | | ф6А-III ГОСТ5781-82* ℓ=2000 | 4 | 0.44 кг |
| Б.4 | | 5 | | ф5Вр-I ГОСТ6727-80 ℓ=370 | 32 | 0.05 кг |
| А3 | | 6 | 1.100.1-7.2-3 00.00.25 | Петля П3 | 2 | 1.87 |
| | | | | | | |

Масса каркаса 38.81 кг.

1—1

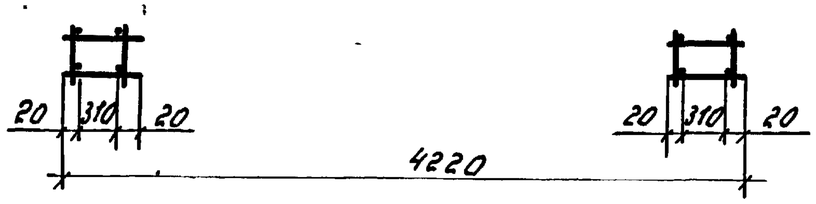


| | | | | | | |
|---|---|---|---|---|---|---|
| | | | | 1.100.1-7.2-2 | | 28.01.00 |
| Нач. АПМ | Печерин | | 12.89 | Каркас пространственный КП47.26.40 | Стадия | Лист | Листов |
| Гл. конст. | Радошкевич | | | | Р | | 1 |
| Рук. гр. | Стабредова | | | | СибЗНИИЭП г. Новосибирск | | |
| Провер. | Давыденко | | | | | | |
| Разраб. | Моисеева | | | | | | |

Инв. № подл. | Подпись и дата | Взам. инв. №

Рис. 1

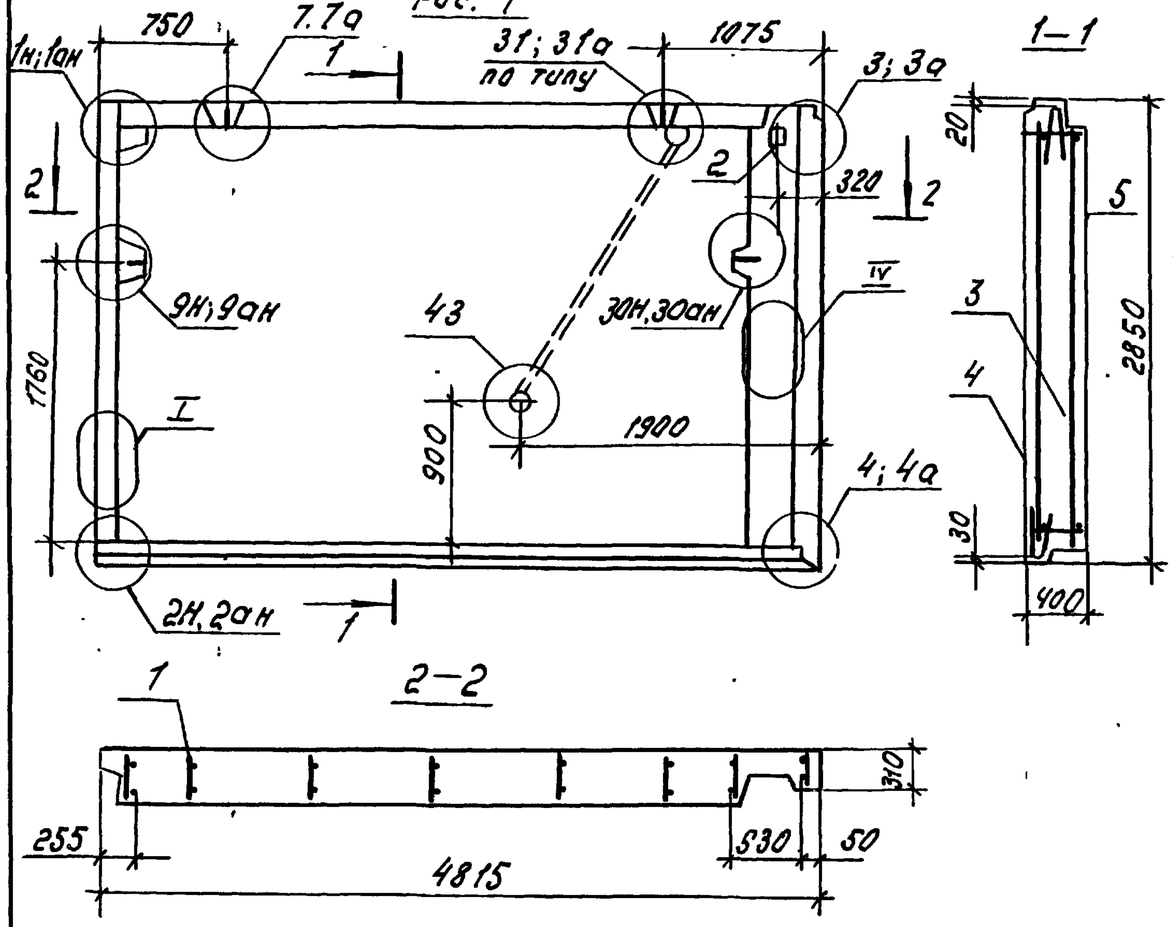


Рис. 2 Зеркальное отражение. Остальное см. Рис. 1

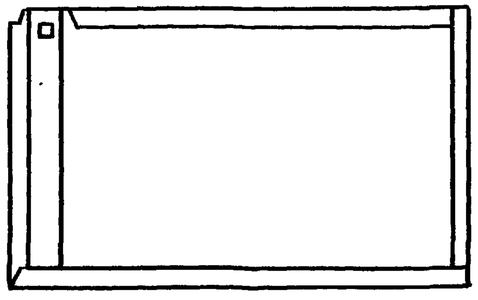

| Формат | Зона | Поз. | Обозначение | | Наименование | Кол-во | | Примеч. |
|---|---|---|---|---|---|---|---|---|
| | | | | | | | 01 | |
| | | | | | Документация | | | |
| А3 | | | 1.100.1-7.2-1 | 00.00.00ТО | Техническое описание | × | × | |
| А3 | | | 1.100.1-7.2-1 | 00.00.00Д3 | Детали опалубки | × | × | |
| А3 | | | 1.100.1-7.2-1 | 00.00.00Д4 | Детали армирования | × | × | |
| А3 | | | 1.100.1-7.2-2 | 00.00.00РС | Ведомость расхода стали | × | × | |
| | | | | | | | | |
| | | | | | Сборочные единицы | | | |
| А3 | | 1 | 1.100.1-7.2-2 | 29.01.00 | КП48 29.40-1 | 1 | | |
| А3 | | 1 | 1.100.1-7.2-2 | 29.01.00 | КП48.29.40 | | 1 | |
| А4 | | 2 | 1.100.1-7.2-3 | 00.00.21 | Изделие закладное М4 | 1 | 1 | |
| | | | | | | | | |
| | | | | | Материалы | | | |
| Б4 | | 3 | | | Керамзитобетон В3.5; Д1000 | 4.60 | 4.60 | м³ |
| Б4 | | 4 | | | Фактурный слой наружный Д2000 | 0.27 | 0.27 | м³ |
| Б4 | | 5 | | | Фактурный слой внутренний Д1800 | 0.16 | 0.16 | м³ |

| Обозначение | Марка | Рис. | Масса, кг |
|---|---|---|---|
| 1.100.1-7.2-2 29.00.00 | 1НС48.29.40-50л-1 | 1 | 6030 |
| —01 | 1НС48.29.40-50л | 2 | 6030 |

| | | | |
|---|---|---|---|
| Нач. АПМ | Печерин | | 12.89 |
| Гл. конст. | Радашкевич | | |
| Рук. гр. | Стабредова | | |
| Провер. | Стабредова | | |
| Разраб. | Давыденко | | |

1.100.1-7.2-2 29.00.00

Панель наружная стеновая 1НС48.29.40-50л-1
1НС48.29.40-50л

| Стадия | Масса | Масштаб |
|---|---|---|
| Р | см. табл | |
| Лист | Листов 1 | |

СНБЗНИИЭП г. Новосибирск

Инв. № подл. | Подпись и дата | Взам. инв. №

Рис.1

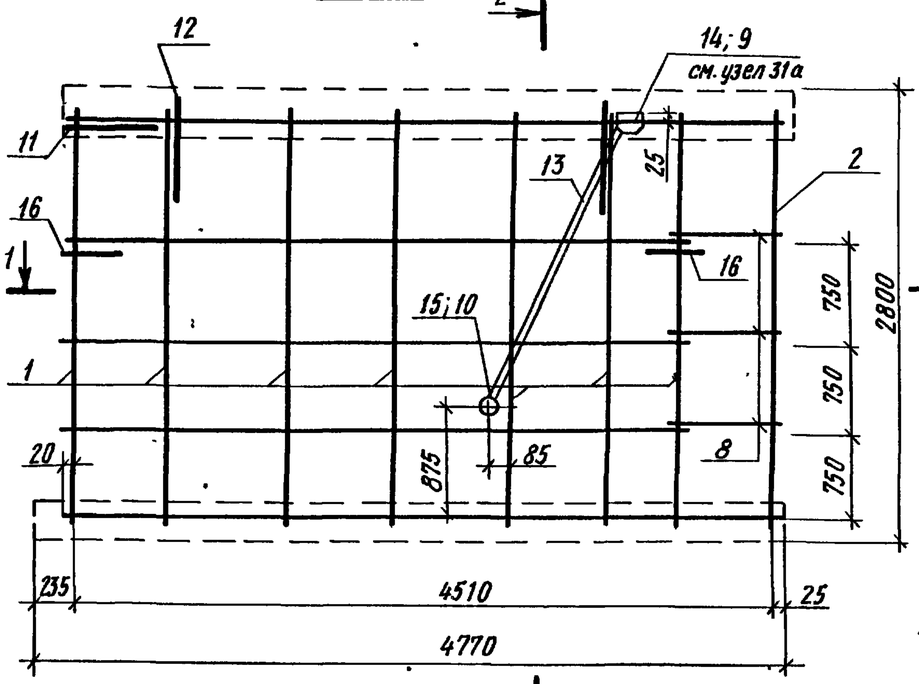


2-2

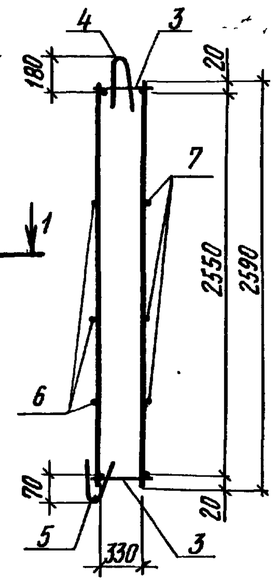


1-1

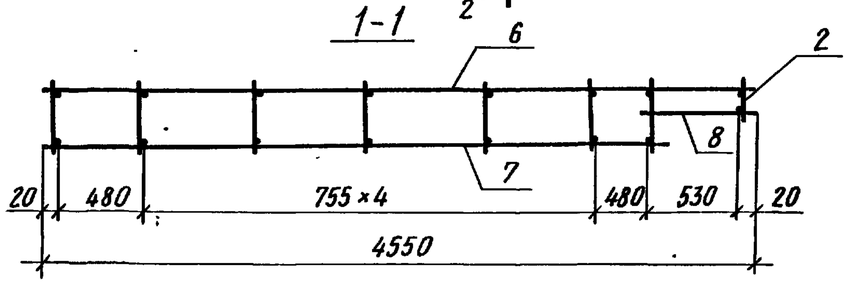


Рис.2 Зеркальное отражение
Остальное см. Рис.1

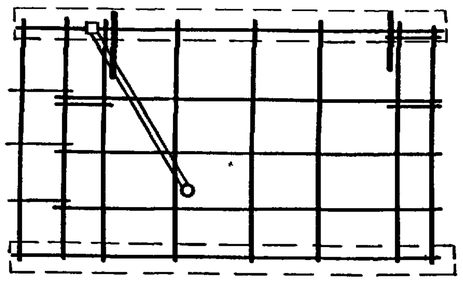

| Обозначение | Марка | Рис | Масса, кг |
|---|---|---|---|
| 1.100.1-7.2-2 29.01.00 | КП 48.29.40-1 | 1 | 36,77 |
| -01 | КП 48.29.40 | 2 | 36,77 |

| Формат | Зона | Поз. | Обозначение | Наименование | Кол-во - | Кол-во 01 | Примеч. |
|---|---|---|---|---|---|---|---|
| | | | | Сборочные единицы | | | |
| А3 | | 1 | 1.100.1-7. 2-3 00.00.01 | Каркас КР1 | 7 | 7 | |
| А3 | | 2 | 1.100.1-7. 2-3 00.00.05 | Каркас КР22 | 1 | 1 | |
| А3 | | 3 | 1.100.1-7. 2-3 00.00.05 | Каркас КР20 | 2 | 2 | |
| А3 | | 4 | 1.100.1-7. 2-3 00.00.09 | Каркас ПК 6 | 1 | 1 | |
| А3 | | 5 | 1.100.1-7. 2-3 00.00.11 | Каркас ПК13 | 1 | 1 | |
| | | | | | | | |
| | | | | Детали | | | |
| Б.Ч. | | 6 | | ф5ВрI ГОСТ 6727-80*; ℓ=4550 | 3 | 3 | 0,64 кг |
| Б.Ч. | | 7 | | ф5ВрI ГОСТ 6727-80*; ℓ=4020 | 3 | 3 | 0,58 кг |
| Б.Ч. | | 8 | | ф5ВрI ГОСТ 6727-80*; ℓ=740 | 3 | 3 | 0,10 кг |
| Б.Ч. | | 9 | | ф5ВрI ГОСТ 6727-80*; ℓ=520 | 1 | 1 | 0,07 кг |
| Б.Ч | | 10 | | ф5ВрI ГОСТ 6727-80*; ℓ=900 | 1 | 1 | 0,13 кг |
| А4 | | 11 | 1.100.1-7. 2-3 00.00.12 | Анкер А1 | 1 | 1 | |
| А3 | | 12 | 1.100.1-7. 2-3 00.00.25 | Петля П5 | 2 | 2 | |
| А4 | | 16 | 1.100.1-7. 2-3 00.00.13 | Анкер А2 | 2 | 2 | |
| | | | | | | | |
| | | | | Стандартные изделия | | | |
| Б.Ч. | | 13 | ГОСТ 18599-83* | Трубка ПВД 25 т, ℓ=1840 | 1 | 1 | 0,35 кг |
| Б.Ч. | | 14 | | Коробка Л245 У3 (ответв.) | 1 | 1 | 0,076 кг |
| Б.Ч. | | 15 | | Коробка Л256 У3 (универс.) | 1 | 1 | 0,06 кг |

| | | | |
|---|---|---|---|
| Нач.АПМ-1 | Печерин | | 12.89 |
| Гл.конст. | Радашкевич | | 1 |
| Рук.гр. | Ставредова | | |
| Провер. | Ставредова | | |
| Разраб. | Давыденко | | |

1.100.1-7.2-2 29.01.00

Каркас пространственный
КП48.29.40, КП48.29.40-1

| Стадия | Лист | Листов |
|---|---|---|
| Р | | 1 |

СибЗНИИЭП
г. Новосибирск

Взам.инв.№ | Подпись и дата | Инв.№подл.

Рис. 1

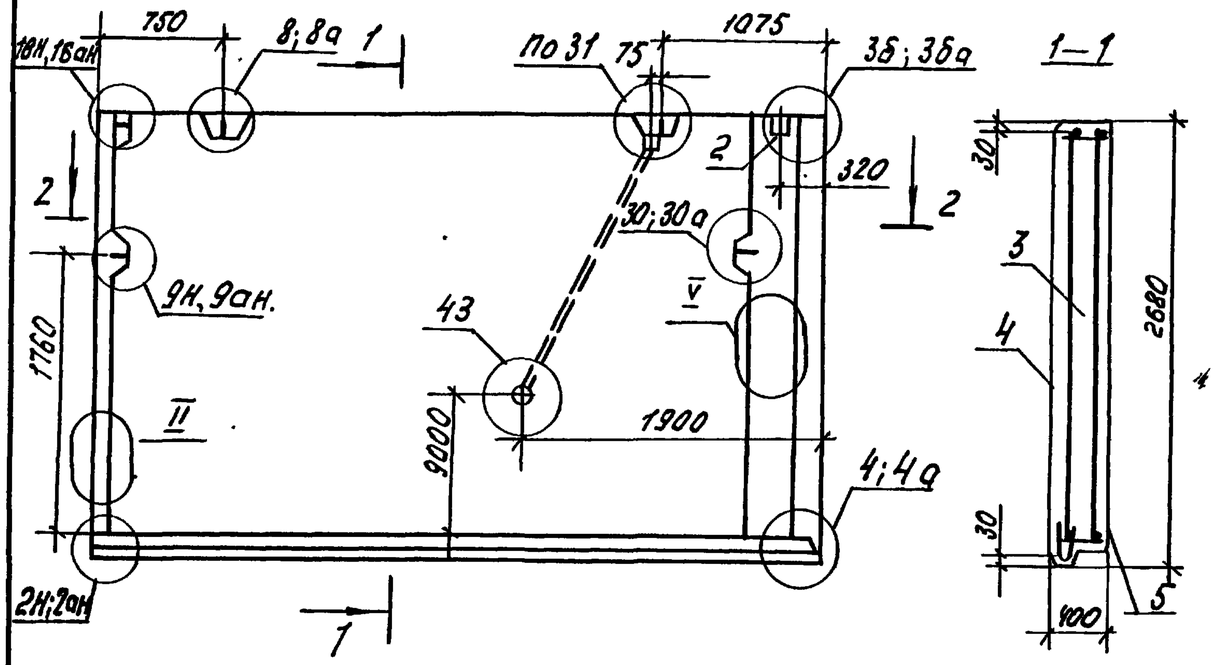


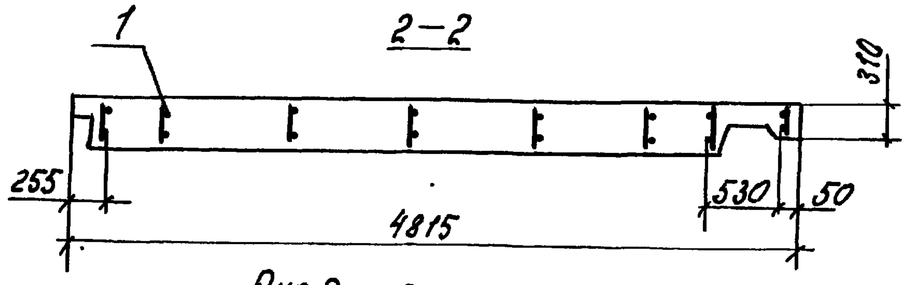


Рис. 2 Зеркальное отражение. Остальное см. Рис. 1

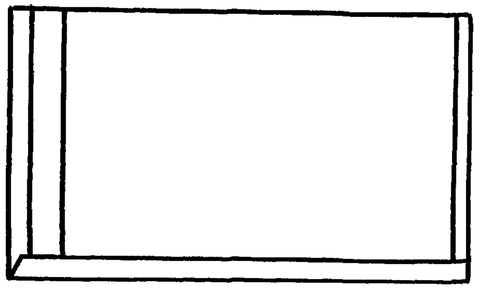

| Формат | Зона | Поз. | Обозначение | | Наименование | Кол-во | | Примечание |
|---|---|---|---|---|---|---|---|---|
| | | | | | | | 01 | |
| | | | | | Документация. | | | |
| А3 | | | 1.100.1-7.2-1 | 00.00.00ТО | Техническое описание | | | |
| А3 | | | 1.100.1-7.2-1 | 00.00.00ДЗ | Детали опалубки. | | | |
| А3 | | | 1.100.1-7.2-1 | 00.00.00ДЧ | Детали армирования | | | |
| А3 | | | 1.100.1-7.2-2 | 00.00.00РС | Ведомость расхода стали. | | | |
| | | | | | | | | |
| | | | | | Сборочные единицы. | | | |
| А3 | | 1 | 1.100.1-7.2-2 | 30.01.00 | КП48.27.40-1 | 1 | | |
| А3 | | 1 | | -01 | КП48.27.40 | | 1 | |
| А4 | | 2 | 1.100.1-7.2-3 | 00.00.21 | Изделие закладное М4 | 1 | 1 | |
| | | | | | | | | |
| | | | | | Материалы. | | | |
| Б.4 | | 3 | | | Керамзитобетон В3.5 Д 1000* | 4.36 | 4.36 | м3 |
| Б.4 | | 4 | | | Фактурный слой наружный Д2000 | 0.26 | 0.26 | м3 |
| Б.4 | | 5 | | | Фактурн слой внутренний Д1600 | 0.16 | 0.16 | м3 |

| Обозначение | Марка | Рис | Масса кг |
|---|---|---|---|
| 1.100.1-7.2-2 30.00.00 | 1НС48.27.40-50л-1 | 1 | 3730 |
| -01 | 1НС48.27.40-50л | 2 | 3730 |

| | | | |
|---|---|---|---|
| Нач. АПМ | Печерин | | 12.89 |
| Гл. конст. | Радашкевич | | |
| Рук. гр. | Стабредова | | |
| Провер. | Стабредова | | |
| Разраб. | Довыденко | | |

1.100.1-7.2-2 30.00.00

Панель наружная стеновая 1НС48.27.40-50л-1 1НС48.27.40-50л.

| Стадия | Масса | Масштаб |
|---|---|---|
| Р | см. табл. | |
| Лист | Листов 1 | |

СибЗНИИЭП г. Новосибирск

Инв. № подл. | Подпись и дата | Взам. инв. №

Рис.1

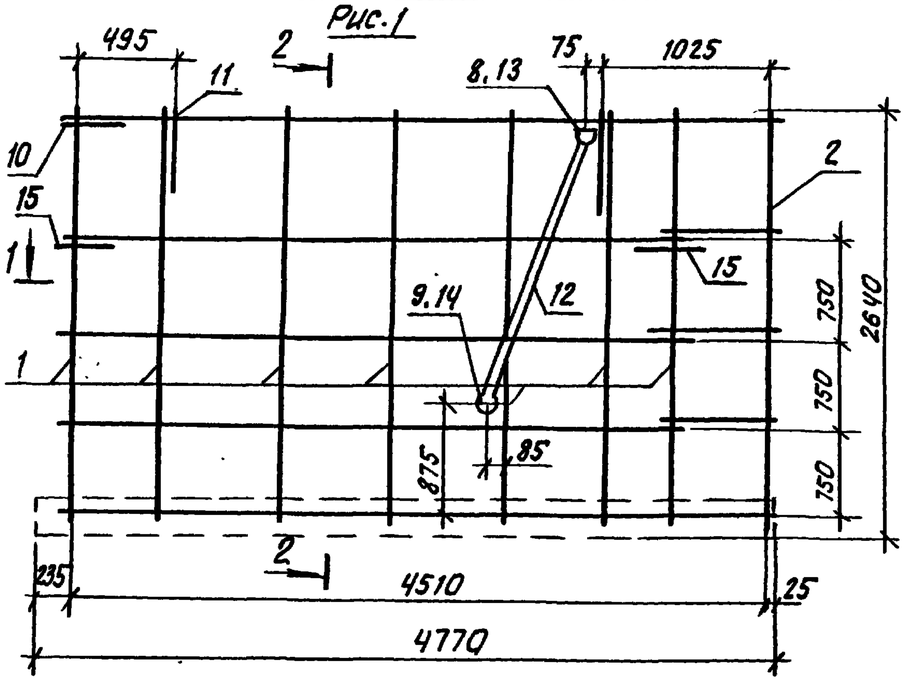


2-2

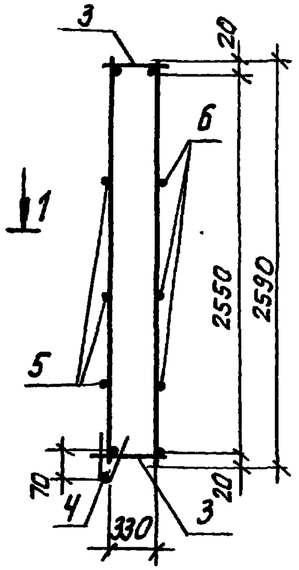


1-1

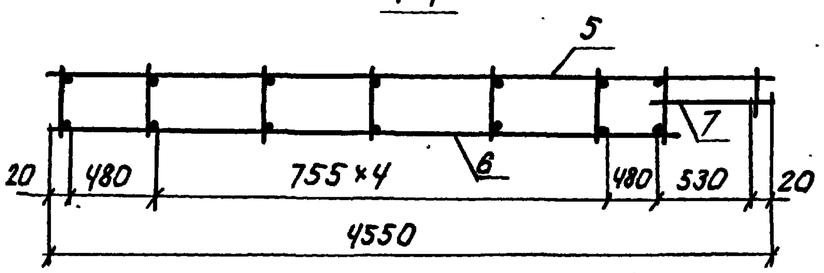


Рис.2 Зеркальное отражение. Остальное см. Рис.1

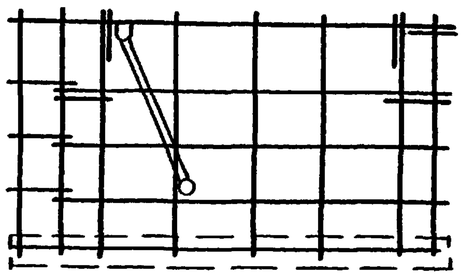

| Формат | Зона | Поз | Обозначение | | Наименование | Кол-во | | Примечание |
|---|---|---|---|---|---|---|---|---|
| | | | | | Сборочные единицы | | | |
| А3 | | 1 | 1.100.1-7.2-3 | 00.00.01 | Каркас КР1 | 7 | 7 | |
| А3 | | 2 | 1.100.1-7.2-3 | 00.00.05 | Каркас КР22 | 1 | 1 | |
| А3 | | 3 | 1.100.1-7.2-3 | 00.00.05 | Каркас КР20 | 2 | 2 | |
| А3 | | 4 | 1.100.1-7.2-3 | 00.00.11 | Каркас ПК13 | 1 | 1 | |
| | | | | | | | | |
| | | | | | Детали | | | |
| Б.4 | | 5 | | | ф5ВрI ГОСТ6727-80*; ℓ=4550 | 3 | 3 | 0.64кг |
| Б.4 | | 6 | | | ф5ВрI ГОСТ6727-80*; ℓ=4020 | 3 | 3 | 0.58кг |
| Б.4 | | 7 | | | ф5ВрI ГОСТ6727-80*; ℓ=740 | 3 | 3 | 0.10кг |
| Б.4 | | 8 | | | ф5ВрI ГОСТ6727-80*; ℓ=520 | 1 | 1 | 0.07кг |
| Б.4 | | 9 | | | ф5ВрI ГОСТ6727-80*; ℓ=900 | 1 | 1 | 0.13кг |
| А.4 | | 10 | 1.100.1-7.2-3 | 00.00.12 | Анкер А1 | 1 | 1 | |
| А.3 | | 11 | 1.100.1-7.2-3 | 00.00.25 | Петля П5 | 2 | 2 | |
| А4 | | 15 | 1.100.1-7.2-3 | 00.00.13 | Анкер А2 | 2 | 2 | |
| | | | | | | | | |
| | | | | | Стандартные изделия | | | |
| Б.4 | | 12 | ГОСТ 18599-83* | | Трубка ПВД 25т; ℓ=1840 | 1 | 1 | 0.35кг |
| Б.4 | | 13 | ТУ-36-2682-85 | | Коробка Л245 У3(ответв) | 1 | 1 | 0.076кг |
| Б.4 | | 14 | ТУ-36-2682-85 | | Коробка Л256 У3(универс) | 1 | 1 | 0.06кг |

| Обозначение | Марка | Рис. | Масса кг |
|---|---|---|---|
| 1.100.1-7.2-2 30.01.00 | КП 48.27.40-1 | 1 | 33.87 |
| -01 | КП 48.27.40 | 2 | 37.87 |

| | | | |
|---|---|---|---|
| Нач.АПН.1 | Печерин | | 12.89 |
| Гл.конст. | Радашкевич | | |
| Рук.гр. | Ставредова | | |
| Провер | Ставредова | | |
| Разраб. | Давыденко | | |

1.100.1-7.2-2 30.01.00

Каркас пространственный КП48.27.40-1; КП48.27-40

| Стадия | Лист | Листов |
|---|---|---|
| Р | | 1 |

СибЗНИИЭП г.Новосибирск

Взам.инв.№ | Подпись и дата | Инв.№ подл.

Копировал: Стеарки

Формат А3

Рис. 1
Вид с внутренней стороны.

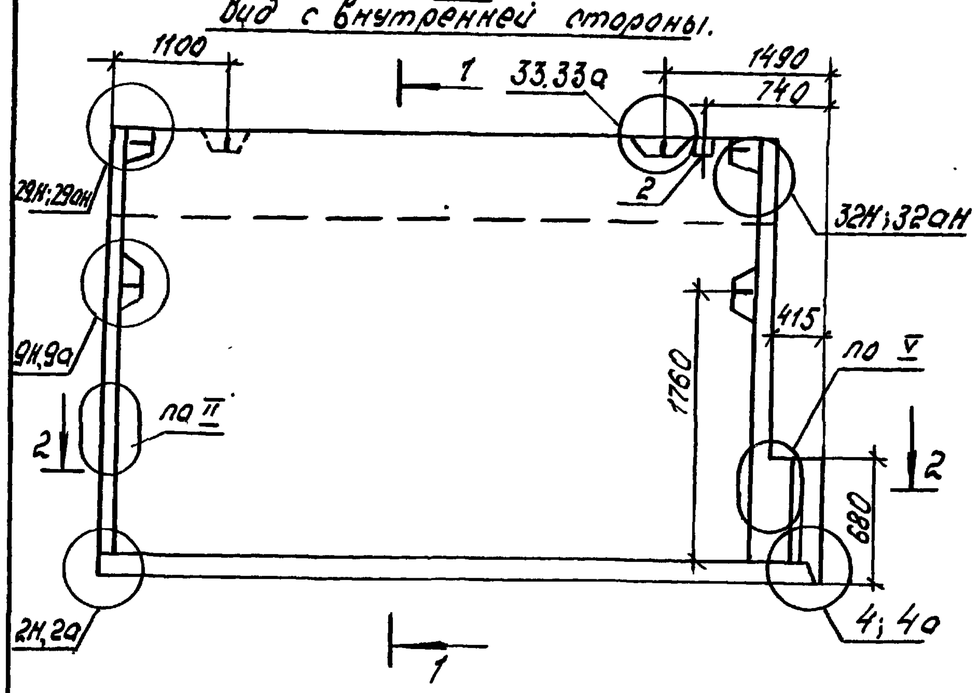


1—1

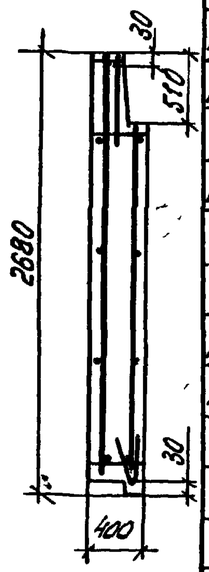


2—2

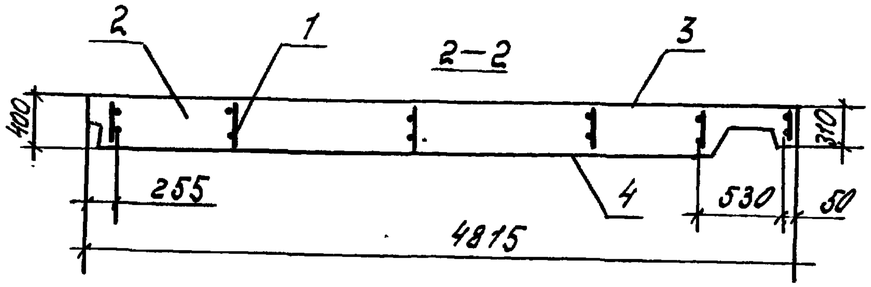


Рис. 2 Зеркальное отражение. Остальное см. Рис. 1

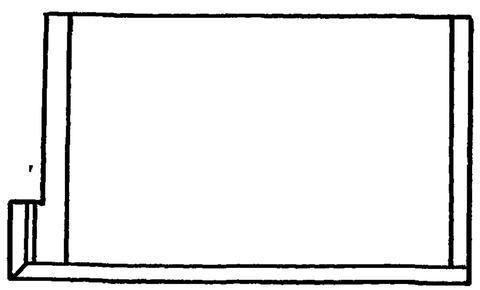

| Формат | Зона | Поз. | Обозначение | Наименование | Кол-во | | Примечание |
|---|---|---|---|---|---|---|---|
| | | | | | | 01 | |
| | | | | Документация | | | |
| А3 | | | 1.100.1-7.2-1 00.00.00ТО | Техническое описание | X | X | |
| А3 | | | 1.100.1-7.2-1 00.00.00Д3 | Детали опалубки. | X | X | |
| А3 | | | 1.100.1-7.2-1 00.00.00Д4 | Детали армирования | X | X | |
| А3 | | | 1.100.1-7.2-2 00.00.00РС | Ведомость расхода стали. | X | X | |
| | | | | | | | |
| | | | | Сборочные единицы. | | | |
| А3 | | 1 | 1.100.1-7.2-2 31.01.00 | КП 48.27.40-3 | 1 | | |
| А3 | | 1 | -01 | КП 48.27.40-2 | | 1 | |
| | | | | | | | |
| | | | | | | | |
| | | | | Материалы. | | | |
| Б.4 | | 2 | | Керамзитобетон В3.5; Д1000 | 3.99 | 3.99 | $м^3$ |
| Б.4 | | 3 | | Фактурный слой наружн. Д2000 | 0.2 | 0.2 | $м^3$ |
| Б.4 | | 4 | | Фактурн. слой внутренний Д1600 | 0.16 | 0.16 | $м^3$ |
| | | | | | | | |

| Обозначение | Марка | Рис. | Масса кг. |
|---|---|---|---|
| 1.100.1-7.2-2 31.00.00 | 1НС48.27.40-50л-3 | 1 | 5190 |
| -01 | 1НС48.27.40-50л-2 | 2 | 5190 |

| | | | |
|---|---|---|---|
| Нач. АПМ | Печерин | | 12.89 |
| Гл. конст. | Радашкевич | | |
| Рук. гр. | Стабредова | | |
| Провер. | Стабредова | | |
| Разраб. | Давыденко | | |

1.100.1-7.2-2 31.00.00.

Панель наружная стеновая
1НС48.27.40-50л-3
1НС48.27.40-50л-2

| Стадия | Масса | Масштаб |
|---|---|---|
| Р | См. табл. | |
| Лист | Листов 1 | |

СибЗНИИЭП
г. Новосибирск

Инв. № подл. | Подпись и дата | Взам. инв. №

Копир. Морозова.

Формат А3

Рис. 1

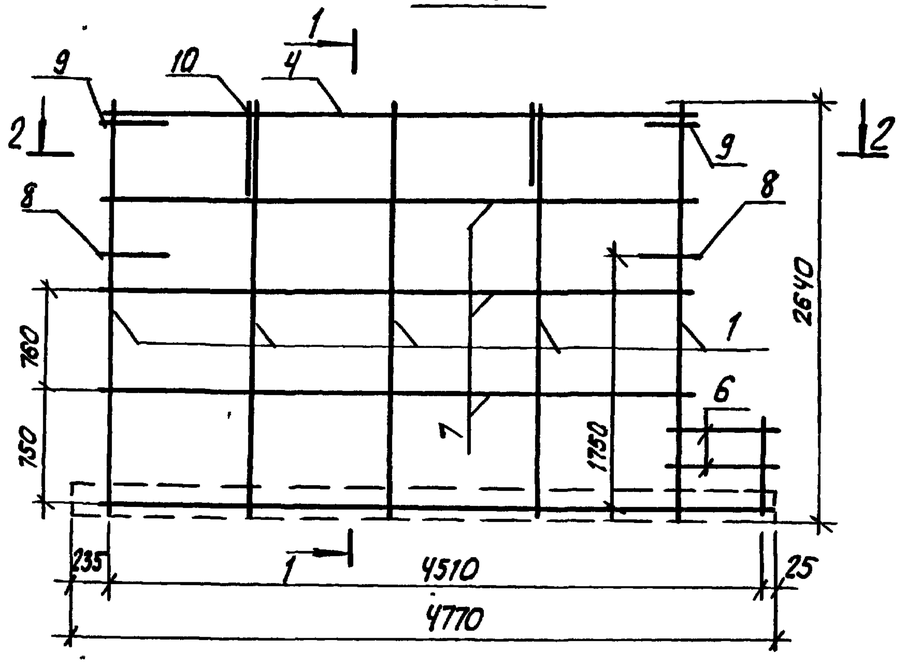


1-1

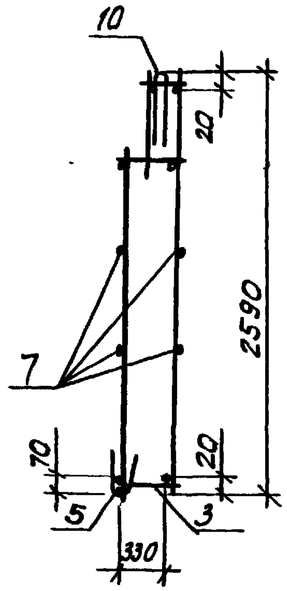


2-2

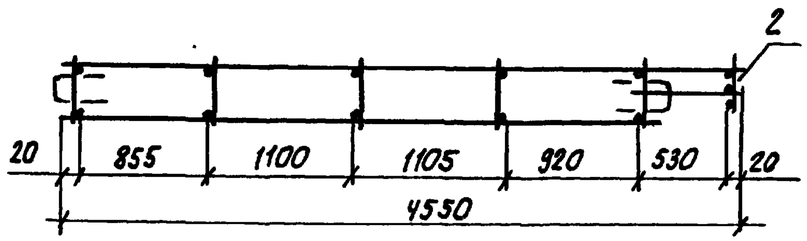


Рис. 2. Зеркальное отражение. Остальное см. Рис. 1

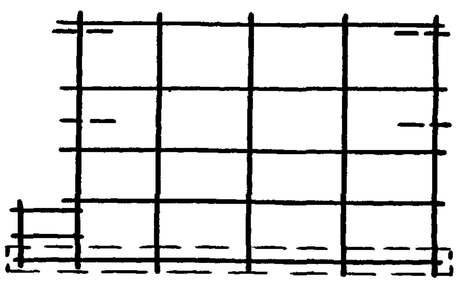

| Формат | Зона | Поз | Обозначение | | Наименование | Кол-во | | Примечание |
|---|---|---|---|---|---|---|---|---|
| | | | | | | | 01 | |
| | | | | | Сборочные единицы | | | |
| А3 | | 1 | 1.100.1-7.2-3 | 00.00.04 | Каркас КР17 | 5 | 5 | |
| А3 | | 2 | 1.100.1-7.2-3 | 00.00.06 | Каркас КР24 | 1 | 1 | |
| А3 | | 3 | 1.100.1-7.2-3 | 00.00.05 | Каркас КР20 | 1 | 1 | |
| А3 | | 4 | 1.100.1-7.2-3 | 00.00.03 | Каркас КР14 | 1 | 1 | |
| А3 | | 5 | 1.100.1-7.2-3 | 00.00.11 | Каркас ПК13 | 1 | 1 | |
| | | | | | | | | |
| | | | | | Детали | | | |
| Б.4 | | 6 | | | ф5 Вр I ГОСТ 6727-80*; ℓ=740 | 4 | 4 | 0.10 кг |
| Б.4 | | 7 | | | ф5 Вр I ГОСТ 6727-80*; ℓ=4020 | 6 | 6 | 0.58 кг |
| Ст4 | | 8 | 1.100.1-7.2-3 | 00.00.13 | Анкер А2 | 2 | 2 | |
| Ст4 | | 9 | 1.100.1-7.2-3 | 00.00.14 | Анкер А3 | 2 | 2 | |
| А3 | | 10 | 1.100.1-7.2-3 | 00.00.26 | Петля А8 | 2 | 2 | |

| Обозначение | Марка | Рис | Масса кг |
|---|---|---|---|
| 1.100.1-7.2-2 31.01.00 | КП48.27.40-3 | 1 | 29.67 |
| -01 | КП48.27.40-2 | 2 | 29.67 |

| | | | |
|---|---|---|---|
| Нач.АПМ. | Печерин | | 12.89 |
| Гл.конст. | Радашкевич | | |
| Рук.гр. | Стадредова | | |
| Провер. | Стадредова | | |
| Разраб. | Давыденко | | |

1.100.1-7.2-2 31.01.00

Каркас пространственный КП48.27.40-3; КП48.27.40-2

| Стадия | Лист | Листов |
|---|---|---|
| Р | | 1 |

СибЗНИИЭП г. Новосибирск

Копировал: Опарин

Формат А3

Инв. № подл. | Подпись и дата | Взам. инв. №

Рис. 1

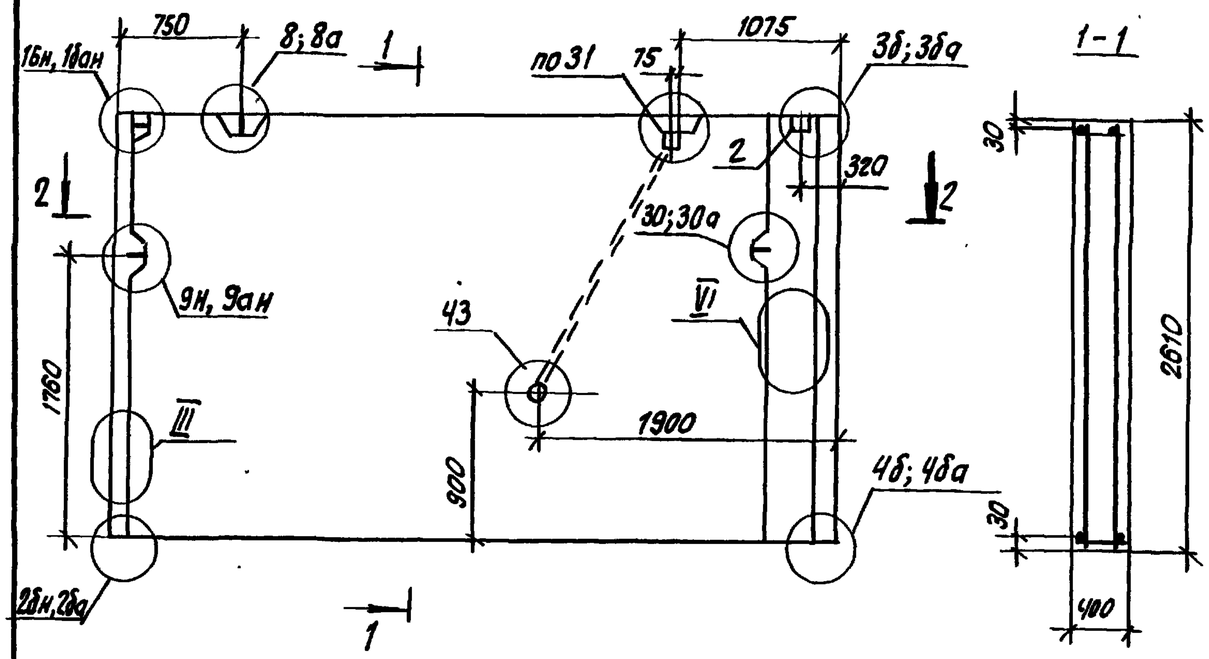


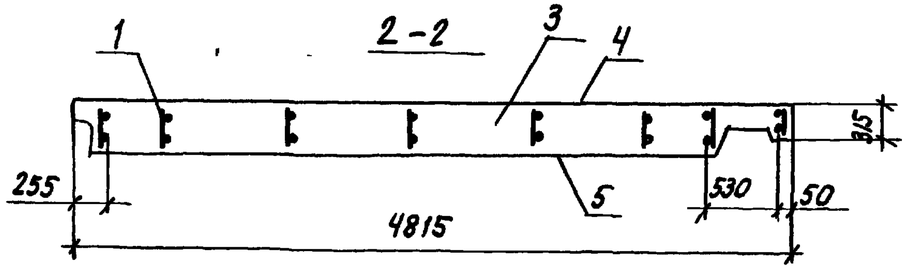


Рис.2 Зеркальное отражение. Остальное см. Рис. 1

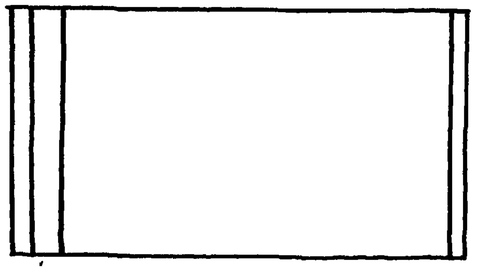

| Обозначение | Марка | Рис. | Масса кг |
|---|---|---|---|
| 1.100.1-7.2-2 32.00.00 | 1НС 48.26.40-50л-1 | 1 | 5710 |
| -01 | 1НС 48.26.40-50л | 2 | 5710 |

| Формат | Зона | Поз. | Обозначение | Наименование | Кол-во | | Примечание |
|---|---|---|---|---|---|---|---|
| | | | | | | 01 | |
| | | | | Документация | | | |
| А3 | | | 1.100.1-7.2-1 00.00.00 ТО | Техническое описание | × | × | |
| А3 | | | 1.100.1-7.2-1 00.00.00 ДЗ | Детали опалубки | × | × | |
| А3 | | | 1.100.1-7.2-1 00.00.00 ДЧ | Детали армирования | × | × | |
| А3 | | | 1.100 1-7.2-2 00.00.00 РС | Ведомость расхода стали | × | × | |
| | | | | | | | |
| | | | | Сборочные единицы | | | |
| А3 | | 1 | 1.100.1-7.2-2 32.01.00 | КП 48.26.40-1 | 1 | | |
| А3 | | 1 | -01 | КП 48.26.40 | | 1 | |
| А4 | | 2 | 1.100.1-7.2-3 00.00.21 | Изделие закладное М4 | 1 | 1 | |
| | | | | | | | |
| | | | | Материалы | | | |
| Б.4 | | 3 | | Керамзитобетон В3,5; Д1000 | 4.34 | 4.34 | м3 |
| Б.4 | | 4 | | Фактурн. слой наружн. Д2000 | 0.25 | 0.25 | м |
| Б.4 | | 5 | | Фактурн. слой внутрен. Д1600 | 0.16 | 0.16 | м3 |

| | | | |
|---|---|---|---|
| Нач. АПН | Печерин | | 12.89 |
| Гл. констр. | Радашкевич | | |
| Рук. гр. | Стафредова | | |
| Провер. | Стафредова | | |
| Разраб. | Давыденко | | |

1.100.1-7.2-2 32.00.00

Панель наружная стеновая
1НС 48.26.40-50л-1
1НС 48.26.40-50л

| Стадия | Масса | Масштаб |
|---|---|---|
| Р | см. табл. | |
| Лист | Листов 1 | |

СибЗНИИЭП г. Новосибирск

Взам. инв. № | Подпись и дата | Инв. № подл.

Копировал: Формат А3

Рис. 1

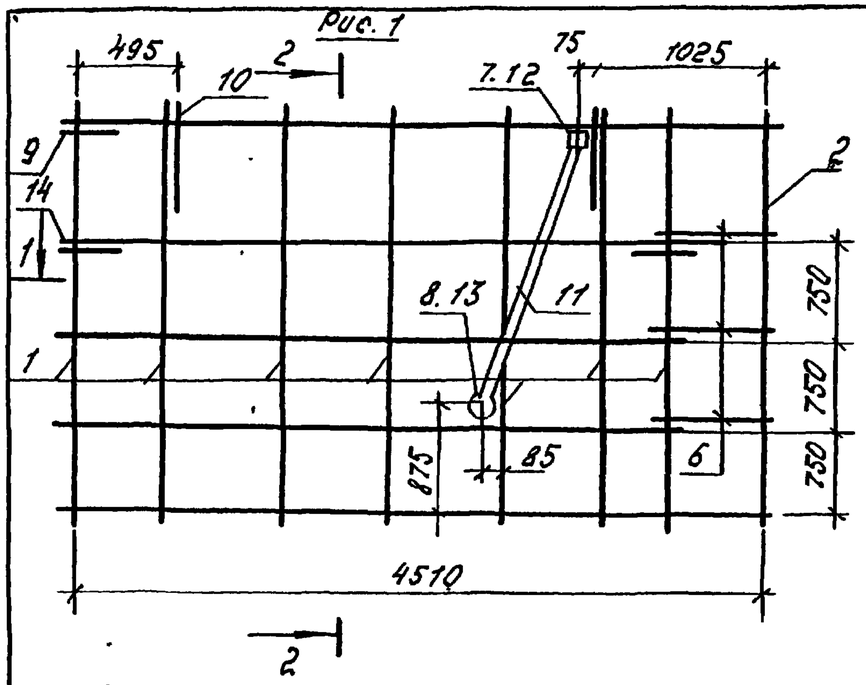


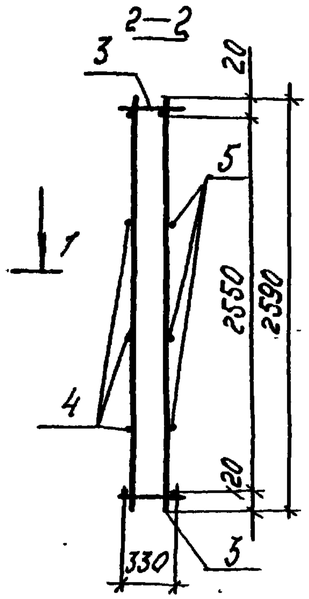


1—1

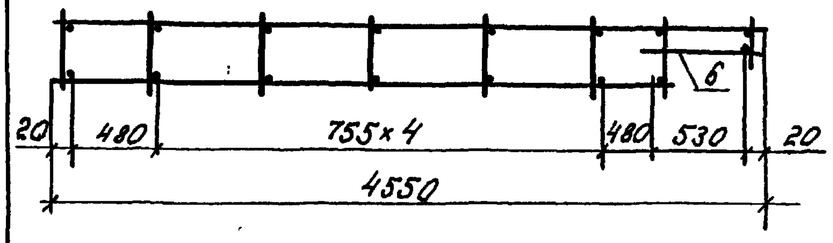


Рис. 2 Зеркальное отражение. Остальное см. Рис. 1

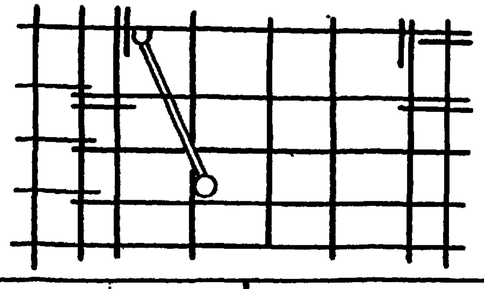

| Обозначение | Марка | Рис | Масса кг. |
|---|---|---|---|
| 1.100.1-7.2-2 32.01.00 | КП48.26.40-1 | 1 | 30.77 |
| —01 | КП48.26.40 | 2 | 30.77 |

| Формат | Зона | Поз. | Обозначение | Наименование | Кол-во | | Примечание |
|---|---|---|---|---|---|---|---|
| | | | | Сборочные единицы | | | |
| А3 | | 1 | 1.100.1-7.2-3 00.00.01 | Каркас КР1 | 7 | 7 | |
| А3 | | 2 | 1.100.1-7.2-3 00.00.05 | Каркас КР22 | 1 | 1 | |
| А3 | | 3 | 1.100.1-7.2-3 00.00.05 | Каркас КР20 | 2 | 2 | |
| | | | | Детали | | | |
| Б.4. | | 4 | | ф5ВрI ГОСТ6727-80*, ℓ=4550 | 3 | 3 | 0.64 кг. |
| Б.4 | | 5 | | ф5ВрI ГОСТ6727-80*; ℓ=4020 | 3 | 3 | 0.58 кг. |
| Б.4. | | 6 | | ф5ВрI ГОСТ6727-80*; ℓ=740 | 3 | 3 | 0.10 кг. |
| Б.4 | | 7 | | ф5ВрI ГОСТ6727-80*; ℓ=520 | 1 | 1 | 0.07 кг. |
| Б.4 | | 8 | | ф5ВрI ГОСТ6727-80; ℓ=900 | 1 | 1 | 0.13 кг. |
| А4 | | 9 | 1.100.1-7.2-3 00.00.12 | Анкер А1 | 1 | 1 | |
| А3 | | 10 | 1.100.1-7.2-3 00.0025 | Петля П5 | 2 | 2 | |
| А4 | | 14 | 1.100.1-7.2-3 00.00.13 | Анкер А2 | 2 | 2 | |
| | | | | Стандартные изделия | | | |
| Б.4 | | 11 | ГОСТ 18599-83* | трубка П84257, ℓ=1840 | 1 | 1 | 0.35 кг |
| Б.4. | | 12 | ТУ-36-2682-85 | Коробка Л24543 (ответв.) | 1 | 1 | 0.076 кг. |
| Б.4. | | 13 | ТУ-36-2682-85 | Коробка Л25643 (универс.) | 1 | 1 | 0.06 кг. |

Инв. № подл. | Подпись и дата | Взам. инв. №

| | | | |
|---|---|---|---|
| Нач. АПМ | Печерин | | 12.89 |
| Гл. конст. | Радосикевич | | |
| Рук. гр. | Стабредова | | |
| Провер. | Стабредова | | |
| Разраб. | Давыденко | | |

1.100.1-7.2-2 32.01.00

Каркас пространственный КП48.26.40-1, КП48.26.40

| Стадия | Лист | Листов |
|---|---|---|
| Р | | 1 |

СибЗНИИЭП г. Новосибирск

Копир. Иогм

Формат А4

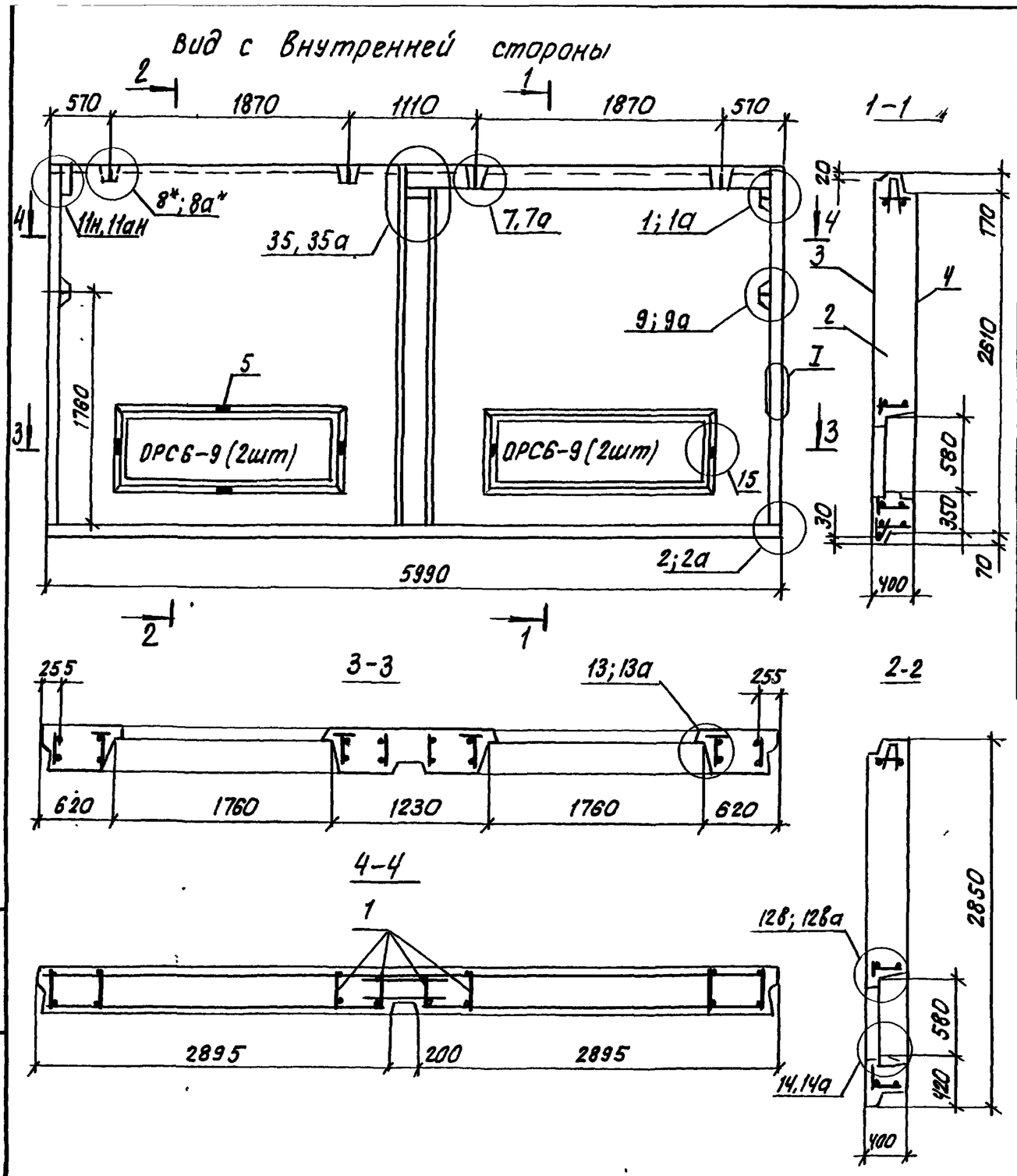


| Формат | Зона | Поз. | Обозначение | | Наименование | Кол. | Примечание |
|---|---|---|---|---|---|---|---|
| | | | | | Документация | | |
| А3 | | | 1.100.1-7.2-1 | 00.00.00 ТО | Техническое описание | × | |
| А3 | | | 1.100.1-7.2-1 | 00.00.00 ДЗ | Детали опалубки | × | |
| А3 | | | 1.100.1-7.2-1 | 00.00.00 ДЧ | Детали армирования | × | |
| А3 | | | 1.100.1-7.2-2 | 00.00.00 РС | Ведомость расхода стали | × | |
| | | | 1.100.1-7.2-2 | 34.00.00 | Заполнение проема | × | |
| | | | | | | | |
| | | | | | Сборочные единицы | | |
| А3 | | 1 | 1.100.1-7.2-2 | 33.01.00 | КЛБО.29.40 | 1 | |
| | | | | | | | |
| | | | | | Материалы | | |
| Б.4 | | 2 | | | Керамзитобетон В3,5 D1 000 | 5.08 | м³ |
| Б.4 | | 3 | | | Фактурн. слой наружн. Д 2000 | 0.3 | м³ |
| Б.4 | | 4 | | | Фактурн. слой внутр. Д 1600 | 0.19 | м³ |
| Б.4 | | 5 | | | Пробка деревян. 100×100×50 | 8 | шт |

| | | | |
|---|---|---|---|
| Нач. АПМ. | Печерин | | 12.89 |
| Гл. констр. | Радашкевич | | |
| Рук. гр. | Стадредова | | |
| Провер. | Стадредова | | |
| Разраб. | Давыденко | | |

1.100.1-7.2-2 33.00.00

Панель наружная стеновая 1НС60-29.40-50л

| Стадия | Масса | Масштаб |
|---|---|---|
| Р | 6700 кг | |
| Лист | Листов 1 | |

СибЗНИИЭП г. Новосибирск

Инв. № подл. | Подпись и дата | Взам. инв. №

Копировал: Опеарп Формат А3

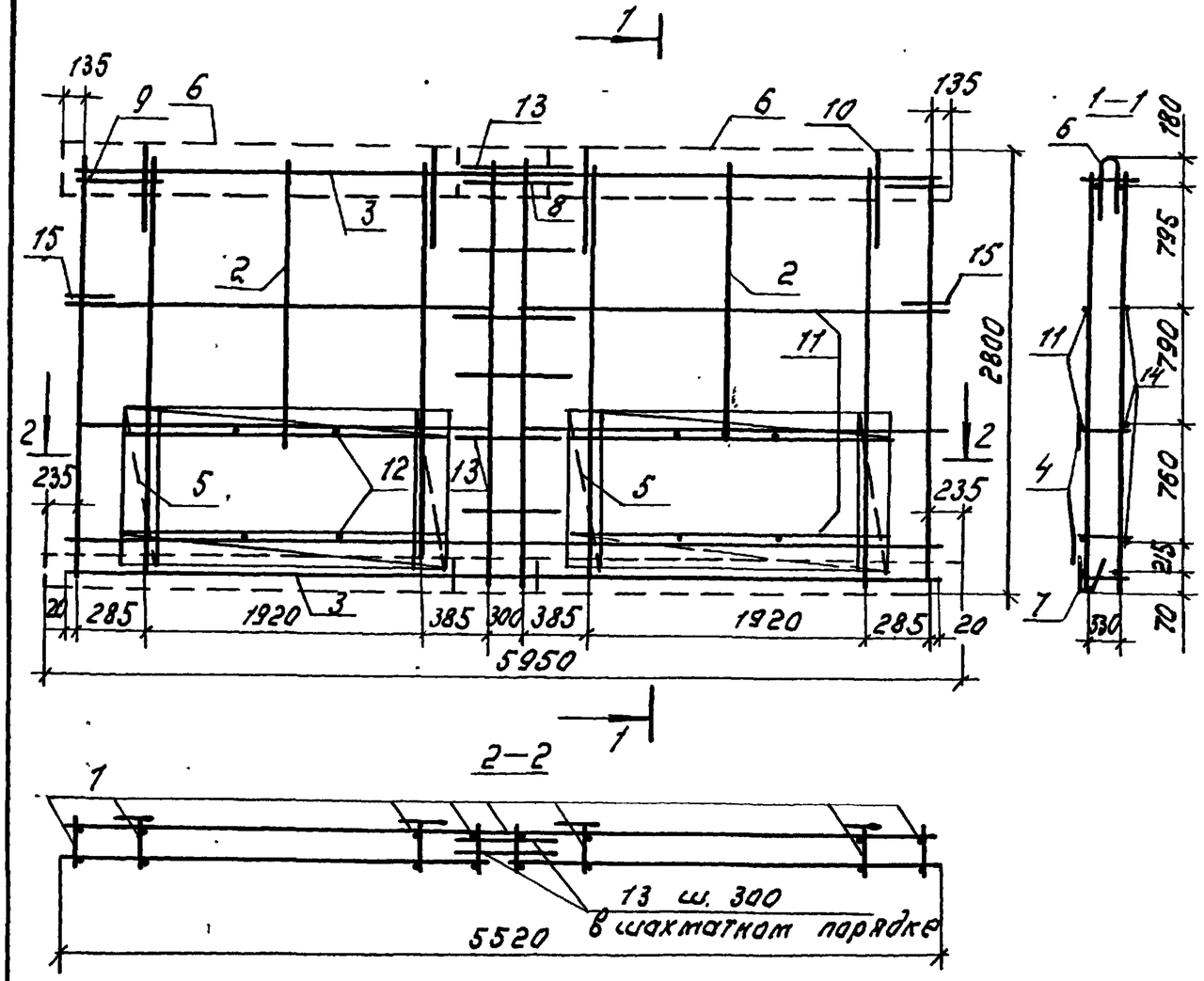


| Формат | Зона | Поз. | Обозначение | | Наименование | Кол. | Примечание. |
|---|---|---|---|---|---|---|---|
| | | | | | Сборочные единицы. | | |
| А3 | | 1 | 1.100.1-7.2-3 | 00.00.01 | Каркас КР1 | 8 | |
| А3 | | 2 | 1.100.1-7.2-3 | 00.00.01 | Каркас КР4 | 2 | |
| А3 | | 3 | 1.100.1-7.2-3 | 00.00.03 | Каркас КР16 | 2 | |
| А3 | | 4 | 1.100.1-7.2-3 | 00.00.08 | Каркас КР36 | 4 | |
| А3 | | 5 | 1.100.1-7.2-3 | 00.00.07 | Каркас КР33 | 4 | |
| А3 | | 6 | 1.100.1-7.2-3 | 00.00.09 | Каркас ПК4 | 2 | |
| А3 | | 7 | 1.100.1-7.2-3 | 00.00.10 | Каркас ПК10 | 2 | |
| | | | | | | | |
| | | | | | Детали. | | |
| А3 | | 8 | 1.100.1-7.2-3 | 00.00.15 | Анкер А4 | 1 | |
| А3 | | 9 | 1.100.1-7.2-3 | 00.00.12 | Анкер А1 | 2 | |
| А3 | | 10 | 1.100.1-7.2-3 | 00.0025 | Петля П3 | 4 | |
| Б.4 | | 11 | | | ⌀6А III ГОСТ5781-82*; ℓ=5520 | 3 | 2.18 кг. |
| А4 | | 12 | 1.100.1-7.2-3 | 00.00.16 | ОС1 | 8 | |
| Б.4 | | 13 | | | ⌀6А III ГОСТ5781-82*; ℓ=660 | 6 | 0.15 кг. |
| Б.4 | | 14 | | | ⌀6А III ГОСТ5781-82*; ℓ=2610 | 3 | 0.58 кг. |
| А4 | | 15 | 1.100.1-7.2-3 | 00.00.13 | Анкер А2 | 2 | |

Масса каркаса 54.96 кг

| | | | | | | | |
|---|---|---|---|---|---|---|---|
| | | | | 1.100.1-7.2-2 | | 33.01.00 | |
| Нач. АПМ | Печерин | | 12.89 | Каркас пространственный КП60.29-40 | Стадия | Лист | Листов |
| Гл. конст. | Радашкевич | | | | Р | | 1 |
| Рук. гр. | Стабредова | | | | СибЗНИИЭП г. Новосибирск | | |
| Провер. | Стабредова | | | | | | |
| Разраб. | Давыденко | | | | | | |

Копир.

Формат А3

Инв. № подл. | Подпись и дата | Взам. инв. №

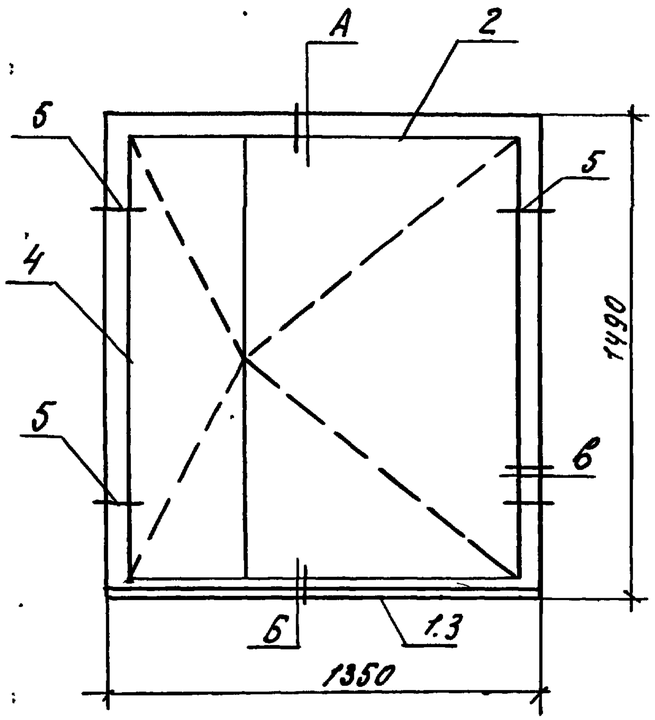


| Формат | Зона | Поз. | Обозначение | Наименование | Кол. | Примечание |
|---|---|---|---|---|---|---|
| | | | | Документация | | |
| А3 | | | 1.100.1-7.2-1 00.00.00.ДС | Узлы заполнения проема | X | |
| | | | | | | |
| | | | | Детали. | | |
| А3 | | 1 | 1.100.1-7.2-3 00.00.27 | Слив тип 1 | 1 | |
| | | | | | | |
| | | | | Стандартные изделия | | |
| Б.Ч. | | 2 | Серия 1.136.5-23 | Блок оконный ОРС15-13.5 | 1 | 108 кг. |
| Б.Ч. | | 2 | Серия 1.136.5-18 | Блок оконный ОРСП15-13.5 | (1) | |
| Б.Ч. | | 3 | | Доска подоконная ПД14-15 | 1 | 5.0 кг. |
| | | | | ГОСТ 8242-88 | | |
| Б.Ч. | | 4 | | Наличник, ГОСТ 8242-88, м | 4.3 | 2.0 кг |
| Б.Ч. | | 5 | | Гвозди 5.0х100 ГОСТ 4028-63* | 0.052 | |
| | | | | | | |
| | | | | Материалы | | |
| | | | | Пакля | 3.0 | кг |
| | | | | Пергамин ГОСТ 2697-83, м² | 0.9 | 0.27 кг. |
| | | | | Мастика УМС50 | | |
| | | | | ГОСТ 14791-79. | 1.78 | кг. |
| | | | | Итого: | | 120 кг |

| | | | | | | | |
|---|---|---|---|---|---|---|---|
| | | | | 1.100.1-7.2-2 | | 34.00.00 | |
| Нач. АПМ | Печерин | | 12.89 | Заполнение проема панели. | Стадия | Лист | Листов |
| Гл. конст. | Радашкевич | | | | Р | 1 | 7 |
| Рук. гр. | Стабредова | | | | СибЗНИИЭП г. Новосибирск | | |
| Провер. | Стабредова | | | | | | |
| Разраб. | Булгакова | | | | | | |

Инв. № подл. | Подпись и дата | Взам. инв. №

Копир. Мол

Формат А3

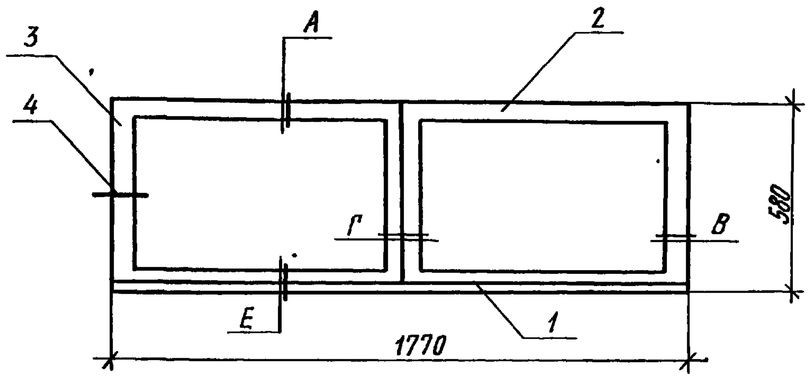


| Формат | Зона | Поз. | Обозначение | Наименование | Кол. | Примечание |
|---|---|---|---|---|---|---|
| | | | | Документация | | |
| А3 | | | 1.100.1-7.2-1 00.00.00 Д2 | Узлы заполнения проема | | |
| | | | | | | |
| | | | | Детали | | |
| А3 | | 1 | 1.100.1-7.2-3 00.00.27-01 | Слив тип 2 | 1 | |
| | | | | | | |
| | | | | Стандартные изделия | | |
| Б.ч. | | 2 | Серия 1 136.5-23 | Блок оконный ОРС 6-9 | 2 | 33 кг |
| Б.ч. | | 3 | | Наличник ГОСТ 8242-88, м | 2,93 | 1,4 кг |
| Б.ч. | | 4 | | Гвозди 5,0×100, ГОСТ 4028-63* | 0,03 | кг |
| | | | | | | |
| | | | | Материалы | | |
| | | | | Пакля | 3,30 | кг |
| | | | | Пергамин ГОСТ 2697-83, м² | 0,70 | 0,21 кг |
| | | | | Мастика УМС-50 | | |
| | | | | ГОСТ 14791-79 | 1,20 | кг |
| | | | | Итого: | | 72 кг |
| | | | | | | |

| Инв. № подл. | Подпись и дата | Взам. инв. № |
|---|---|---|
| | | |

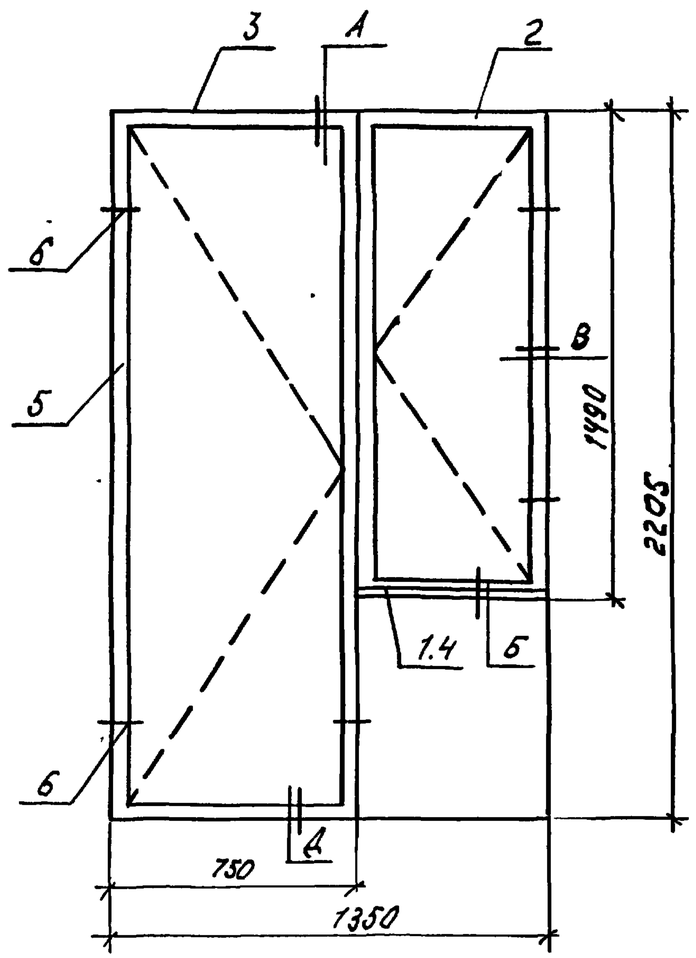


| Формат | Зона | Поз. | Обозначение | Наименование | Кол. | Примечание |
|---|---|---|---|---|---|---|
| | | | | Документация | | |
| А3 | | | 1.100.1-7.2-1 00.00.00.Д2 | Узлы заполнения проема | X | |
| | | | | | | |
| | | | | Детали | | |
| А3 | | 1 | 1.100.1-7.2-3 00.00.16-02 | Слив тип 3 | 1 | |
| | | | | | | |
| | | | | Стандартные изделия | | |
| Б.4 | | 2 | Серия 1.136.5-23 | Блок оконный ОРС 15-6 | 1 | 55 кг |
| Б.4 | | 2 | Серия 1.136.5-18 | Блок оконный ОРСП 15-6 | (1) | |
| Б.4 | | 3 | Серия 1.136.5-23 | Блок дверной БРС22-7.5 | 1 | 80 кг |
| Б.4 | | 3 | Серия 1.136.5-18 | Блок дверной БРСП 22-7.5 | (1) | |
| Б.4 | | 4 | | Доска подоконная ПД7-15 | 1 | 2.5 кг. |
| | | | | ГОСТ 8242-88 | | |
| Б.4 | | 5 | | Наличник ГОСТ 8242-88 м | 8.70 | 4.10 кг. |
| Б.4 | | 6 | | Гвозди ГОСТ 4028-63*, | 0.093 | кг |
| | | | | | | |
| | | | | Материалы | | |
| | | | | Пакля | 4.50 | кг |
| | | | | Пергамин ГОСТ 2697-83, м² | 1.10 | 0.33 кг. |
| | | | | Мастика УМС50 | | |
| | | | | ГОСТ 14791-79 | 2.40 | кг |
| | | | | Итого: | | 150 кг. |

Инв. № подл. | Подпись и дата | Взам. инв. №

| | | |
|---|---|---|
| 1.100.1-7.2-2 | 34.00.00 | Лист 3 |

Копир. [illegible]

Формат А3

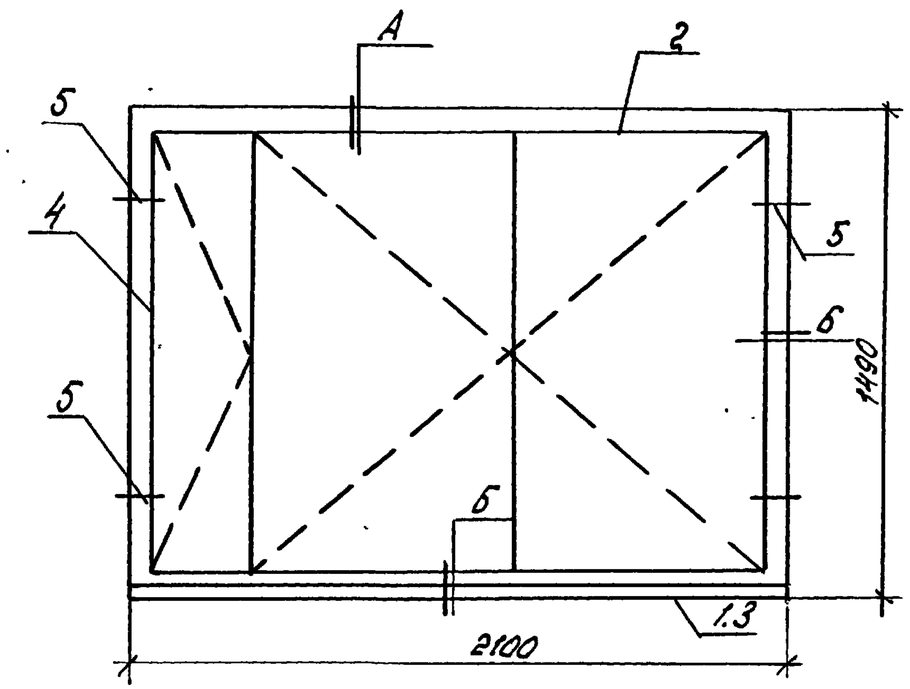


| Формат | Зона | Поз. | Обозначение | Наименование | Кол. | Примечание |
|---|---|---|---|---|---|---|
| | | | | Документация | | |
| А3 | | | 1.100.1-7.2-1 00.00.00.Д2 | Узлы заполнения проема | X | |
| | | | | | | |
| | | | | Детали | | |
| А3 | | 1 | 1.100.1-7.2-3 00.00.16-03 | Слив тип 4 | 1 | |
| | | | | | | |
| | | | | Стандартные изделия | | |
| Б.4 | | 2 | Серия 1.136.5-23 | Блок оконный ОРС 15-21 | 1 | 160 кг |
| Б.4 | | 2 | Серия 1.136.5-18 | Блок оконный ОРСП 15-21 | (1) | |
| Б.4 | | 3 | | Доска подоконная ПД22-15 | 1 | 9.30 кг |
| | | | | ГОСТ 8242-88 | | |
| Б.4 | | 4 | | Наличник ГОСТ8242-88, м | 5.10 | 2.40 кг |
| Б.4 | | 5 | | Гвозди 5.0×100 ГОСТ4028-63, кг | 0.062 | |
| | | | | | | |
| | | | | Материалы | | |
| | | | | Пакля | 3.80 | кг |
| | | | | Пергамин ГОСТ2697-83, м² | 1.1 | 0.33 кг |
| | | | | Мастика УМС50 | | |
| | | | | ГОСТ 14791-79 | 2.10 | кг |
| | | | | Итого: | | 178 кг |
| | | | | | | |

Инв. № подл. | Подпись и дата | Взам. инв. №



Копир. Мол

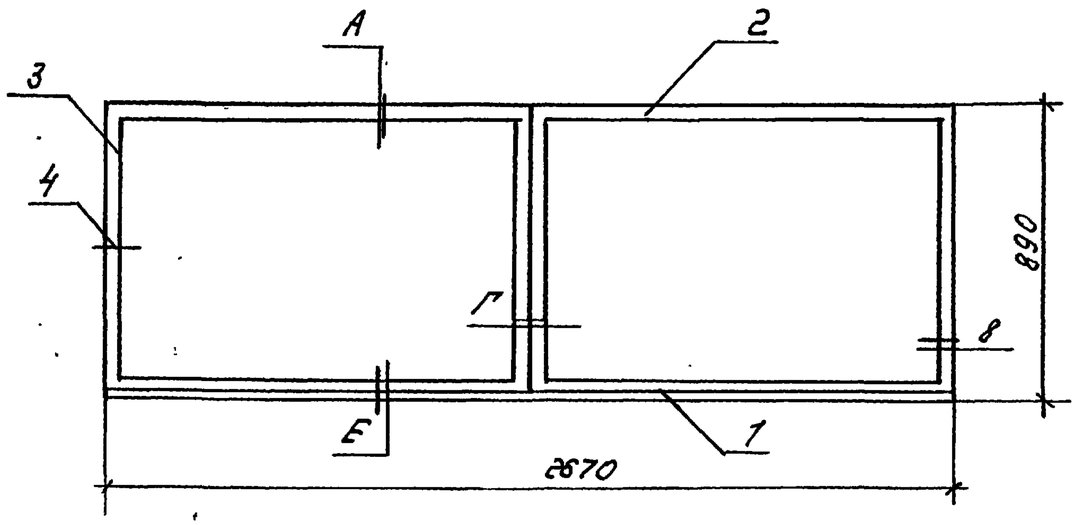


| Формат | Зона | Поз. | Обозначение | Наименование | Кол. | Примечание |
|---|---|---|---|---|---|---|
| | | | | Документация | | |
| А3 | | | 1.100.1-7.2-1 00.00.00 Д2 | Узлы заполнения проема | X | |
| | | | | Детали | | |
| А3 | | 1 | 1.100.1-7.2-3 00.00.16-04 | Слив тип 5 | 1 | |
| | | | | Стандартные изделия | | |
| | | 2 | Серия 1.136.5-93 | Блок оконный ОРС9-13.5 | 2 | 60 кг |
| | | 2 | Серия 1.136.5-18 | Блок оконный ОРСП9-13.5 | (2) | |
| | | 3 | | Наличник ГОСТ 8242-88, м | 5.34 | 1.90 кг |
| | | | | Гвозди 5.0х100 ГОСТ 4028-63, кг | 0.03 | |
| | | | | Материалы | | |
| | | | | Пакля, | 3.9 | кг |
| | | | | Пергамин ГОСТ 2697-83, м² | 1.26 | 0.9 кг |
| | | | | Мастика УМС50 | | |
| | | | | ГОСТ 14791-79 | 2.95 | кг |
| | | | | Итого: | | 140 кг |

Инв. № подл. | Подпись и дата | Взам. инв. №



Копир. Мол.

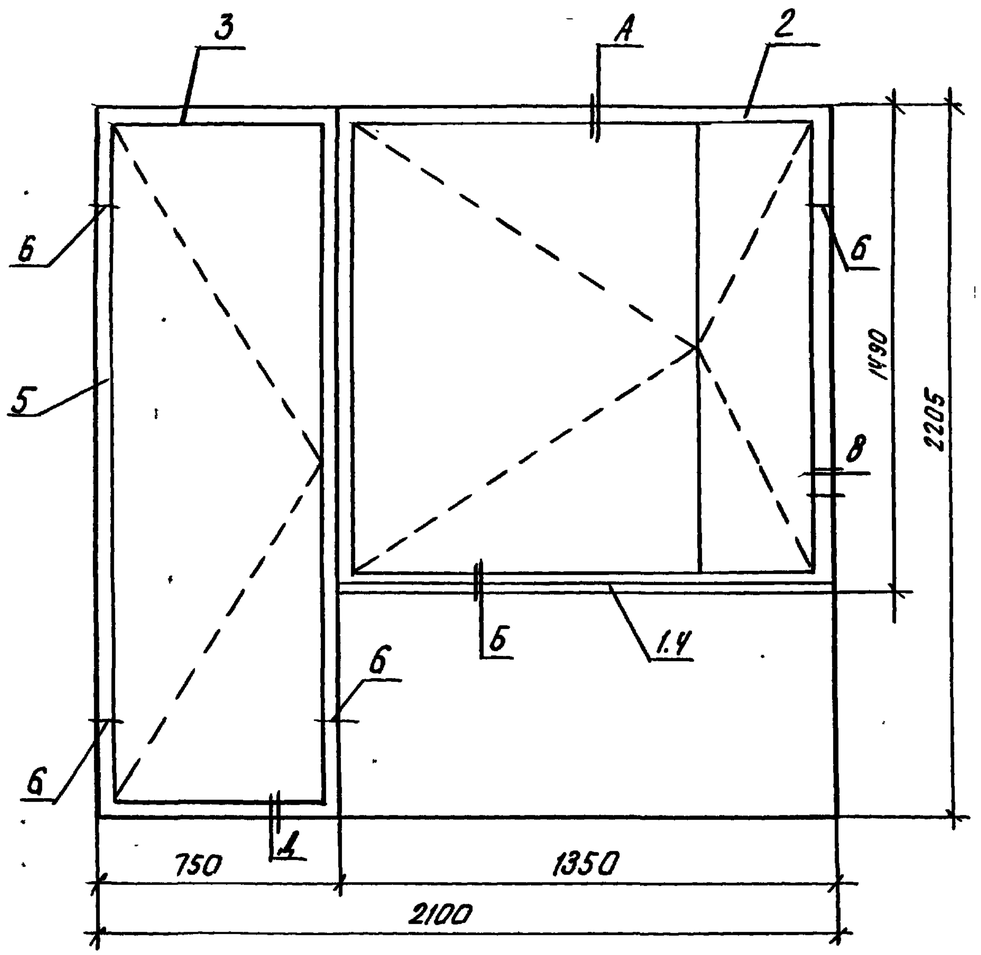


| Формат | Зона | Поз. | Обозначение | Наименование | Кол. | Примечание |
|---|---|---|---|---|---|---|
| | | | | Документация | | |
| А3 | | | 1.100.1-7.2-1 00.00.00-ДС | Узлы заполнения проема | X | |
| | | | | | | |
| | | | | Детали | | |
| А3 | | 1 | 1.100.1-7.2-3 00.00.16 | Слив тип 1 | 1 | |
| | | | | | | |
| | | | | Стандартные изделия | | |
| БЧ | | 2 | Серия 1.136.5-23 | Блок оконный ОРС 15-13.5 | 1 | 108 кг |
| БЧ | | 2 | Серия 1.136.5-18 | Блок оконный ОРСП 15-13.5 | (1) | |
| БЧ | | 3 | Серия 1.136.5-23 | Блок дверной БРС 22-7.5 | 1 | 80 кг |
| БЧ | | 3 | Серия 1.136.5-18 | Блок дверной БРСП 22-7.5 | (1) | |
| БЧ | | 4 | | Доска подоконная ПД 14-15 | 1 | 5.0 кг |
| | | | | ГОСТ 8242-88 | | |
| БЧ | | 5 | | Наличник, ГОСТ 8242-88 м | 9.5 | 4.40 кг |
| БЧ | | 6 | | Гвозди ГОСТ 4028-63* | 0.093 | |
| | | | | | | |
| | | | | Материалы | | |
| | | | | Пакля | 5.3 | кг |
| | | | | Пергамин ГОСТ 2697-83, $м^3$ | 1.3 | 0.40 кг |
| | | | | Мастика УМС 50 | | |
| | | | | ГОСТ 14791-79, | 2.70 | кг |
| | | | | Итого: | | 207 кг |

Инв. № подл. | Подпись и дата | Взам. инв. №



Копировал: Олеарт Формат А3

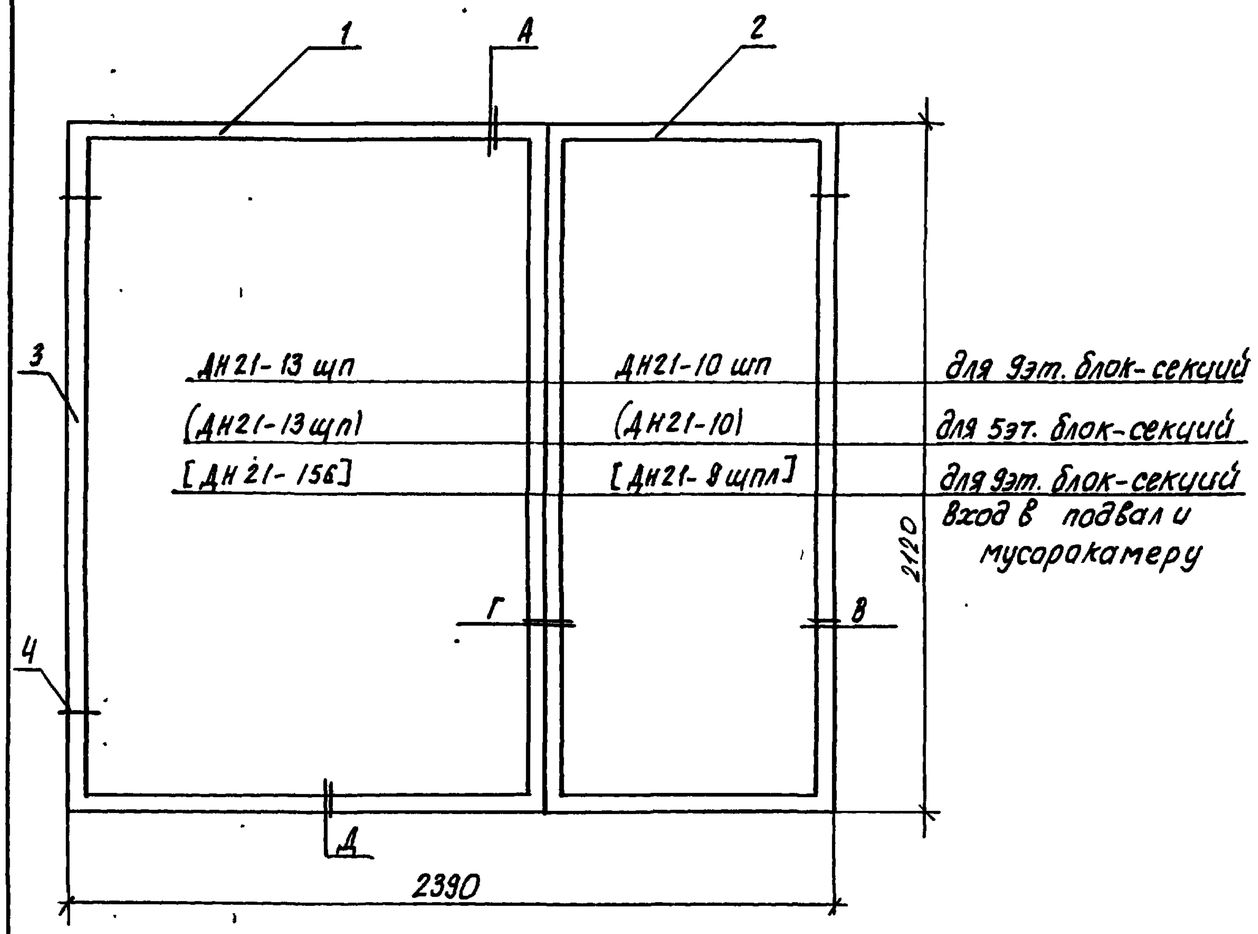


| Формат | Зона | Поз | Обозначение | Наименование | Кол. | Примечание |
|---|---|---|---|---|---|---|
| | | | | Документация | | |
| А3 | | | 1.100.1-7.2-1 00.00.00 Д2 | Узлы заполнения проема | | |
| | | | | Стандартные изделия | | |
| Б4 | | 1 | Серия 1.136.5-19 | Блок дверной ДН21-13щп | 1(1) | 70 |
| Б4 | | 2 | Серия 1.136.5-19 | Блок дверной ДН21-10щп | 1 | 67 |
| Б4 | | 2 | Серия 1.136.5-19 | Блок дверной ДН21-10 | (1) | 65 |
| Б4 | | 1 | Серия 1.136.5-19 | Блок дверной ДН21-15б | [1] | 90кг |
| Б4 | | 2 | Серия 1.136.5-19 | Блок дверной ДН21-9щпл | [1] | 32кг |
| Б4 | | 3 | | Наличник ГОСТ 8242-88 м | 10.9 | 5.07кг |
| Б4 | | 4 | | Гвозди 5.0×100 ГОСТ 4028-63*, кг | 0.06 | |
| | | | | Материалы | | |
| | | | | Пакля | 5.90 | кг |
| | | | | Пергамин ГОСТ 2697-83, м² | 1.35 | 0.40кг |
| | | | | Мастика УМС50 | | |
| | | | | ГОСТ 14791-79, | 2.70 | кг |
| | | | | Итого: | | 150 кг |

Инв.№ подл. | Подпись и дата | Взам.инв.№



Копировал: Теорина Формат: А3

| Марка элемента | Изделия арматурные | | | | | | | | | | | | | | | | | | | | | Изделия закладные | | | | | | | | | | Общий расход |
|---|---|---|---|---|---|---|---|---|---|---|---|---|---|---|---|---|---|---|---|---|---|---|---|---|---|---|---|---|---|---|---|---|
| | Арматура класса | | | | | | | | | | | | | | | | | | | | Всего | Арматура класса | | | | | Прокат марки | | | | Всего | |
| | Вр-I | | | | | А-III | | | | | А-I | | | | Ас II | | | | | | | Вр-I | | А II | | | Вст 3кп2 | | | | | |
| | ГОСТ 6727-80* | | | | | ГОСТ 5781-82* | | | | | ГОСТ 5781-82* | | | | ГОСТ 5781-82* | | | | | | | ГОСТ6727-80 | | ГОСТ5781-82* | | | ГОСТ 19903-74 | | | | | |
| | ф3 | ф4 | ф5 | | Итого | ф6 | ф8 | ф10 | ф12 | Итого | ф10 | ф12 | | Итого | ф10 | ф12 | ф14 | ф16 | ф18 | Итого | | ф4 | Итого | ф10 | | Итого | L | -4 | -6 | | Итого | |
| 1НС15.29.40-50л | | 2.49 | 2.43 | | 4.92 | 5.37 | | | | 5.37 | 0.65 | | | 0.65 | 1.56 | | | | | 1.56 | 12.50 | 0.04 | 0.04 | 0.96 | | 0.96 | | 0.30 | 0.38 | | 0.68 | 1.68 | 14.18 |
| 1НС15.29.40-50л-1 | | 2.49 | 2.43 | | 4.92 | 5.37 | | | | 5.37 | 0.65 | | | 0.65 | 1.56 | | | | | 1.56 | 12.50 | 0.04 | 0.04 | 0.96 | | 0.96 | | 0.30 | 0.38 | | 0.68 | 1.68 | 14.18 |
| 1НС15.27.40-50л | | 1.57 | 2.43 | | 4.00 | 5.37 | | | | 5.37 | 0.65 | | | 0.65 | 1.56 | | | | | 1.56 | 11.58 | 0.04 | 0.04 | 0.66 | | 0.66 | | 0.15 | 0.38 | | 0.53 | 1.23 | 12.81 |
| 1НС15.27.40-50л-1 | | 1.57 | 2.43 | | 4.00 | 5.37 | | | | 5.37 | 0.65 | | | 0.65 | 1.56 | | | | | 1.56 | 11.58 | 0.04 | 0.04 | 0.66 | | 0.56 | | 0.15 | 0.38 | | 0.53 | 1.23 | 12.81 |
| 1НС15.26.40-50л | | 1.30 | 1.73 | | 3.03 | 5.37 | | | | 5.37 | 0.65 | | | 0.65 | 1.56 | | | | | 1.56 | 10.61 | 0.04 | 0.04 | 0.66 | | 0.66 | | 0.15 | 0.38 | | 0.53 | 1.23 | 11.84 |
| 1НС15.26.40-50л-1 | | 1.30 | 1.73 | | 3.03 | 5.37 | | | | 5.37 | 0.65 | | | 0.65 | 1.56 | | | | | 1.56 | 10.61 | 0.04 | 0.04 | 0.66 | | 0.66 | | 0.15 | 0.38 | | 0.53 | 1.23 | 11.84 |
| 1НС27.29.40-50л | | 6.38 | 3.52 | | 9.90 | 6.70 | 3.48 | | | 10.18 | 1.3 | 2.22 | | 3.52 | 1.56 | | | | | 1.56 | 25.16 | 0.08 | 0.08 | 1.76 | | | | 0.60 | 0.76 | | 1.36 | 3.20 | 28.37 |
| 1НС29.27.40-50л | | 2.46 | 2.77 | | 5.23 | 8.04 | | | | 8.04 | 1.3 | 2.22 | | 3.52 | | | 3.38 | | | 3.38 | 20.17 | | | | | | | | | | | | 20.17 |
| 1НС30.29.40-50л | | 6.65 | 4.09 | | 10.74 | 6.98 | 4.00 | | | 10.98 | 1.3 | 2.22 | | 3.52 | | 2.46 | | | | 2.46 | 27.70 | | | | | | | | | | | | 27.70 |
| 1НС30.29.40-50л-1 | | 4.19 | 3.49 | | 7.68 | 7.94 | | | | 7.94 | 1.3 | 2.22 | | 3.52 | | | 3.74 | | | 3.74 | 22.88 | | | | | | | | | | | | 22.88 |
| 1НС30.29.40-50л-2 | | 6.89 | 2.05 | | 8.94 | 10.30 | | | | 10.30 | 1.3 | 2.22 | | 3.52 | | | 3.74 | | | 3.74 | 26.50 | | | | | | | | | | | | 26.50 |
| 1НС30.28.40-150л | 1.60 | 1.70 | 8.23 | | 11.53 | | 9.62 | 6.80 | 4.84 | 21.26 | | | | | 1.56 | | | | | 1.56 | 34.35 | | | 0.58 | | 0.58 | | 0.3 | | | 0.3 | 0.88 | 35.23 |
| 1НС30.27.40-50л | | 4.95 | 4.06 | | 9.01 | 6.98 | 4.00 | | | 10.98 | 1.3 | 2.22 | | 3.52 | | 2.46 | | | | 2.46 | 25.97 | | | | | | | | | | | | 25.97 |
| 1НС30.26.40-50л | | 4.45 | 2.90 | | 7.35 | 6.52 | 5.18 | | | 11.70 | 1.3 | 2.22 | | 3.52 | | 2.46 | | | | 2.46 | 25.03 | 0.08 | 0.08 | 0.56 | | 0.56 | | | 0.76 | | 0.76 | 1.40 | 26.43 |
| 1НС30.26.40-50л-1 | | 4.43 | 2.74 | | 7.17 | 6.89 | 4.00 | | | 10.89 | 1.3 | 2.22 | | 3.52 | | 2.46 | | | | 2.46 | 24.04 | 0.08 | 0.08 | 0.56 | | 0.56 | | | 0.76 | | 0.76 | 1.40 | 25.44 |
| 1НС30.12.40-50л для 5эт. блок-секц. | | 3.25 | 2.05 | | 5.30 | 3.6 | | | | 3.6 | | 2.22 | | 2.22 | 1.56 | | | | | 1.56 | 12.68 | 0.20 | 0.20 | 1.4 | | 1.4 | | | 1.9 | | 1.9 | 3.5 | 16.18 |
| 1НС30.12.40-50л для 9эт. блок-секц. | | 3.25 | 2.05 | | 5.30 | 3.6 | | | | 3.6 | | 2.22 | | 2.22 | 1.56 | | | | | 1.56 | 12.68 | 0.24 | 0.24 | 1.68 | | 1.68 | | | 2.28 | | 2.28 | 4.20 | 16.88 |
| 1НС30.12.40-50л-1 для 5эт. блок-секций | | 3.25 | 1.53 | | 4.78 | 3.6 | | | | 3.6 | | 2.22 | | 2.22 | 1.48 | | | | | 1.48 | 12.08 | 0.20 | 0.20 | 1.4 | | 1.40 | | | 1.9 | | 1.9 | 3.5 | 15.58 |
| 1НС30.12.40-50л-1 для 9эт. блок-секц. | | 3.25 | 1.53 | | 4.78 | 3.6 | | | | 3.6 | | 2.22 | | 2.22 | 1.48 | | | | | 1.48 | 12.08 | 0.14 | 0.14 | 0.84 | | 0.84 | | | 1.14 | | 1.14 | 2.12 | 14.20 |

Взам. инв. №

Подпись и дата

Инв. № подл.

Привязан

Инв. №

| | | | |
|---|---|---|---|
| Нач. АПМ-I | Печерин | | 12.89 |
| Гл. констр. | Радашкевич | | |
| Рук. гр. | Стабредова | | |
| Провер. | Давыденко | | |
| Разраб. | Моисеева | | |

1.100.1-7.2-2 00.00.00 РС

Ведомость расхода стали.

| Стадия | Лист | Листов |
|---|---|---|
| Р | 1 | 3 |

СибЗНИИЭП г. Новосибирск

Копировал: Порфирьева Формат А3

| Марка элемента | Изделия арматурные | | | | | | | | | | | | | | | | | | | | | Изделия закладные | | | | | | | | | | Общий расход |
|---|---|---|---|---|---|---|---|---|---|---|---|---|---|---|---|---|---|---|---|---|---|---|---|---|---|---|---|---|---|---|---|---|
| | Арматура класса | | | | | | | | | | | | | | | | | | | | Всего | Арматура класса | | | | | Прокат марки | | | | Всего | |
| | Вр-I | | | | | А-III | | | | | А-I | | | | АС-II | | | | | | | Вр-I | | А II | | | Вст3 КП2 | | | | | |
| | ГОСТ 6727-80* | | | | | ГОСТ 5781-82* | | | | | ГОСТ 5781-82* | | | | ГОСТ 5781-82* | | | | | | | ГОСТ-6727-80 | | ГОСТ 5781-82* | | | ГОСТ 19903-74 | | | | | | |
| | Ф3 | Ф4 | Ф5 | | Итого | Ф6 | Ф8 | Ф10 | Ф12 | Итого | Ф10 | Ф12 | | Итого | Ф10 | Ф12 | Ф14 | Ф16 | Ф18 | Итого | | Ф4 | Итого | Ф10 | | Итого | L56×6 | -4 | -6 | | Итого | | |
| 1НС33.29.40-50л-1 | | 5.05 | 4.26 | | 9.31 | 10.23 | | | | 10.23 | 1.3 | 1.11 | | 2.41 | | | | 5.28 | | 5.28 | 27.23 | | | 0.38 | | 0.38 | | 0.15 | | | 0.15 | 0.53 | 27.76 |
| 1НС33.29.40-50л | | 5.05 | 4.26 | | 9.31 | 10.23 | | | | 10.23 | 1.3 | 1.11 | | 2.41 | | | | 5.28 | | 5.28 | 27.23 | | | 0.38 | | 0.38 | | 0.15 | | | 0.15 | 0.53 | 27.76 |
| 1НС38.27.40-50л | | 5.21 | 5.68 | | 10.89 | 7.52 | 5.28 | | | 12.80 | 1.3 | 2.28 | | 3.52 | | | | 5.28 | | 5.28 | 32.49 | | | | | | | | | | | | 32.49 |
| 1НС38.26.40-50л | | 4.58 | 4.21 | | 8.79 | 7.15 | 6.46 | | | 13.61 | 1.3 | 2.22 | | 3.52 | | | 3.74 | | | 3.74 | 29.66 | 0.08 | 0.08 | 0.56 | | 0.56 | | | 0.76 | | 0.76 | 1.40 | 31.06 |
| 1НС44.27.40-50л | | 3.59 | 3.47 | | 7.06 | 11.34 | | | | 11.34 | 1.3 | 2.14 | | 3.44 | | | | 4.8 | | 4.8 | 26.64 | | | | | | | | | | | | 26.64 |
| 1НС45.29.40-50л | | 8.32 | 7.32 | | 15.64 | 8.73 | 9.54 | | | 18.27 | 1.3 | 2.22 | | 3.52 | | | | 5.28 | | 5.28 | 42.71 | | | 0.6 | | 0.6 | | 0.3 | | | 0.3 | 0.9 | 43.61 |
| 1НС45.29.40-50л-1 | | 8.96 | 3.55 | | 12.51 | 12.96 | | | | 12.96 | 1.3 | 2.22 | | 3.52 | | | | 5.28 | | 5.28 | 34.27 | | | | | | | | | | | | 34.27 |
| 1НС45.27.40-50л | | 5.80 | 7.32 | | 13.12 | 8.73 | 9.54 | | | 18.27 | 1.3 | 2.22 | | 3.52 | | | | 5.28 | | 5.28 | 40.19 | | | | | | | | | | | | 40.19 |
| 1НС45.26.40-50л | | 5.28 | 5.55 | | 10.83 | 7.48 | 10.72 | | | 18.20 | 1.3 | 2.22 | | 3.52 | | | | 5.28 | | 5.28 | 37.83 | 0.08 | 0.08 | 0.56 | | 0.56 | | | 0.76 | | 0.76 | 1.40 | 39.23 |
| 1НС45.26.40-150л | | 9.81 | 9.78 | | 19.59 | 1.88 | 23.00 | | | 24.88 | | | | | | | 3.74 | | | 3.74 | 48.21 | | | 3.54 | | 3.54 | 11.9 | 0.3 | 0.46 | | 12.66 | 16.20 | 64.41 |
| 1НС45.22.40-50л | | 4.68 | 3.76 | | 8.44 | 7.96 | 6.36 | | | 14.32 | | 2.22 | | 2.22 | | | | 5.28 | | 5.28 | 30.26 | | | | | | | | | | | | 30.26 |
| 1НС45.20.40-50л | | 2.16 | 3.76 | | 5.92 | 7.96 | 6.36 | | | 14.32 | | 2.22 | | 2.22 | | | | 5.28 | | 5.28 | 27.74 | | | | | | | | | | | | 27.74 |
| 1НС45.14.40-50л | | 4.03 | 1.16 | | 5.19 | 6.31 | | | | 6.31 | | 2.22 | | 2.22 | | 2.46 | | | | 2.46 | 16.18 | 0.12 | 0.12 | 0.84 | | 0.84 | | | 1.14 | | 1.14 | 2.10 | 18.28 |
| 1НС47.28.40-50л | | 3.60 | 7.66 | | 11.26 | 7.28 | | 7.8 | 11.25 | 26.33 | | | | | | | 3.74 | | | 3.74 | 41.33 | | | 0.6 | | 0.6 | | 0.46 | | | 0.46 | 1.06 | 42.39 |
| 1НС47.26.40-50л | | 1.08 | 7.66 | | 8.74 | 7.28 | | 7.8 | 11.25 | 26.33 | | | | | | | 3.74 | | | 3.74 | 38.81 | | | 0.6 | | 0.6 | | 0.46 | | | 0.46 | 1.06 | 39.87 |
| 1НС48.29.40-50л-1 | | 6.97 | 6.40 | | 13.37 | 13.83 | | | | 13.83 | 1.3 | 1.11 | | 2.41 | | | | | 7.16 | 7.16 | 36.77 | | | 0.38 | | 0.38 | | 0.15 | | | 0.15 | 0.53 | 37.30 |
| 1НС48.29.40-50л | | 6.97 | 6.40 | | 13.37 | 13.83 | | | | 13.83 | 1.3 | 1.11 | | 2.41 | | | | | 7.16 | 7.16 | 36.77 | | | 0.38 | | 0.38 | | 0.15 | | | 0.15 | 0.53 | 37.30 |
| 1НС48.27.40-50л-1 | | 4.07 | 6.40 | | 10.47 | 13.83 | | | | 13.83 | 1.3 | 1.11 | | 2.41 | | | | | 7.16 | 7.16 | 33.87 | | | 0.38 | | 0.38 | | 0.15 | | | 0.15 | 0.53 | 34.40 |
| 1НС48.27.40-50л | | 4.07 | 6.40 | | 10.47 | 13.83 | | | | 13.83 | 1.3 | 1.11 | | 2.41 | | | | | 7.16 | 7.16 | 33.87 | | | 0.38 | | 0.38 | | 0.15 | | | 0.15 | 0.53 | 34.40 |
| 1НС48.27.40-50л-2 | | 3.31 | 6.12 | | 9.43 | 10.24 | | | | 10.24 | 1.3 | 2.14 | | 3.44 | | | | | 6.56 | 6.56 | 29.67 | | | | | | | | | | | | 29.67 |
| 1НС48.27.40-50-3 | | 3.31 | 6.12 | | 9.43 | 10.24 | | | | 10.24 | 1.3 | 2.14 | | 3.44 | | | | | 6.56 | 6.56 | 29.67 | | | | | | | | | | | | 29.67 |

Взам. инв. №

Подпись и дата

Инв. № подл.

Привязан

Инв. №

1.100.1-7.2-2 00.00.00 РС

Лист 2

Копировал: Порфирьева

Формат: А3

| Марка элемента | Изделия арматурные | | | | | | | | | | | | | | | | | | | | | Изделия закладные | | | | | | | | | | | Общий расход |
|---|---|---|---|---|---|---|---|---|---|---|---|---|---|---|---|---|---|---|---|---|---|---|---|---|---|---|---|---|---|---|---|---|---|
| | Арматура класса | | | | | | | | | | | | | | | | | | | | Всего | Арматура класса | | | | | Прокат марки | | | | | Всего | |
| | Вр I | | | | | А-III | | | | | А I | | | | Ас II | | | | | | | Вр I | | А II | | | Вст 3 кп2 | | | | | | |
| | ГОСТ 6727-80* | | | | | ГОСТ 5781-82* | | | | | ГОСТ 5781-82* | | | | ГОСТ 5781-82* | | | | | | | ГОСТ 6727-80* | | ГОСТ 3781-82* | | | ГОСТ 19903-74 | | | | | | |
| | Ф3 | Ф4 | Ф5 | | Итого | Ф6 | Ф8 | Ф10 | Ф12 | Итого | Ф10 | Ф12 | | Итого | Ф10 | Ф12 | Ф14 | Ф16 | Ф18 | Итого | | Ф4 | Итого | Ф10 | | Итого | L56x5 | -4 | -6 | | Итого | | |
| 1НС48.26.40-50л-1 | | 3.21 | 4.16 | | 7.37 | 13.83 | | | | 13.83 | 1.3 | 1.11 | | 2.41 | | | | | 7.16 | 7.16 | 30.77 | | | 0.38 | | 0.38 | | 0.15 | | | 0.15 | 0.53 | 31.30 |
| 1НС48.26.40-50л | | 3.21 | 4.16 | | 7.37 | 13.83 | | | | 13.83 | 1.3 | 1.11 | | 2.41 | | | | | 7.16 | 7.16 | 30.77 | | | 0.38 | | 0.38 | | 0.15 | | | 0.15 | 0.53 | 31.30 |
| 1НС60.29.40-50л | | 14.91 | 3.22 | | 18.14 | 24.82 | | | | 24.82 | 1.3 | 3.23 | | 4.53 | | | 7.48 | | | 7.48 | 54.95 | | | | | | | | | | | | 54.96 |

Привязан

Инв. №

Инв. № подл. | Подпись и дата | Взам. инв. №