ТИПОВЫЕ КОНСТРУКЦИИ, ИЗДЕЛИЯ И УЗЛЫ ЗДАНИЙ И СООРУЖЕНИЙ

СЕРИЯ 1.090.1-7с

СБОРНЫЕ ЖЕЛЕЗОБЕТОННЫЕ КОНСТРУКЦИИ МЕЖВИДОВОГО ПРИМЕНЕНИЯ ДЛЯ КРУПНОПАНЕЛЬНЫХ ОБЩЕСТВЕННЫХ, АДМИНИСТРАТИВНЫХ И БЫТОВЫХ ЗДАНИЙ С ВЫСОТОЙ ЭТАЖА 3,3 М ДЛЯ СТРОИТЕЛЬСТВА В РАЙОНАХ СЕЙСМИЧНОСТЬЮ 7, 8 И 9 БАЛЛОВ

ВЫПУСК 4-2

ПАНЕЛИ ВНУТРЕННИХ СТЕН ДЛЯ ПРИМЕНЕНИЯ В РАЙОНАХ СЕЙСМИЧНОСТЬЮ 9 БАЛЛОВ

1970-15
Цена: 5-54

РАБОЧИЕ ЧЕРТЕЖИ

ТИПОВЫЕ КОНСТРУКЦИИ, ИЗДЕЛИЯ И УЗЛЫ ЗДАНИЙ И СООРУЖЕНИЙ

СЕРИЯ 1.090.1-7с

СБОРНЫЕ ЖЕЛЕЗОБЕТОННЫЕ КОНСТРУКЦИИ МЕЖВИДОВОГО ПРИМЕНЕНИЯ ДЛЯ КРУПНОПАНЕЛЬНЫХ ОБЩЕСТВЕННЫХ, АДМИНИСТРАТИВНЫХ И БЫТОВЫХ ЗДАНИЙ С ВЫСОТОЙ ЭТАЖА 3,3 М ДЛЯ СТРОИТЕЛЬСТВА В РАЙОНАХ СЕЙСМИЧНОСТЬЮ 7, 8 И 9 БАЛЛОВ

ВЫПУСК 4-2

ПАНЕЛИ ВНУТРЕННИХ СТЕН ДЛЯ ПРИМЕНЕНИЯ В РАЙОНАХ СЕЙСМИЧНОСТЬЮ 9 БАЛЛОВ

Копия верна

1.К. 1.090.1-7с вып. 4-2

РАЗРАБОТАН
ТбилЗНИИЭП
ДИРЕКТОР ИНСТИТУТА Н. Н. ЭДИШЕРАШВИЛИ
ГЛ. КОНСТР. ИНСТИТУТА А. ЧИКОБАВА
НАЧАЛЬНИК ОТДЕЛА Д. БАХТАДЗЕ
ГЛ. ИНЖ. ПРОЕКТА Д. БУРДЖАНАДЗЕ

РАБОЧИЕ ЧЕРТЕЖИ

УТВЕРЖДЕНЫ
Госкомархитектуры,
приказ N 209 от 20.11.90 г.
ВВЕДЕНЫ В ДЕЙСТВИЕ
ТбилЗНИИЭП с 01.03.91 г.,
приказ N 147 от 28.11.90 г.

Обозначение документа	Наименование	Стр.
I.090.I-7с.4-2	Содержание	2
ТТ	Технические требования	3
0I	Панель ПВР 70.30.56-7Т-С9,	8
	ПВР 70.30.56-3Т-С9	
02	Панель ПВ 58.30-IT-C9	9
03	Панель ПВП 58.30.I5-IT-C9	I0
04	Панель ПВП 58.30.I0-IT-C9	II
05	Панель ПВР 58.30.42-7Т-С9,	I2
	ПВР 58.30.42-3Т-С9	
06	Панель ПВ 28.30-IT-C9	I3
07	Панель ПВ 28.30-ITB-C9	I3
08	Панель ПВП 28.30.I3-IT-C9	I4
09	Панель ПВП 28.30.I3-IT-C9	I4
I0	Панель ПВП 28.30.I0-IT-C9	I5
II	Панель ПВГ 28.30.I0-IT-C9	I5
I2	Панель ПВГ 28.30.I3-IT-C9	I6
I3	Панель ПВР 28.30.I9-7Т-С9,	I6
	ПВР 28.30.I9-3Т-С9	
I4	Панель ПВР 28.30.I5-7Т-С9,	I7
	ПВР 28.30.I5-3Т-С9	
I5	Панель ПВ 22.30-IT-C9	I7
I6	Панель ПВ I6.30-IT-C9	I8
I7	Панель ПВ I0.30-IT-C9	I8
I8	Панель ПВ 28.I6-IT-C9	I9
I9	Панель ПВ 28.I6-IT-C9	I9
ДI	Узлы опалубочные	20
20	Каркас пространственный КПг 70.30.56-7,	28
	КПР 70.30.56-3	
2I	Каркас пространственный КП 58.30	29
22	Каркас пространственный КПП 58.30.I5	30
23	Каркас пространственный КПП 58.30.I0	3I
24	Каркас пространственный КПР 58.30.42-7,	32
	КПР 58.30.42-3	
25	Каркас пространственный КП 28.30	33
26	Каркас пространственный КПВ 28.30	34
27	Каркас пространственный КПП 28.30.I3	35
28	Каркас пространственный ІКПП 28.30.I3	36
29	Каркас пространственный КПП 28.30.I0	37
30	Каркас пространственный КПГ 28.30.I0	38
I.090.I-7с.4-2 3I	Каркас пространственный КПГ 28.30.I3	39
32	Каркас пространственный КПР 28.30.I9-7,	40
	КПР 28.30.I9-3	
33	Каркас пространственный КПР 28.30.I5-7,	4I
	КПР 28.30.I5-3	
34	Каркас пространственный КП 22.30	42
35	Каркас пространственный КП I6.30	43
36	Каркас пространственный КП I0.30	44
37	Каркас пространственный КП 28.I6	45
38	Каркас пространственный ІКП 28.I6	46
Д2	Узлы арматурные	47
39	Каркас КРI...КР5	60
40	Каркас КР6...КРI0	60
4I	Каркас КРII, КРI2	6I
42	Каркас КРI3, КРI4	6I
43	Каркас КРI5, КРI6	62
44	Каркас КРI7,КРI8	62
45	Каркас КРI9...КР2I	63
46	Каркас КР22...КР24	63
47	Каркас КР25...КР30	64
48	Каркас КР3I...КР35	64
49	Каркас КР36...КР4I	65
50	Каркас КР42...КР49	65
5I	Каркас КР50...КР53	66
52	Каркас КР54...КР57	66
53	Каркас КР58...КР59	67
54	Каркас КР60,КР6I	67
55	Изделие закладное МНI, МН2	68
56	Стержень анкерный АНI...АН6	68
57	Петля строповочная СПI...СП4	69
58	Петля строповочная СП5,СП6	69
59	Ведомость расхода стали	70

Разраб.	Шелка		1.09.90
Проверил	Салихова		1.09.90
ГИП	Бурджанадзе		1.09.90
Нач.отд.	Бахтадзе		1.09.90
Н.контр.	Маркарян		1.09.90

I.090.I-7с. 4-2

СОДЕРЖАНИЕ

Стадия	Лист	Листов
Р		I

ТбилЗНИИЭП

Инв. № подл. | Подпись и дата | Взам. инв. №

Копировал | Формат А3

Т.К. 1.090.1-7с вып. 4-2

Т.К. 1.090.1-7с Вып. 4-2 Копия верна

I.Общие данные

Выпуск 4-2 "Панели внутренних стен для применения в районах сейсмичностью 9 баллов" входит в состав серии I.090.I-7с. "Сборные железобетонные конструкции межвидового применения для крупнопанельных общественных, административных и бытовых зданий с высотой этажа 3,3 м для строительства в районах сейсмичностью 7,8 и 9 баллов".

Выпуск содержит: техническое описание; спецификации, сборочные чертежи и опалубочные узлы панелей внутренних стен; спецификации, сборочные чертежи и арматурные узлы пространственных каркасов; спецификации и сборочные чертежи арматурных и закладных изделий; расход стали.

Рабочие чертежи панелей внутренних стен разработаны применительно к зданиям с размерами планировочной сетки кратной 600мм. Панели запроектированы в соответствии с требованиями СНиП II-7-81 "Строительство в сейсмических районах. Нормы проектирования", СНиП 2.03.01-84* "Бетонные и железобетонные конструкции. Нормы проектирования", постановления Госстроя СССР от II марта 1981г. №34 "О повышении расчетных сопротивлений металопроката используемого при изготовлении строительных конструкции",

ГОСТ 12504-80* "Панели стеновые внутренние бетонные и железобетонные для жилых и общественных зданий. Общие технические условия".

Выпуск 4-2 серии 1.090.1-7с разработан взамен выпуска 4-6 серии 1.090.1-2с.

2.Конструкция панелей

2.I.Панели запроектированы из тяжелого бетона класса В15 и В25 толщиной 160мм. Панели без проемов и простенки панелей с проемами шириной более 750мм, армированы конструктивно. Перемычки панелей, простенки шириной менее 750мм и панели-рамы армированы по расчету на унифицированный ряд нагрузок, приведенных в выпуске 0-I "Указания по применению". Некоторые панели запроектированы с повышенной несущей способностью опорных граней с применением косвенного армирования. Повышение несущей способности панелей обеспечивается применением более высоких классов бетона. Такие панели разрабатываются как индивидуальные изделия.

По горизонтальным и вертикальным граням панелей предусмотрены арматурные выпуски для соединения панелей, а также шпонки, обеспечивающие совместную работу с примыкающими конструкциями после заполнения стыков бетоном. На верхних гранях панелей установлены строповочные петли.

2.2. Армирование панелей производится сварными пространственными каркасами, которые устанавливаются в формующее оборудование в собранном виде, включая петлевые выпуски и закладные детали. Пространственные каркасы состоят из плоских арматурных каркасов, отдельных стержней, петлевых выпусков и закладных деталей.

2.3. Арматурная сталь принята в соответствии со СНиП 2.03.01-84* и письмом Госстроя СССР от I5 апреля 1980г. №42-Д "О мерах по предотвращению перерасхода арматурной стали при проектировании и изготовлении железобетонных конструкций для промышленного, жилищно-гражданского и сельского строительства": для плоских каркасов, сеток и отдельных стержней - сталь класса А-III марки 35ГС и класса Вр-I по ГОСТ 6727-80*; для монтажных петель (анкеров) - сталь класса А-I марки ВСт3пс2 по ГОСТ 5781-82*; для строповочных петель - сталь класса Ас-II марки I0ГТ по ГОСТ 5781-82* и сталь класса А-I марки ВСт3пс2 по ГОСТ 5781-82*; для закладных деталей - сталь класса А-III марки 35ГС по ГОСТ 5781-82* и сталь полосовая по ГОСТ I03-76* марки ВСт3пс6 по ГОСТ 380-71*.

2.4. Размеры панелей не должны иметь отклонения от основных проектных размеров, превышающие установленные ГОСТ I2504-80*. Масса панелей не должна превышать проектную массу более, чем на 7%.

3.Изготовление панелей

При изготовлении панелей следует руководствоваться указаниями ГОСТ I2504-80*. Панели должны изготовливаться в инвентарной заводской оснастке. При этом необходимо выполнять следующие требования:

Разраб.	Шелих		1996	I.090.I-7с.4-2 ТТ		
Проверил	Салихова		1996			
ГИП	Бурджанадзе		1996			
Нач.отд.	Бахтадзе		1996	Технические требования	Стадия	Лист	Листов
					Р	I	5
					ТбилЗНИИЭП		
Н.контр.	Маркарян		1996				

Копировал Формат А3

Инв.№подл. | Подпись и дата | Взам.инв.№

3.1. Панели высотой 3040 мм формируются в кассетных установках, панели высотой 1625 мм (с гребнем на верхней грани) изготовливаются в горизонтальных формах.

3.2. Проектное положение пространственного каркаса в кассетном отсеке в процессе бетонирования обеспечить навесными арматурными крючками или другими способами. По толщине отсека каркас фиксировать поперечными стержнями вертикальных и горизонтальных каркасов.

3.3. Объемные части проемообразователя для проемов и вкладыши форм для образования ниш устанавливаются в форму после пространственного каркаса.

3.4. Термообработку панелей производить при температуре не выше 70°С, допускается воздействие температуры до 85°С на срок не более 30 минут.

3.5. Распалубку панелей производить при достижении бетоном прочности не менее 70% проектной с применением кантователя, обеспечивающего угол подъема не менее 70 к горизонту.

Контроль качества панелей при изготовлении должен производиться путем систематического пооперационного контроля: прочности бетонных кубов и арматуры; точности укладки пространственных каркасов; толщины защитных слоев.

Заполнение проемов столярными изделиями производится на заводе после термообработки панелей. Для предохранения от коррозии лицевые поверхности закладных деталей должны быть покрыты антикоррозионной обмазкой слоем 0,5 мм. Лицевые поверхности внутренних стеновых панелей должны быть подготовлены под окраску или оклейку обоями.

Прочность бетона к моменту отпуска изделий с завода, если она не оговорена в проекте, должна быть не менее 70% проектной марки бетона для теплого времени года и 100% для применения в зимних условиях.

3.6. Приемка панелей ОТК завода-изготовителя и контрольная выборочная проверка производится в соответствии с ГОСТ 12504-80*. При освоении производства панелей и при изменении технологии их изготовления рекомендуется провести испытания панелей и оценку их прочности и трещиностойкости по ГОСТ 8829-85 "Конструкции и изделия железобетонные сборные. Методы испытаний и оценки прочности, жесткости и трещиностойкости". Схемы испытания и контрольные нагрузки приведены ниже.

4. Изготовление пространственных каркасов, арматурных и закладных изделий

Сборка пространственных каркасов выполняется из плоских каркасов, анкерных стержней, отдельных стержней, петлевых выпусков и закладных деталей при помощи монтажных стержней в кондукторах. Все соединения следует производить сваркой в соответствии с требованиями: ГОСТ 10922-75 "Арматурные изделия и закладные детали сварные для железобетонных конструкции. Технические требования и методы испытании", СНиП 3.03.01-87 "Несущие и ограждающие конструкции". Качество сварки, выполняемой при сборке пространственных каркасов, должно быть не ниже требований, предъявляемых к соединениям с ненормируемой прочностью по ГОСТ 14098-85. При изготовлении закладных изделий следует соблюдать требования ГОСТ 14098-85 "Соединения сварные арматуры и закладных изделий железобетонных конструкций. Типы, конструкции и размеры."

5. Указания по хранению и транспортированию панелей

Хранение и транспортирование панелей должны выполняться в соответствии с требованиями ГОСТ 11024-84.* Подъем панелей производить с применением самобалансирующих траверс, обеспечивающих вертикальное положение панелей, наклон строп к вертикали допускается не более 15. Опирание панелей при хранении и транспортировании должно производится на специальные прокладки (деревянные, резиновые и т.п.).

6. Маркировка панелей

Маркировка панелей выполнена в соответствии с ГОСТ 23009-78* "Конструкции и изделия бетонные и железобетонные сборные. Условные обозначения (марки)". Марка содержит обозначение основных характеристик панели и состоит из буквенно-цифровых групп.

Первая цифра означает : расположение в панели проема - цифра 1 (слева), 2 (справа); буквенный индекс означает:

ПВ - панель внутренняя без проемов (глухая);
ПВП - панель внутренняя с проемом;
ПВГ - панель внутренняя Г-образная;
ПВР - панель внутренняя рамная;

Вторая группа цифр (записаны через точки) обозначает габариты панели (длина, высота) и ширину проема в дециметрах; последняя группа обозначает прочностную характеристику:

-1Т - бетон тяжелый класса В15;
-3Т - бетон тяжелый класса В25;
-7Т - бетон тяжелый класса В25, панель с косвенным армированием;
-1ТВ - бетон тяжелый класса В15, панель с вентиляционным отверстием.
-"С9" - для сейсмических районов сейсмичностью 9 баллов.

Марки проставляются на чертежах и спецификациях проекта , в заказах заводам-изготовителям и на изделиях. Каждая изготовленная панель должна иметь маркировку согласно ГОСТ 13015.2-81* "Конструкции и изделия бетонные и железобетонные сборные. Правила маркировки", выполненную несмываемой краской. Должны быть нанесены: марка панели, индекс предприятия, масса панели, класс бетона, дата изготовления.

Внесение изменений в обозначения марок не допускается.

7.Маркировка пространственных каркасов, арматурных и закладных изделий

7.1.Марки пространственных каркасов имеют буквенно-цифровое обозначение. Первая цифра означает: расположение в каркасе проема - цифра 1 (слева), 2 (справа); группа букв означает:

КП - каркас пространственный для панелей без проема (глухих);
КПП - каркас пространственный для панелей с проемом;
КПГ - каркас пространственный для панелей Г-образных;
КПР - каркас пространственный для панелей рамных.

Вторая группа цифр (записаны через точки) означает габарит каркаса (длина, высота) и ширину проема в дециметрах; последняя цифра (буква) обозначает:

- 7 - каркас для панели с косвенным армированием;
В - каркас для панели с вентиляционным отверстием;

7.2.Марки арматурных и закладных изделий имеют буквенно-цифровое обозначение. Группа букв означает:

КР - каркас плоский;
МН - изделие закладное;
АН - стержень анкерный;
ОС - стержень отдельный;
СП - петля строповочная;

Группа цифр обозначает порядковый номер изделия в сборке.

8.Расчетные нагрузки на панели

Панели внутренних стен расчитаны согласно СНиП-II-7-81 и указаниям СНиП 2.03.01-84*.

Несущая способность панелей без проемов (глухих) и простенков панелей с проемами определяется несущей способностью опорных (платформенным) стыком).

Несущая способность перемычек определена на изгиб от вертикальной нагрузки (от опирающихся на перемычку перекрытий) и на усилия от сейсмических нагрузок, возникающих при изгибе стены в собственной плоскости.

Несущая способность рамных панелей определена по их расчету согласно СНиП 2.03.01-84* и СНиП II-7-81.

Ниже приведены схемы панелей с проемами, соответствующие обозначения в их маркировке и несущие способности перемычек для панелей с высотой этажа 3,3 м (таблица 1).

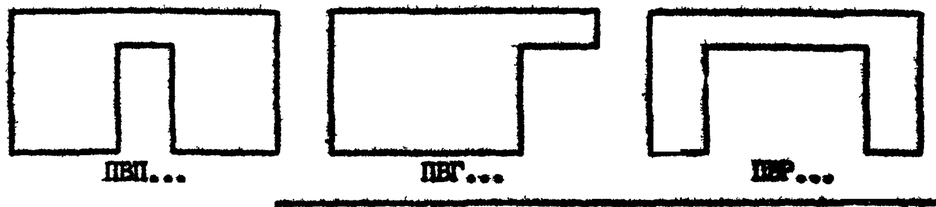

Инв. № подл. | Подпись и дата | Взам. инв. №

Таблица I

Nп/п	Марка панели	M оп, тм	M пр, тм	Q оп, т
I	2	3	4	5
I	ПВП 58.30.I5-IT-C9	5,00	2,40	II,20
2	ПВП 58.30.I0-IT-C9	4,60	2,50	I8,30
3	ПВП 28.30.I3-IT C9	4,60	2,50	I8,30
4	ПВП 28.30.I0-IT-C9	4,60	2,50	I8,30
5	ПВП 28.30.I3-IT-C9	4,60	2,50	I8,30
6	ПВГ 28.30.I0-IT-C9	I0,70	-	I8,20
7	ПВГ 28.30.I3-IT-C9	I0,70	-	I8,20
8	ПВР 70.30.56-7T-C9	29,60	I7,20	26,20
9	ПВР 70.30.56-3T-C9	25,60	I7,20	26,20
I0	ПВР 58.30.42-7T-C9	I4,40	I0,60	2I,00
II	ПВР 58.30.42-3T-C9	I4,40	I0,60	2I,00
I2	ПВР 28.30.I9-7T-C9	7,40	2,20	I2,90
I3	ПВР 28.30.I9-3T-C9	7,40	2,20	I2,90
I4	ПВР 28.30.I5-7T-C9	6,I0	2,20	I2,90
I5	ПВР 28.30.I5-3T-C9	6,I0	2,20	I2,90

Схемы опирания и загружения панелей при испытании

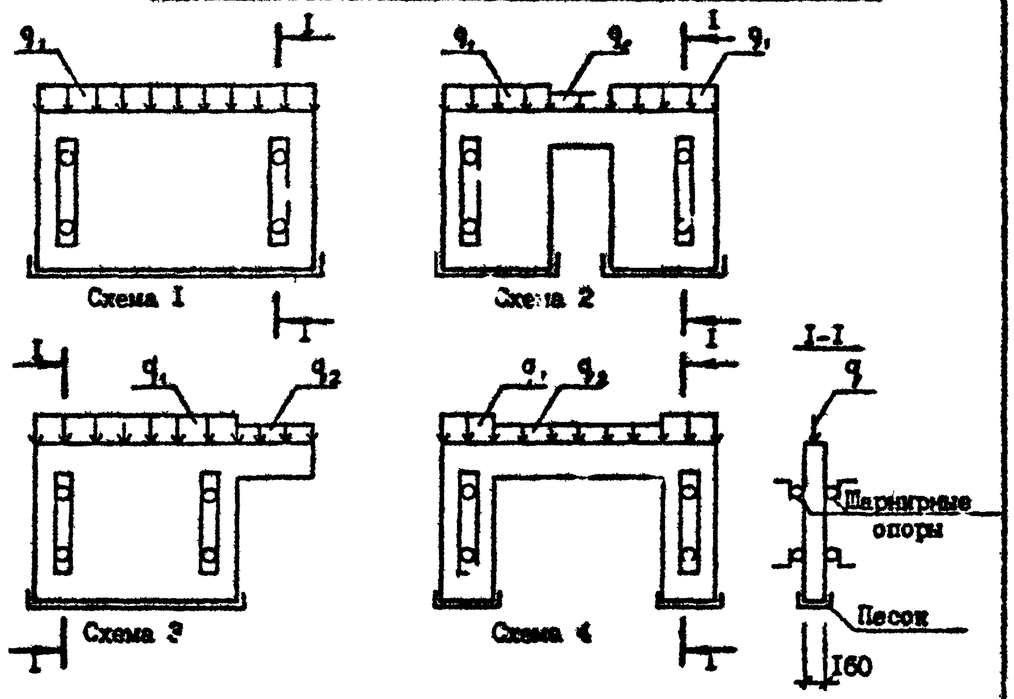

9. Схемы испытаний и контрольные нагрузки.

Испытание панелей и оценку их прочности и трещиностойкости проводить в соответствии с ГОСТ 8829-85 нагружением конструкции до контролируемого предельного состояния путём силового воздействия. Панели признаются годными, если результаты испытаний отобранных конструкций удовлетворяют всем требованиям по прочности и трещиностойкости.

Контрольная ширина раскрытия трещин равна 0,25мм.

Величина коэффициента С для определения контрольных нагрузок по проверке прочности в зависимости от возможного характера разрушения принята согласно ГОСТ 8829-85 и письма Госстроя СССР от I2 февраля I982г. № I7-Д "Об оценке прочности изгибаемых железобетонных элементов при их испытании в соответствии с ГОСТ 8829-85".

Таблица 2

№ схемы	Марка панели	Контрольные нагрузки при испытании тс/м					
		по прочности				по трещиностойкости	
		текучесть арматуры		разрыв арматуры			
		$q/c=I,4$	$q/c=I,25$	$q/c=I,6$	$q/c=I,6$	q_1	q_2
I	2	3	4	5	6	7	8
I	ПВ 58.30-IT-C9	40,6	-	46,4	-	29,0	-
	ПВ 28.30-IT-C9	40,6	-	46,4	-	29,0	-
	ПВ 22.30-IT-C9	40,6	-	46,4	-	29,0	-
	ПВ I6.30-IT-C9	40,6	-	46,4	-	29,0	-
	ПВ I0.30-IT-C9	40,6	-	46,4	-	29,0	-
	ПВ 28.30-ITB-C9	40,6	-	46,4	-	29,0	-

Инв. № подл. | Подпись и дата | Взам. инв. №

Таблица 2 /продолжение/

I	2	3	4	5	6	7	8
	ПВ 28.16-IT-C9	40,6	-	46,4	-	29,0	-
	ПВ 28.16-IT-C9	40,6	-	46,4	-	29,0	-
2	ПВП 58.30.15-IT-C9	40,6	10,1	46,4	12,9	29,0	8,1
	ПВГ 58.30.10-IT-C9	40,6	10,1	46,4	12,9	29,0	8,1
	ПВП 28.30.13-IT-C9	40,6	10,1	46,4	12,9	29,0	8,1
	ПВП 28.30.10-IT-C9	40,6	10,1	46,4	12,9	29,0	8,1
	ПВП 28.30.13-IT-C9	40,6	10,1	46,4	12,9	29,0	8,1
3	ПВГ 28.30.10-IT-C9	40,6	10,1	46,4	12,9	29,0	8,1
	ПВГ 28.30.13-IT-C9	40,6	10,1	46,4	12,9	29,0	8,1
4	ПВР 70.30.56-7T-C9	75,6	8,4	86,4	10,7	54,0	6,7
	ПВР 70.30.56-3T-C9	60,2	8,4	68,8	10,7	43,0	6,7
	ПВР 58.30.42-7T-C9	75,6	8,4	86,4	10,7	54,0	6,7
	ПВР 58.30.42-3T-C9	60,2	8,4	68,8	10,7	43,0	6,7
	ПВР 28.30.19-7T-C9	75,6	10,1	86,4	12,9	54,0	8,1
	ПВР 28.30.19-3T-C9	60,2	10,1	68,8	12,9	43,0	8,1
	ПВР 28.30.15-7T-C9	75,6	10,1	86,4	12,9	54,0	8,1
	ПВР 28.30.15-3T-C9	60,2	10,1	68,8	12,9	43,0	8,1

Копировал

Формат А3

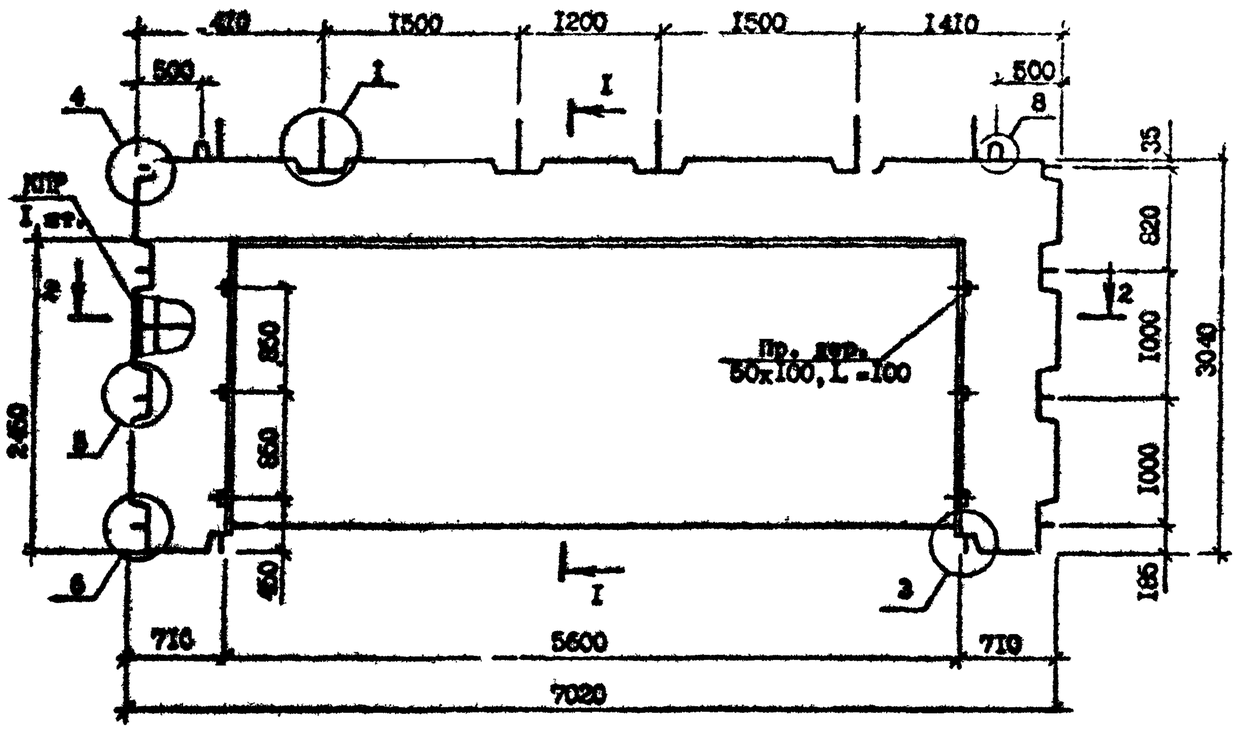

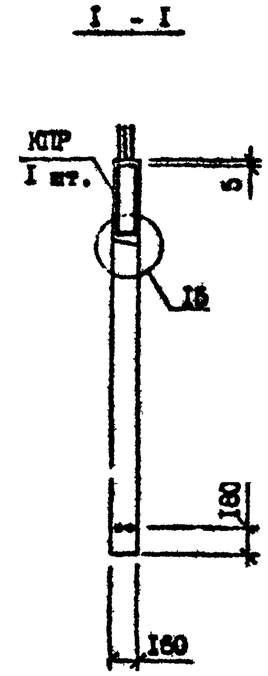

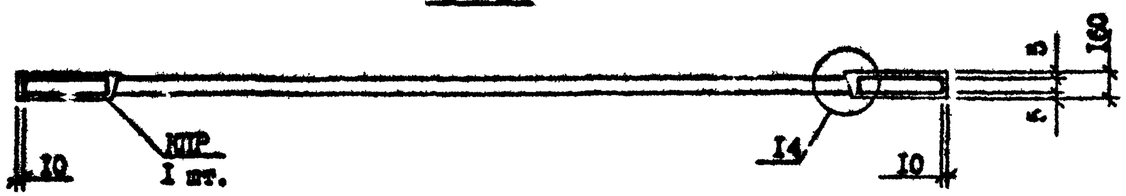

Технические требования см. I.090.I-7с.4-2 ТТ.

Спадубочные узлы см. I.090.I-7с.4-2 ДI.

Каркас КПР 70.30.56-7 и КПР 70.30.56-3 см. I.090.I-7с.4-2 20.

Пробки деревянные по ГОСТ 8486-66*.

Марка панели	Марка каркаса	Расход материалов, м³		Масса, т
		Бетон тяжелый класса В25, D 2500	Пробка деревянная 50×100, L=100	
ПВР 70.30.56-7Т-С9	КПР 70.30.56-7	I,15	0,002	2,86
ПВР 70.30.56-3Т-С9	КПР 70.30.56-3	I,15	0,002	2,86

Разраб.	Шелия		1.89	I.090.I-7с.4-2 0I
Проверил	Сапухова		1.89	
ГИП	Бурджанадзе		1.89	
Нач.отд.	Бахтадзе		1.89	ПАНЕЛЬ ПВР 70.30.56-7Т-С9, ПВР 70.30.56-3Т-С9
Н.контр.	Маркарян		1.89	

Стадия	Лист	Листов
Р		I

ТбилЗНИИЭП

Копировал

Формат А3

Инв. № подл. | Подпись и дата | Взам. инв. №

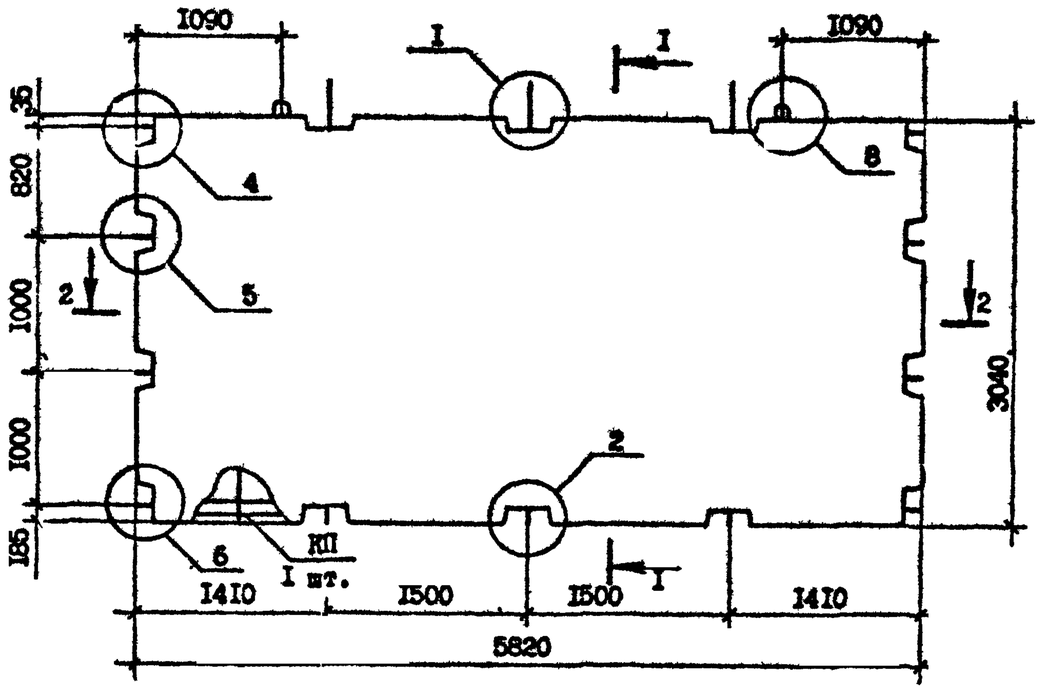

I - I

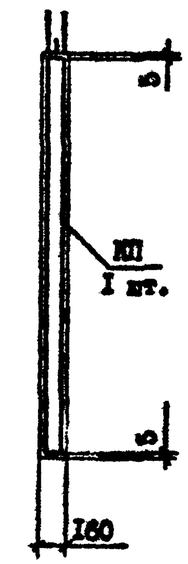

2 - 2

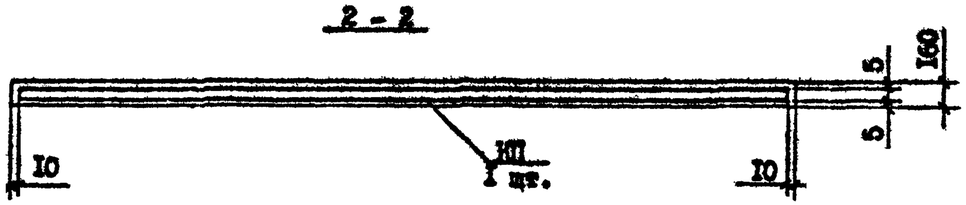

Технические требования см. I.090.I-7с.4-2 ТТ.
Опалубочные узлы см. I.090.I-7с.4-2 ДI
Каркас КП 58.30 см. I.090.I-7с.4-2 2I

Марка панели	Марка каркаса	Бетон тяжелый класса В15, D2500, $м^3$	Масса, т
ПВ 58.30-Г1-С9	КП 58.30	2,74	6,85

Разраб.	Шелия		1.89
Проверил	Салихова		1.89
ГИП	Бурджанадзе		1.9.86
Нач.отд.	Бахталзе		1.9.90
Н.контр.	Маркарян		1.89

I.090.I-7с.4-2 02

ПАНЕЛЬ ПВ 58.30-IT-С9,

Стадия	Лист	Листов
Р		I

ТбилЗНИИЭП

Копировал Формат А3

Инв.№подл. | Подпись и дата | Взам.инв.№

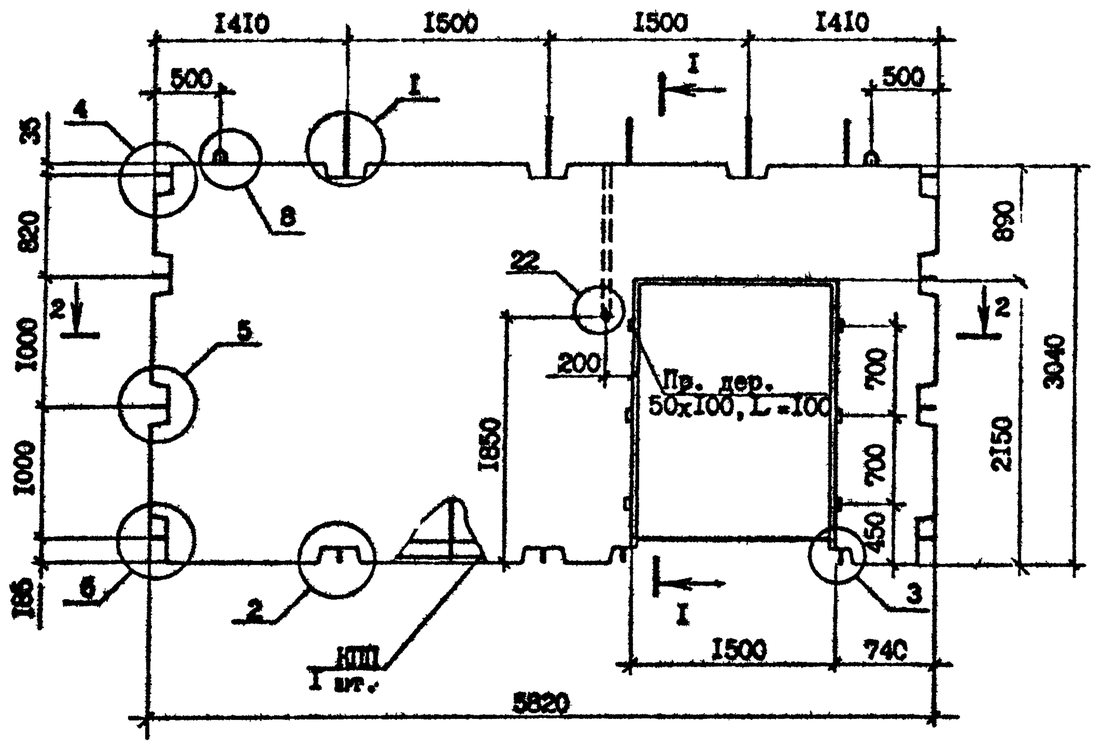

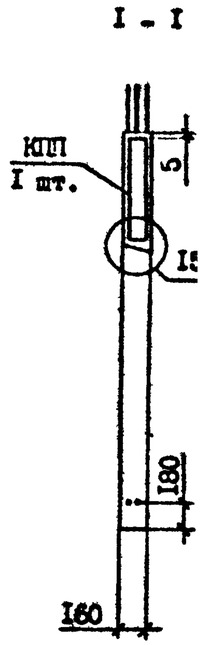

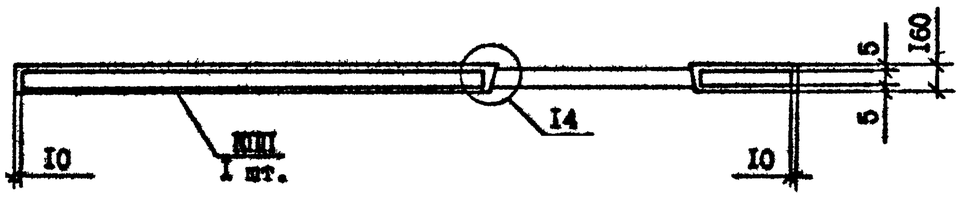

Технические требования см. I.090.I-7с.4-2 ТТ.
Опалубочные узлы см. I.090.I-7с.4-2 ДI
Каркас КПП 58.30.I5 см. I.090.I-7с.4-2 22
Пробки деревянные по ГОСТ 8486-66ЖК

Марка панели	Марка каркаса	Расход материалов, м³		Масса, т
		Бетон тяжелый класса В15, D 2500	Пробка деревянная 50×100, L=100	
ПВП 58.30.I5-IT-C9	КПП 58.30.I5	2,24	0,002	5,59

Разраб.	Шелия		1.89с	I.090.I-7с.4-2 03
Проверил	Селихова		1.89с	
ГИП	Бурджанадзе		1.89с	ПАНЕЛЬ ПВП 58.30.I5-IT-C9
Нач.отд.	Бахтадзе		1.89с	Стадия: Р; Лист; Листов: I
Н.контр.	Маркарян		1.89с	ТбилЗНИИЭП

Инв.№подл. | Подпись и дата | Взам.инв.№

Копировал Формат А3

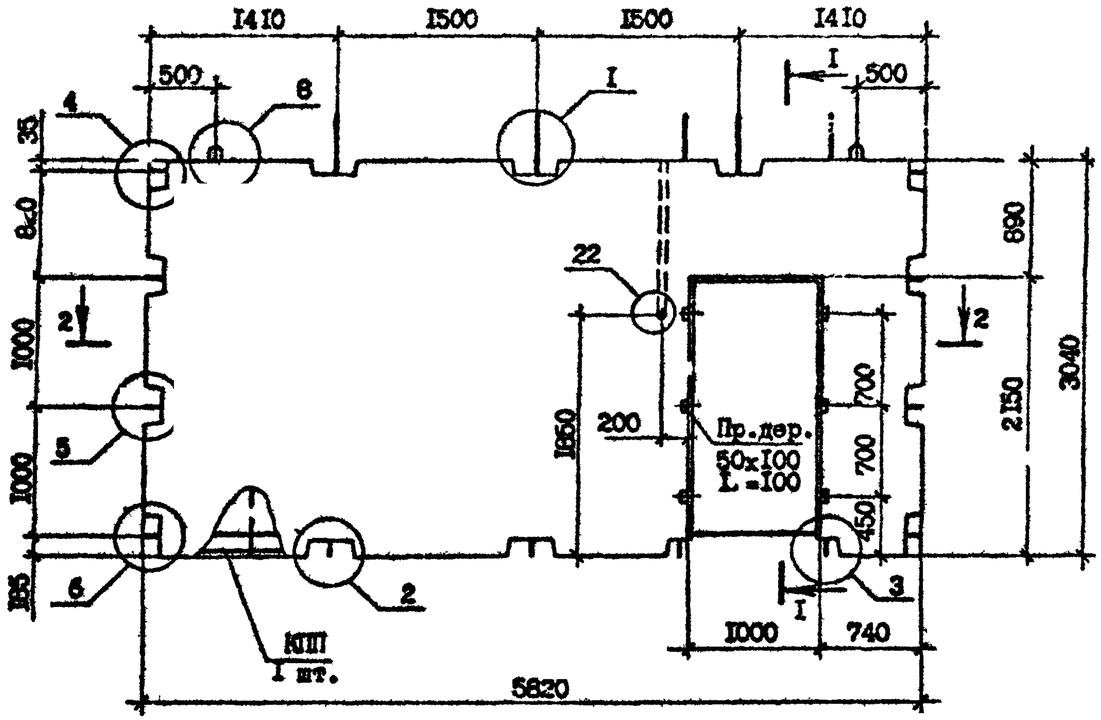

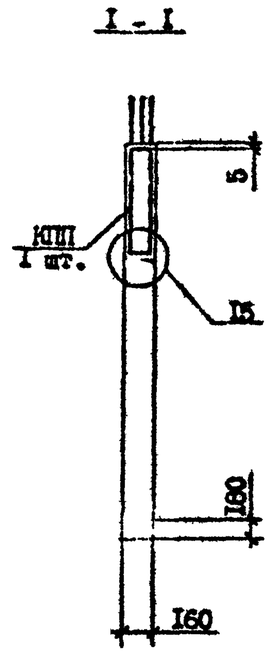

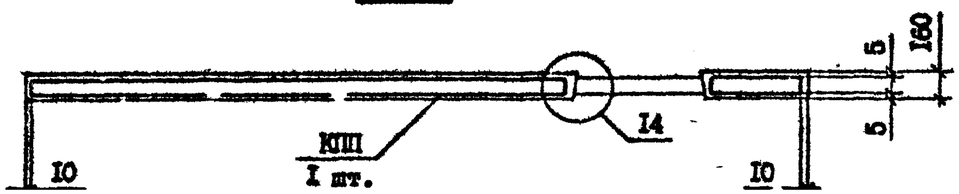

Технические требования см. I.090.I-7с.4-2 ТТ.
Опалубочные узлы см. I.090.I-7с.4-2 ДI
Каркас КПП 50.30.10 см. I.090.I-7с.4-2 23
Пробки деревянные по ГОСТ 8486-66*

Марка панели	Марка каркаса	Расход материалов, м³		Масса, т
		Бетон тяжелый класса В15, D2500	Пробка деревянная 50x x100, L=100	
ПВП 58.30.10-IT-С9	КПП 58.30.10	2,40	0,002	6,00

Разраб.	Селихова		1.8.90	I.090.I-2с.4-2 04
Проверил	Шелия		1.8.90	
ГИП	Бурджанадзе		1.8.90	
Нач.отд.	Бахтадзе		1.8.90	ПАНЕЛЬ ПВП 58.30.10-IT-С9
Н.контр.	Маркарян		1.8.90	

Стадия	Лист	Листов
Р		I

ТбилЗНИИЭП

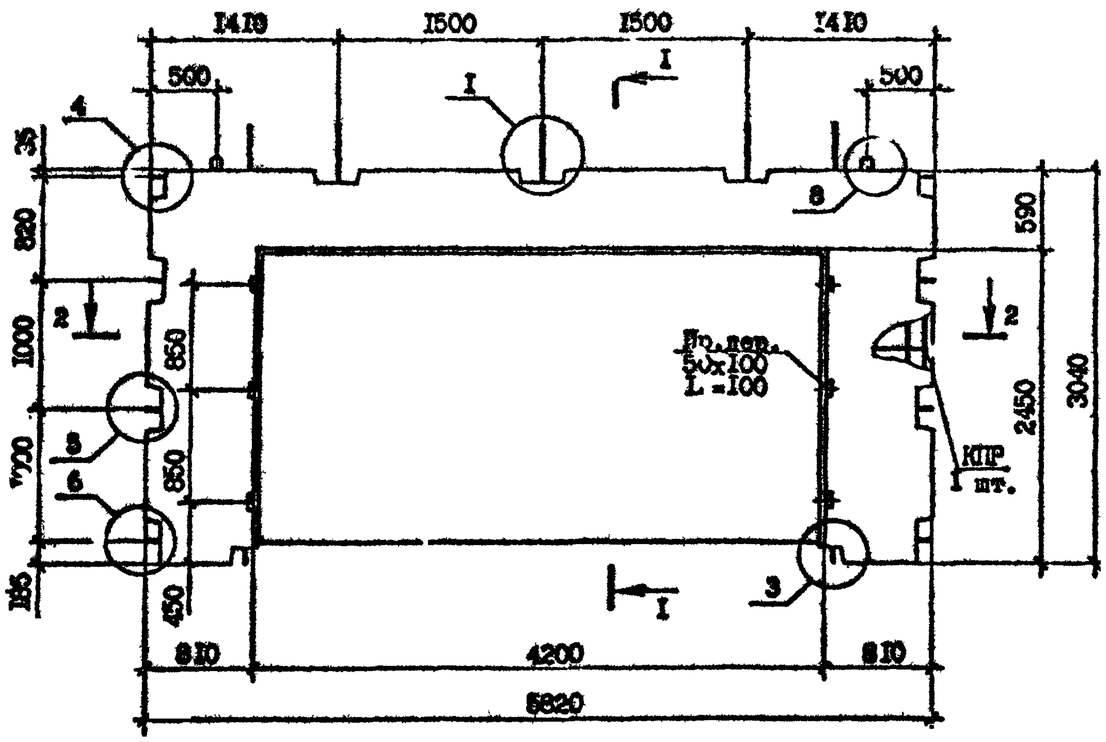

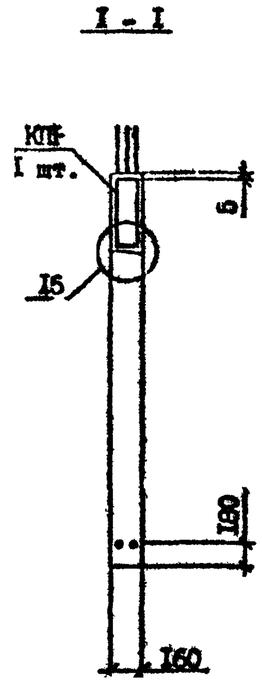

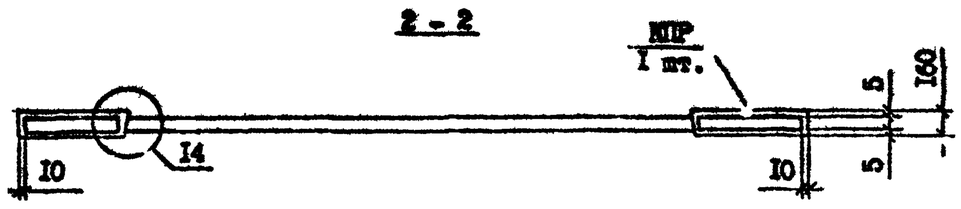

Технические требования см. I.090.I-7с.4-2 ТТ.
Опалубочные узлы см. I.090.I-7с.4-2 ДI
Каркас КПР 58.30.42-7 см. I.090.I-7с.4-2 24
Пробки деревянные по ГОСТ 8486-66*

Марка панели	Марка каркаса	Расход материалов, м³		Масса, т
		Бетон тяжелый класса В25, D2500	Пробка деревянная 50x x100, L=100	
ПВР 58.30.42-7Т-С9	КПР 58.30.42-7	I,I2	0,002	2,79
ПВР 58.30.42-3Т-С9	КПР 58.30.42-3	I,I2	0,002	2,79

Разраб.	Шелия		1.89	I.090.I-7с.4-2 05
Проверил	Салихова		1.89	
ГИП	Бурджанадзе		1.89	
Нач.отд.	Бахтадзе		1.89	ПАНЕЛЬ ПВР 58.30.42-7Т-С9, ПВР 58.30.42-3Т-С9 — Стадия: Р; Лист: ; Листов: I — ТбилЗНИИЭП
Н.контр.	Маркарян		1.89	

Копировал Формат А3

Инв.№ подл. | Подпись и дата | Взам.инв.№

Т.К. I.090.I-7с вып. 4-2 Канцер

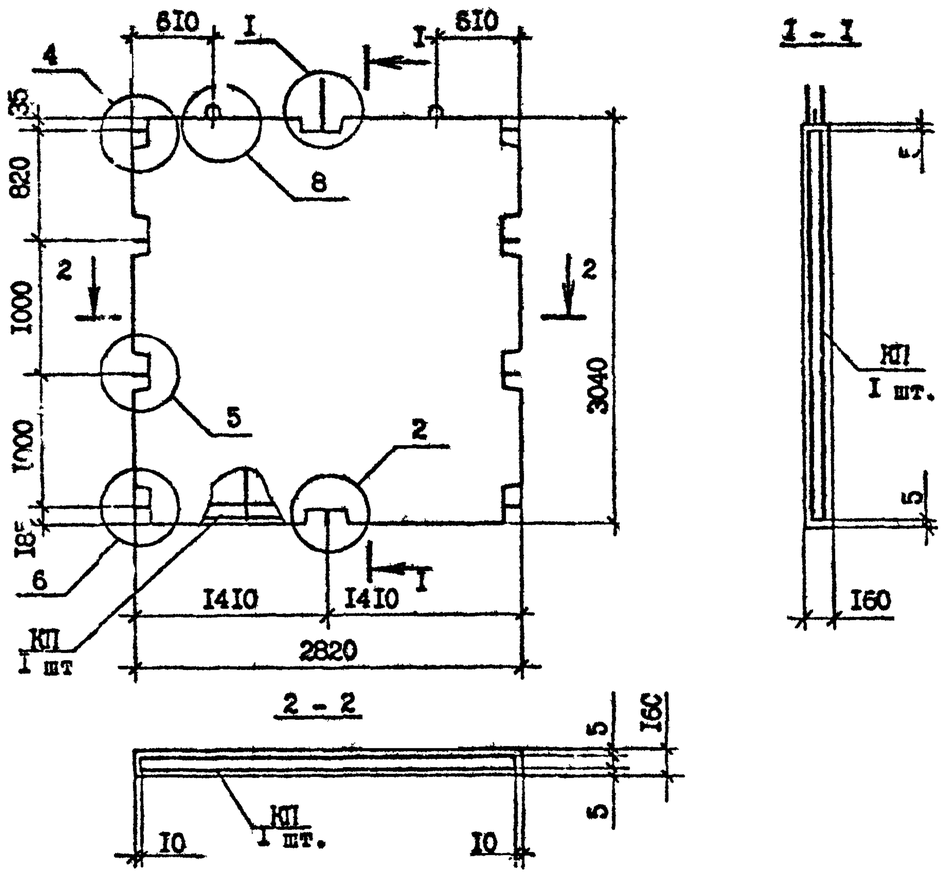

Марка панели	Марка каркаса	Бетон тяжелый класса В15, D 2500	Масса, т
ПВ 28.30-IT-C9	КП 28.30	I,3I	3,29

Технические требования см. I.090.I-7c.4-2 ТТ.
Опалубочные узлы см. I.090.I-7c.4-2 ДI
Каркас КП 28.30 см. I.090.I-7c.4-2 25

Разраб.	Шелия		1.89	I.090.I-7c.4-2 06		
Проверил	Салихова		1.89			
ГИП	Бурджанадзе		1.89	ПАНЕЛЬ ПВ 28.30-IT-C9	Стадия	Лист	Листов
Нач.отд.	Бахтадзе		1.89		Р		I
Н.контр.	Маркарян		1.89		ТбилЗНИИЭП		

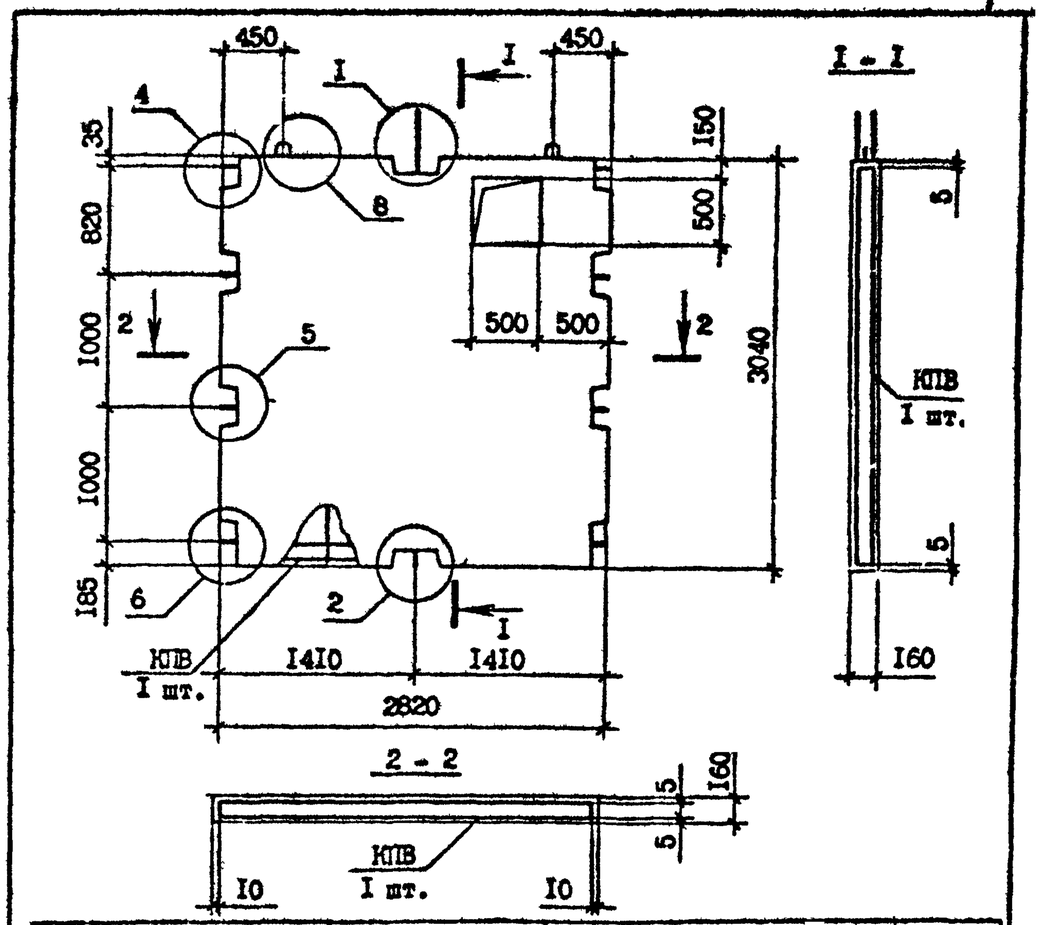

Марка панели	Марка каркаса	Расход материалов, м³		Масса, т
		Бетон тяжелый класса В15, D2500	Пробка деревянная 50х I00, L=I00	
ПВ 28.30-ITB-C9	КПВ 28.30	I,27	-	3,I8

Технические требования см. I.090.I-7c.4-2 ТТ
Опалубочные узлы см. I.090.I-7c.4-2 ДI
Каркас КПВ 28.30 см. I.090.I-7c.4-2 26

Разраб.	Шелия		1.89	I.090.I-7c.4-2 07		
Проверил	Салихова		1.89			
ГИП	Бурджанадзе		1.89	ПАНЕЛЬ ПВ 28.30-ITB-C9	Стадия	Лист	Листов
Нач.отд.	Бахтадзе		1.89		Р		I
Н.контр.	Маркарян		1.89		ТбилЗНИИЭП		

Инв. № подл. | Подпись и дата | Взам. инв. №

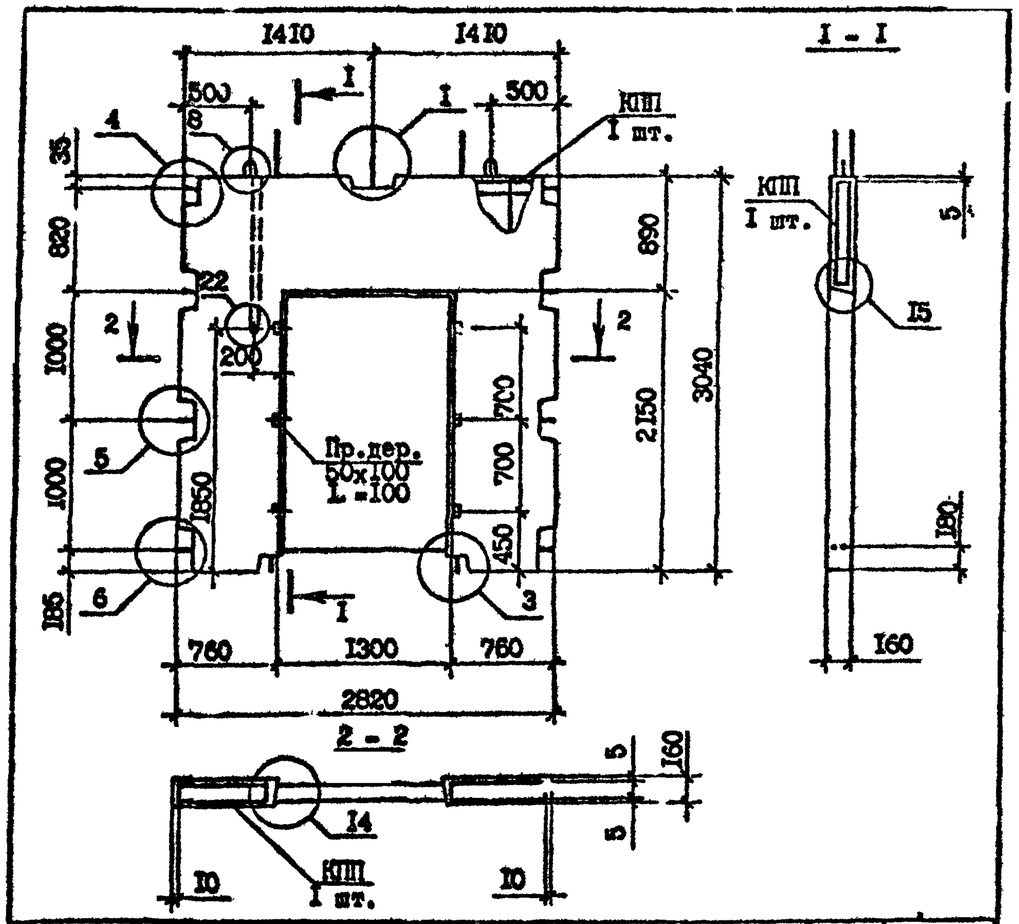

Марка панели	Марка каркаса	Расход материалов, м³		Масса, т
		Бетон тяжелый класса В15, D 2500	Пробка деревянная 50x100, L=100	
ПВП 28.30.I3-IT-C9	ПП 28.30.I3	0,87	0,002	2,I7

Технические требования см. I.090.I-7с.4-2 ТТ
Опалубочные узлы см. I.090.I-7с.4-2 ДI
Каркас КПП 28.30.I3 см. I.090.I-7с.4-2 27
Пробки деревянные по ГОСТ 8486-66ЖЖ

Разраб.	Шелия		1.89г	I.090.I-7с.4-2 08
Проверил	Салихова		1.89г	
ГИП	Бурджанадзе		1.89г	
Нач.отд.	Бахтадзе		1.89г	ПАНЕЛЬ ПВП 28.30.I3-IT-C9
Н.контр.	Маркарян		1.89г	

Стадия	Лист	Листов
Р		I

ТбилЗНИИЭП

Взам. инв. № | Подпись и дата | Инв. № подл.

Формат А4

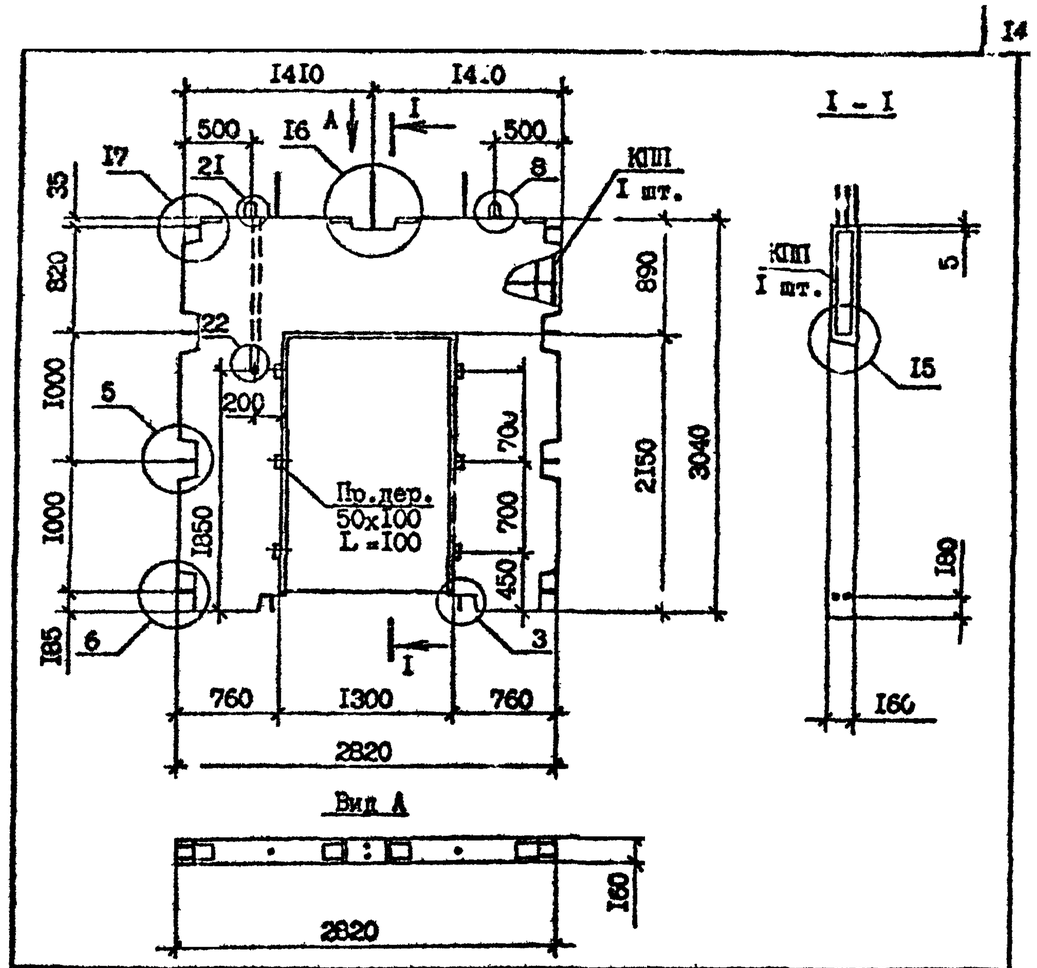

Марка панели	Марка каркаса	Расход материалов, м³		Масса, т
		Бетон тяжелый класса В15, D 2500	Пробка деревянная 50x100, L=100	
ПВП 28.30.I3-IT-C9	ПКП 28.30.I3	0,87	0,002	2,I7

Технические требования см. I.090.I-7с.4-2 ТТ.
Опалубочные узлы см. I.090.I-7с 4-2 ДI
Каркас ПКП 28.30.I3 см. I.090.I-7с.4-2 28
Пробки деревянные по ГОСТ 8486-66ЖЖ

Разраб.	Шелия		1.89г	I.090.I-7с.4-2 09
Проверил	Салихова		1.89г	
ГИП	Бурджанадзе		1.89г	
Нач.отд.	Бахтадзе		1.89г	ПАНЕЛЬ ПВП 28.30.I3-IT-C9
Н.контр.	Маркарян		1.89г	

Стадия	Лист	Листов
Р		I

ТбилЗНИИЭП

Взам. инв. № | Подпись и дата | Инв. № подл.

Формат А4

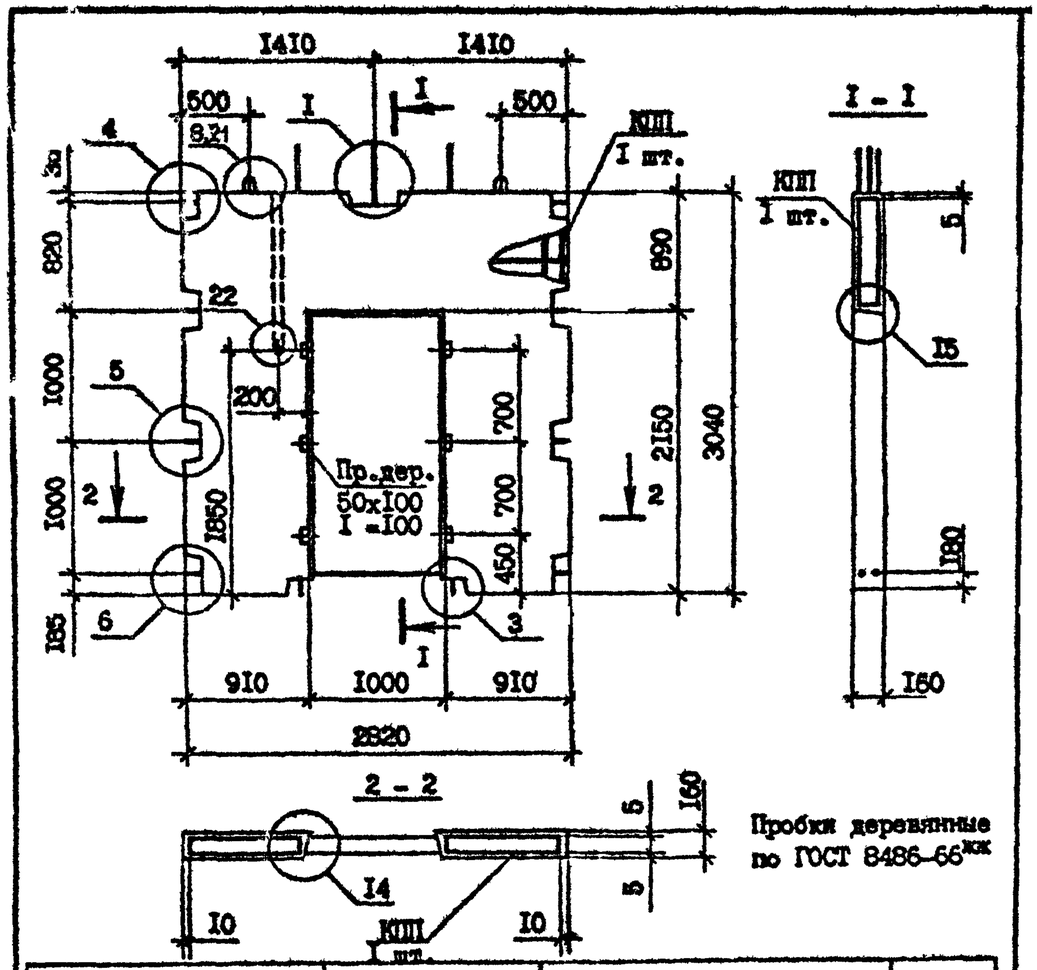

Пробки деревянные по ГОСТ 8486-66^ж

Марка панели	Марка каркаса	Расход материалов, м³		Масса, т
		Бетон тяжелый класса В15, D2500	Пробка деревянная 50х х100, L=100	
ПВП 28.30.I0-IT-C9	КПП 28.30.I0	0,97	0,002	2,42

Опалубочные узлы см. I.090.I-7с.4-2 ДI
Технические требования см. I.090.I-7с.4-2 ТТ.
Каркас КПП 28.30.I0 см. I.090.I-7с.4-2 29

Разраб.	Шелия		1.8.90	I.090.I-7с.4-2 I0
Проверил	Салихова		1.8.90	
ГИП	Бурджанадзе		1.8.90	
Нач.отд.	Бахтадзе		1.8.90	ПАНЕЛЬ ПВП 28.30.I0-IT-C9
Н.контр.	Маркарян		1.8.90	

Стадия	Лист	Листов
Р		I

ТбилЗНИИЭП

Взам.инв.№ | Подпись и дата | Инв.№ подл.

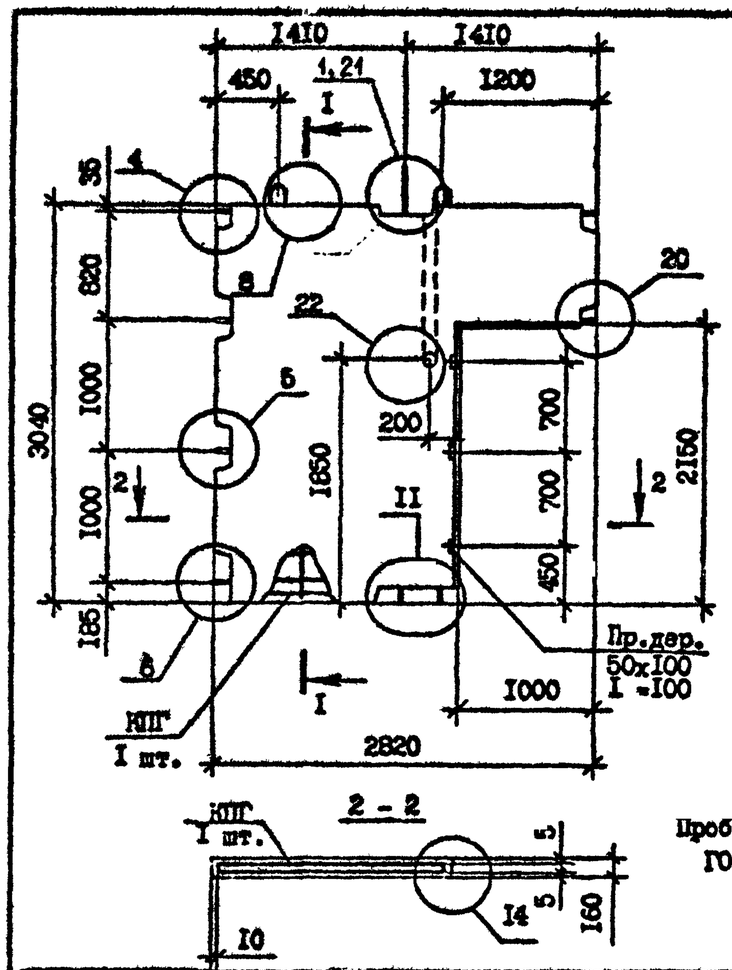

Пробки деревянные по ГОСТ 8486-66^ж

Марка панели	Марка каркаса	Расход материалов, м³		Масса, т
		Бетон тяжелый класса В15, D2500	Пробка деревянная 50х х100, L=100	
ПВГ 28.30.I0-IT-C9	КПГ 28.30.I0	0,97	0,00I	2,43

Технические требования см. I.090.I-7с.4-2 ТТ.
Опалубочные узлы см. I.090.I-7с.4-2 ДI
Каркас КПГ 28.30.I0 см. I.090.I-7с.4-2 30

Разраб.	Шелия		1.8.90	I.090.I-7с.4-2 II
Проверил	Салихова		1.8.90	
ГИП	Бурджанадзе		1.8.90	
Нач.отд.	Бахтадзе		1.8.90	ПАНЕЛЬ ПВГ 28.30.I0-IT-C9
Н.контр.	Маркарян		1.8.90	

Стадия	Лист	Листов
Р		I

ТбилЗНИИЭП

Взам.инв.№ | Подпись и дата | Инв.№ подл.

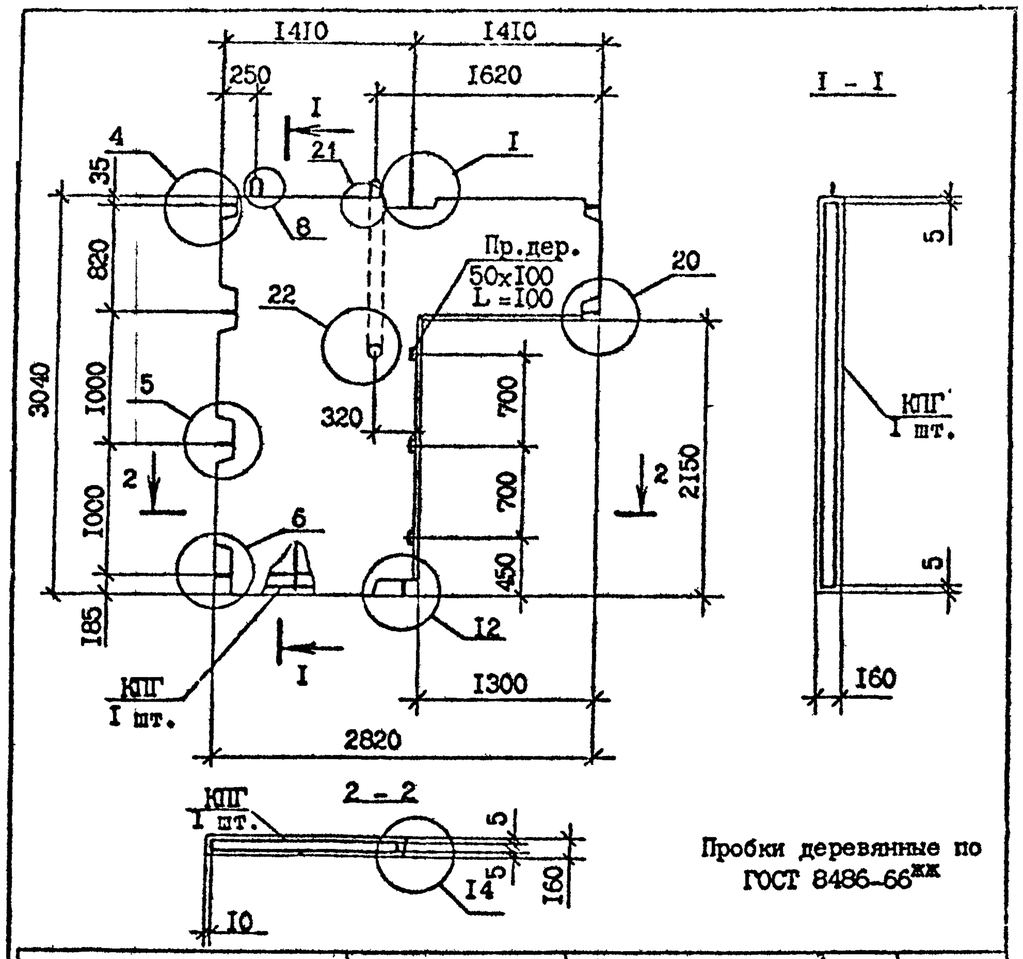

Пробки деревянные по ГОСТ 8486-66ЖЖ

Марка панели	Марка каркаса	Расход материалов, м³		Масса, т
		Бетон тяжелый класса В15, D 2500	Пробка деревянная 50×100, L=100	
ПВГ 28.30.13-1Т-С9	КПГ 28.30.13	0,88	0,001	2,20

Технические требования см. 1.090.1-7с.4-2 ТТ.
Опалубочные узлы см. 1.090.1-7с.4-2 ДI
Каркас КПГ 28.30.13 см. 1.090.1-7с.4-2 31

Разраб.	Шелия		1890	1.090.1-7с.4-2 12
Проверил	Салихова		1890	
ГИП	Бурджанадзе		1890	
Нач.отд.	Бахтадзе		1890	ПАНЕЛЬ ПВГ 28.30.13-1Т-С9
Н.контр.	Маркарян		1890	

Стадия	Лист	Листов
Р		1

ТбилЗНИИЭП

Копия верна

Т.К. 1.090.1-7с вып 4-2

Взам. инв. № | Подпись и дата | Инв. № подл.

Формат А4

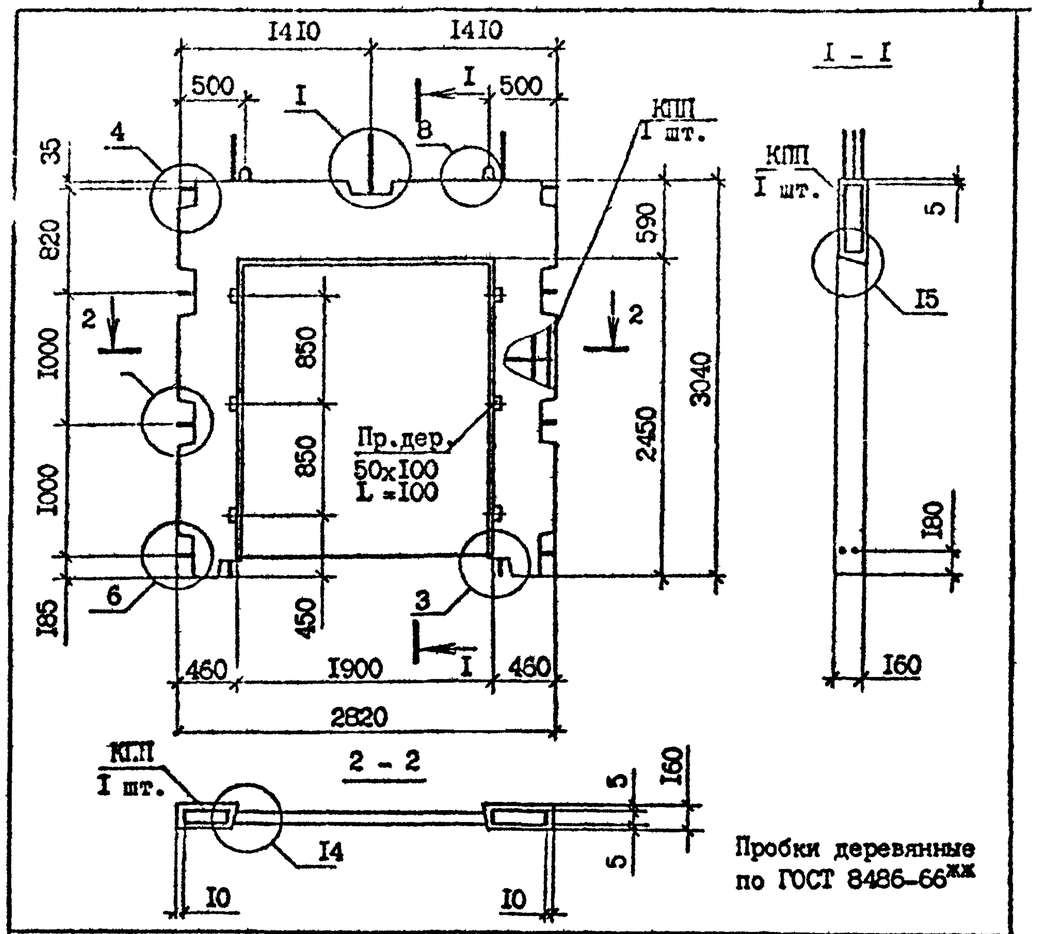

Пробки деревянные по ГОСТ 8486-66ЖЖ

Марка панели	Марка каркаса	Расход материалов, м³		Масса, т
		Бетон тяжелый класса В25, D 2500	Пробка деревянная 50×100, L=100	
ПВР 28.30.19-7Т-С9	КПР 28.30.19-7	0,57	0,002	1,42
ПВР 28.30.19-3Т-С9	КПР 28.30.19-3	0,57	0,002	1,42

Технические требования см. 1.090.1-7с.4-2 ТТ
Опалубочные узлы см. 1.090.1-7с.4-2 ДI
Каркасы КПР 28.30.19-7, КПР 28.30.19-3 см. 1.090.1-7с.4-2 32

Разраб.	Шелия		1890	1.090.1-7с.4-2 13
Проверил	Салихова		1890	
ГИП	Бурджанадзе		1890	
Нач.отд.	Бахтадзе		1890	ПАНЕЛЬ ПВР 28.30.19-7Т-С9 ПВР 28.30.19-3Т-С9
Н.контр.	Маркарян		1890	

Стадия	Лист	Листов
Р		1

ТбилЗНИИЭП

Взам. инв. № | Подпись и дата | Инв. № подл.

Формат А4

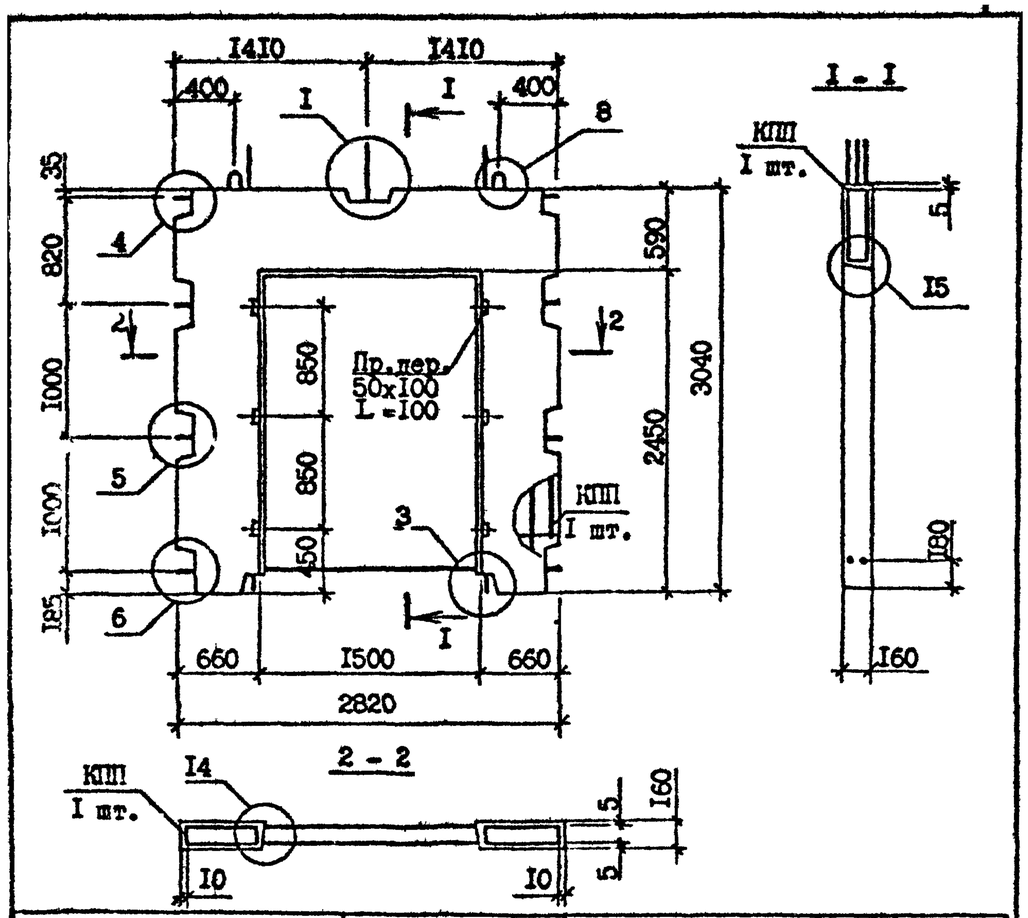

Марка панели	Марка каркаса	Расход материалов, м³		Масса, т
		Бетон тяжелый класса В25, D 2500	Пробка деревянная 50x100, L=100	
ПВР 28.30.I5-7Т-С9	КПР 28.30.I5-7	0,73	0,002	I,8I
ПВР 28.30.I5-3Т-С9	КПР 28.30.I5-3	0,73	0,002	I,8I

Технические требования см. I.090.I-7с.4-2 ТТ
Опалубочные узлы см. I.090.I-7с.4-2 ДI
Каркасы КПР 28.30.I5-7, КПР 28.30.I5-3 см. I.090.I-7с.4-2 33
Пробки деревянные по ГОСТ 8486-66ЖЖ

Разраб.	Шелия		1.89г	I.090.I-7с.4-2 I4
Проверил	Салихова		1.89г	
ГИП	Бурджанадзе		1.89г	
Нач.отд.	Бахтадзе		1.89г	ПАНЕЛЬ ПВР 28.30.I5-7Т-С9 ПВР 28.30.I5-3Т-С9
Н.контр.	Маркарян		1.89г	

Стадия	Лист	Листов
Р		I

ТбилЗНИИЭП

Взам. инв. № | Подпись и дата | Инв.№ подл.

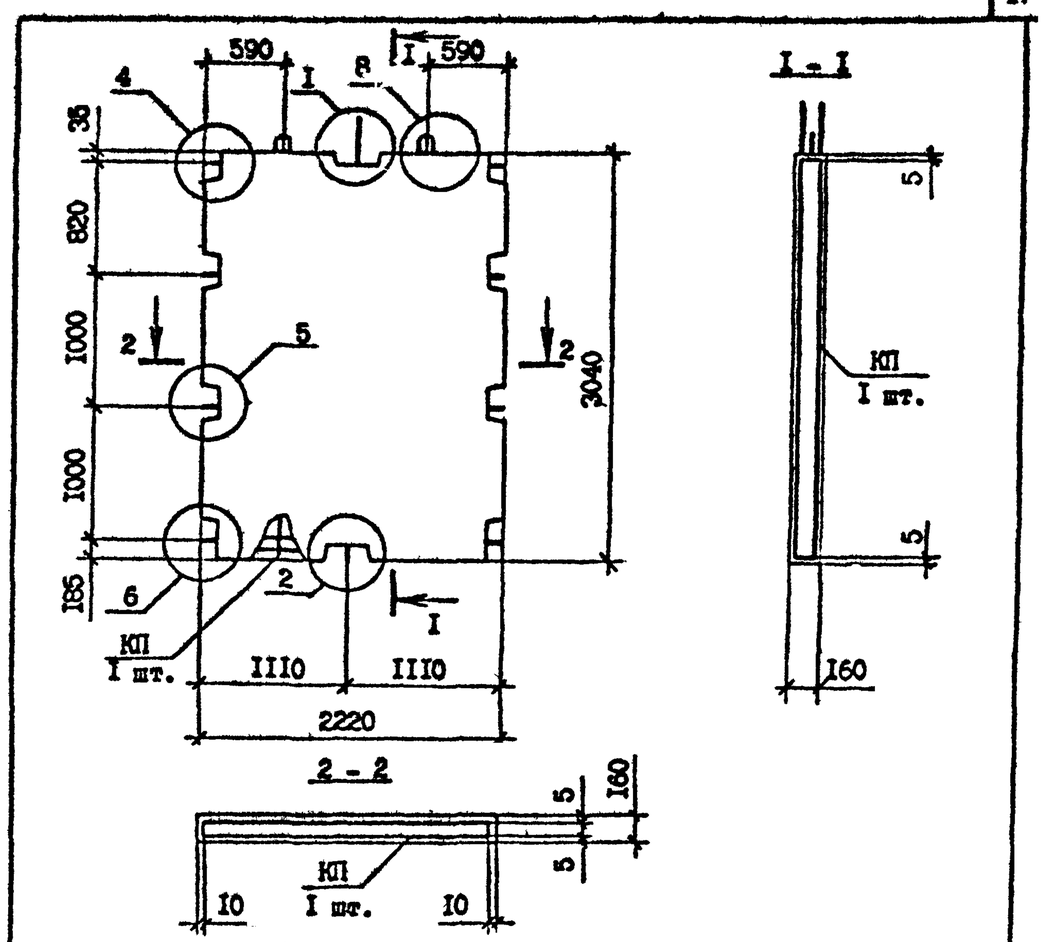

Марка панели	Марка каркаса	Бетон тяжелый класса В15, D 2500, м³	Масса, т
ПВ 22.30-IT-С9	КП 22.30	I,02	2,55

Технические требования см. I.090.I-7с.4-2 ТТ
Опалубочные узлы см. I.090.I-7с.4-2 ДI
Каркас КП 22.30 см. I.090.I-7с.4-2 34

Разраб.	Шелия		1.89г	I.090.I-7с.4-2 I5
Проверил	Салихова		1.89г	
ГИП	Бурджанадзе		1.89г	
Нач.отд.	Бахтадзе		1.89г	ПАНЕЛЬ ПВ 22.30-IT-С9
Н.контр.	Маркарян		1.89г	

Стадия	Лист	Листов
Р		I

ТбилЗНИИЭП

Взам. инв. № | Подпись и дата | Инв.№ подл.

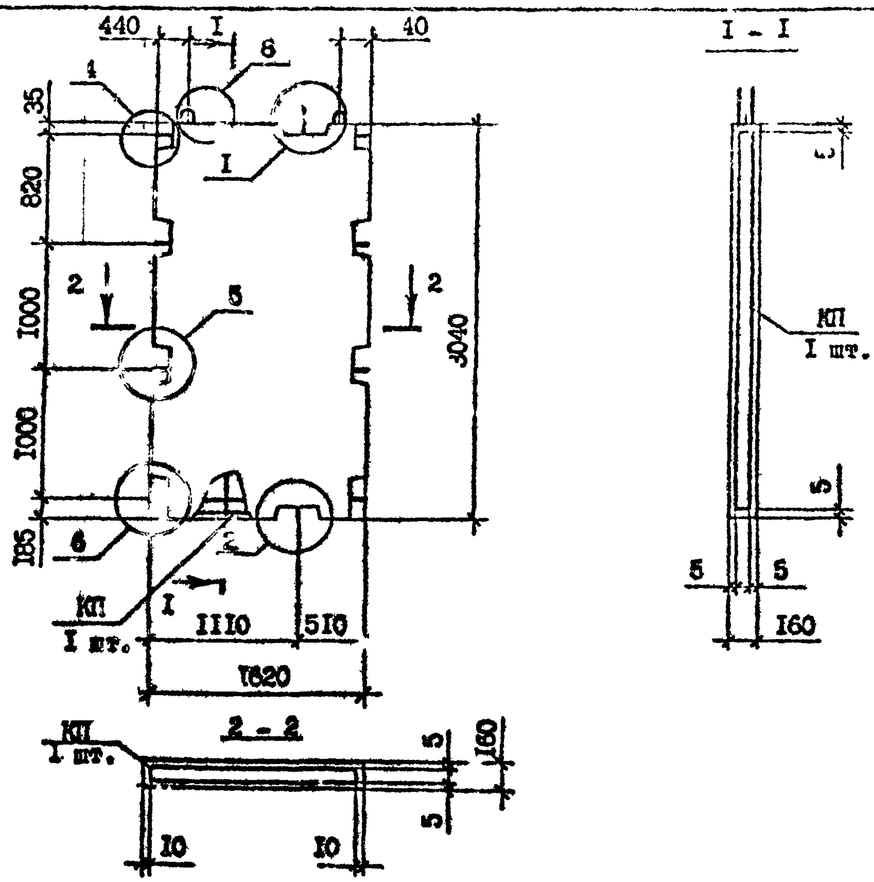

Марка панели	Марка каркаса	Бетон тяжелый класса В15, D 2500, м³	Масса, т
ПВ I6.30-IT-C9	КП I6.30	0,73	I,82

Технические требования см. I.090.I-7c.4-2 TT
Опалубочные узлы см. I.090.I-7c.4-2 ДI
Каркас КП I6.30 см. I.090.I-7c.4-2 35

Разраб.	Шелия		1.8.90	I.090.I-7c.4-2 I6		
Проверил	Салихова		1.8.90			
ГИП	Бурджанадзе		1.8.90			
Нач.отд.	Бахтадзе		1.8.90	ПАНЕЛЬ ПВ I6.30-IT-C9	Стадия Р	Лист	Листов I
Н.контр.	Маркарян		1.8.90		ТбилЗНИИЭП	

Инв.№ подл. | Подпись и дата | Взам. инв. №

Формат А4

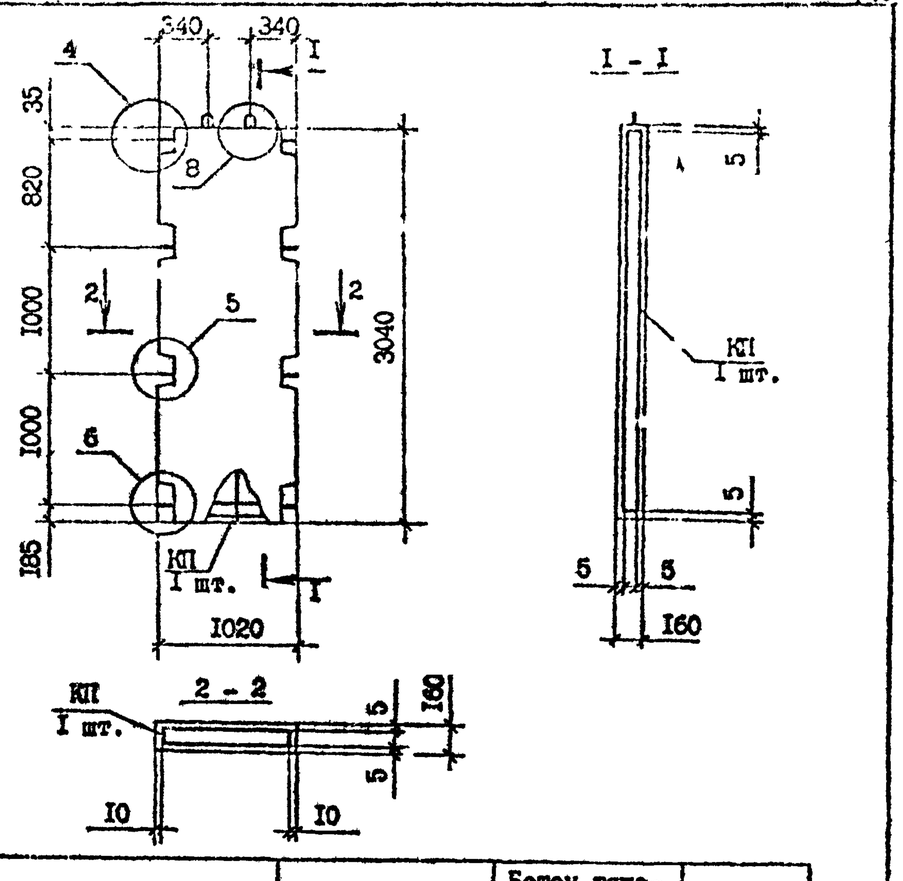

Марка панели	Марка каркаса	Бетон тяжелый класса В15, D2500, м³	Масса, т
ПВ I0.30-IT-C9	КП I0.30	0,45	I,I3

Технические требования см. I.090.I-7c.4-2 TT
Опалубочные узлы см. I.090.I-7c.4-2 ДI
Каркас КП I0.30 см I.090.I-7c.4-2 36

Разраб.	Шелия		1.8.90	I.090.I-7c.4-2 I7		
Проверил	Салихова		1.8.90			
ГИП	Бурджанадзе		1.8.90			
Нач.отд.	Бахтадзе		1.8.90	ПАНЕЛЬ ПВ I0.30-IT-C9	Стадия Р	Лист	Листов I
Н.контр.	Маркарян		1.8.90		ТбилЗНИИЭП	

Инв.№ подл. | Подпись и дата | Взам. инв. №

Формат А4

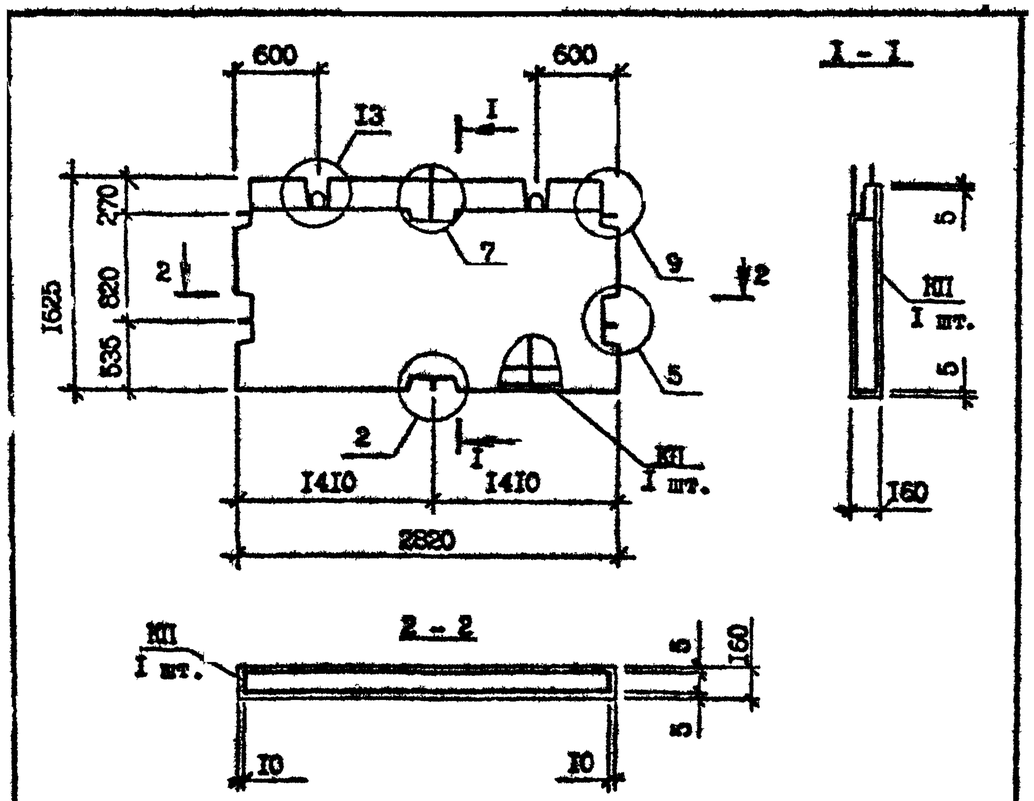

Марка панели	Марка каркаса	Бетон тяжелый класса В15, D 2500, м³	Масса, т
ПВ 28.I6-IT-C9	КП 28.I6	0,64	I,60

Технические требования см. I.090.I-7с.4-2 ТТ
Опалубочные узлы см. I.090.I-7с.4-2 ДI
Каркас КП 28.I6 см. I.090.I-7с.4-2 ЗГ

Разраб.	Шалия		I.8.9с	I.090.I-7с.4-2 I8
Проверил	Салихова		I.8.9с	
ГИП	Бурджанадзе		I.8.9с	
Нач.отд.	Бахтадзе		I.8.9с	ПАНЕЛЬ ПВ 28.I6-IT-C9
Н.контр.	Маркарян		I.8.9с	

Стадия	Лист	Листов
Р		I

ТбилЗНИИЭП

Инв. № подл. | Подпись и дата | Взам. инв. №

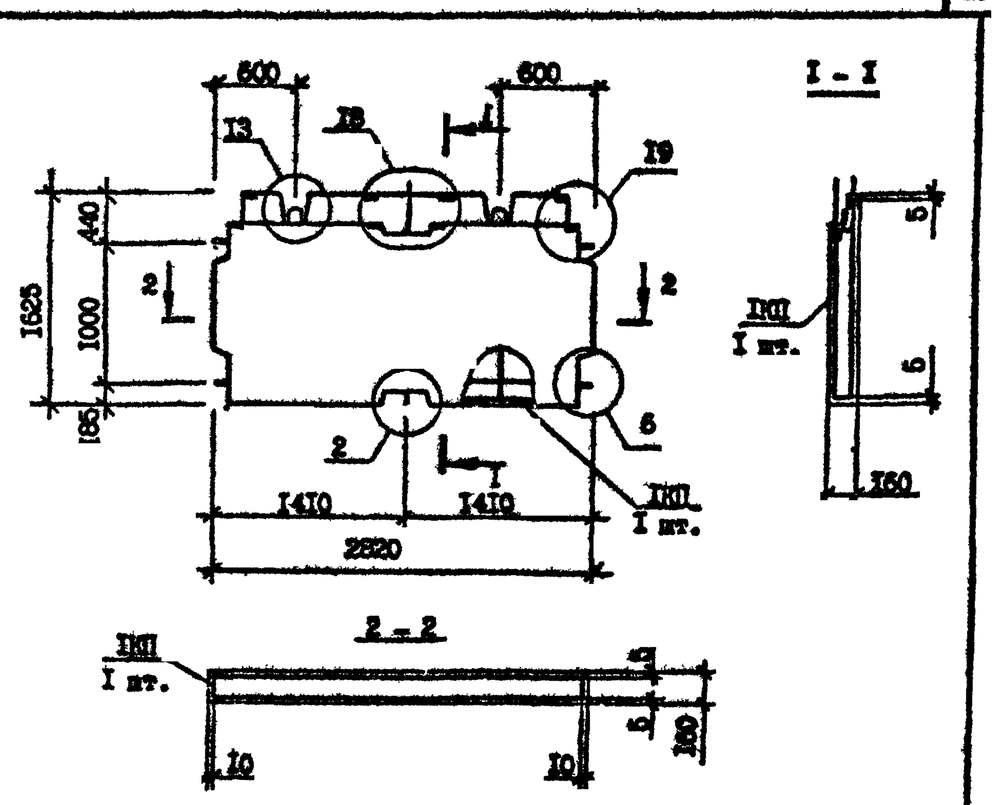

Марка панели	Марка каркаса	Бетон тяжелый класса В15, D 2500, м³	Масса, т
ПВ 28.I6-IT-C9	ПКП 28.I6	0,59	I,48

Технические требования см. I.090.I-7с.4-2 ТТ
Опалубочные узлы см. I.090.I-7с.4-2 ДI
Каркас ПКП 28.I6 см. I.090.I-7с.4-2 ЗВ

Разраб.	Шалия		I.8.9с	I.090.I-7с.4-2 I9
Проверил	Салихова		I.8.9с	
ГИП	Бурджанадзе		I.8.9с	
Нач.отд.	Бахтадзе		I.8.9с	ПАНЕЛЬ ПВ 28.I6-IT-C9
Н.контр.	Маркарян		I.8.9с	

Стадия	Лист	Листов
Р		I

ТбилЗНИИЭП

Инв. № подл. | Подпись и дата | Взам. инв. №

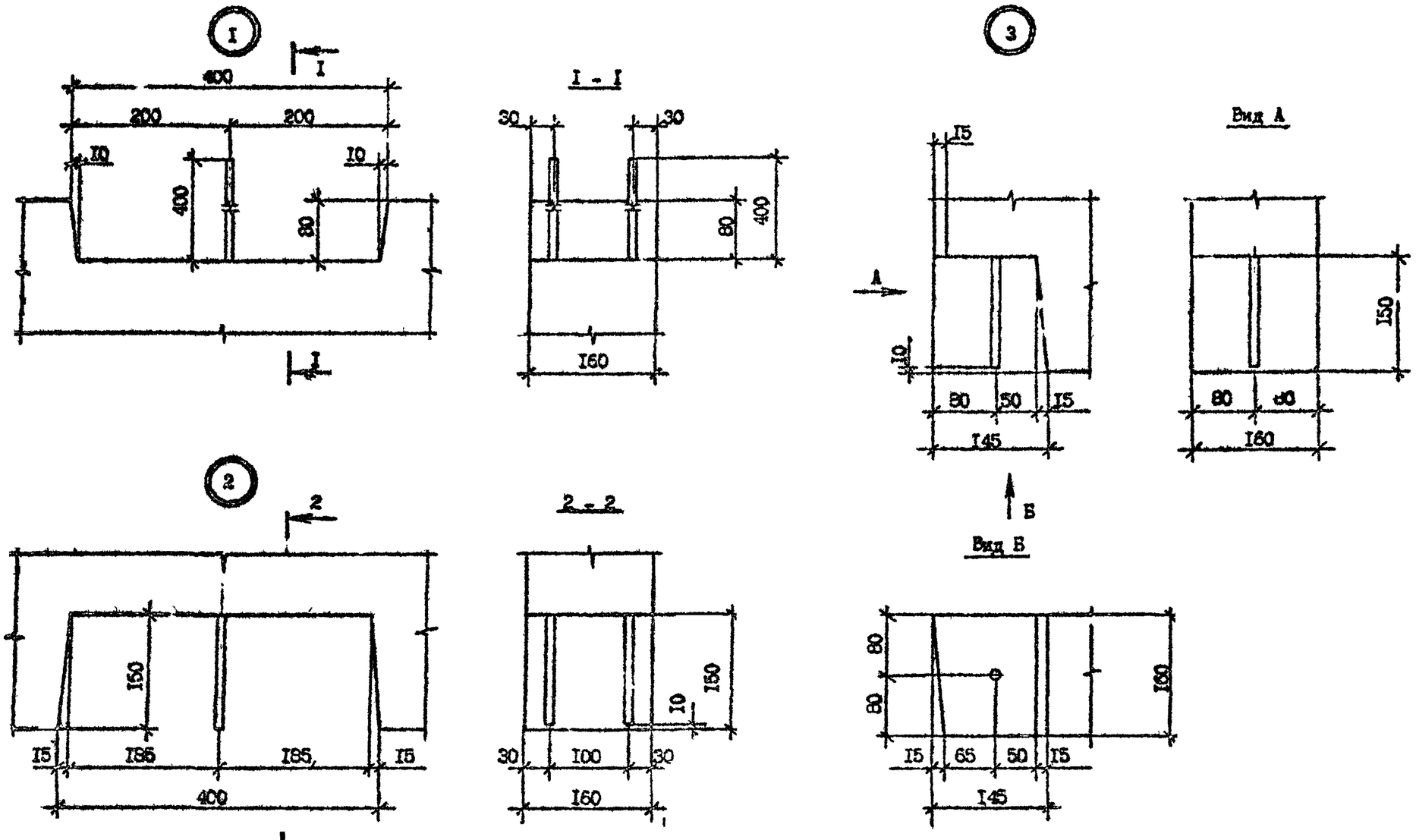

Разраб.	ткя		1.8.90	I.090.I-7с.4-2 ДI	
Проверил	Салахова		1.8.90		
ГИП	Бурджанадзе		1.8.90		
Нач.отд.	Бахтадзе		1.8.90	УЗЛЫ ОПАЛУБОЧНЫЕ	Стадия: Р; Лист: I; Листов: 8
					ТбилЗНИИЭП
Н.контр.	Маркарян		1.8.90		

Инв.№ подл. | Подпись и дата | Взам.инв.№

Копировал | Формат А3

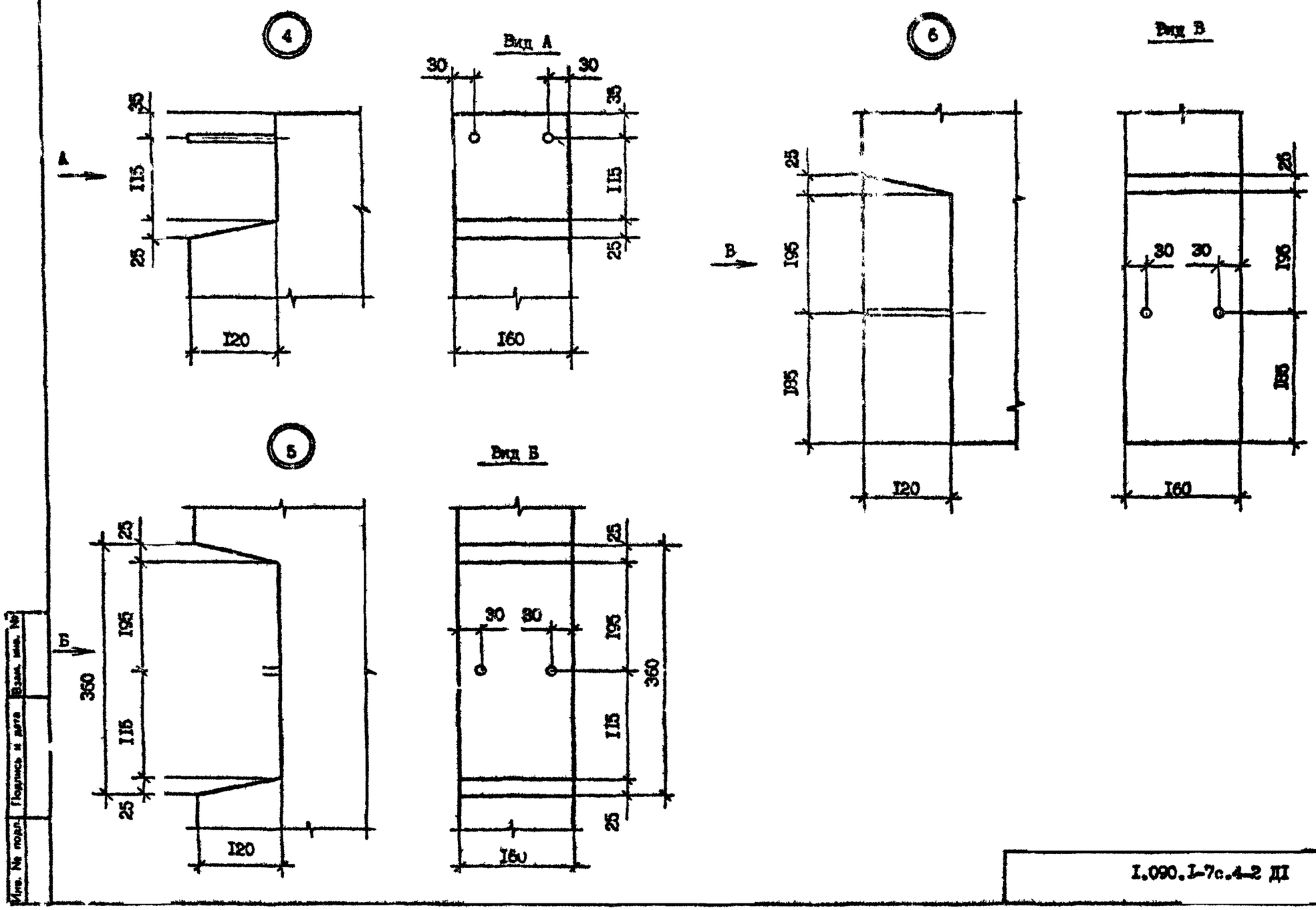

Инв. № подл. | Подпись и дата | Взам. инв. №

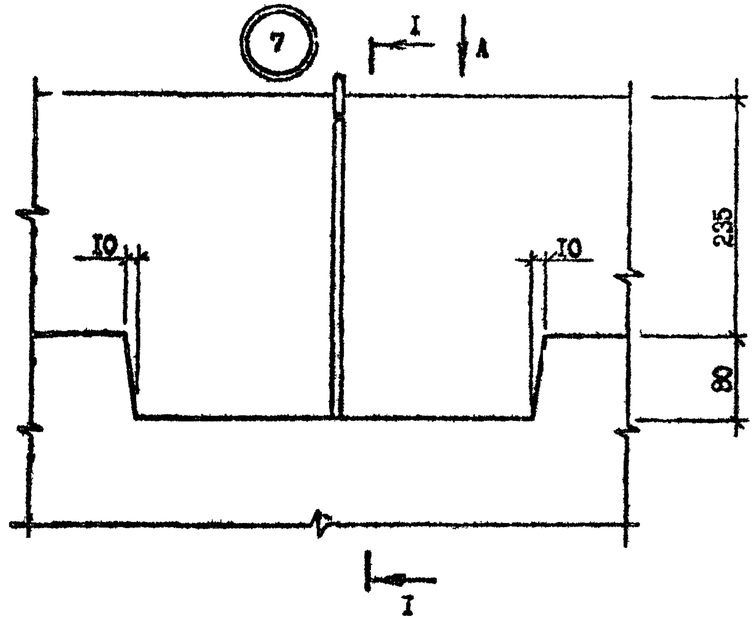

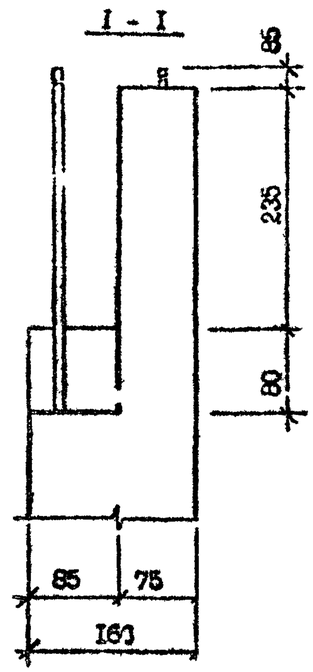

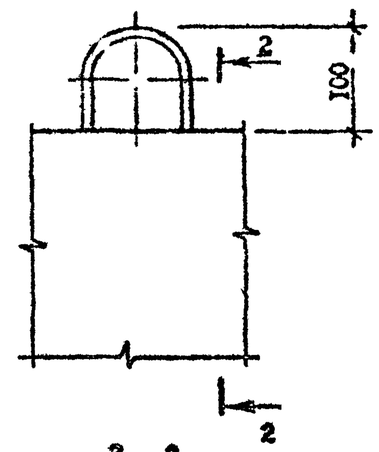

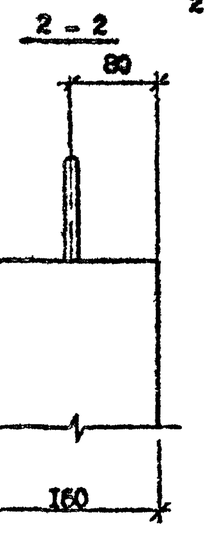

Вид А

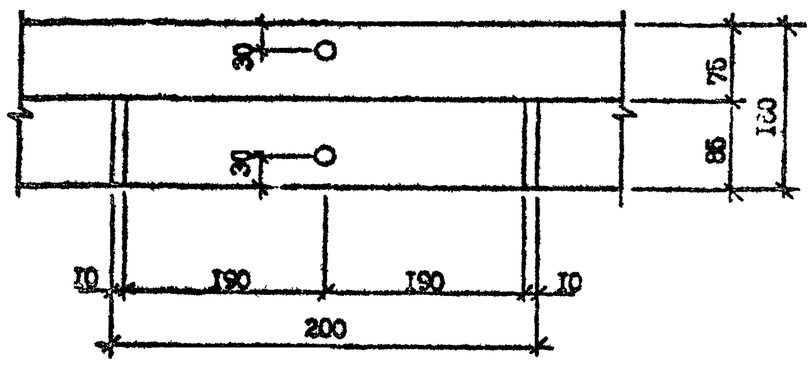

Инв. № подл.	Подпись и дата	Взам. инв. №	

I.090.I-7с.4-2 ДI	Лист 3

Копировал

Формат А3

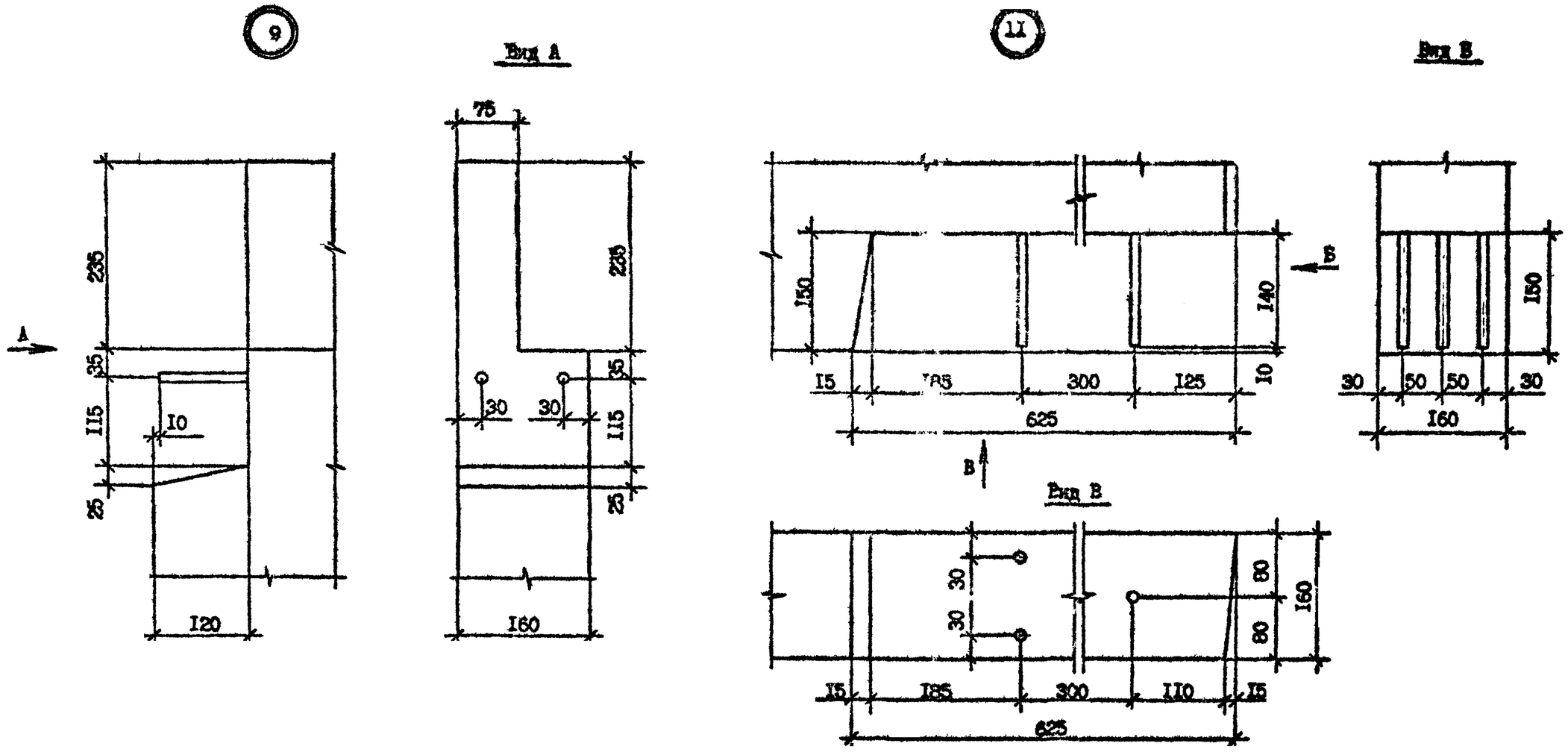

I.090.I-7с.4-2 ДI	Лист 4

Копировал

Формат А3

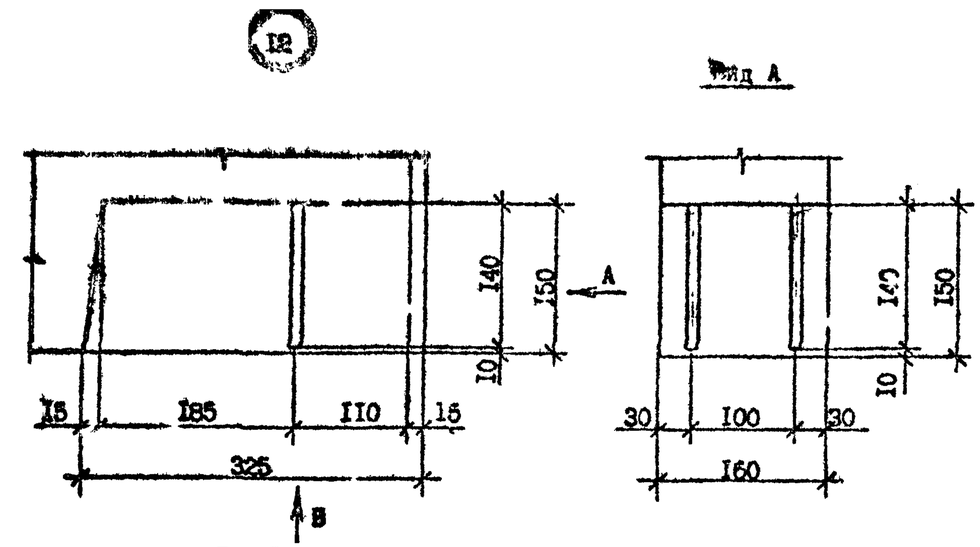

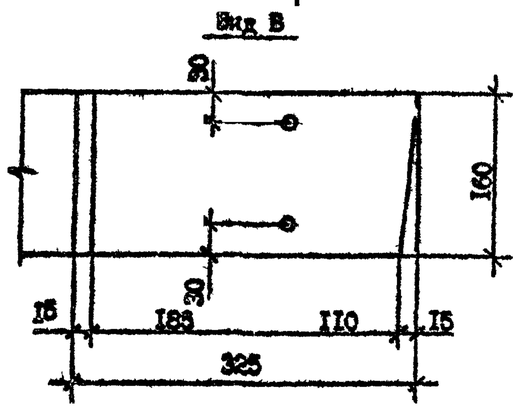

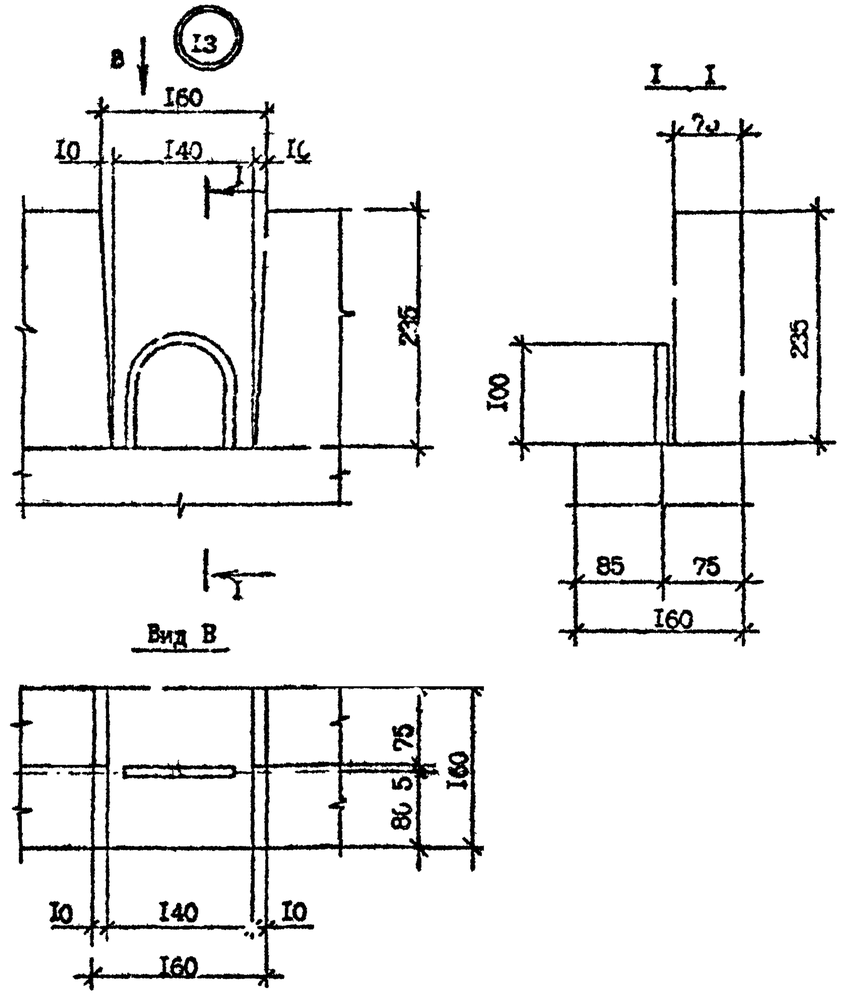

Инв. № подл.	Подпись и дата	Взам. инв. №

3.090.1-7с.4-2 ДI

Копировал

Формат А3

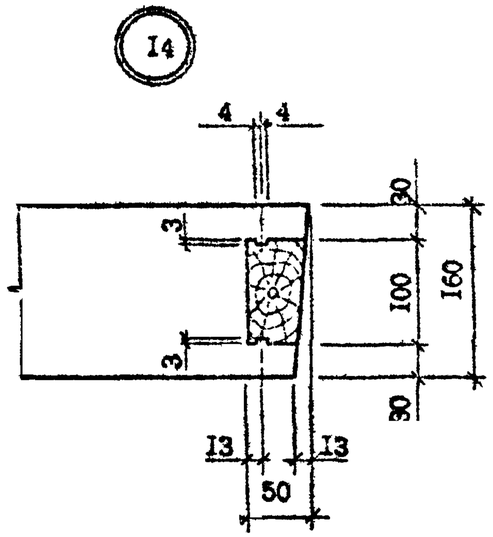

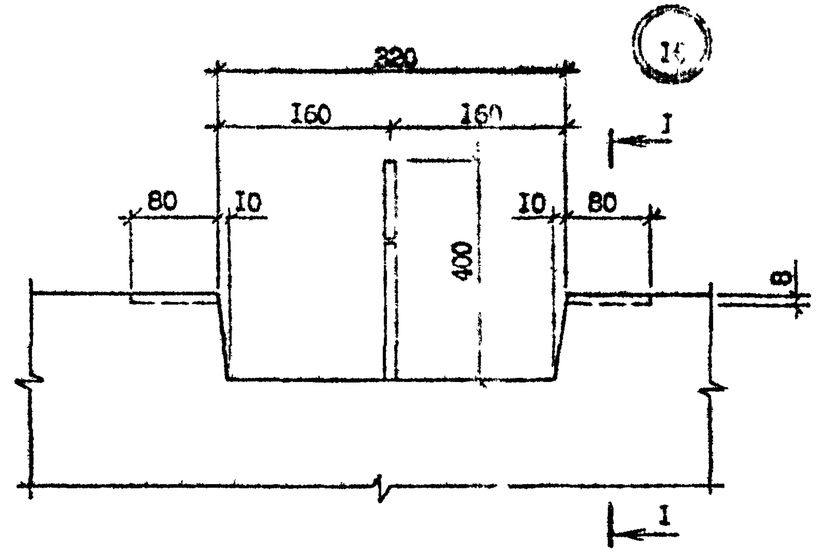

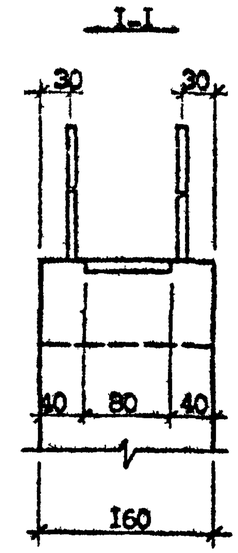

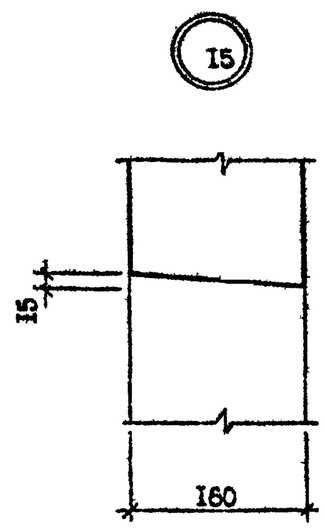

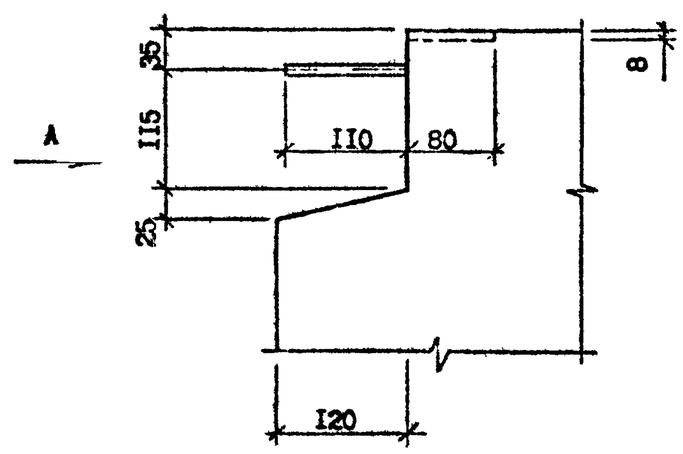

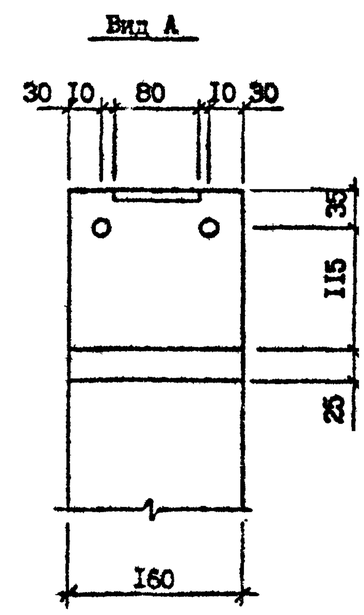

I.090.I-7с.4-2 ДI	Лист 6

Копировал Формат А3

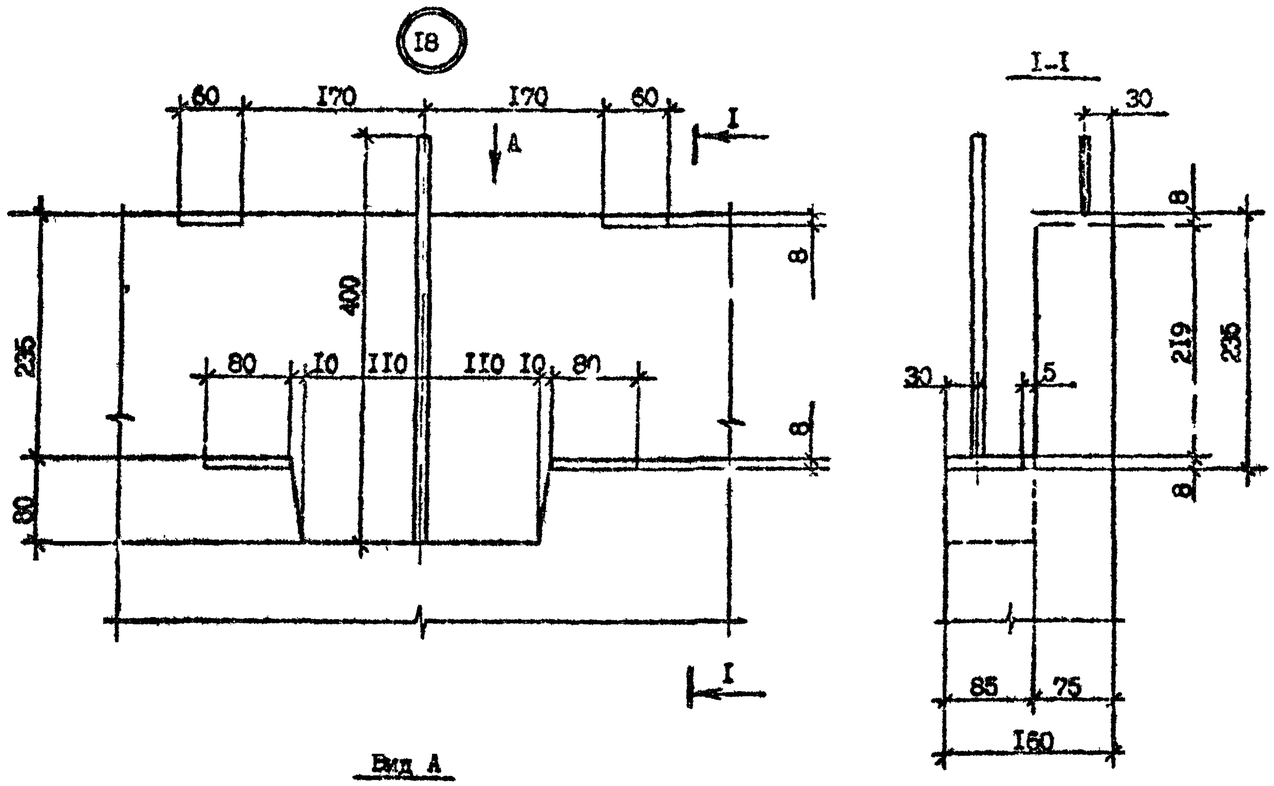

Вид А

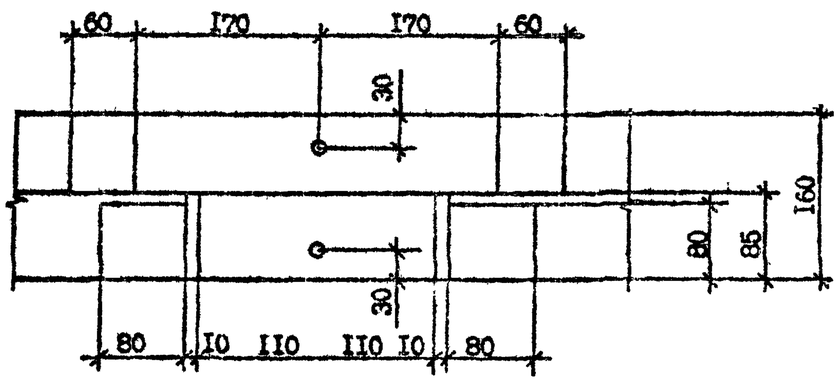

Копия верна

Т.К. 1.090.1-7с вып. 4-2

Инв. № подл. | Подпись и дата | Взам. инв. №

I.090.I-7с.4-2 ДI

Копировал | Формат А3

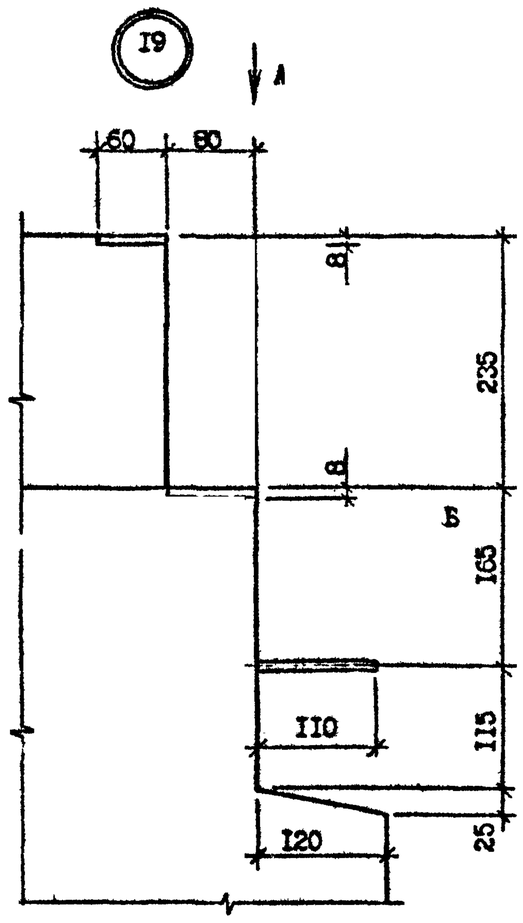

Вид Б

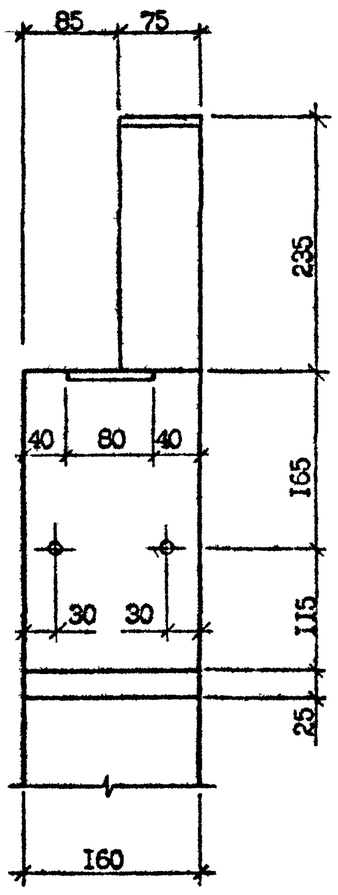

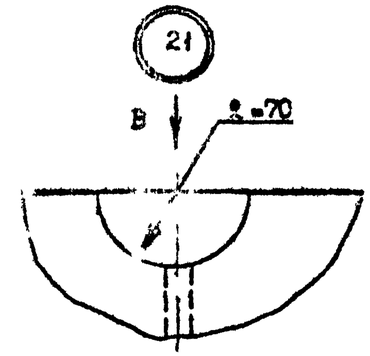

Вид В

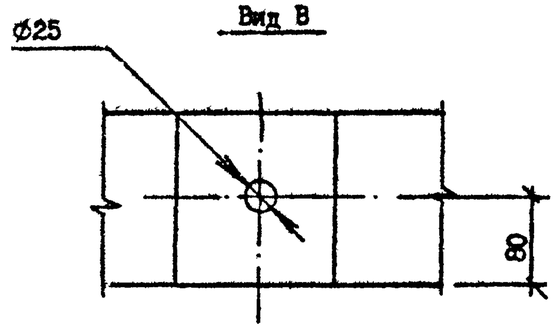

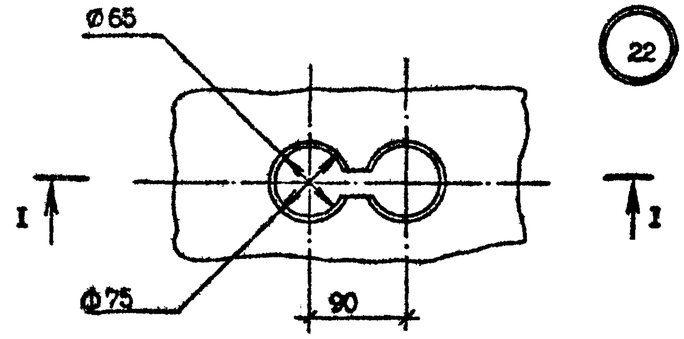

Вид А

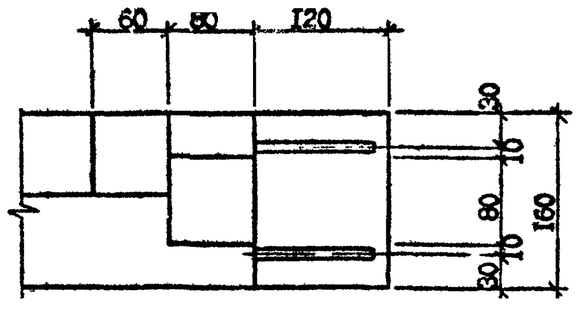

I - I

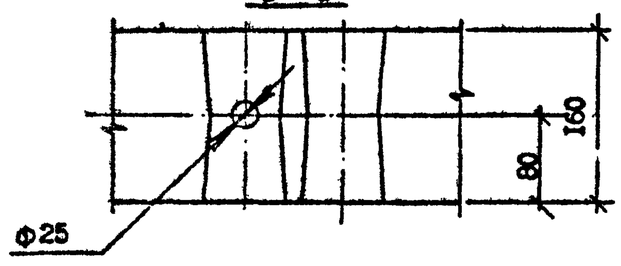

I.090.I-7с.4-2 ДI	Лист 8

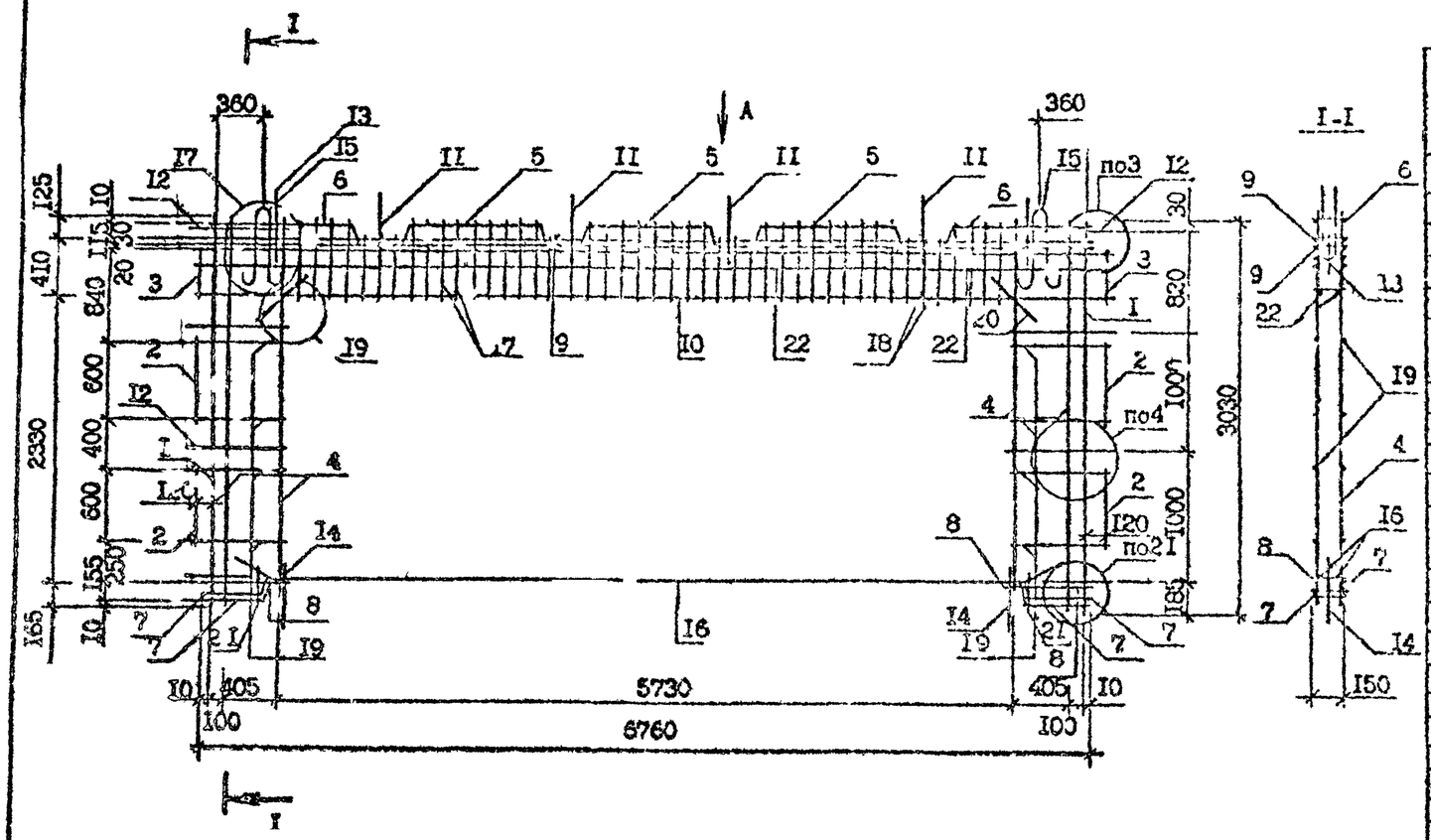

Вид А

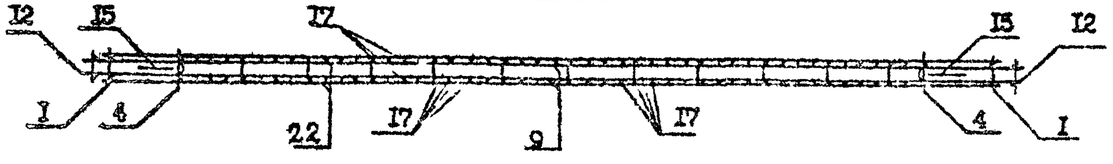

Поз.	Наименование	Кол. на КПР 70.30.56-7	Кол. на КПР 70.30.56-3	Обозначение документа
1	Каркас КР3	2	2	I.090.I-7с.4-2 39
2	КР6	4	4	40
3	КР7	2	2	40
4	КР9	4	4	40
5	КРI2	3	3	4I
6	КРII	–	2	4I
	КРI9	2	–	45
7	КР20	4	4	45
8	КР36	2	2	49
9	КР50	2	2	5I
I0	КР5I	I	I	5I
II	Ст.анкерный АНI	4	4	56
I2	АН3	8	8	56
I3	АН5	2	2	56
I4	АН6	2	2	56
I5	Петля строп.СП5	2	2	58
I6	Ø20А-I, L =6I00, 15,04 кг	2	2	Без чертежа
I7	ФI0А-III, L =546, 0,34 кг	70	70	Без чертежа
I8	ФI0А-III, L =430, 0,27 кг	24	24	Без чертежа
	Ф8 А-III,			
I9	L =645, 0,25 кг	I6	I6	Без чертежа
20	L =500, 0,20 кг	4	4	Без чертежа
2I	L =3I5, 0,I2 кг	4	4	Без чертежа
	Ф 4 Вр-I,			
22	L =6760, 0,67 кг	4	4	Без чертежа
	Масса каркаса, кг	409,1	407	

Арматура: класса А-I и А-III по ГОСТ 5781-82
класса Вр-I по ГОСТ 6727-80*

Технические требования см. I.090.I-7с.4-2 ТТ
Опалубочный чертеж см. I.090.I-7с.4-2 0I
Арматурные узлы см. I.090.I-7с.4-2 Д2

Разр.	Шелия		I.89г
Проверил	Селихова		I.89г
ГИП	Буджанадзе		I.89г
Нач.отд.	Бахтадзе		I.89г
Н.контр.	Маркарян		I.89г

I.090.I-7с.4-2 20

КАРКАС ПРОСТРАНСТВЕННЫЙ
КПР 70.30.56-7
КПР 70.30.56-3

Стадия	Лист	Листов
Р		I

ТбилЗНИИЭП

Т.К. I.090.I-7с вып. 4-2

Копировал Формат А3

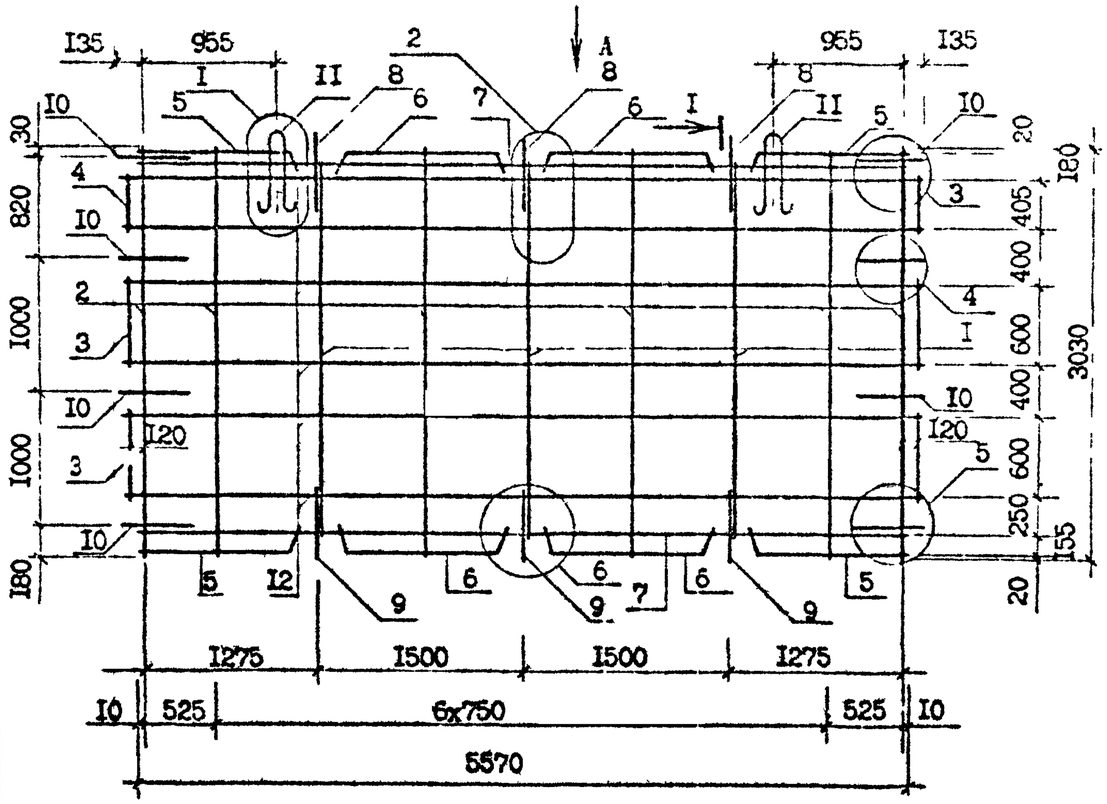

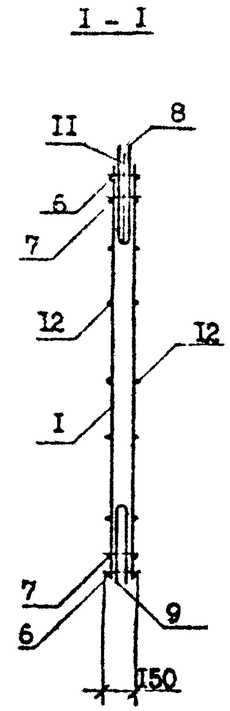

Поз.	Наименование	Кол. на карк.	Обозначение документа
I	Каркас КРI	3	I.090.I-7с.4-2 39
2	КР2	6	39
3	КР6	4	40
4	КР7	2	40
5	КРII	4	41
6	КРI2	4	41
7	КР25	2	47
8	Стержень анкерный АНI	3	56
9	АН2	3	56
I0	АН3	8	56
II	Петля строповочная СП6	2	58
I2	Ф4 Вр-I, L=58I0, 0,58 кг	I2	Без чертежа
	Масса каркаса, кг	50,22	

Арматура класса Вр-I по ГОСТ 6727-80*

Вид А

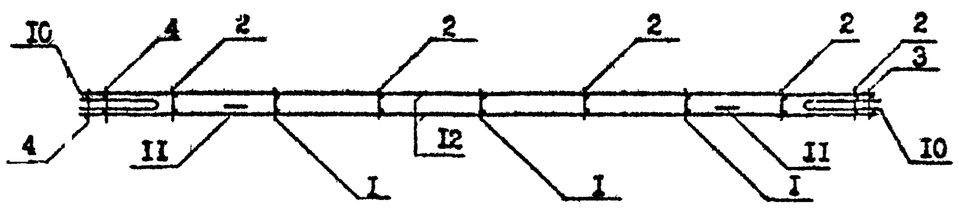

Технические требования см. I.090.I-7с.4-2 ТТ
Опалубочный чертеж см. I.090.I-7с.4-2 02
Арматурные узлы см. I.090.I-7с.4-2 Д2

Разраб.	Шелия		18.9.90	I.090.I-7с.4-2 2I
Проверил	Салихова		18.9.90	
ГИП	Бурджанадзе		18.9.90	
Нач.отд.	Бахталзе		18.9.90	КАРКАС ПРОСТРАНСТВЕННЫЙ КП 58.30
Н.контр.	Маркарян		18.9.90	

Стадия	Лист	Листов
Р		I

ТбилЗНИИЭП

Инв. № подл. | Подпись и дата | Взам. инв. №

Копировал Формат А3

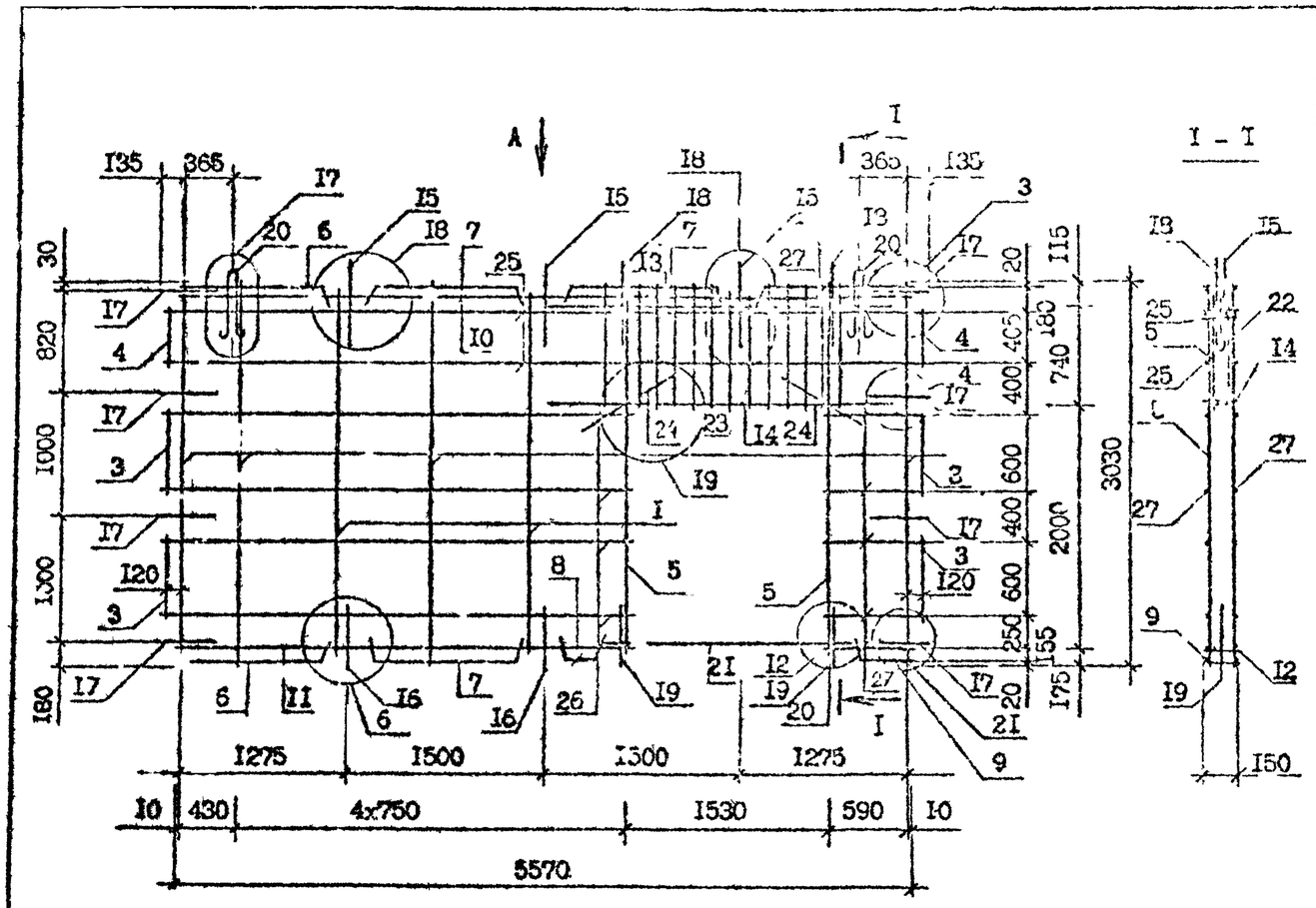

Вид А

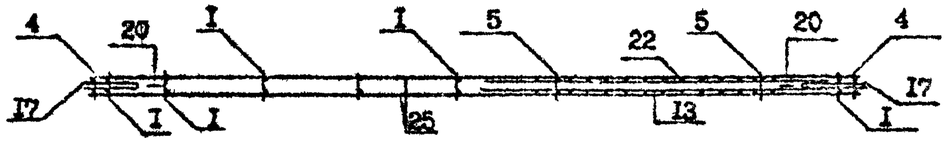

Поз.	Наименование	Кол. на карк.	Обозначение документа
I	Каркас КРI	2	I.090.I-7с.4-2 39
2	КР2	4	39
3	КР6	4	40
4	КР7	2	40
5	КР8	2	40
6	КРII	3	41
7	КРI2	3	41
8	КРI4	I	42
9	КРI5	I	43
I0	КР25	I	47
II	КР30	I	47
I2	КР3I	I	48
I3	КР40	I	49
I4	КР4I	I	49
I5	Стержень анкерный АнI	3	56
I6	АнI2	2	56
I7	Ан3	8	56
I8	Ан5	2	56
I9	Ан6	2	56
20	Петля строповочная СП5	2	58
2I	⌀I2А-I, L =2500, 2,22 кг	2	Без чертежа
22	⌀5ВрI, L =865, 0,I3 кг	24	Без чертежа
23	L =760, 0,I2 кг	4	Без чертежа
24	L =500, 0,08 кг	4	Без чертежа
25	⌀4ВрI, L =58I0, 0,58 кг	2	Без чертежа
26	L =3570, 0,35 кг	8	Без чертежа
27	L =730 , 0,07 кг	8	Без чертежа
	Масса каркаса, кг	66,42	

Арматура: класса А-I по ГОСТ 5781-82*
класса Вр-I по ГОСТ 6727-80*

Технические требования см. I.090.I-7с.4-2 ТТ
Опалубочный чертеж см. I.090.I-7с.4-2 03
Арматурные узлы см. I.090.I-7с.4-2 Д2

Разраб.	Шелия		18.9с
Проверил	Салихова		18.9с
ГИП	Бурджанадзе		18.9с
Нач.отд.	Бахтадзе		18.9с
Н.контр.	Маркарян		18.9с

I.090.I-7с.4-2 22

КАРКАС ПРОСТРАНСТВЕННЫЙ
КПI 58.30.I5

Стадия	Лист	Листов
Р		I

ТбилЗНИИЭП

Инв. № подл. | Подпись и дата | Взам. инв. №

Копировал | Формат А3

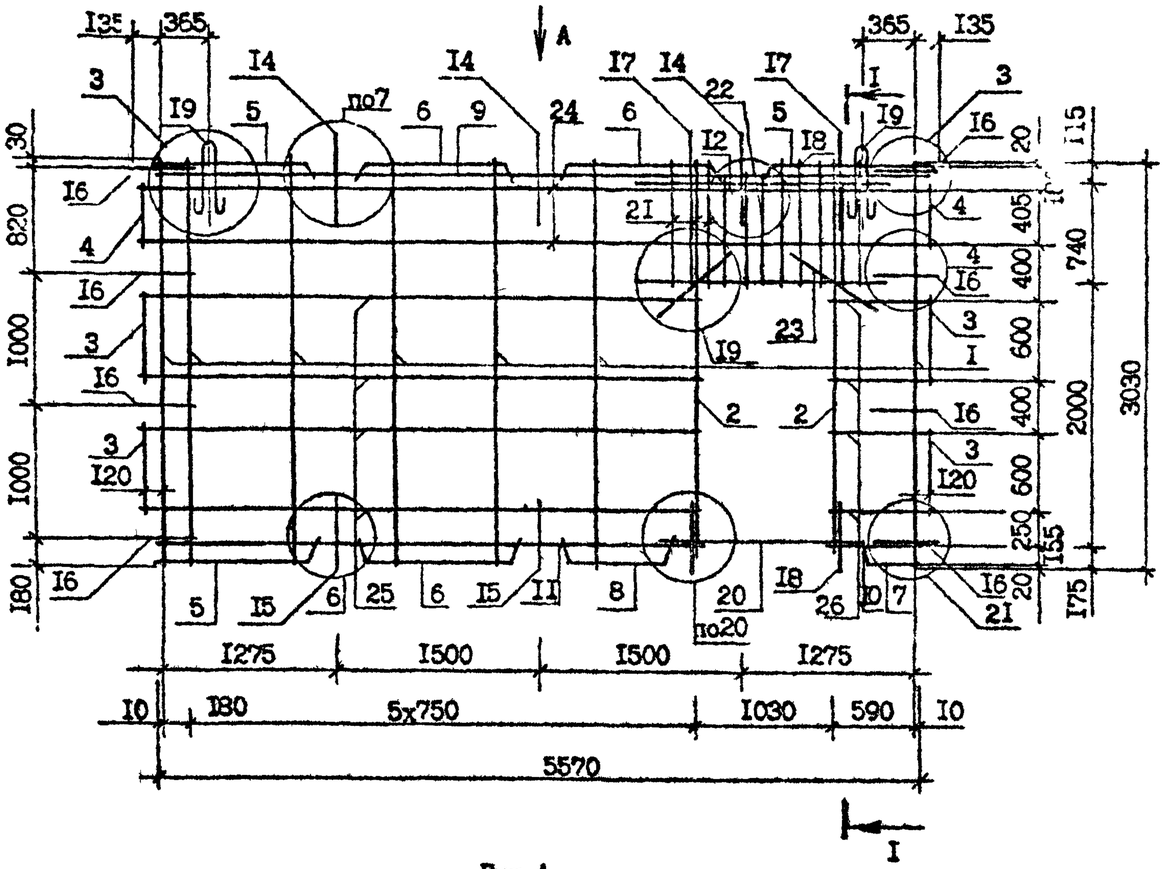

Вид А

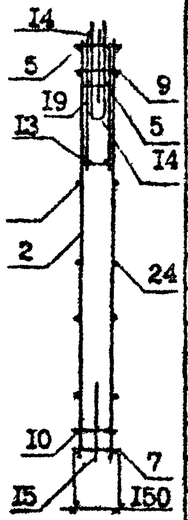

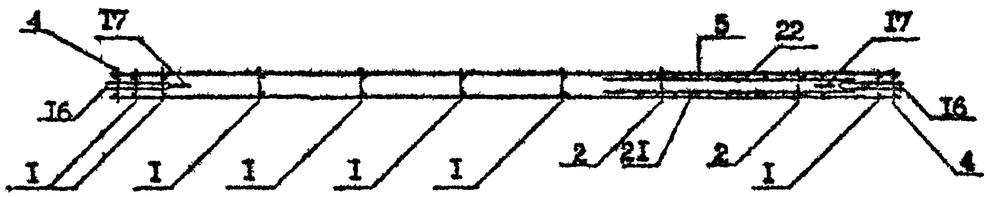

Поз.	Наименование	Кол. на карк.	Обозначение документа
I	Каркас КРI	7	I.090.I-7с.4-2 39
2	КР2	2	39
3	КР6	4	40
4	КР7	2	40
5	КРII	3	4I
6	КРI2	3	4I
7	КРI5	I	43
8	КРI6	I	43
9	КР25	I	47
I0	КР3I	I	48
II	КР32	I	48
I2	КР44	I	50
I3	КР45	I	50
I4	Стержень анкерный АНI	3	56
I5	АН2	2	56
I6	АН3	8	56
I7	АН5	2	56
I8	АН6	2	56
I9	Петля строповочная СП5	2	58
20	⌀I2А-I, L=I500, I,34 кг	2	Без чертежа
2I	⌀5Вр-I, L=865, 0,I3 кг	I6	Без чертежа
22	L=760, 0,I2 кг	6	Без чертежа
23	L=500, 0,08 кг	4	Без чертежа
24	⌀4Вр-I, L=58I0, 0,58 кг	4	Без чертежа
25	L=3770, 0,37 кг	8	Без чертежа
26	L=730 , 0,07 кг	8	Без чертежа
	Масса каркаса, кг	59,00	

Арматура: класса А-I по ГОСТ 5781-82*
класса Вр-I по ГОСТ 6727-80*

Технические требования см. I.090.I-7с.4-2 ТТ
Опалубочный чертеж см. I.090.I-7с.4-2 04
Арматурные узлы см. I.090.I-7с.4-2 Д2

Разраб.	Шепиз		1.8.9с	I.090.I-7с.4-2 23
Проверил	Салахова		1.8.9с	
ГИП	Бурдженадзе		1.8.9с	КАРКАС ПРОСТРАНСТВЕННЫЙ КПП 58.30.10
Нач.отд.	Бахтадзе		1.8.9с	Стадия Р / Лист / Листов I
Н.контр.	Маркарян		1.8.9с	ТемзНИИЭП

Копировал Формат А3

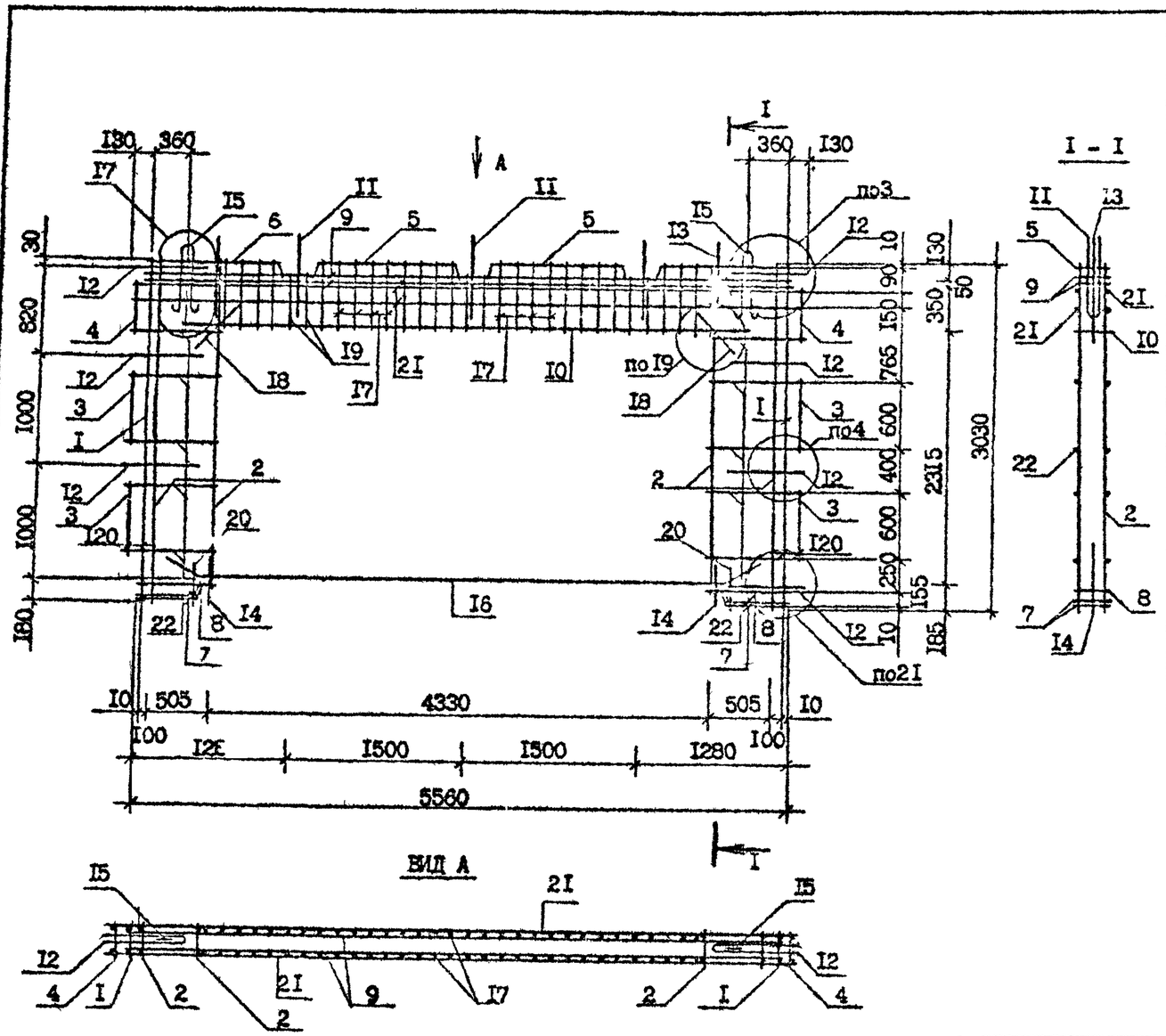

Поз.	Наименование	Кол. на кар. КПР 58.30.42-7	Кол. на кар. КПР 58.30.42-3	Обозначение документа
I	Каркас КР4	2	2	I.090.I-7с.4-2 39
2	КР5	4	4	39
3	КР6	4	4	40
4	КР7	2	2	40
5	КРI2	2	2	4I
6	КРII	-	2	4I
	КРI9	2	-	45
7	КР2I	4	4	45
8	КР37	2	2	49
9	КР52	2	2	5I
I0	КР53	I	I	5I
II	Стержень анкерный АнI	3	3	56
I2	АнI3	8	8	56
I3	АнI5	2	2	56
I4	АнI6	2	2	56
I5	Петля строповочная СП4	2	2	57
I6	Ø20А-I, L=5200; I2,83кг	2	2	Без чертежа
I7	Ø8А-Ш, L=550, 0,22кг	50	50	Без чертежа
I8	L=500, 0,20кг	4	4	Без чертежа
I9	L=420, 0,I7кг	I2	I2	Без чертежа
20	L=3I5, 0,I2кг	4	4	Без чертежа
2I	Ø4Вр-I, L=5800; 0,57кг	4	4	Без чертежа
22	L=745, 0,07кг	I6	I6	Без чертежа
	Масса каркаса, кг	2I7,5	2I5,3	

Арматура: класса А-I по ГОСТ 5781-82*,
класса Вр-I по ГОСТ 6727-80*

Технические требования см. I.090.I-7с.4-2 ТТ
Опалубочный чертеж см. I.090.I-7с.4-2 05
Арматурные узлы см. I.090.I-7с.4-2 Д2

Разраб.	Шелия		1.89с
Проверил	Салихова		1.89с
ГИП	Бурджанадзе		1.89с
Нач.отд.	Бахтадзе		1.89с
Н.контр.	Маркарян		1.89с

I.090.I-7с.4-2 24

КАРКАС ПРОСТРАНСТВЕННЫЙ
КПР 58.30.42-7,
КПР 58.30.42-3

Стадия	Лист	Листов
Р		I

ТбилЗНИИЭП

Копировал Формат А3

Инв. № подл. | Подпись и дата | Взам. инв. №

ТК I.090.I-7с вып. 4-2

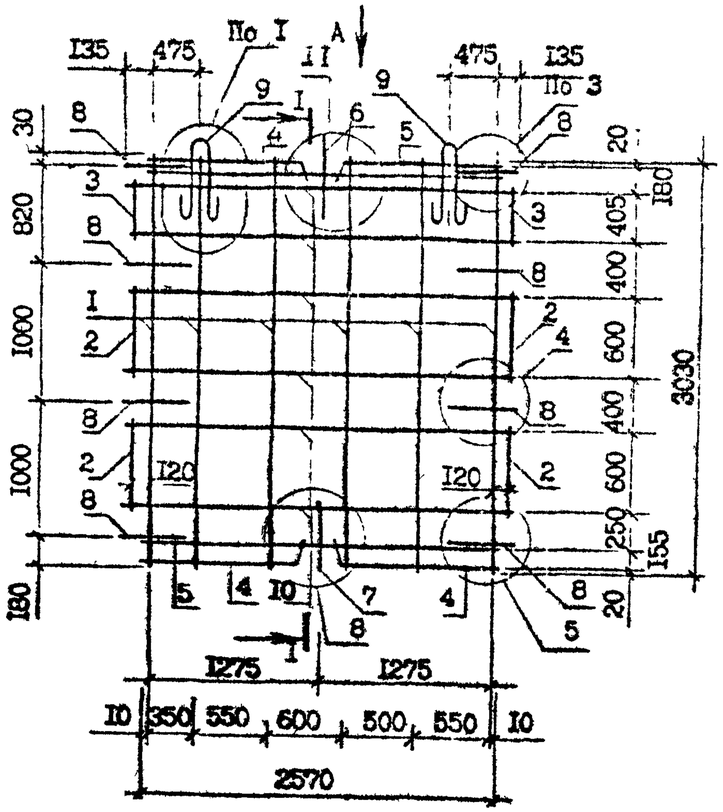

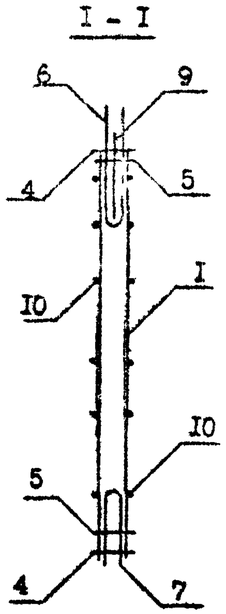

Поз.	Наименование	Кол. на карк.	Обозначение документа
I	Каркас КР2	6	I.090.I-7с.4-2 39
2	КР6	4	40
3	КР7	2	40
4	КРII	4	4I
5	КР26	2	47
6	Стержень анкерный АНI	I	56
7	АН2	I	56
8	АН3	8	56
9	Петля строповочная СП3	2	57
I0	Ф4Вр-I, L=28I0, 0,28 кг	I2	Без чертежа
	Масса каркаса, кг	28,I6	

Арматура: класса Вр-I по ГОСТ 6727-80*

Технические требования см. I.090.I-7с.4-2 ТТ
Опалубочный чертеж см. I.090.I-7с.4-2 ОС
Арматурные узлы см. I.090.I-7с.4-2 Д2

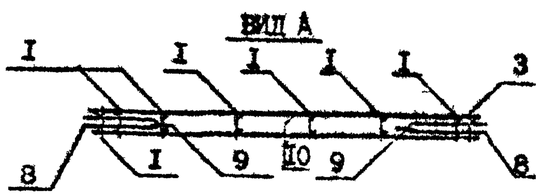

Разраб.	ШЕлия		1.89	I.090.I-7с.4-2 25
Проверил	Салихова		1.89	
ГИП	Бурджиализ		1.89	КАРКАС ПРОСТРАНСТВЕННЫЙ КП 23.30
Нач.отд.	Бахтадзе		1.89	Стадия Р / Лист / Листов I
Н.контр.	Маркарян		1.89	ТбилЗНИИЭП

Инв. № подл. | Подпись и дата | Взам. инв. №

Копировал Формат А3

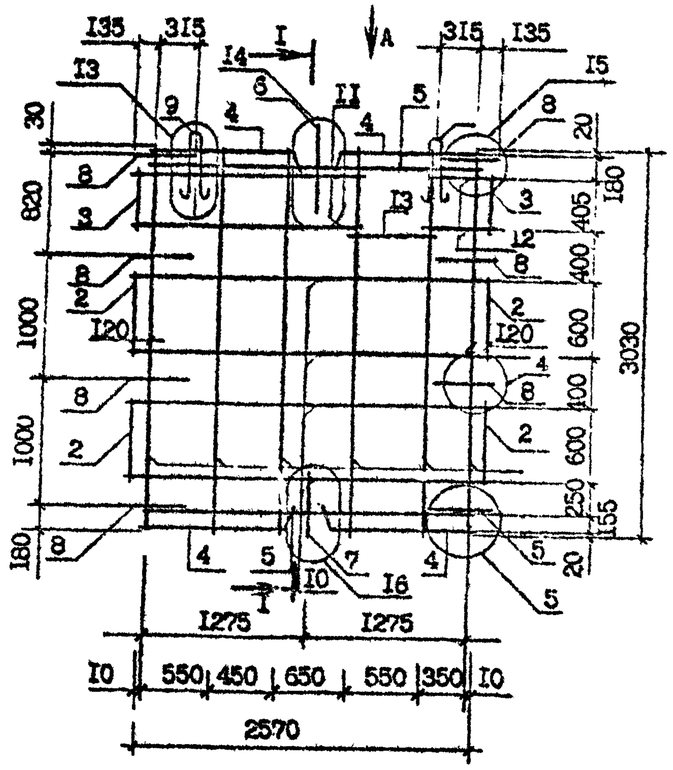

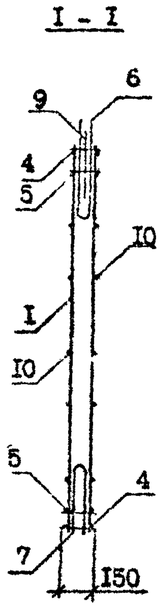

Поз.	Наименование	Кол. на карж.	Обозначение документа
I	Каркас КР2	6	I.090.I-7с.4-2 39
2	КР6	4	40
3	КР7	2	40
4	КРII	4	4I
5	КР26	2	47
6	Стержень анкерный АНI	I	56
7	АН2	I	56
8	АН3	8	56
9	Петля строповочная СП3	2	57
I0	Ф4Вр-I, L =28I0, 0,28 кг	8	Без чертежа
II	L =18I0, 0,I7 кг	4	Без чертежа
I2	L =570, 0,05 кг	2	Без чертежа
I3	L =370, 0,03 кг	4	Без чертежа
	Масса каркаса, кг	27,94	

Арматура класса Вр-I по ГОСТ 6727-80*

Вид А

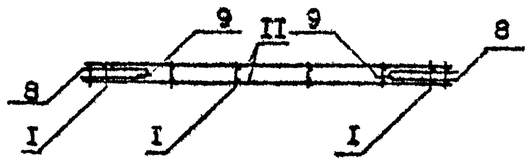

Технические требования см. I.090.I-7с.4-2 ТТ
Опалубочный чертеж см. I.090.I-7с.4-2 07
Арматурные узлы см. I.090.I-7с.4-2 Д2

Гл. инж.	Шелия		18.9.90	I.090.I-7с.4-2 26
Пров.	Салихова		18.9.90	
ГИП	Бурджанадзе		18.9.90	
Нач. отд.	Бахтадзе		18.9.90	КАРКАС ПРОСТРАНСТВЕННЫЙ КПВ 28.30
Н.контр.	Маркарян		18.9.90	

Стадия	Лист	Листов
Р		I

ТбилЗНИИЭП

Копировал

Формат А3

Т.К. I.090.I-7с вып 4-2

Инв. № подл. | Подпись и дата | Взам. инв. №

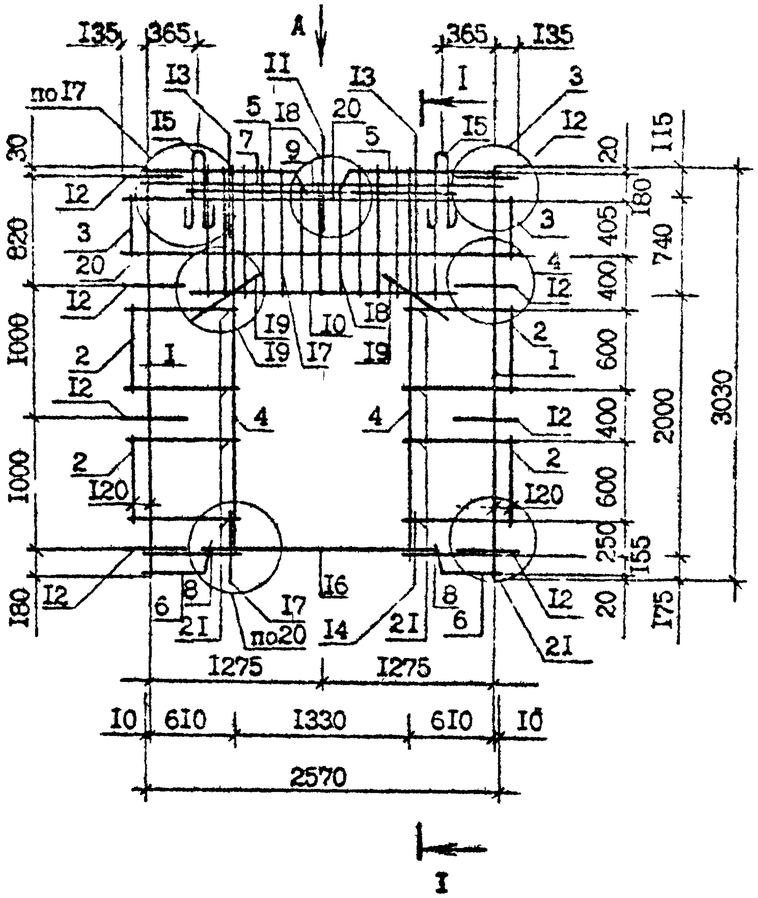

Вид А

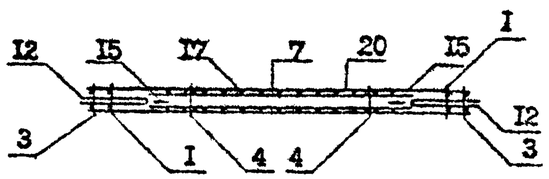

I - I

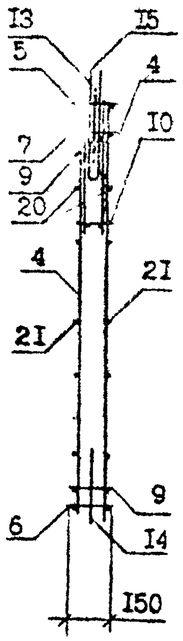

Поз.	Наименование	Кол. на карк.	Обозначение документа
I	Каркас КРI	2	I.090.I-7с.4-2 39
2	КР6	4	40
3	КР7	2	40
4	КР8	2	40
5	КРII	2	4I
6	КРI5	2	43
7	КР26	I	47
8	КР3I	2	48
9	КР42	I	50
I0	КР43	I	50
II	Стержень анкерный АнI	I	56
I2	АнI3	8	56
I3	АнI5	2	56
I4	АнI6	2	56
I5	Петля строповочная СП2	2	57
I6	ФI2А-I, L=1500, I,34 кг	2	Без чертежа
I7	ФбВр-I, L=865, 0,I3 кг	20	Без чертежа
I8	L=760, 0,I2 кг	6	Без чертежа
I9	L=500, 0,08 кг	4	Без чертежа
20	Ф4Вр-I, L=28I0, 0,28 кг	4	Без чертежа
2I	L=750, 0,07 кг	I6	Без чертежа
	Масса каркаса, кг	39,48	

Арматура: класса А-I по ГОСТ 5781-82*
класса Вр-I по ГОСТ 6727-80*

Технические требования см. I.090.I-7с.4-2 ТТ
Опалубочный чертеж см. I.090.I-7с.4-2 08
Арматурные узлы см. I.090.I-7с.4-2 Д2

Разраб.	Шепия		I.96	I.090.I-7с.4-2 27
Проверил	Салихова		I.96	
ГИП	Бурджанадзе		I.96	
Нач.отд.	Бахтадзе		I.96	КАРКАС ПРОСТРАНСТВЕННЫЙ КПП 28.30.I3
Н.контр.	Маркарян		I.96	

Стадия	Лист	Листов
Р		I

ТбилЗНИИЭП

Копировал Формат А3

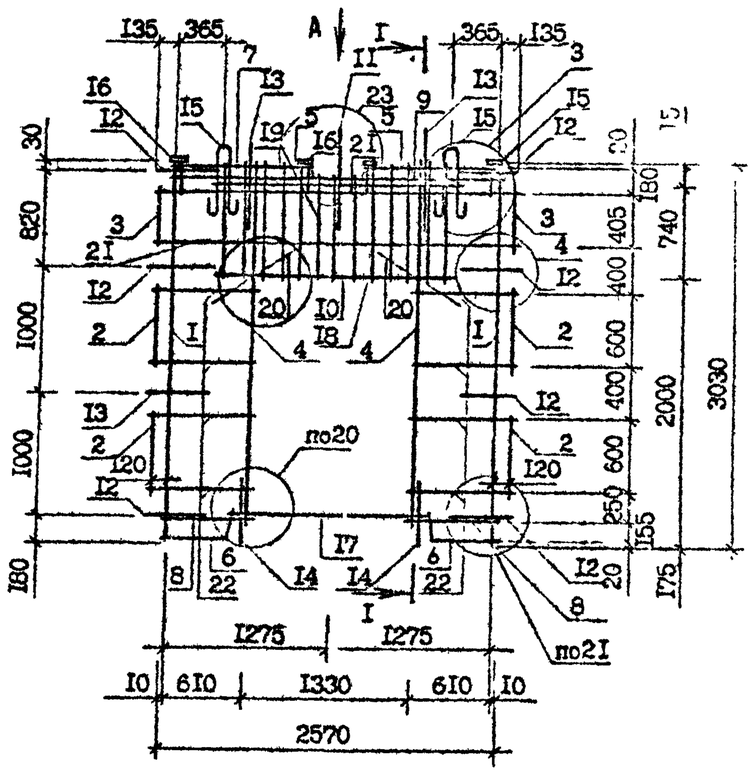

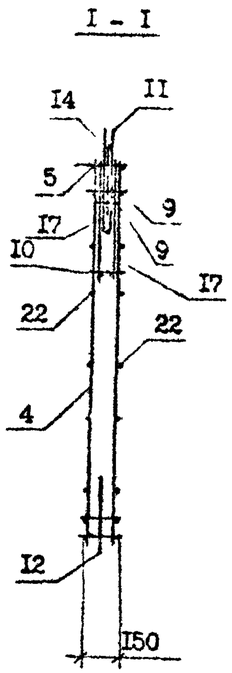

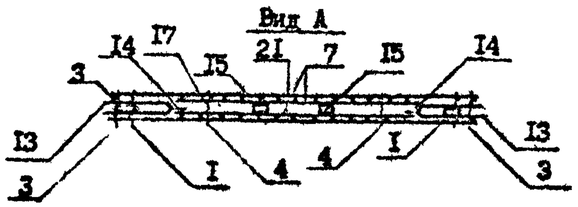

Поз.	Наименование	Кол. на марк.	Обозначение документа
I	Каркас КРI	2	I.090.I-7с.4-2 39
2	КР6	4	40
3	КР7	2	40
4	КР8	2	40
5	КРII	2	4I
6	КРI5	2	43
7	КР26	I	47
8	КР3I	2	48
9	КР42	I	50
I0	КР43	I	50
II	Стержень анкерный АнI	I	56
I2	АнЗ	8	56
I3	АнI5	2	56
I4	АнI6	2	56
I5	Петля строповочная СП2	2	57
I6	Изделие закладное МнI	4	55
I7	⌀I2А-I, L=I500, I,34 кг	2	Без чертежа
I8	⌀5Вр-I, L=865, 0,I3 кг	20	Без чертежа
I9	L=760, 0,I2 кг	6	Без чертежа
20	L=500, 0,08 кг	4	Без чертежа
2I	⌀4Вр-I, L=28I0, 0,28 кг	4	Без чертежа
22	L=750, 0,07 кг	I6	Без чертежа
	Масса каркаса, кг	43,64	

Арматура класса А-I по ГОСТ 5781-82*,
класса Вр-I по ГОСТ 6727-80*

Технические требования см. I.090.I-7с.4-2 ТТ
Опалубочный чертеж см. I.090.I-7с.4-2 09
Арматурные узлы см. I.090.I-7с.4-2 Д2

Разраб.	Щелик		I.89г
Проверил	Сагихова		I.89г
ГИП	Бурджанадзе		I.89г
Нач.отд.	Бахтадзе		I.89г
Н.контр.	Маркарян		I.89г

I.090.I-7с.4-2 28

КАРКАС ПРОСТРАНСТВЕННЫЙ
ІКПП 28.30.I3

Стадия	Лист	Листов
Р		I

ТбилЗНИИЭП

Копировал Формат А3

Инв. № подл. | Подпись и дата | Взам. инв. №

Т.К. 1.090.1-7с вып. 4-2

Копия верна

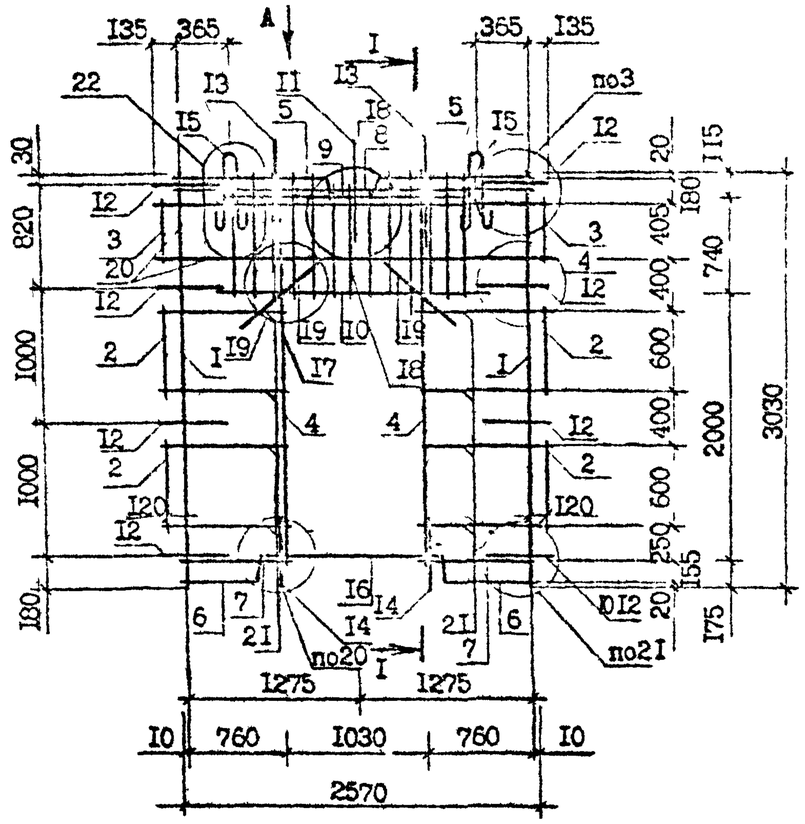

I - I

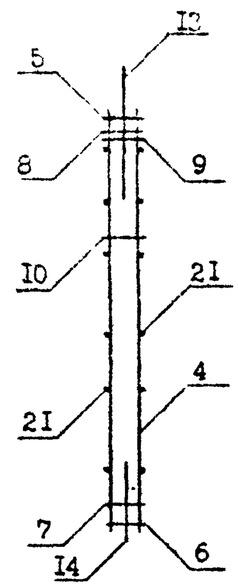

Вид А

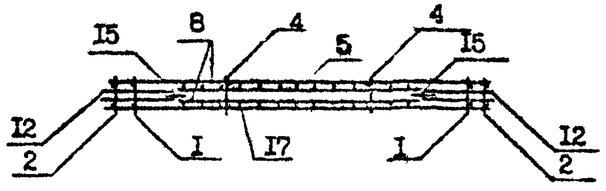

Поз.	Наименование	Кол. на карк.	Обозначение документа
I	Каркас КР1	2	I.090.I-7с.4-2 39
2	КР6	4	40
3	КР7	2	40
4	КР8	2	40
5	КР11	2	41
6	КР17	2	44
7	КР26	I	47
8	КР33	2	48
9	КР44	I	50
I0	КР45	I	50
II	Стержень анкерный АНI	I	56
I2	АН3	8	56
I3	АН5	2	56
I4	АН6	2	56
I5	Петля строповочная СП2	2	57
I6	⌀I2А-I, L=I500, I,34 кг	2	Без чертежа
I7	⌀5Вр-I, L=865, 0,I3 кг	20	Без чертежа
I8	L=760, 0,I2 кг	6	Без чертежа
I9	L=500, 0,08 кг	4	Без чертежа
20	⌀4Вр-I, L=28I0, 0,28 кг	4	Без чертежа
2I	L=750, 0,07 кг	I6	Без чертежа
	Масса каркаса, кг	39,33	

Арматура класса А-I по ГОСТ 578I-82*, класса Вр-I по ГОСТ 6727-80*

Технические требования см. I.090.I-7с.4-2 ТТ

Опалубочный чертеж см. I.090.I-7с.4-2 I0

Арматурные узлы см. I.090.I-7с.4-2 Д2

Разраб.	Салихова		1.8.90	I.090.I-7с.4-2 29
Проверил	Шелия		1.8.90	
ГИП	Бурджанадзе		1.8.90	
Нач.отд.	Бахтадзе		1.8.90	КАРКАС ПРОСТРАНСТВЕННЫЙ КПП 28.30.I0
Н.контр.	Маркарян		1.8.90	

Стадия	Лист	Листов
Р		I

ТбилЗНИИЭП

Копировал

Формат А3

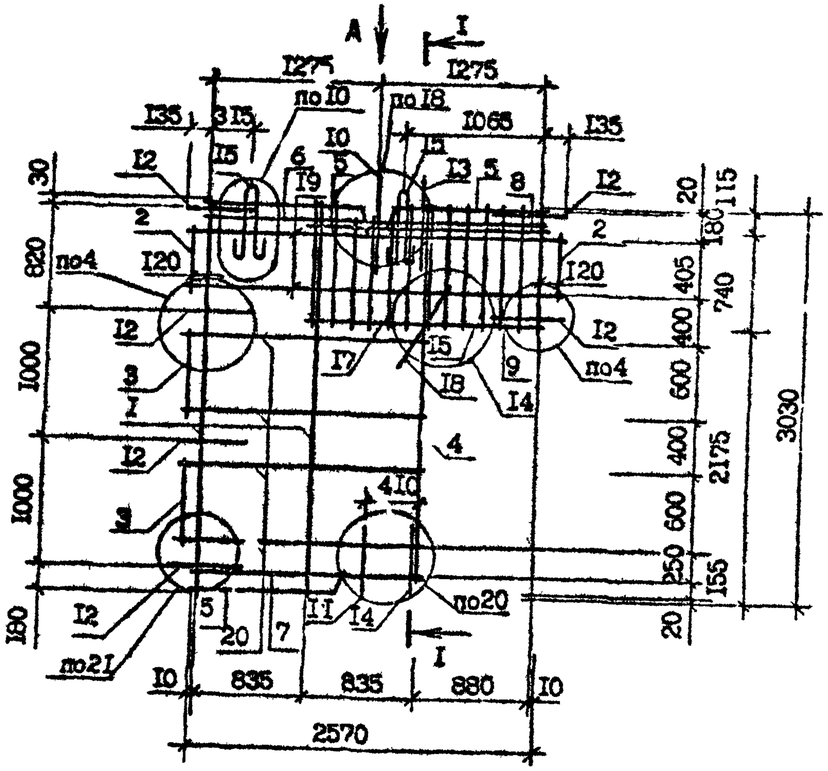

Вид А

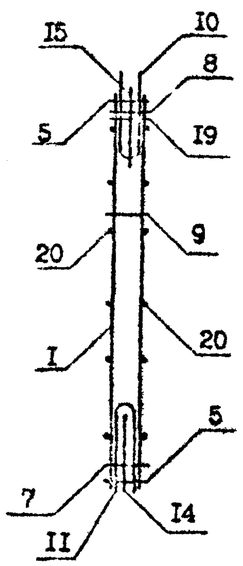

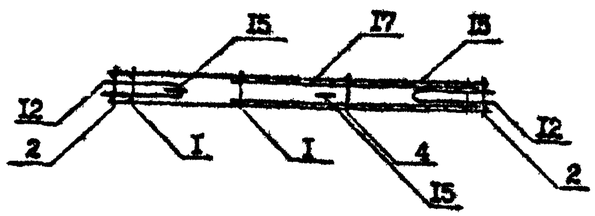

Поз.	Наименование	Кол. на карк.	Обозначение документа
I	Каркас КР2	2	I.090.I-7с.4-2 39
2	КР6	2	40
3	КР7	2	40
4	КР8	I	40
5	КР11	3	4I
6	КР26	I	47
7	КР34	I	49
8	КР48	I	50
9	КР49	I	50
I0	Стержень анкерный АНI	I	56
II	АН2	I	56
I2	АН3	5	56
I3	А.5	I	56
I4	АН6	I	56
I5	Петля строповочная СП2	2	57
I6	Ф5Вр-I, L=865, 0,I3 кг	20	Без чертежа
I7	L=760, 0,I2 кг	6	Без чертежа
I8	L=500, 0,08 кг	2	Без чертежа
I9	Ф4Вр-I, L=28I0, 0,28 кг	4	Без чертежа
20	L=I8I0, 0,I8 кг	8	Без чертежа
	Масса каркаса, кг	3I,45	

Арматура класса Вр-I по ГОСТ 6727-80*

Технические требования см. I.090.I-7с.4-2 ТТ
Опалубочный чертеж см. I.090.I-7с.4-2 II
Арматурные узлы см. I.090.I-7с.4-2 Д2

Разраб.	Салихова		1.8.90	I.090.I-7с.4-2 30
Проверил	Шелих		1.8.90	
ГИП	Бурджанадзе		1.8.90	
Нач.отд.	Захтадзе		1.8.90	КАРКАС ПРОСТРАНСТВЕННЫЙ КПГ 28.30.I0
Н.контр.	Маркарян		1.8.90	

Стадия	Лист	Листов
Р		I

ТбилЗНИИЭП

Инв. № подл. | Подпись и дата | Взам. инв. №

Копировал Формат А3

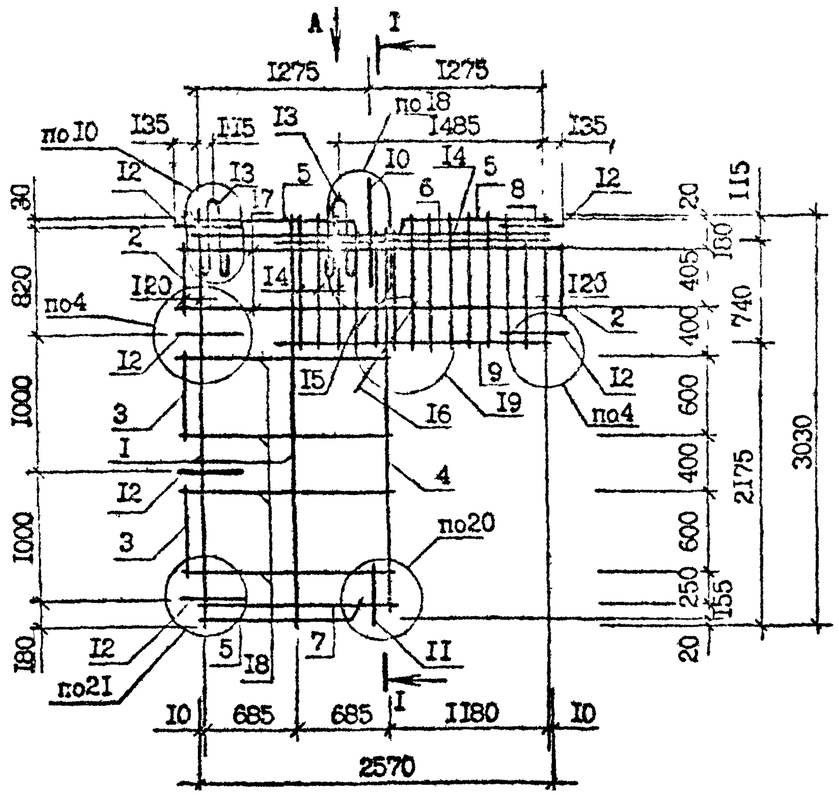

Вид А

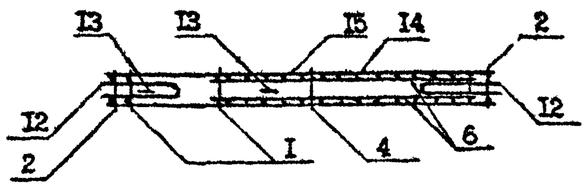

I – I

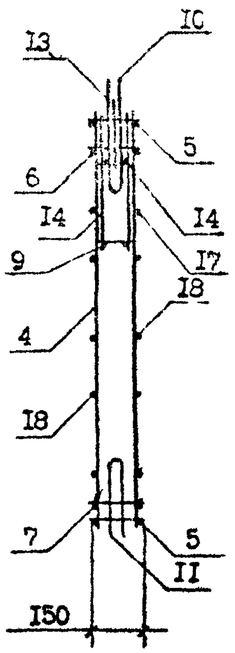

Поз.	Наименование	Кол. на карк.	Обозначение документа
1	Каркас КР2	2	1.090.1-7с.4-2 39
2	КР6	2	40
3	КР7	2	40
4	КР8	1	40
5	КР11	3	41
6	КР26	1	47
7	КР35	1	48
8	КР46	1	50
9	КР47	1	50
10	Стержень анкерный АН1	1	56
11	АН2	1	56
12	АН3	5	56
13	Петля строповочная СП2	2	57
14	Ф5Вр-I, L=865, 0,13 кг	22	Без чертежа
15	L=760, 0,12 кг	6	Без чертежа
16	L=500, 0,08 кг	2	Без чертежа
17	Ф4Вр-I, L=2810, 0,28 кг	4	Без чертежа
18	L=1510, 0,15 кг	8	Без чертежа
	Масса каркаса, кг	30,10	

Арматура класса Вр-I по ГОСТ 6727-80*

Технические требования см. 1.090.1-7с.4-2 ТТ
Опалубочный чертеж см. 1.090.1-7с.4-2 12
Арматурные узлы см. 1.090.1-7с.4-2 Д2

Разраб.	Шелих		1.8.9с	1.090.1-7с.4-2 31
Проверил	Салихова		1.8.9с	
ГИП	Бурджанадзе		1.8.9с	КАРКАС ПРОСТРАНСТВЕННЫЙ КПГ 28.30.13
Нач.отд.	Бахталзе		1.8.9с	Стадия: Р; Лист: ; Листов: 1
Н.контр.	Маркарян		1.8.9с	ТбилЗНИИЭП

Копировал Формат А3

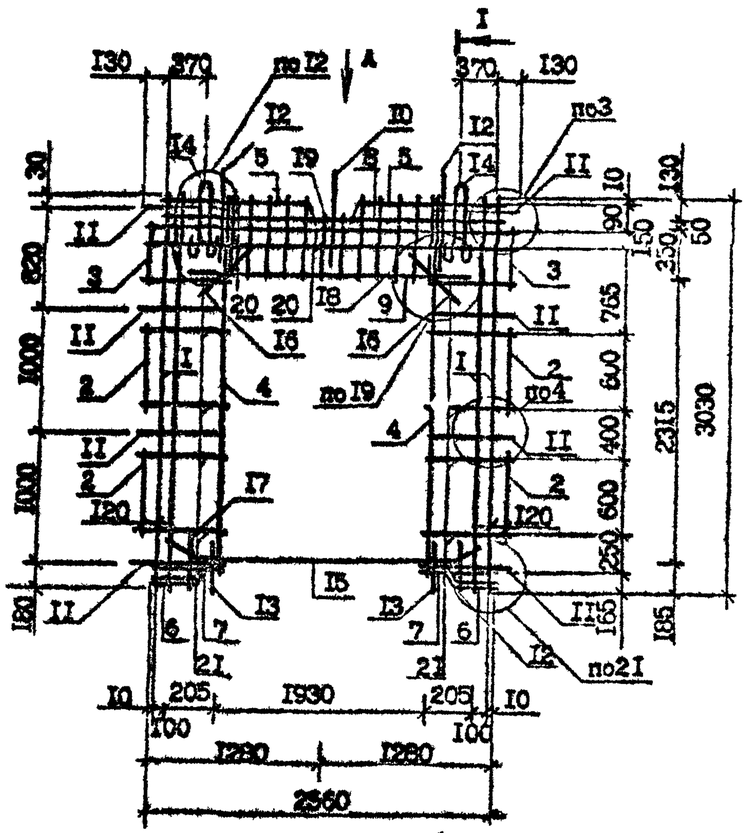

Вид А

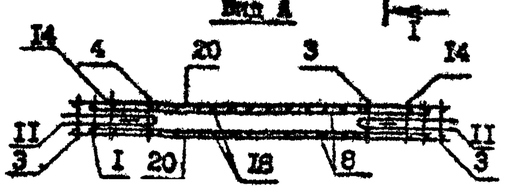

I - I

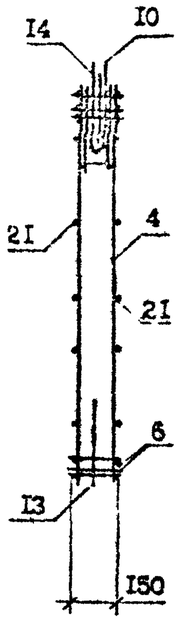

Поз.	Наименование	Кол. на карк. КПР 28.30.19-7	Кол. на карк. КПР 28.30.19-3	Обозначение документа
I	Каркас КР5	4	4	I.090.I-7с.4-2 39
2	КР6	4	4	40
3	КР7	2	2	40
4	КРI0	2	2	40
5	КРII	-	2	4I
	КРI9	2	-	45
6	КР22	4	4	46
7	КР38	2	2	49
8	КР55	I	I	52
9	КР56	I	I	52
I0	Стержень анкерный АНI	I	I	56
II	АН3	8	8	56
I2	АН5	2	2	56
I3	АН6	2	2	56
I4	Петля строповочная СПI	2	2	57
I5	⌀I2А-I, L =2500, 2,22 кг	2	2	Без чертежа
I6	⌀8А-III, L =500, 0,20 кг	4	4	Без чертежа
I7	L =3I5, 0,I2 кг	4	4	Без чертежа
I8	⌀5Вр-I, L =550, 0,08 кг	28	28	Без чертежа
I9	L =420, 0,I7 кг	4	4	Без чертежа
20	⌀4Вр-I, L =2800, 0,28 кг	4	4	Без чертежа
2I	L =445, 0,04 кг	20	20	Без чертежа
	Масса каркаса, кг	55,22	5I,98	

Арматура класса А-I по ГОСТ 578I-82*, класса Вр-I по ГОСТ 6727-80*

Технические требования см. I.090.I-7с.4-2 ТТ
Опалубочный чертеж см. I.090.I-7с.4-2 I3
Арматурные узлы см. I.090.I-7с.4-2 Д2

Разраб.	Селихова		13.7с
Проверил	Шелия		13.7с
ГИП	Бурджанадзе		13.7с
Нач.отд.	Ахвледиани		13.7с
Н.контр.	Маркарян		13.7с

I.090.I-7с.4-2 32

КАРКАС ПРОСТРАНСТВЕННЫЙ КПР 28.30.I9-7, КПР 28.30.I9-3

Стадия	Лист	Листов
Р		I

ТбилЗНИИЭП

Инв. № подл. | Подпись и дата | Взам. инв. №

Т.п. I.090.I-7с вып. 4-2

Книга вечна

Контрольный

Формат А3

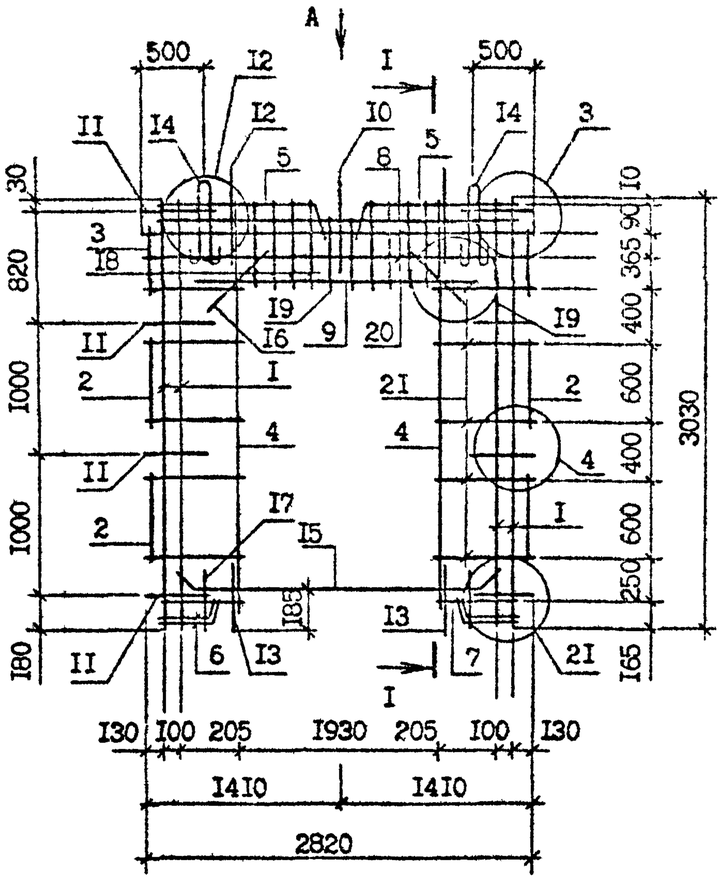

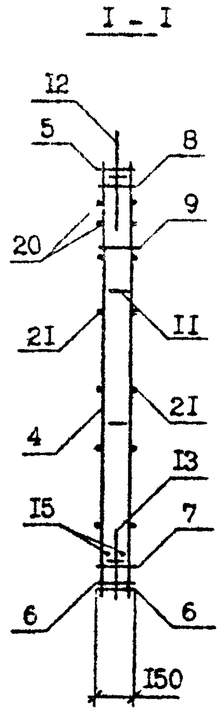

Вид А

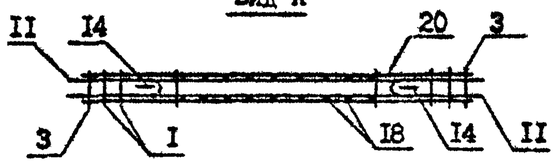

Поз.	Наименование	Кол. на карк. КПР 28.30.15- -7	-3	Обозначение документа
I	Каркас КР5	4	4	I.090.I-7с.4-2 39
2	КР6	4	4	40
3	КР7	2	2	40
4	КР10	2	2	40
5	КР11	-	2	41
	КР19	2	-	45
6	КР23	4	4	46
7	КР39	2	2	49
8	КР55	I	I	52
9	КР57	I	I	52
I0	Стержень анкерный АНI	I	I	56
II	АН3	8	8	56
I2	АН5	2	2	56
I3	АН6	2	2	56
I4	Петля строповочная СПI	2	2	57
I5	⌀I2А-I, L=2I00, I,87кг	2	2	Без чертежа
I6	⌀8А-III, L=500, 0,20кг	4	4	Без чертежа
I7	L=3I5, 0,I2кг	4	4	Без чертежа
I8	⌀5Вр-I, L=550, 0,08кг	22	22	Без чертежа
I9	L=420, 0,I7кг	4	4	Без чертежа
20	⌀4Вр-I, L=2800, 0,28кг	4	4	Без чертежа
2I	L=645, 0,06кг	20	20	Без чертежа
	Масса каркаса, кг	88,84	86,72	

Арматура: класса А-I и А-III по ГОСТ 5781-82*,
класса Вр-I по ГОСТ 6727-80*

Технические требования см. I.090.I-7с.4-2 ТТ
Опалубочный чертеж см. I.090.I-7с.4-2 I4
Арматурные узлы см. I.090.I-7с.4-2 Д2

Инв. № подл. | Подпись и дата | Взам. инв. №

Разраб.	Салихова		18.90	I.090.I-7с.4-2 33
Проверил	ШЕлия		18.90	
ГИП	Бурджанадзе		18.90	
Нач.отд.	Бахтадзе		18.90	КАРКАС ПРОСТРАНСТВЕННЫЙ КПР 28.30.15-7 КПР 28.30.15-3
Н.контр.	Маркарян		18.90	

Стадия	Лист	Листов
Р		I

ТбилГПИиЭП

Копировал

Формат А3

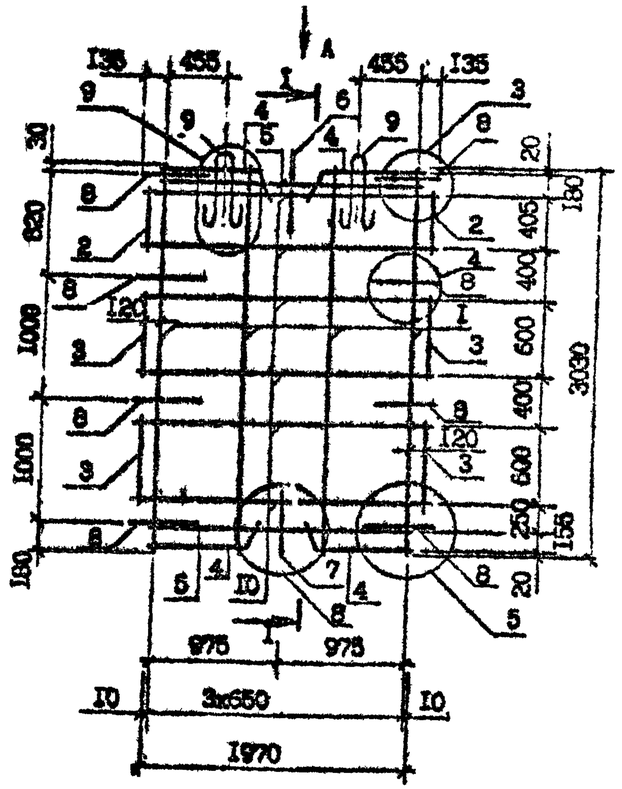

Вид А

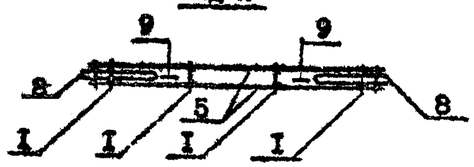

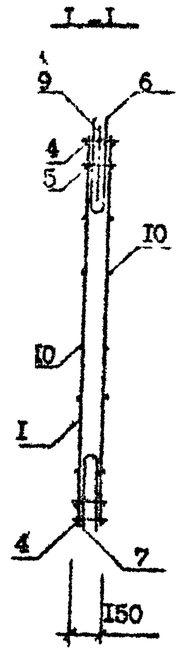

Поз.	Наименование	Кол. на карк.	Обозначение документа
I	Каркас КР2	4	I.090.I-7с.4-2 39
2	КР6	4	40
3	КР7	2	40
4	КР13	4	42
5	КР27	2	47
6	Стержень анкерный АН I	I	56
7	АН2	I	56
8	АН3	8	56
9	Петля строповочная СП3	2	57
I0	Ф4Вр-I, L=22I0, 0,22 кг	I2	Без чертежа
	Масса каркаса, кг	24,I4	

Арматура класса Вр-I по ГОСТ 6727-80*

Технические требования см. I.090.I-7с.4-2 ТТ
Опалубочный чертеж см. I.090.I-7с.4-2 I5
Арматурные узлы см. I.090.I-7с.4-2 Д2

Разраб.	Салихова		I.8.90	I.090.I-7с.4-2 34
Проверил	Шелия		I.8.90	
ГИП	Бурджанадзе		I.8.90	
Нач.отд.	Захтадзе		I.8.90	КАРКАС ПРОСТРАНСТВЕННЫЙ КП 22.30
Н.контр.	Маркарян		I.8.90	

Стадия	Лист	Листов
Р		I

ТбилЗНИИЭП

Инв. № подл. | Подпись и дата | Взам. инв. №

Копировал Формат А3

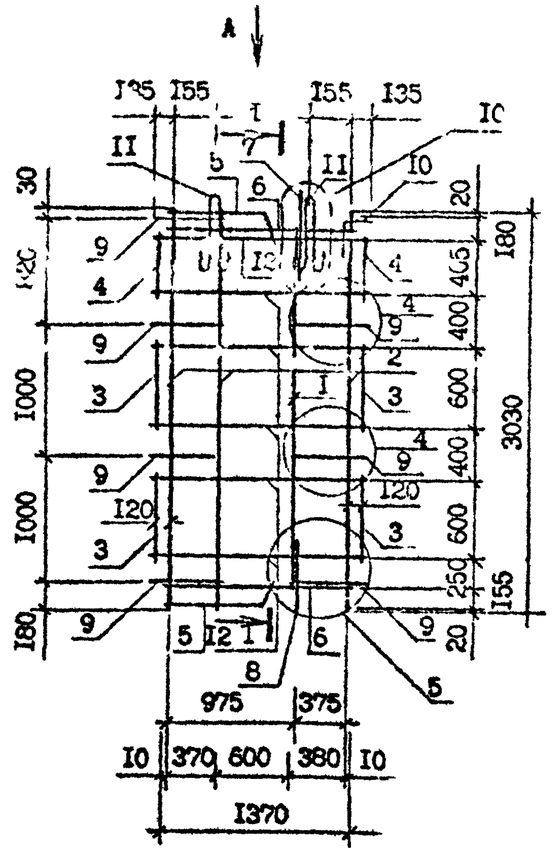

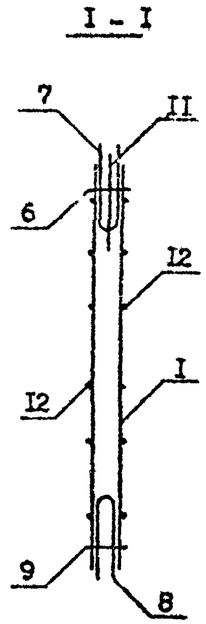

Поз.	Наименование	Кол. на карк.	Обозначение документа
I	Каркас КР I	I	I.090.I-7с.4-2 39
2	КР2	3	39
3	КР6	4	40
4	КР7	2	40
5	КР I3	2	42
6	КР28	2	47
7	Стержень анкерный АН I	I	56
8	АН2	I	56
9	АН3	7	56
I0	АН4	I	56
II	Петля строповочная СП2	2	57
I2	Ф4Вр-I, L=I5I0, 0,I6 кг	I2	Без чертежа
	Масса каркаса, кг	22,62	

Арматура класса Вр-I по ГОСТ 6727-80*

Технические требования см. I.090.I-7 .4-2 ТТ
Опалубочный чертеж см. I.090.I-7с.4-2 I6
Арматурные узлы см. I.090.I-7с.4-2 Д2

Вид А

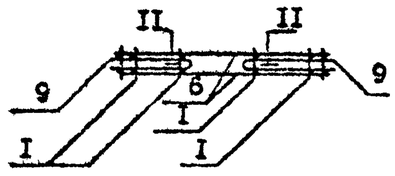

Разраб.	Салихова		1.8.90	I.090.I-7с.4-2 35			
Проверил	Шелия		1.8.90				
ГИП	Бурджанадзе		1.8.90	КАРКАС ПРОСТРАНСТВЕННЫЙ КП I6.30	Стадия	Лист	Листов
Нач.отд.	Бахтадзе		1.8.90		Р		I
Н.контр.	Мархэрян		1.8.90		ТбилЗНИИЭП		

Копировал Формат А3

Инв. № подл. | Подпись и дата | Взам. инв. №

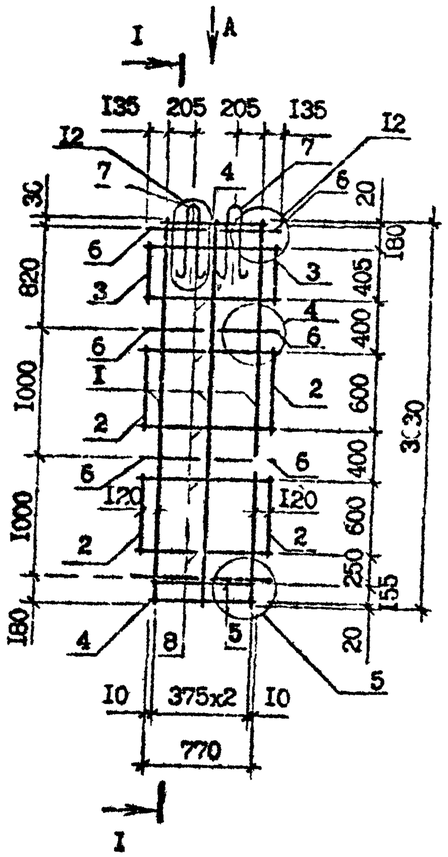

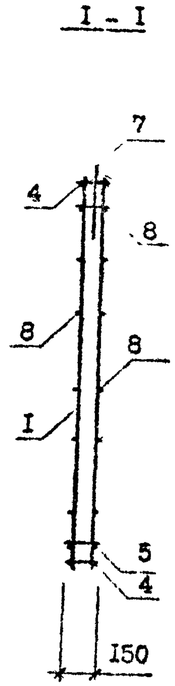

Поз.	Наименование	Кол. на карк.	Обозначение документа
I	Каркас КР2	3	I.090.I-7с.4-2 39
2	КР6	4	40
3	КР7	2	40
4	КР18	2	44
5	КР29	I	47
6	Стержень анкерный АН3	8	56
7	Петля строповочная СП I	2	57
8	Ф4Вр-I, L=I0I0, 0,I0 кг	I2	Без чертежа
	Масса каркаса, кг	I6,46	

Арматура класса Вр-I по ГОСТ 6727-80*

Технические требования см. I.090.I-7с.4-2 ТТ
Опалубочный чертеж см. I.090.I-7с.4-2 I7
Арматурные узлы см. I.090.I-7с.4-2 Д2

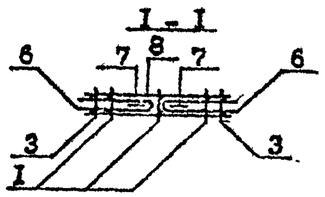

Разраб.	Шелия		1.89с	I.090.I-7с.4-2 36		
Проверил	Салихова		1.89с			
ГИП	Бурджанадзе		1.89с	КАРКАС ПРОСТРАНСТВЕННЫЙ КП I0.30	Стадия	Лист	Листов
Нач.отд.	Бахтадзе		1.89с		Р		I
					ЦНИИЭП		
Н.контр.	Маркарян		1.89с				

Копировал Формат А3

Инв. № подл. | Подпись и дата | Взам. инв. №

Т.к. 1.090.1-7с Вып. 4-2

Крепление

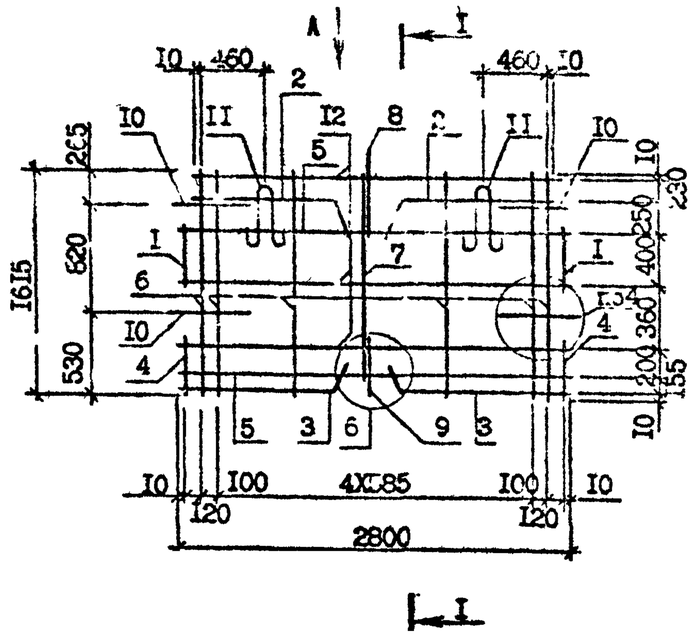

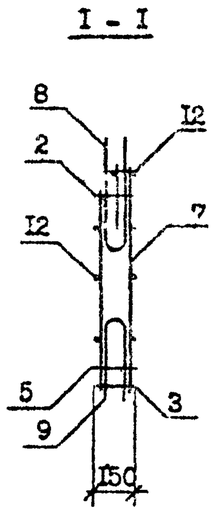

Поз.	Наименование	Кол. на карк.	Обозначение документа
I	Каркас КР7	2	I.090.I-7с.4-2 40
2	КРII	2	41
3	КР24	2	46
4	КР58	2	53
5	КР59	2	53
6	КР60	6	54
7	КР6I	I	54
8	Стержень анкерный АНI	I	56
9	АН2	I	56
I0	АН3	4	56
II	Петля строповочная СПI	2	57
I2	Ф4Вр-I, L =2800, 0,28 кг	6	Без чертежа
	Масса каркаса, кг	I8,38	

Арматура класса Вр-I по ГОСТ 6727-80*

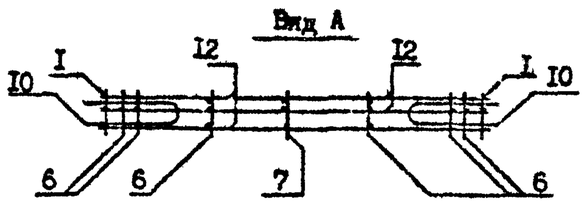

Технические требования см. I.090.I-7с.4-2 ТТ
Опалубочный чертеж см. I.090.I-7с.4-2 I8
Арматурные узлы см. I.090.I-7с.4-2 Д2

Разраб.	Шелия		I.8.90	I.090.I-7с.4-2 37			
Проверил	САнихова		I.8.90				
ГИП	Бурнаеведзе		I.8.90				
Нач.отд.	Бахтадзе		I.8.90	КАРКАС ПРОСТРАНСТВЕННЫЙ КП 28.I6	Стадия	Лист	Листов
					Р		I
Н.контр.	Маркарян		I.8.90		ТбилЗНИИЭП		

Контроль

Формат А3

Инв. № подл. | Подпись и дата | Взам. инв. №

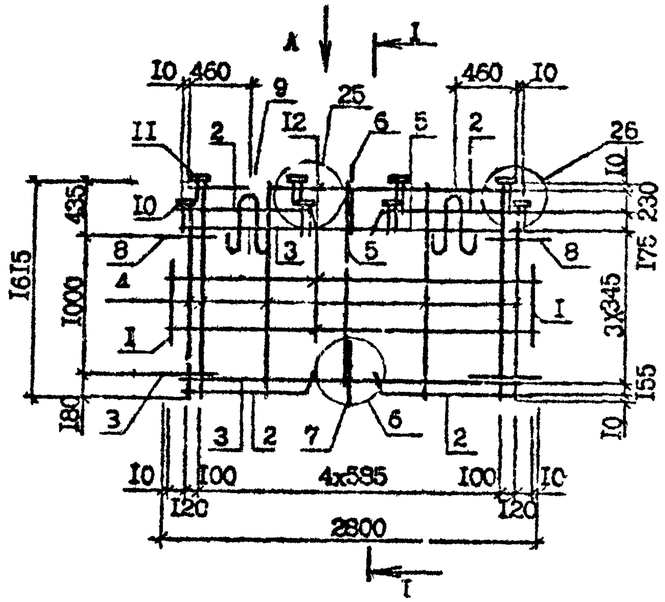

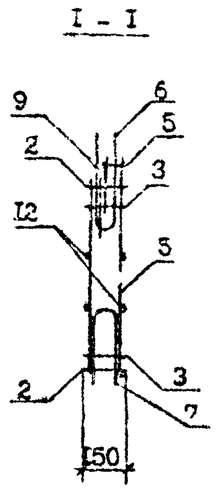

Поз.	Наименование	Кол. на марк.	Обозначение документа
I	Каркас КР6	2	I.090.I-7с.4-2 40
2	КРII	4	4I
3	КР59	2	53
4	КР60	6	54
5	КР6I	I	54
6	Стержень анкерный АНI	I	56
7	АН2	I	56
8	АН3	4	56
9	Петля строповочная СПI	2	57
I0	Изделие закладное МНI	4	55
II	М-2	4	55
I2	Ф4Вр-I, L =2800, 0,28 кг	6	Без чертежа
	Масса каркаса, кг	24,86	

Арматура класса Вр-I по ГОСТ 6727-80*

Вид А

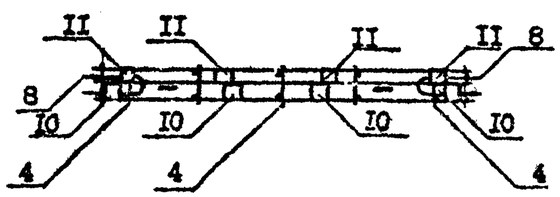

Технические требования см. I.090.I-7с.4-2 ТТ
Опалубочный чертеж см. I.090.I-7с.4-2 I9
Арматурные узлы см. I.090.I-7с.4-2 Д2

Разраб.	Шелия		1.89	I.090.I-7с.4-2 38			
Провер.	Салихова		1.89				
ГИП	Бурджанадзе		1.89				
Нач.отд.	Ахтадзе		1.89	КАРКАС ПРОСТРАНСТВЕННЫЙ ІКП 28.I6	Стадия	Лист	Листов
					Р		I
					ТбилЗНИИЭП		
Н.контр.	Маркарян		1.89				

Копировал Формат А3

Инв. № подл. | Подпись и дата | Взам. инв. №

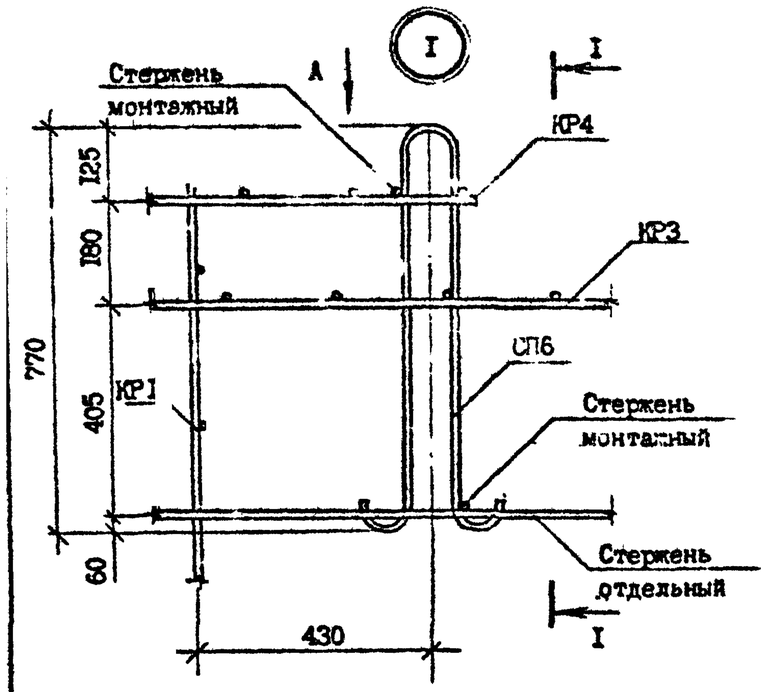

Вид А

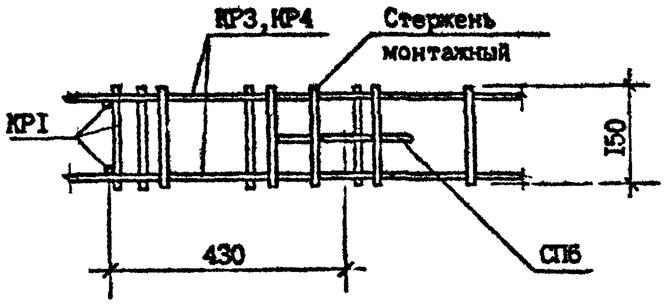

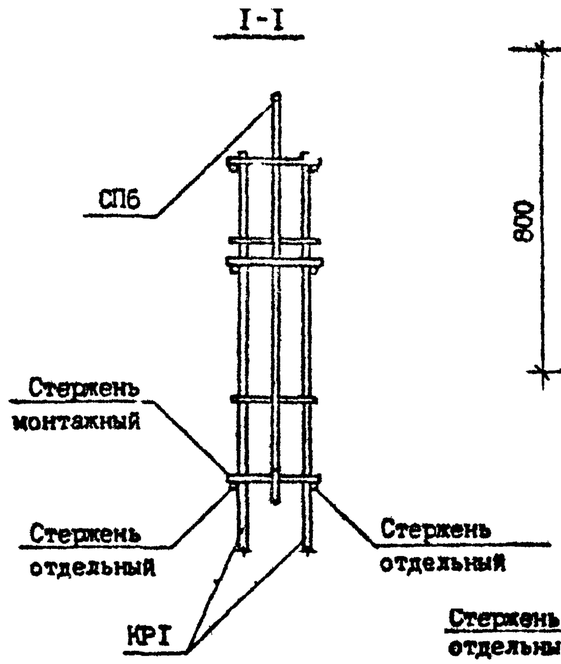

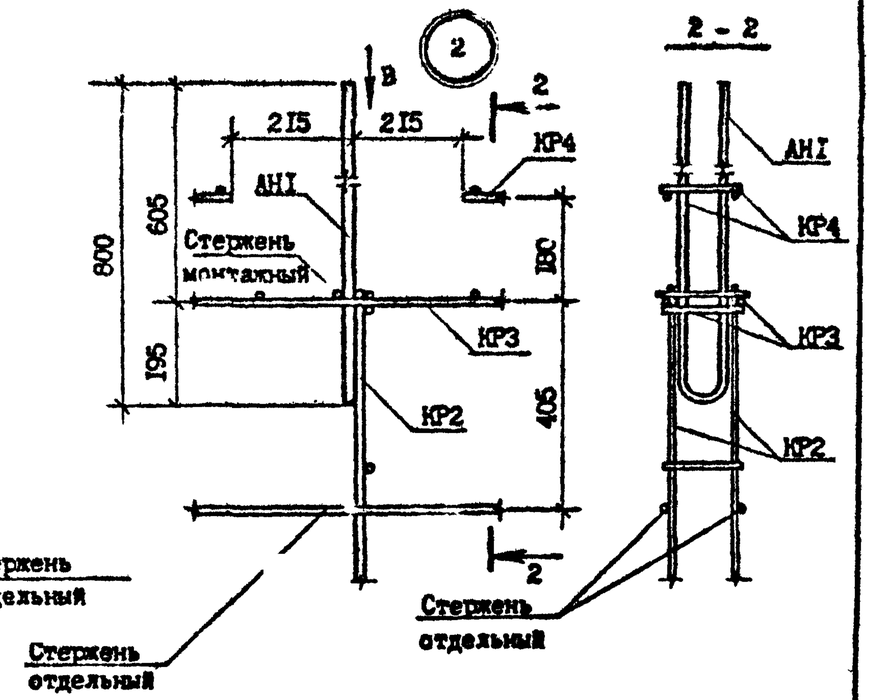

Вид В

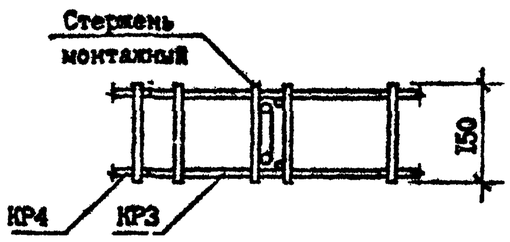

Разраб.	Шелия		1.89	I.090.I-7с.4-2 Д2		
Проверил	Салихова		1.89			
ГИП	Бурджанадзе		1.89			
Нач.отд.	Бахтадзе		1.89	УЗЛЫ АРМАТУРНЫЕ	Стадия	Лист	Листов
					Р	I	13
					ТбилЗНИИЭП		
Н.контр.	Маркарян		1.89				

Копировал

Формат А3

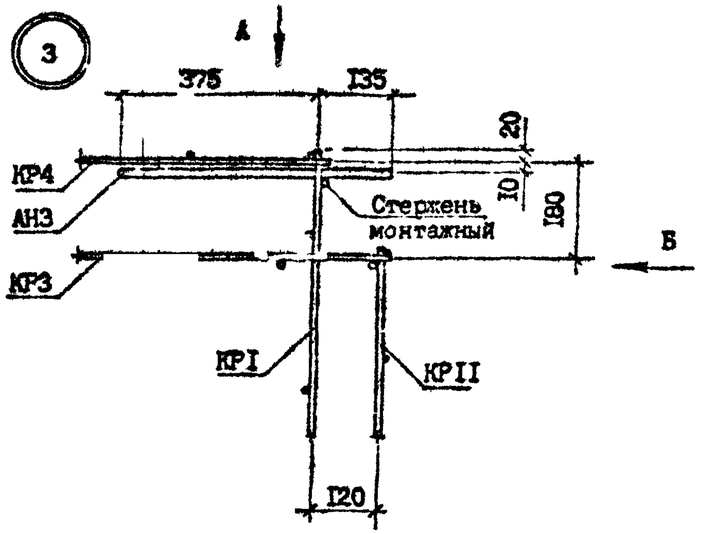

Вид Б

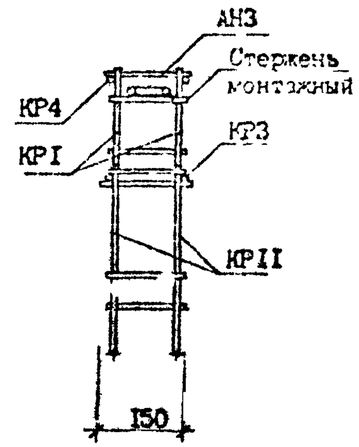

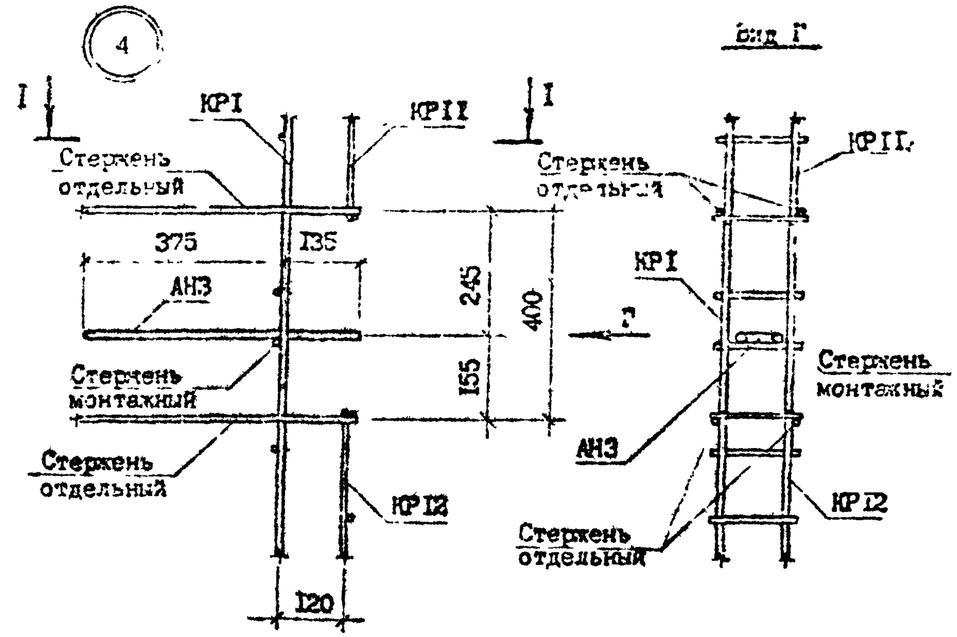

Вид А

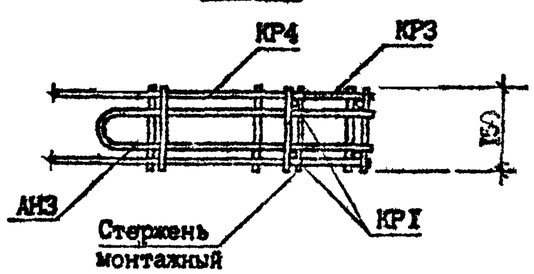

I-I

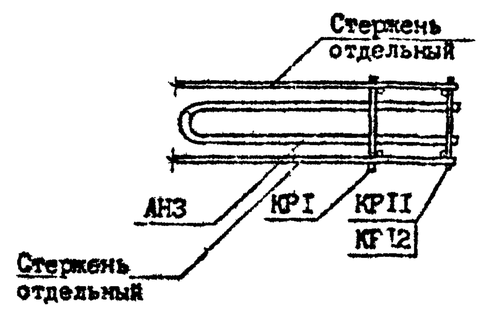

I.090.I-7с.4-2 Д2	Лист 2

Копировал Формат А3

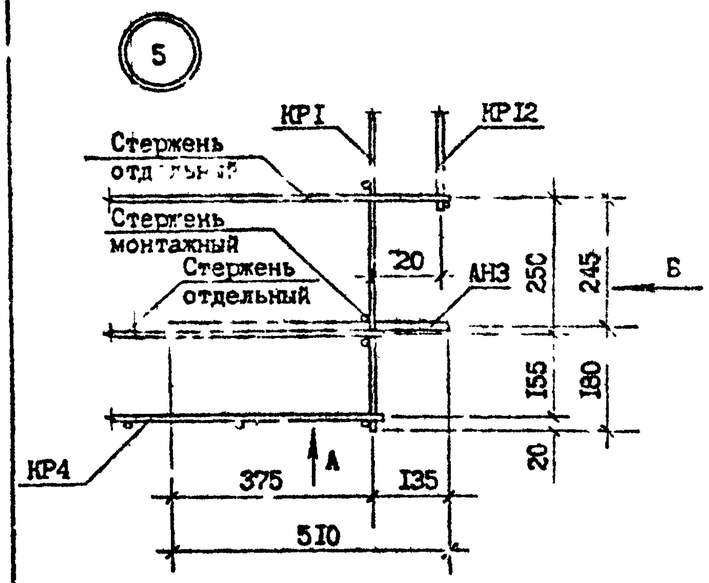

Вид Б

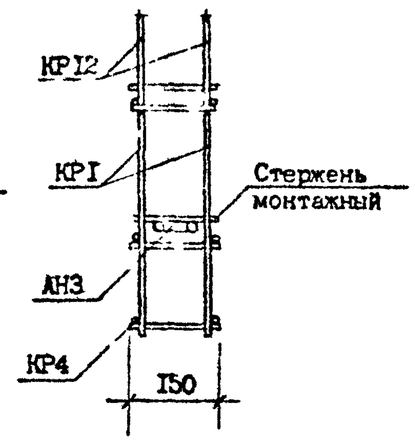

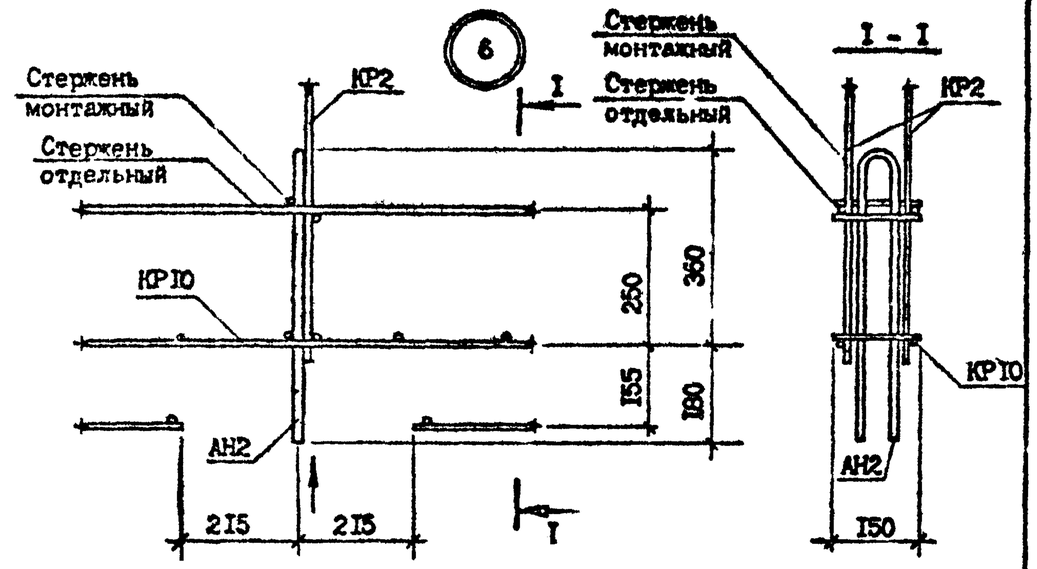

Вид А

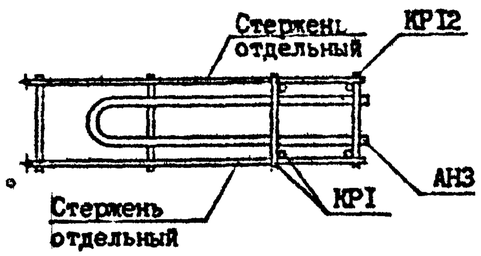

Вид В

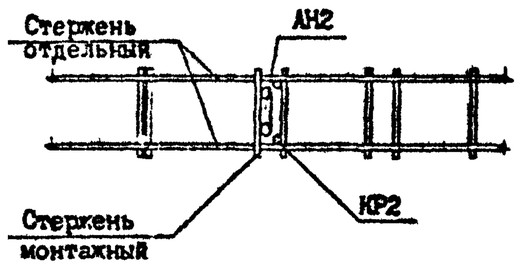

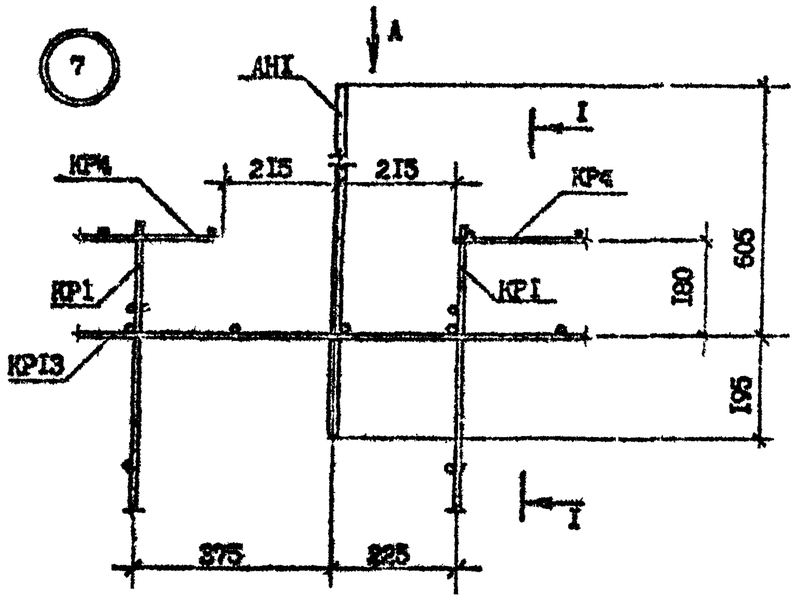

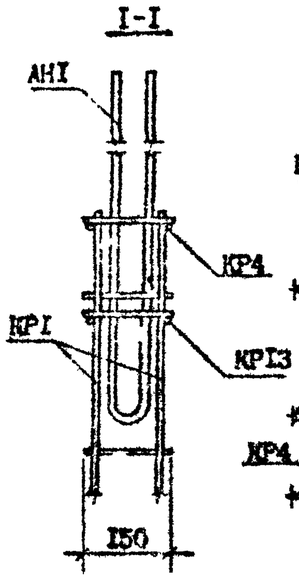

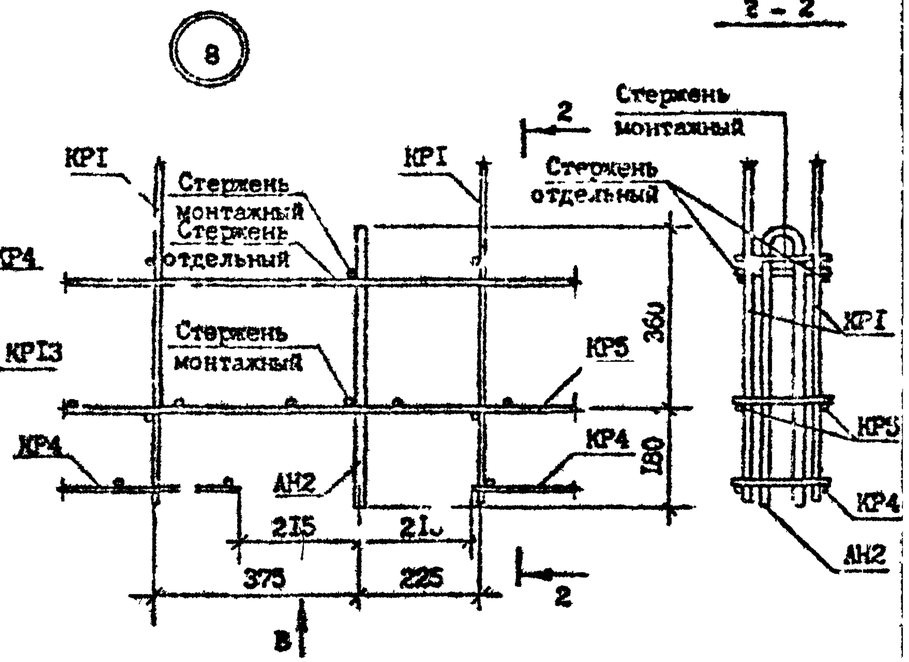

Вид А

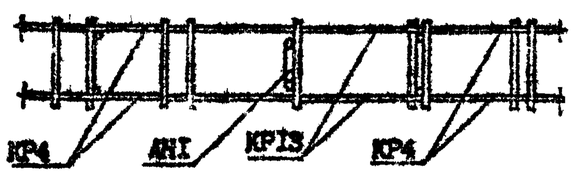

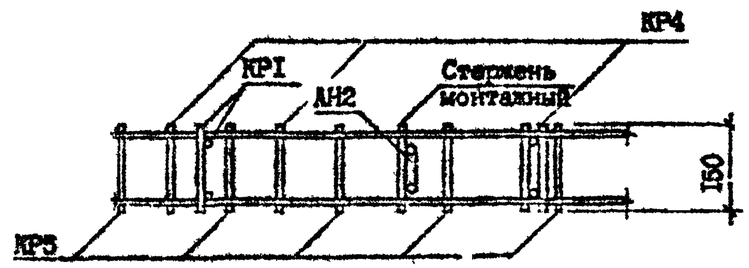

Инв. № подл. | Подпись и дата | Взам. инв. №

Копировал | Формат А3

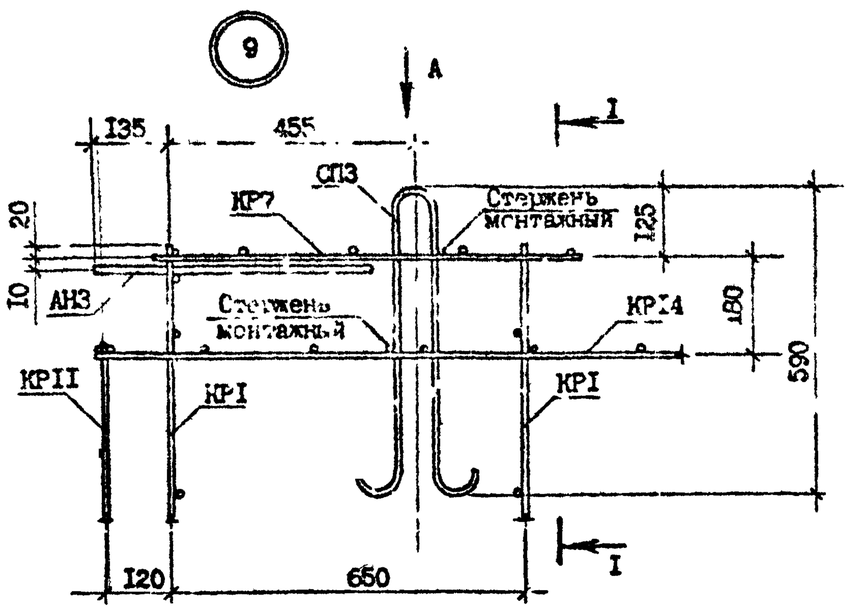

Вид А

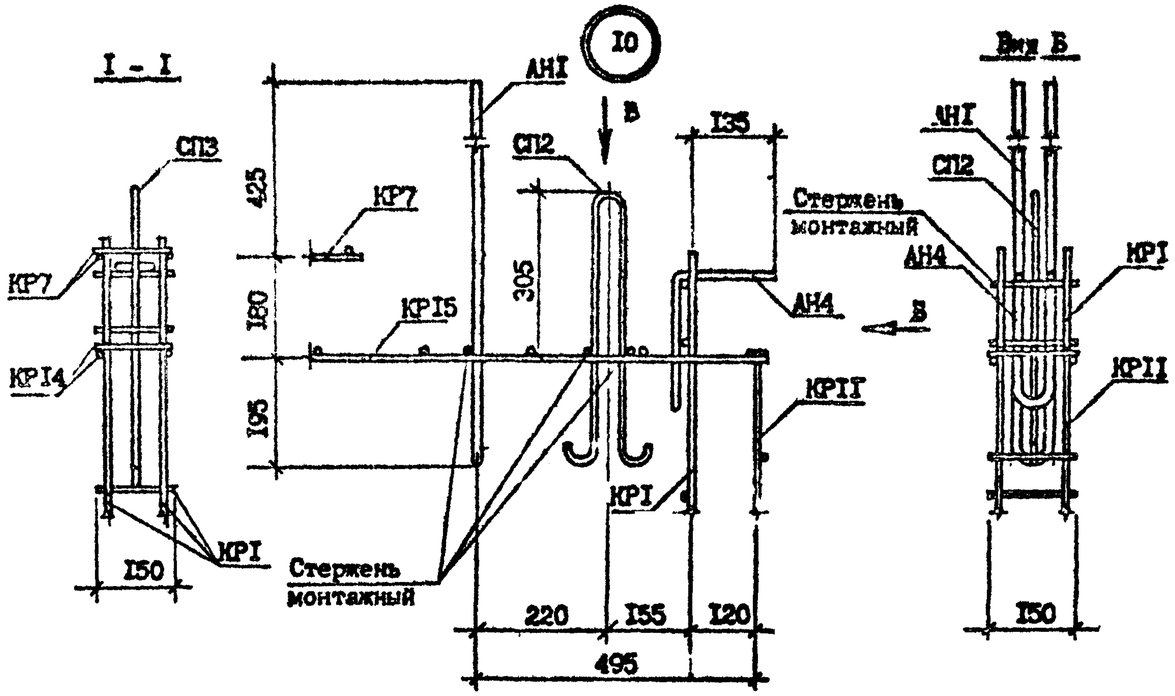

Вид В

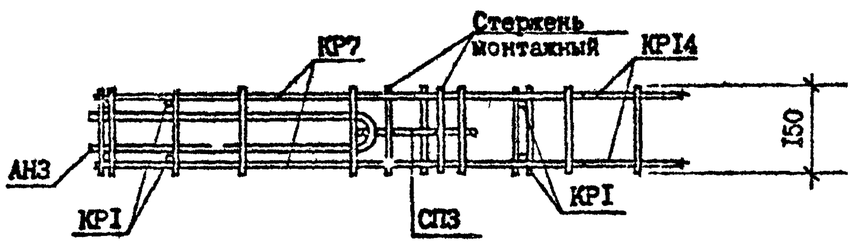

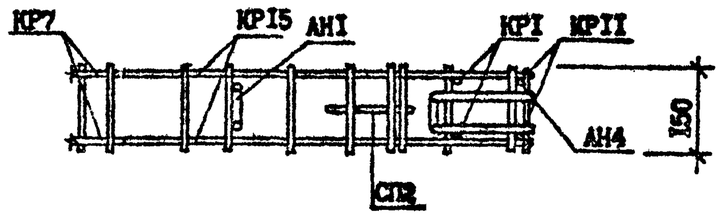

Инв. № подл.	Подпись и дата	Взам. инв. №

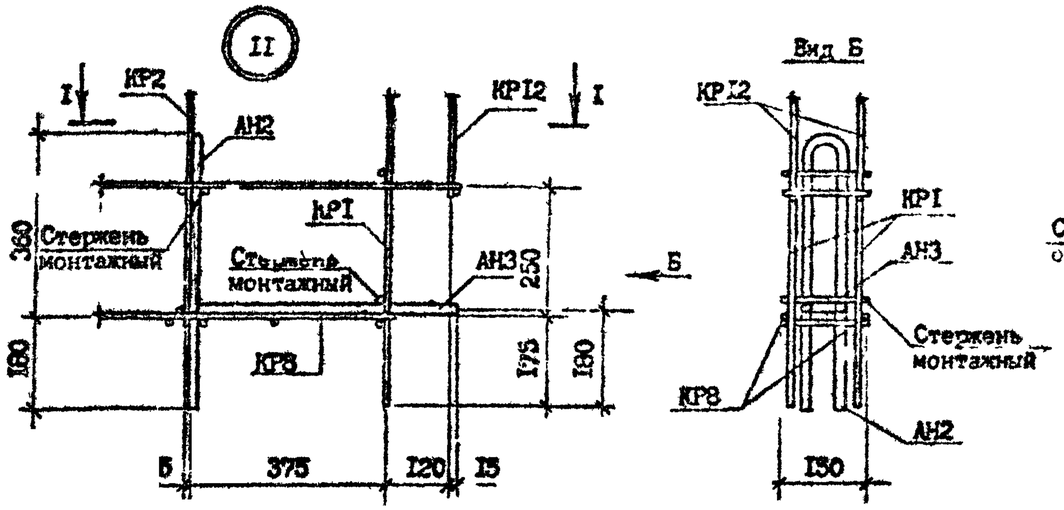
II
I
КР2
АН2
КР12
I
КРI
Стержень монтажный
Стержень монтажный
АН3
250
360
180
КР8
175
180
Б
375
120
15
Б

Вид Б
КР12
КРI
АН3
Стержень монтажный
КР8
АН2
150

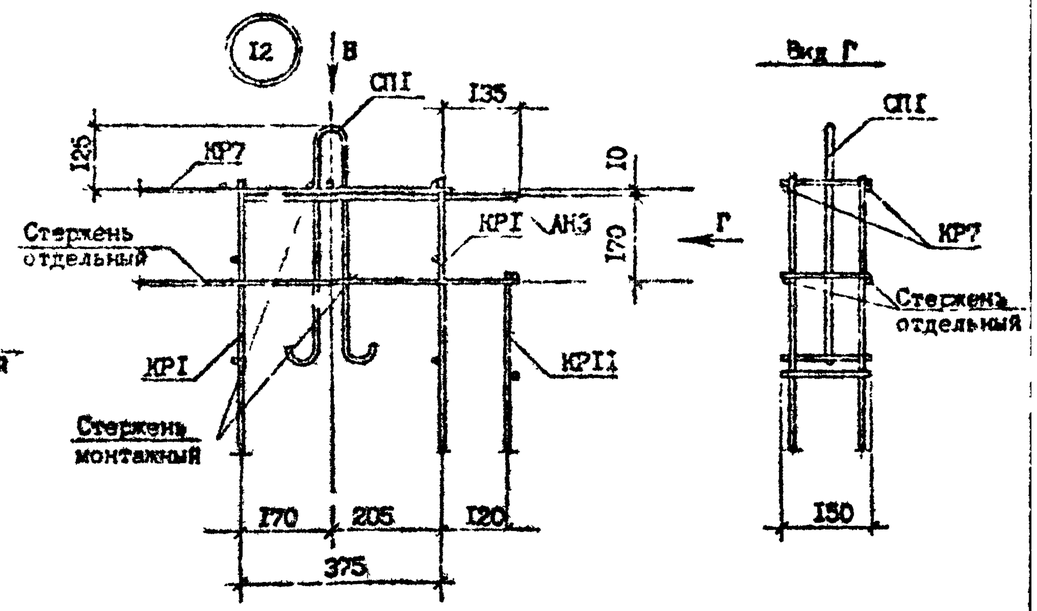
I2
В
СПI
135
125
КР7
10
Стержень отдельный
КРI
АН3
170
Г
КРI
КРII
Стержень монтажный
170
205
120
375
Вид Г
СПI
КР7
Стержень отдельный
150
Вид В

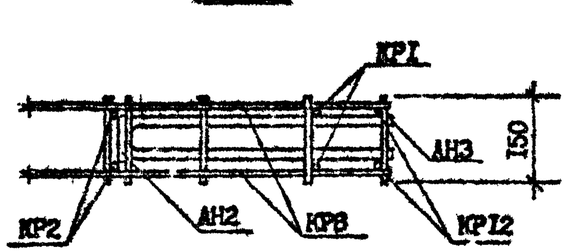
I - I
КРI
АН3
150
КР2
АН2
КР8
КР12

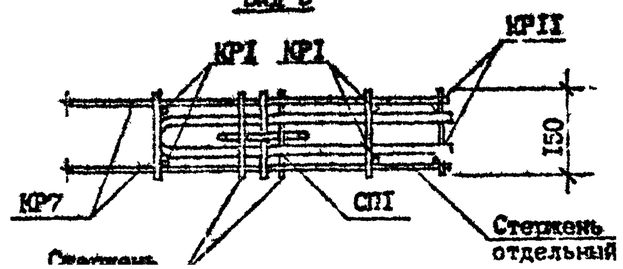
КРI
КРI
КРII
150
КР7
СПI
Стержень отдельный

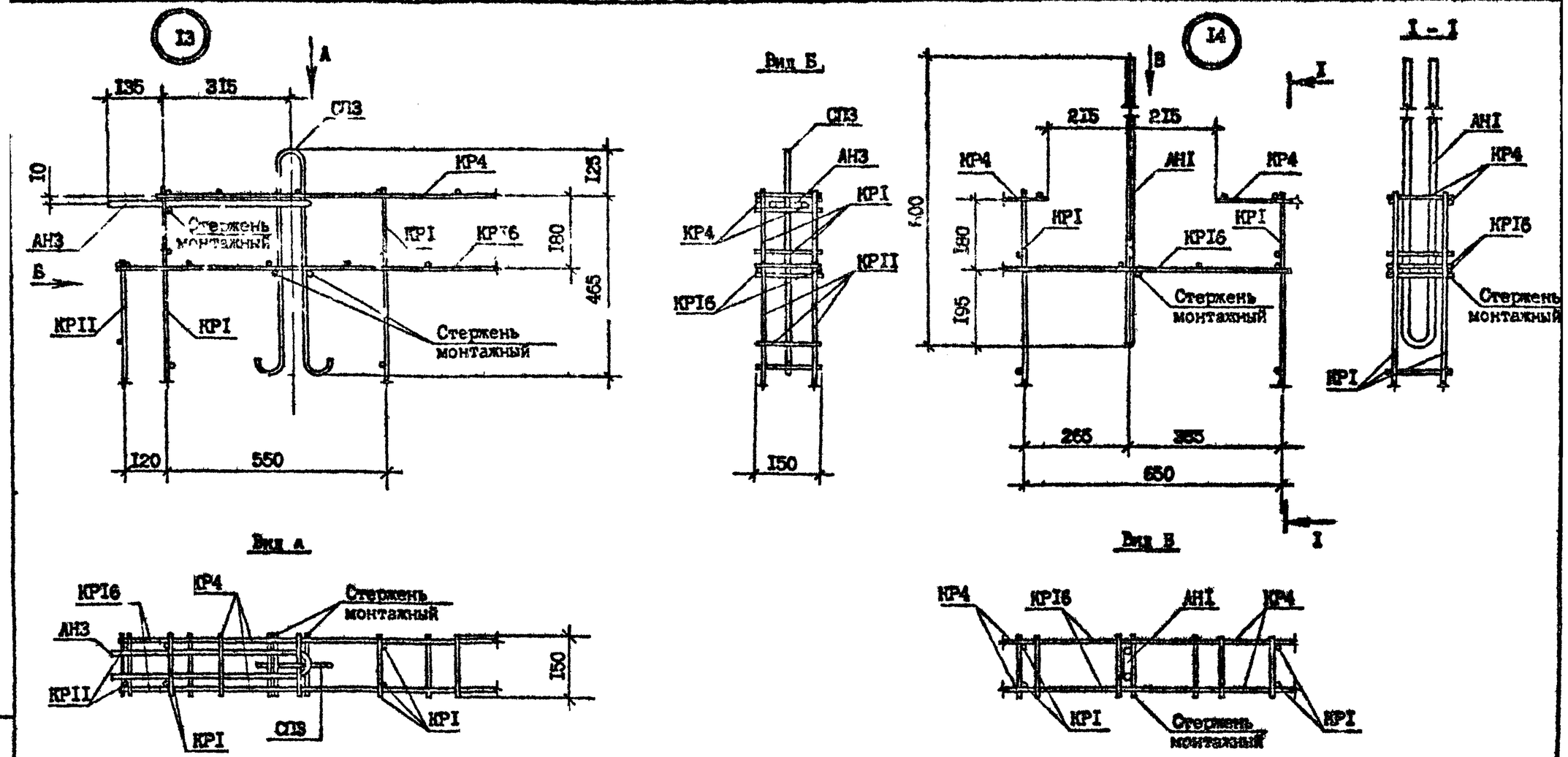

Инв. № подл. | Подпись и дата | Взам. инв. №

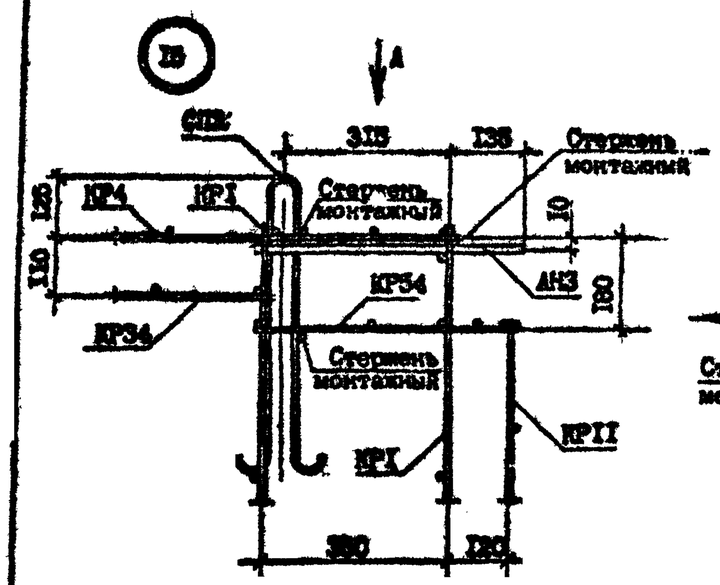
15
А
СП3
315
135
Стержень монтажный
КР4
КР1
Стержень монтажный
10
АН3
120
КР54
КР34
Стержень монтажный
КРII
КР1
320
120

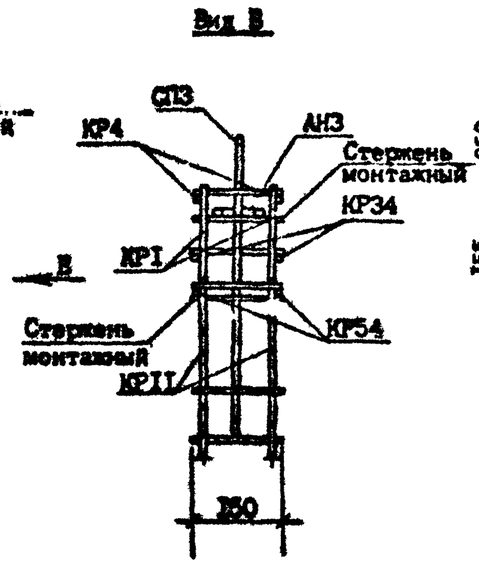
Вид В
СП3
КР4
АН3
Стержень монтажный
КР34
КР1
В
Стержень монтажный
КР54
КРII
150

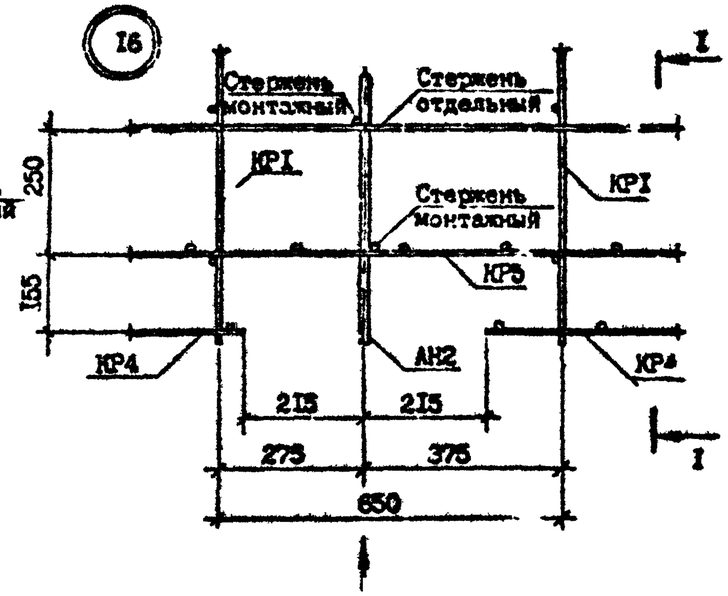
16
Стержень монтажный
Стержень отдельный
I
250
КР1
Стержень монтажный
КР1
КР5
155
КР4
АН2
КР4
215
215
275
375
650
I

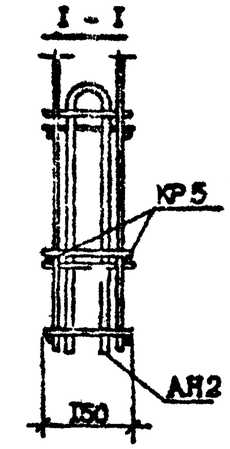
I - I
КР5
АН2
150

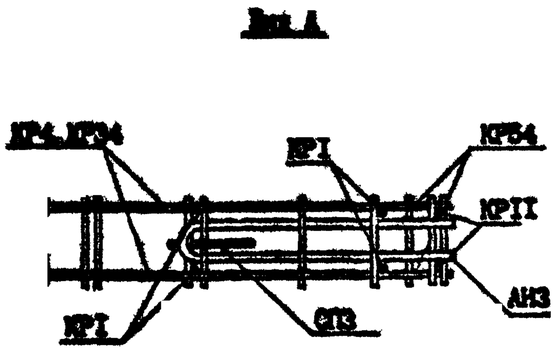
Вид А
КР4,КР34
КР1
КР54
КРII
АН3
КР1
СП3

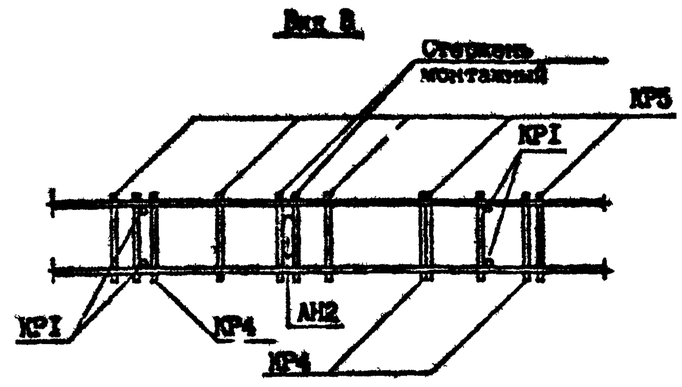
Вид В
Стержень монтажный
КР5
КР1
КР1
КР4
АН2
КР4

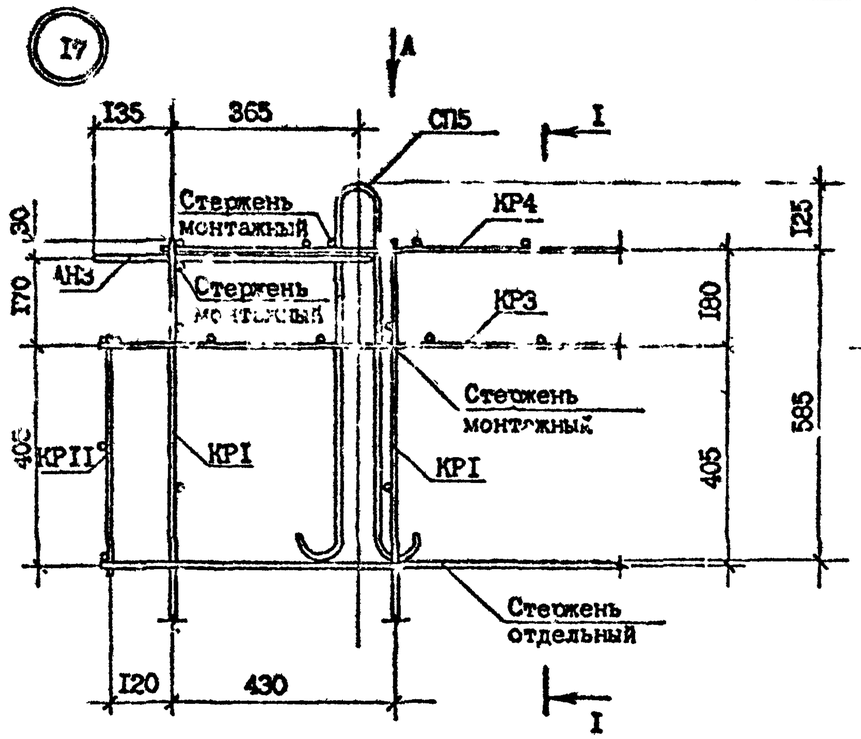

Вид А

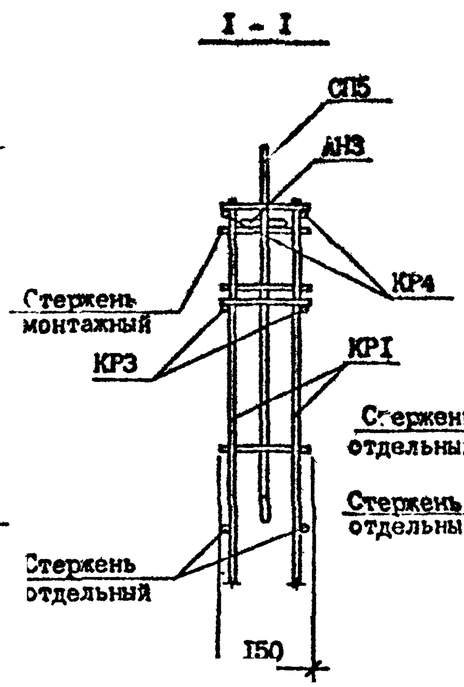

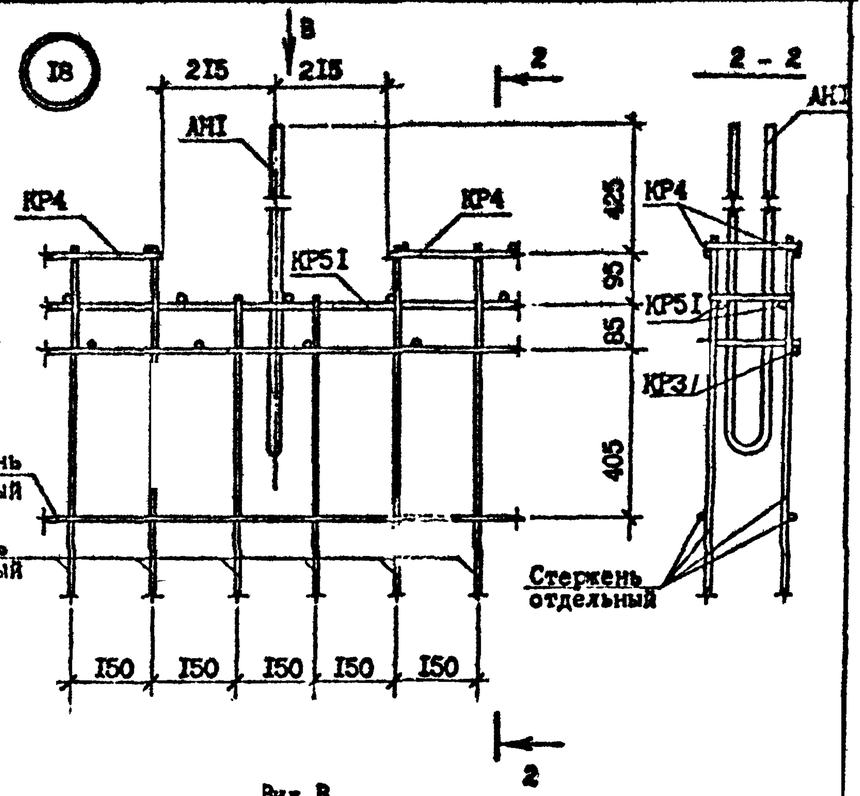

Вид В

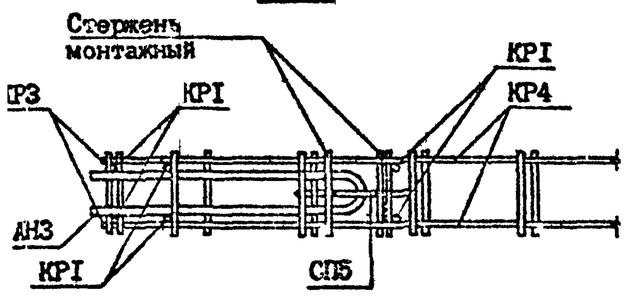

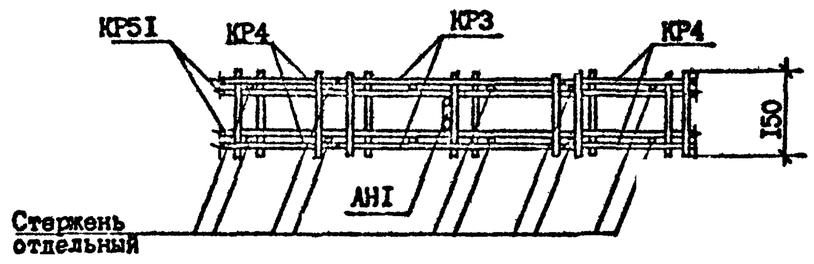

Копировал
Формат А3

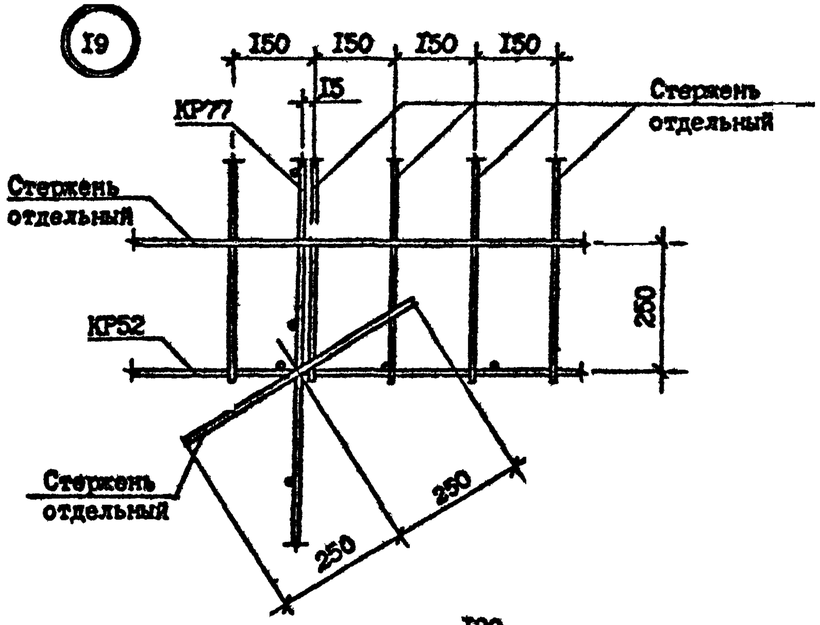

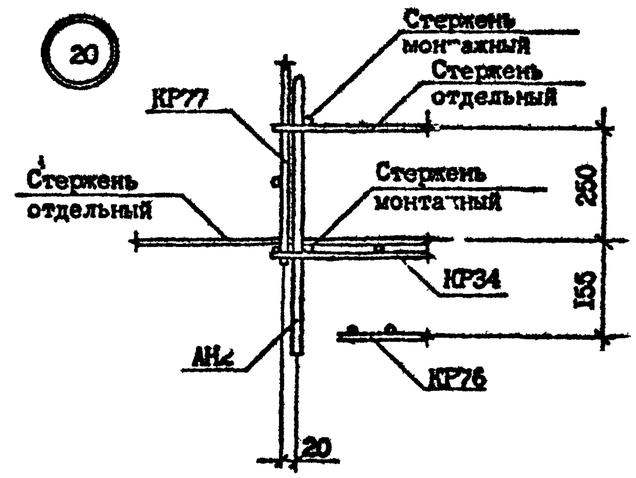

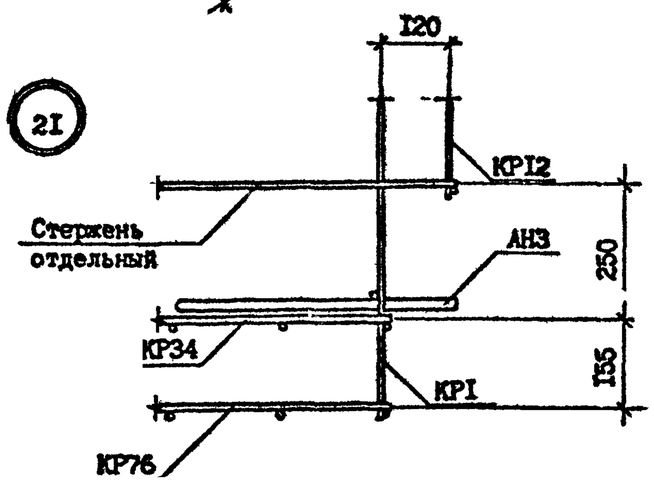

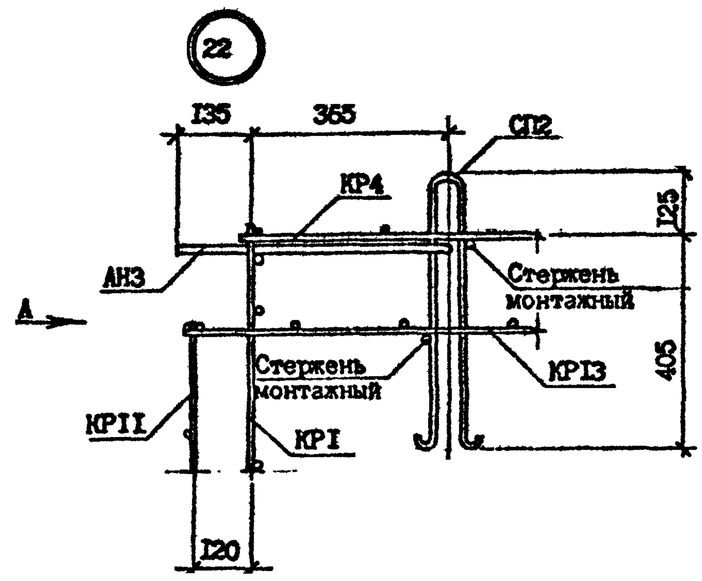

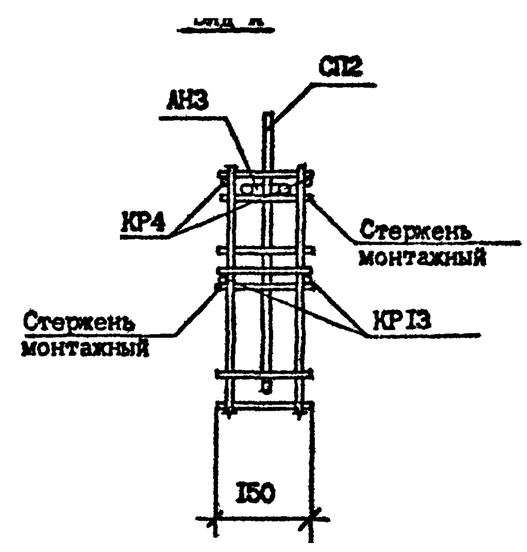

Инв. № подл. | Подпись и дата | Взам. инв. №

Копировал

Формат А3

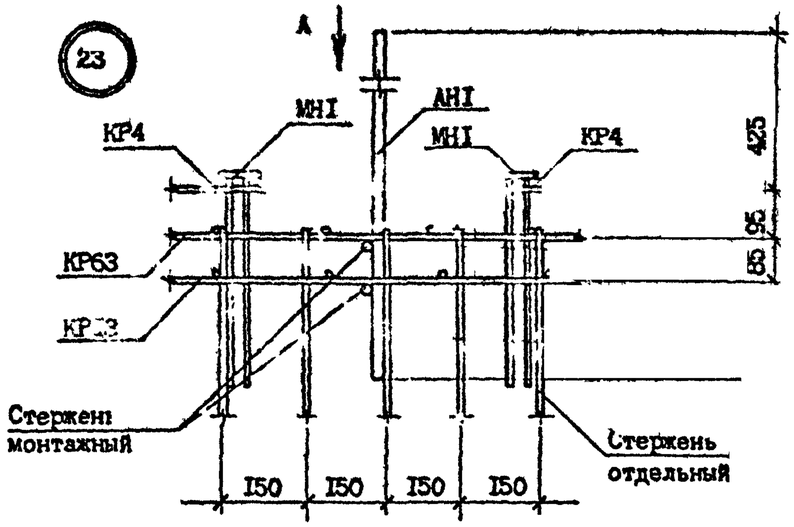

Вид А

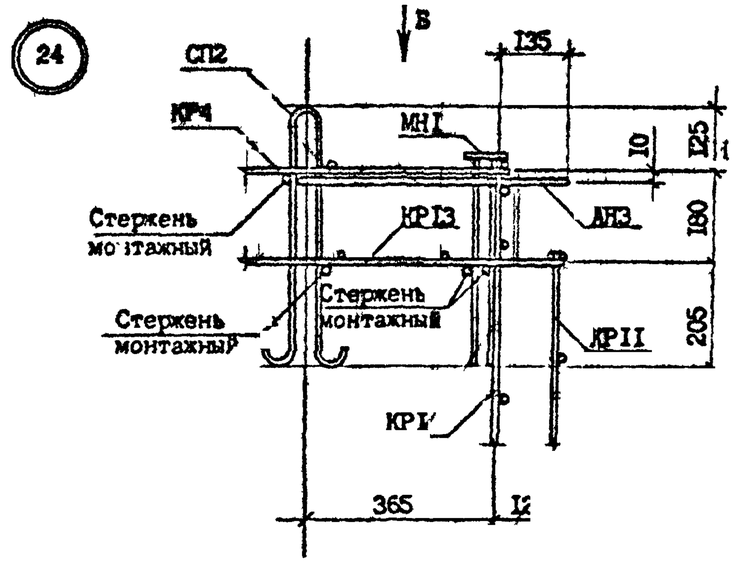

Вид Б

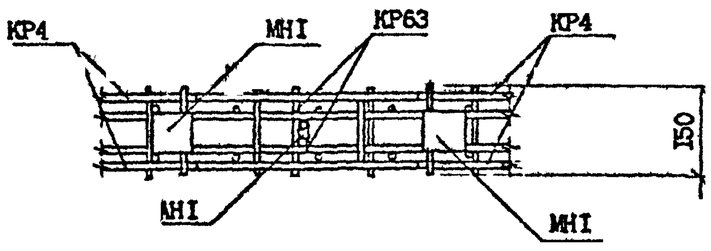

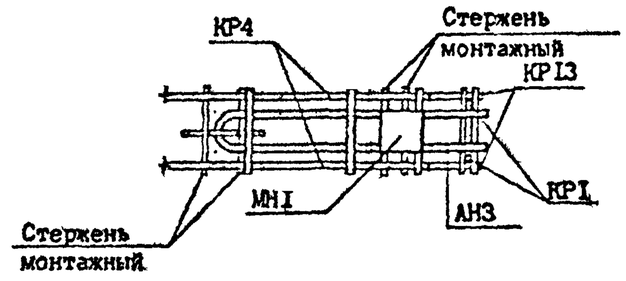

Инв. № подл. | Подпись и дата | Взам. инв. №

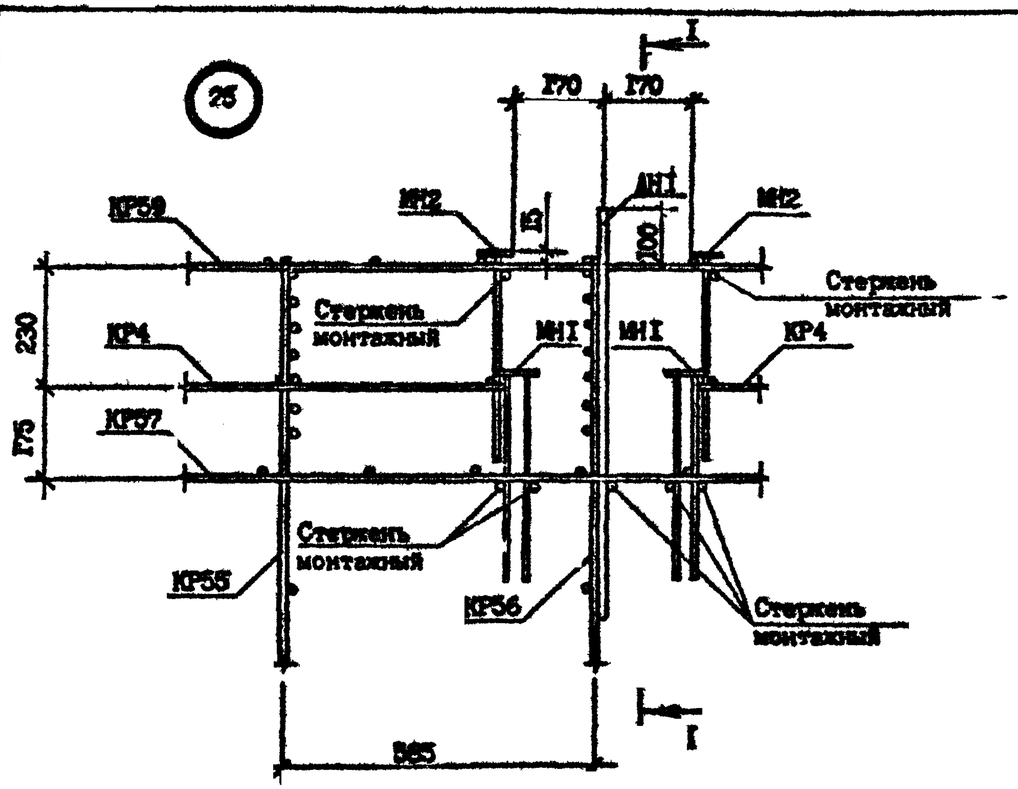

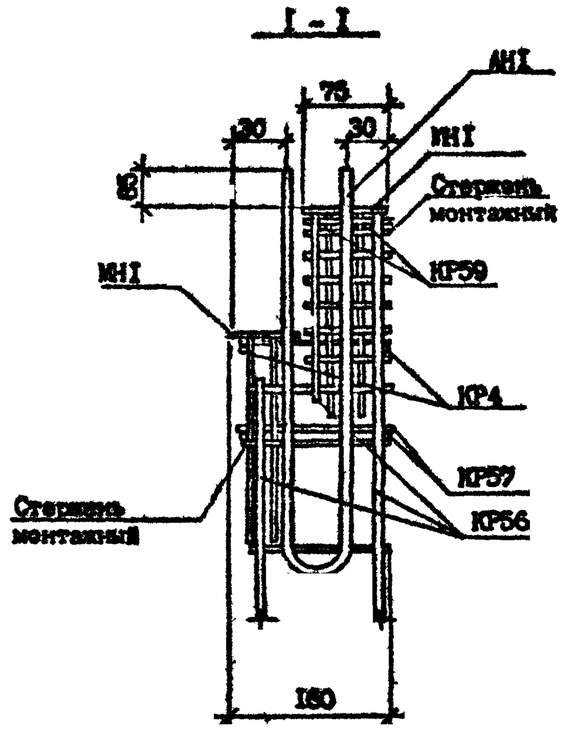

Инв. № подл. | Подпись и дата | Взам. инв. №

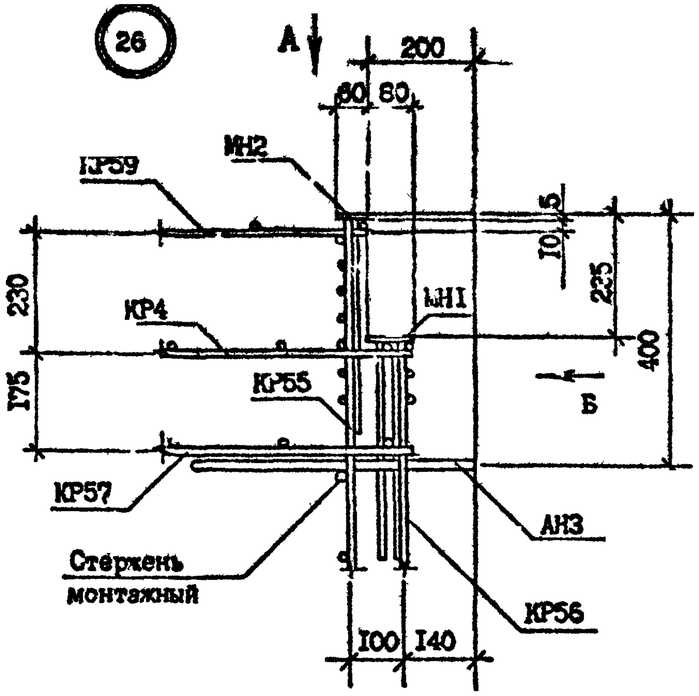

Вид Б

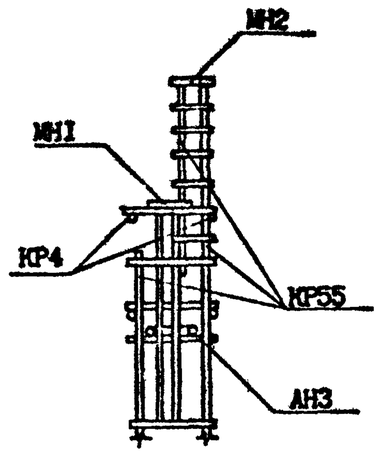

Вид А

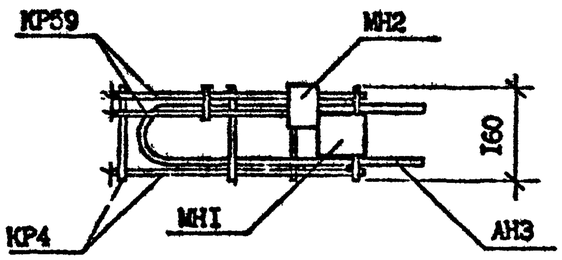

Инв. № подл. | Подпись и дата | Взам. инв. №

Копировал Формат А3

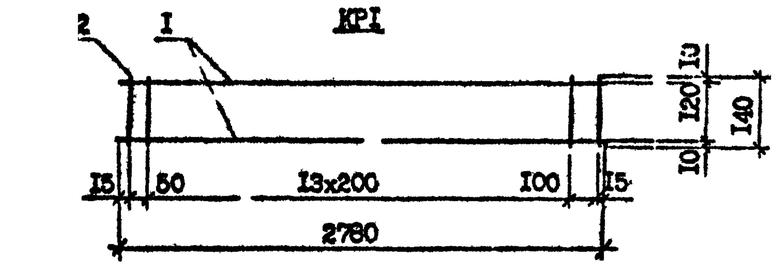

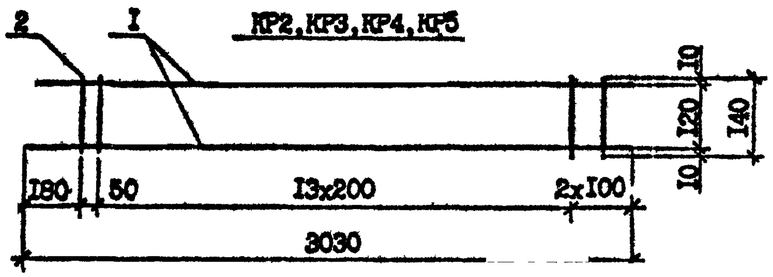

Марка	Поз.	Наименование	Кол.	Масса ед., кг	Масса, кг
КР1	1	Ф4ВрI, L=2780	2	0,26	0,68
	2	Ф4ВрI, L=140	16	0,01	
КР2	1	Ф4ВрI, L=3030	2	0,28	0,72
	2	Ф4ВрI, L=140	16	0,01	
КР3	1	Ф32АШ, L=3030	2	19,12	39,20
	2	Ф8АШ, L=140	16	0,06	
КР4	1	Ф20АШ, L=3030	2	7,47	15,26
	2	Ф5ВрI, L=140	16	0,02	
КР5	1	Ф14АШ, L=3030	2	3,66	7,64
	2	Ф5ВрI, L=140	16	0,02	

Арматура: класса Вр-I по ГОСТ 6727-80*, класса А III по ГОСТ 5781-82*

Разраб.	Шелия		19.7.90	I.090.I-7с.4-2 39		
Проверил	Салихова		19.7.90			
ГИП	Бурджанадзе		19.7.90			
Нач.отд.	Бахтадзе		19.7.90	Каркас КР1...КР5	Стадия: Р	Лист	Листов: 1
Н.контр.	Маркарян		19.7.90		ТбилЗНИИЭП	

Взам.инв.№ | Подпись и дата | Инв.№подл.

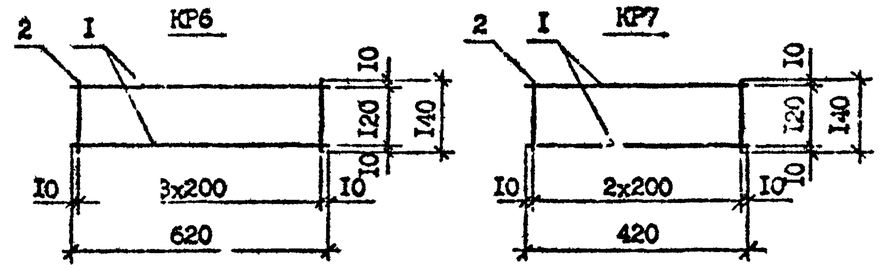

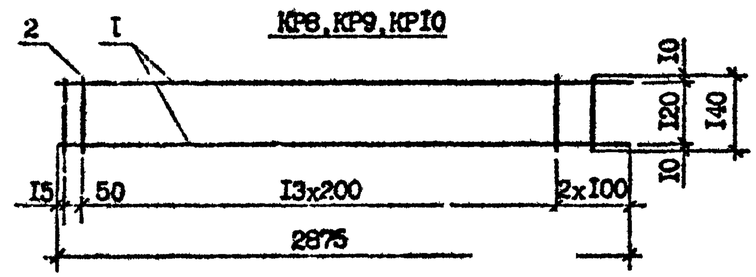

Марка	Поз.	Наименование	Кол.	Масса ед., кг	Масса, кг
КР6	1	Ф4ВрI, L=620	2	0,06	0,16
	2	Ф4ВрI, L=140		0,02	
КР7	1	Ф4ВрI, L=420	2	0,04	0,11
	2	Ф4ВрI, L=140	3	0,01	
КР8	1	Ф6АШ, L=2875	2	0,64	1,44
	2	Ф4ВрI, L=140	16	0,01	
КР9	1	Ф16АШ, L=2875	2	4,54	9,40
	2	Ф5ВрI, L=140	16	0,02	
КР10	1	Ф8АШ, L=2875	2	1,14	2,44
	2	Ф4ВрI, L=140	16	0,01	

Арматура: класса Вр-I по ГОСТ 6727-80*, класса А-III по ГОСТ 5781-82*

Разраб.	Шелия		19.7.90	I.090.I-7с.4-2 40		
Проверил	Салихова		19.7.90			
ГИП	Бурджанадзе		19.7.90			
Нач.отд.	Бахтадзе		19.7.90	Каркас КР6...КР10	Стадия: Р	Лист	Листов: 1
Н.контр.	Маркарян		19.7.90		ТбилЗНИИЭП	

Взам.инв.№ | Подпись и дата | Инв.№подл.

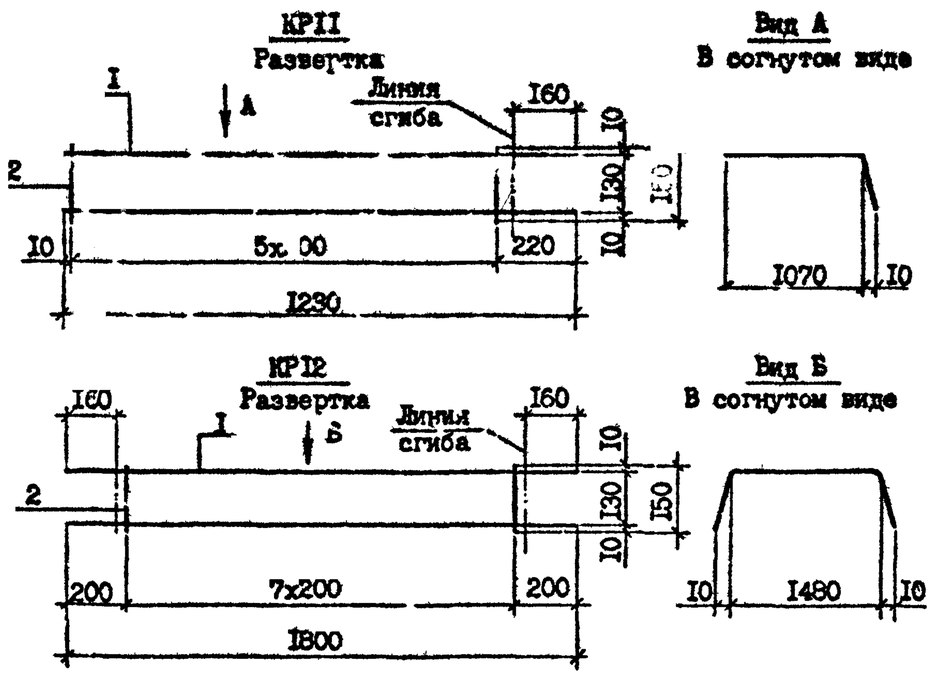

Марка	Поз.	Наименование	Кол.	Масса ед., кг	Масса, кг
КР11	1	Ф4 Вр-I, L=1230	2	0,11	0,28
	2	Ф4 Вр-I, L=150	6	0,01	
КР12	1	Ф4 Вр-I, L=1800	2	0,17	0,42
	2	Ф4 Вр-I, L=150	8	0,01	

Арматура класса Вр-I по ГОСТ 6727-80*

Разраб.	Шелия			1.090.1-7с.4-2 41	
Проверил	Салихова				
ГИП	Бурджанадзе				
Нач.отд.	Бахтадзе			Каркас КР11,КР12	Стадия: Р; Лист: ; Листов: 1
Н.контр.	Маркарян		1979		ТбилЗНИИЭП

Взам. инв. № | Подпись и дата | Инв. № подл.

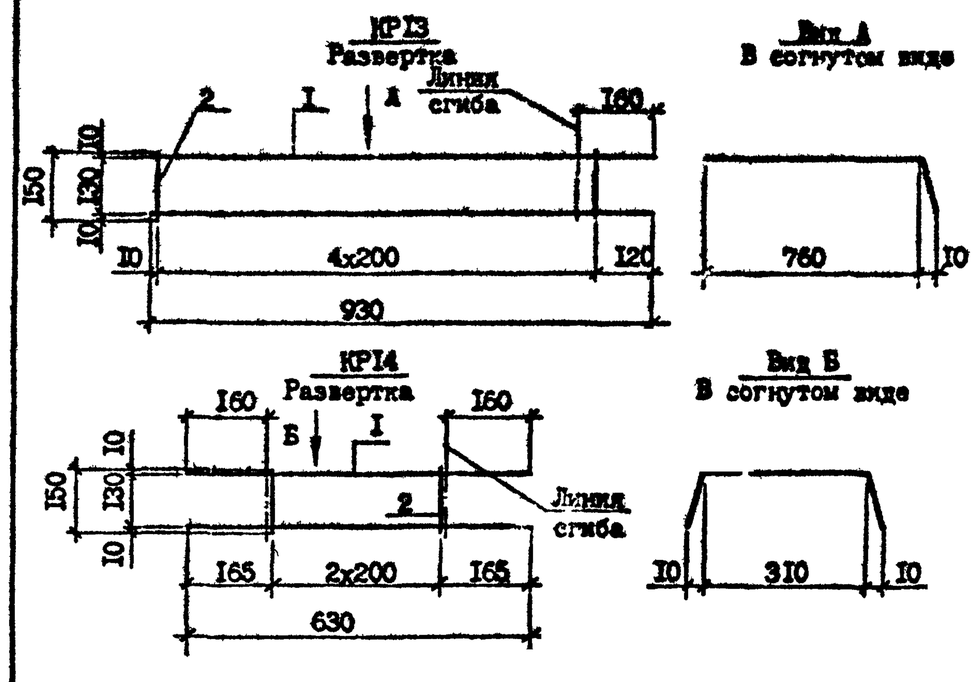

Марка	Поз.	Наименование	Кол.	Масса ед., кг	Масса, кг
КР13	1	Ф4 Вр-I, L=930	2	0,09	0,23
	2	Ф4 Вр-I, L=150	5	0,01	
КР14	1	Ф4 Вр-I, L=630	2	0,06	0,15
	2	Ф4 Вр-I, L=150	3	0,01	

Арматура класса Вр-I по ГОСТ 6727-80*

Разраб.	Шелия			1.090.1-7с.4-2 42	
Проверил	Салихова				
ГИП	Бурджанадзе				
Нач.отд.	Бахтадзе			Каркас КР13,КР14	Стадия: Р; Лист: ; Листов:
Н.контр.	Маркарян		1979		ТбилЗНИИЭП

Взам. инв. № | Подпись и дата | Инв. № подл.

КР15
Развертка

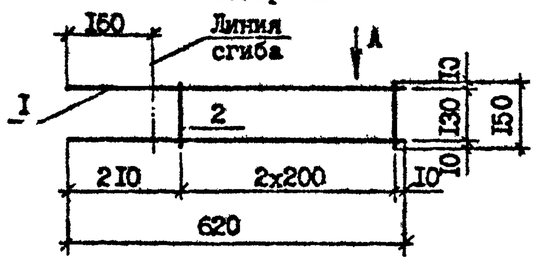

Вид А
В согнутом виде

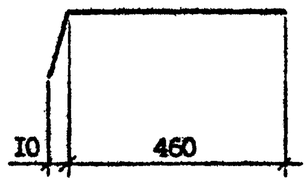

КР16
Развертка

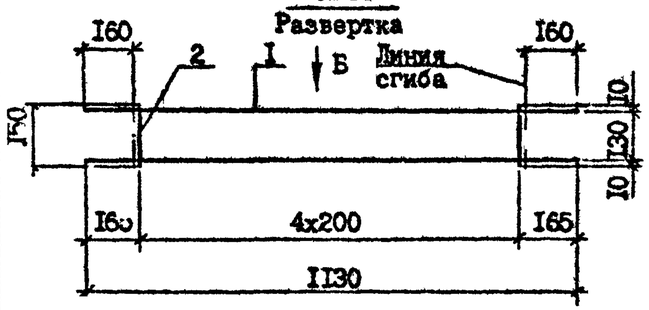

Вид Б
В согнутом виде

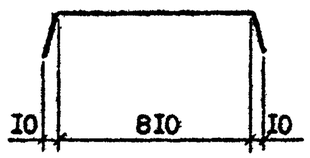

Марка	Поз.	Наименование	Кол.	Масса ед., кг	Масса, кг
КР15	I	Ф4 Вр-I, L=620	2	0,06	0,15
	2	Ф4 Вр-I, L=150	3	0,01	
КР16	I	Ф4 Вр-I, L=1130	2	0,10	0,25
	2	Ф4 Вр-I, L=150	5	0,01	

Арматура класса Вр-I по ГОСТ 6727-80*

Разраб.	Шелих			I.090.I-7с.4-2 43
Проверил	Салихова			
ГИП	Бурджанадзе			
Нач.отд.	Бахтадзе			Каркас КР15,КР16
Н.контр.	Маркарян			

Стадия	Лист	Листов
Р		I

ТбилЗНИИЭП

Взам. инв. № | Подпись и дата | Инв. № подл.

Копировал Формат А4

КР17
Развертка

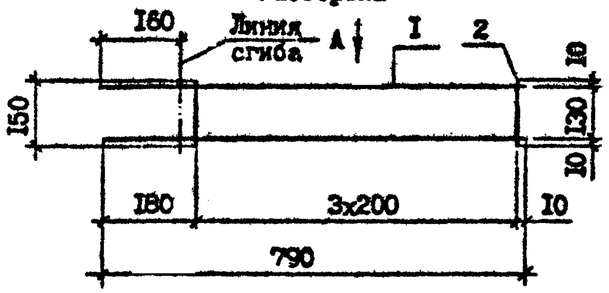

Вид А
В согнутом виде

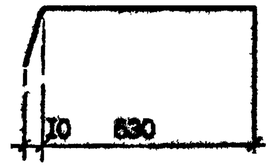

КР18

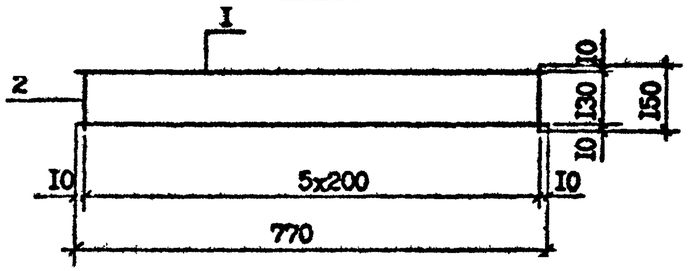

Марка	Поз.	Наименование	Кол.	Масса ед., кг	Масса, кг
КР17	I	Ф4 Вр-I, L=790	2	0,07	0,18
	2	Ф4 Вр-I, L=150	4	0,01	
КР18	I	Ф4 Вр-I, L=770	2	0,07	0,20
	2	Ф4 Вр-I, L=150	6	0,01	

Арматура класса Вр-I по ГОСТ 6727-80*

Разраб.	Шелих			I.090.I-7с.4-2 44
Проверил	Салихова			
ГИП	Бурджанадзе			
Нач.отд.	Бахтадзе			Каркас КР17,КР18
Н.контр.	Маркарян			

Стадия	Лист	Листов
Р		I

ТбилЗНИИЭП

Взам. инв. № | Подпись и дата | Инв. № подл.

Копировал Формат А4

КР19

Развертка

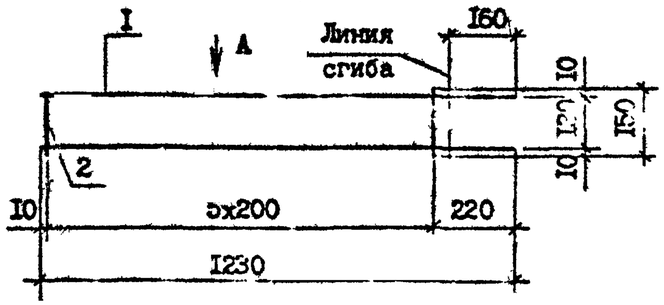

Вид А

В согнутом виде

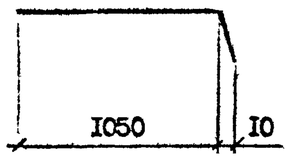

КР20, КР21

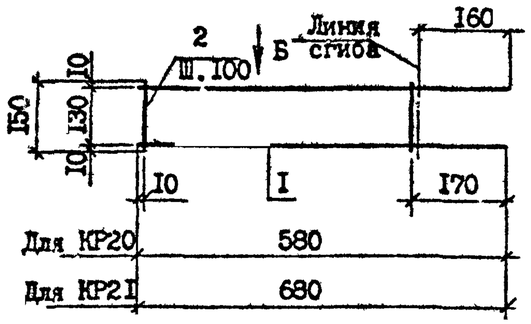

Вид Б

В согнутом виде

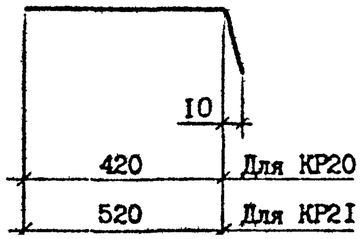

Марка	Поз.	Наименование	Кол.	Масса ед., кг	Масса, кг
КР19	I	Ф8 А-III L=I230	2	0,49	I,34
	2	Ф8 А-III L=I50	6	0,06	
КР20	I	Ф8 А-III, L=580	2	0,23	0,76
	2	Ф8 А-III, L=I50	5	0,06	
КР21	I	Ф8 А-III, L=680	2	0,27	0,90
	2	Ф8 А-III, L=I50	6	0,06	

Арматура класса Вр-I по ГОСТ 6727-80*,
класса А-III по ГОСТ 5781-82*

Разраб.	Шелия			I.090.I-7с.4-2 45		
Проверил	Салихова					
ГИП	Бурджанадзе					
Нач.отд.	Бахтадзе			Каркас КР19...КР21	Стадия: Р	Лист	Листов: I
Н.контр.	Маркарян				ТбилЗНИИЭП	

КР22

Развертка

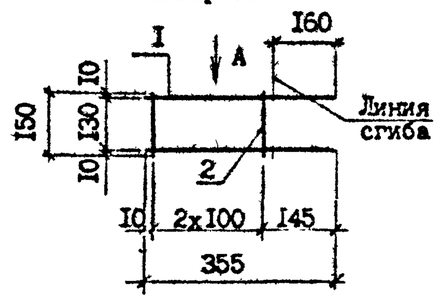

КР23

Развертка

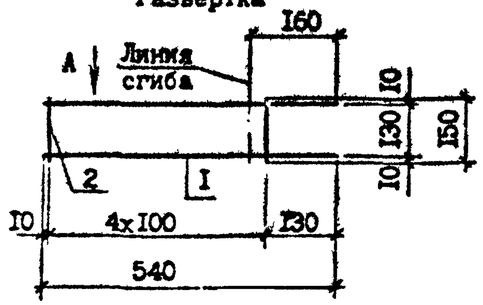

КР24

Развертка

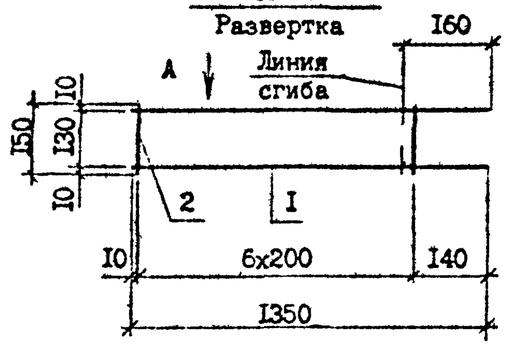

Вид А

В согнутом виде

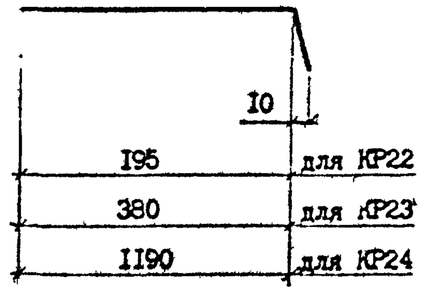

Марка	Поз.	Наименование	Кол.	масса ед., кг	Масса, кг
КР22	I	Ф8 А-III, L=355	2	0,I4	0,46
	2	Ф8 А-III, L=I50	3	0,06	
КР23	I	Ф8 А-III, L=540	2	0,2I	0,72
	2	Ф8 А-III, L=I50	5	0,06	
КР24	I	Ф4 Вр-I, L=I350	2	0,I2	0,3I
	2	Ф4 Вр-I, L=I50	7	0,0I	

Арматура класса А-III по ГОСТ 5781-82*

Разраб.	Шелия			I.090.I-7с.4-2 46		
Проверил	Салихова					
ГИП	Бурджанадзе					
Нач.отд.	Бахтадзе			Каркас КР22...КР24	Стадия: Р	Лист	Листов: I
Н.контр.	Маркарян				ТбилЗНИИЭП	

Взам. инв. №

Подпись и дата

Инв. № подл.

Копировал

Формат А4

Копия верна

Тк. 1.090.1-7с вып 4-2

КР25...КР30

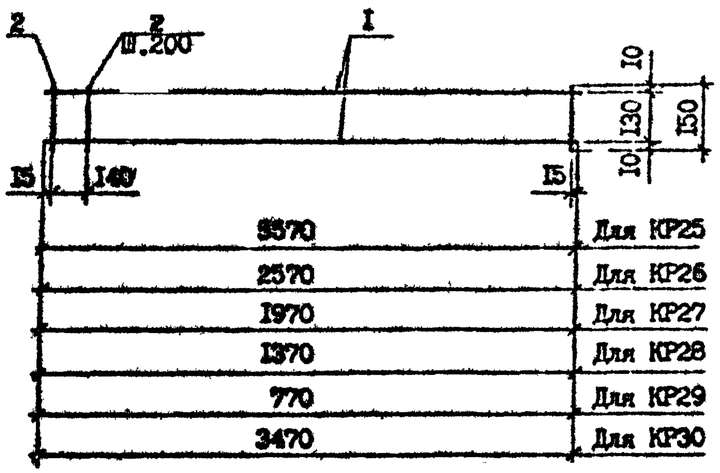

Марка	Поз.	Наименование	Кол.	Масса ед., кг	Масса, кг
КР25	1	Ф4 Вр-I, L=5570	2	0,51	1,30
	2	Ф4 Вр-I, L=150	29	0,01	
КР26	1	Ф4 Вр-I, L=2570	2	0,24	0,61
	2	Ф4 Вр-I, L=150	14	0,01	
КР27	1	Ф4 Вр-I, L=1970	2	0,18	0,46
	2	Ф4 Вр-I, L=150	11	0,01	
КР28	1	Ф4 Вр-I, L=1370	2	0,13	0,33
	2	Ф4 Вр-I, L=150	8	0,01	
КР29	1	Ф4 Вр-I, L=770	2	0,07	0,18
	2	Ф4 Вр-I, L=150	5	0,01	
КР30	1	Ф4 Вр-I, L=3470	2	0,32	0,81
	2	Ф4 Вр-I, L=150	18	0,01	

Арматура класса Вр-I по ГОСТ 6727-80*

Разраб.	Шелия		10.89	I.090.I-7с.4-2 47		
Проверил	Салихова		10.89			
ГИП	Бурджанадзе		10.89			
Нач.отд.	Бахтадзе		10.89	Каркас КР25...КР30	Стадия	Лист	Листов
					Р		I
Н.контр.	Маркарян		10.89		ТбилЗНИИЭП		

Инв. № подл. | Подпись и дата | Взам. инв. №

Копировал Формат А4

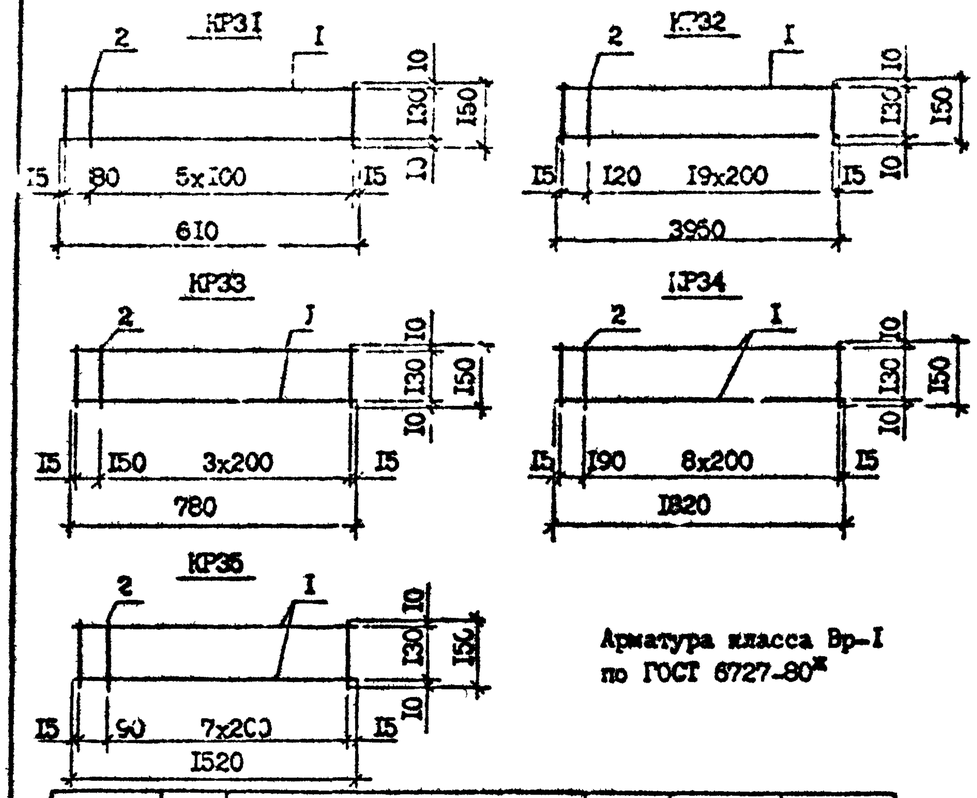

Арматура класса Вр-I по ГОСТ 6727-80*

Марка	Поз.	Наименование	Кол.	Масса ед., кг	Масса, кг
КР31	1	Ф4 Вр-I, L=610	2	0,06	0,19
	2	Ф4 Вр-I, L=150	7	0,01	
КР32	1	Ф4 Вр-I, L=3950	2	0,30	0,93
	2	Ф4 Вр-I, L=150	21	0,01	
КР33	1	Ф4 Вр-I, L=780	2	0,07	0,19
	2	Ф4 Вр-I, L=150	5	0,01	
КР34	1	Ф4 Вр-I, L=1820	2	0,17	0,44
	2	Ф4 Вр-I, L=150	10	0,01	
КР35	1	Ф4 Вр-I, L=1520	2	0,14	0,37
	2	Ф4 Вр-I, L=150	9	0,01	

Разраб.	Шелия		10.89	I.090.I-7с.4-2 48		
Проверил	Салихова		10.89			
ГИП	Бурджанадзе		10.89			
Нач.отд.	Бахтадзе		10.89	Каркас КР31...КР35	Стадия	Лист	Листов
					Р		I
Н.контр.	Маркарян		10.89		ТбилЗНИИЭП		

Инв. № подл. | Подпись и дата | Взам. инв. №

Копировал Формат А4

КР36...КР39

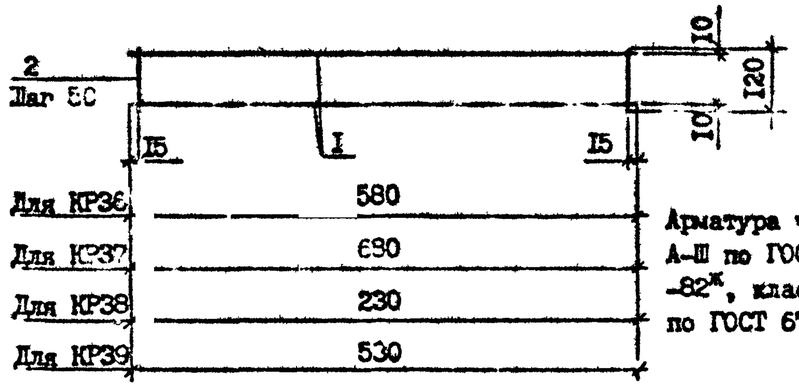

Арматура класса А-III по ГОСТ 5781-82*, класса Вр-I по ГОСТ 6727-80*

КР40,КР41

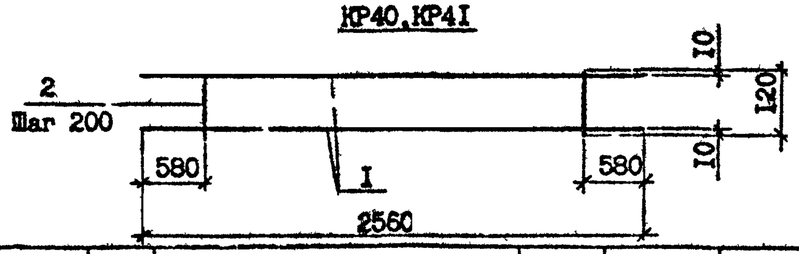

Марка	Поз.	Наименование	Кол.	Масса ед., кг	Масса, кг
КР36	I	Ф4 Вр-I, L=580	2	0,05	0,22
	2	Ф4 Вр-I, L=I50	I2	0,0I	
КР37	I	Ф4 Вр-I, L=680	2	0,06	0,26
	2	Ф4 Вр-I, L=I50	I4	0,0I	
КР38	I	Ф4 Вр-I, L=230	2	0,02	0,09
	2	Ф4 Вр-I, L=I50	5	0,0I	
КР39	I	Ф4 Вр-I, L=530	2	0,05	0,2I
	2	Ф4 Вр-I, L=I50	II	0,0I	
КР40	I	ФI4 А-III, L=2560	2	3,I0	6,36
	2	Ф5 Вр-I, L=I20	8	0,02	
КР4I	I	ФI0 А-III, L=2560	2	I,58	3,24
	2	Ф4 Вр-I, L=I20	8	0,0I	

Разраб.	Шелия		1.09.90	I.090.I-7с.4-2 49	
Проверил	Салихова		1.09.90		
ГИП	Бурджанадзе		1.09.90		
Нач.отд.	Бахтадзе		1.09.90	Каркас КР36...КР4I	Стадия: Р; Лист: ; Листов: I
Н.контр.	Маркарян		1.09.90		ТбилЗНИИЭП

КР42,КР43

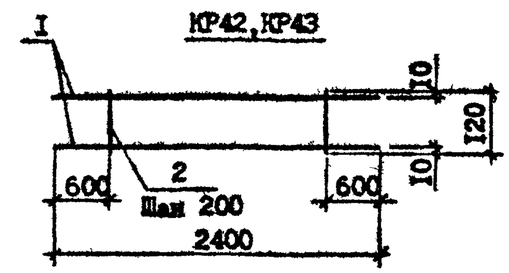

КР44,КР45

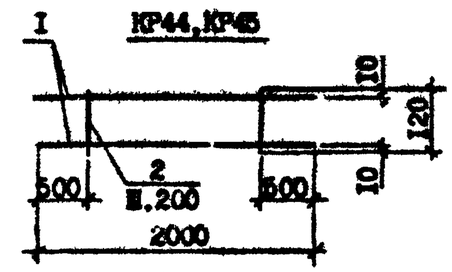

КР46,КР47

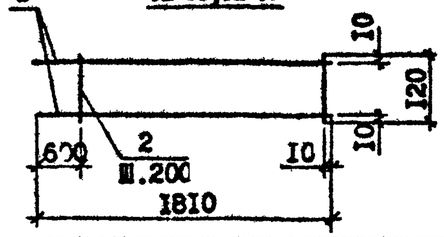

КР48,КР49

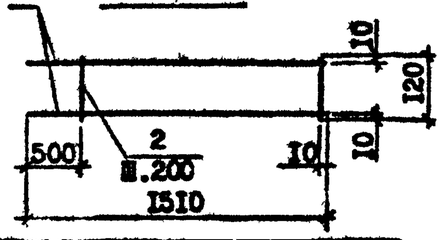

Марка	Поз.	Наименование	Кол.	Масса ед., кг	Масса, кг
КР42	I	ФI0 А-III, L=2400	2	I,48	3,I0
	2	Ф5 Вр-I, L=I20	7	0,02	
КР43	I	Ф8 А-III, L=2400	2	0,95	I,97
	2	Ф4 ВР-I, L=I20	7	0,0I	
КР44	I	ФI0 А-III, L=2000	2	I,23	2,58
	2	Ф5 Вр-I, L=I20	6	0,02	
КР45	I	Ф8 А-III, L=2000	2	0,79	I,64
	2	Ф4 Вр-I, L=I20	6	0,0I	
КР46	I	ФI4 А-III, L=I8I0	2	2,I9	4,52
	2	Ф5 Вр-I, L=I20	7	0,02	
КР47	I	ФI0 А-III, L=I8I0	2	I,I2	2,3I
	2	Ф4 Вр-I, L=I20	7	0,0I	
КР48	I	ФI4 А-III, L=I5I0	2	I,83	3,78
	2	Ф5 Вр-I, L=I20	6	0,02	
КР49	I	ФI0 А-III, L=I5I0	2	0,93	I,92
	2	Ф4 Вр-I, L=I20	6	0,0I	

Взам. инв. №

Подпись и дата

Инв. № подл.

Разраб.	Шелия		1.09.90	I.090.I-7с.4-2 50	
Проверил	Салихова		1.09.90		
ГИП	Бурджанадзе		1.09.90		
Нач.отд.	Бахтадзе		1.09.90	Каркас КР42...КР49	Стадия: Р; Лист: ; Листов:
Н.контр.	Маркарян		1.09.90		ТбилЗНИИЭП

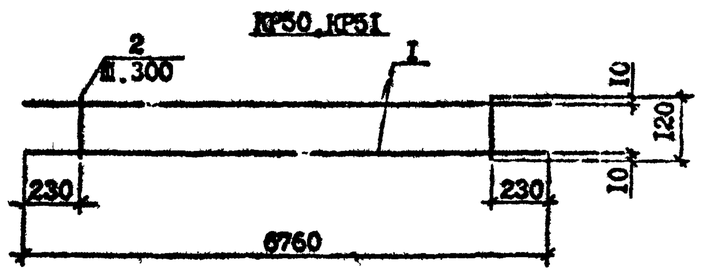

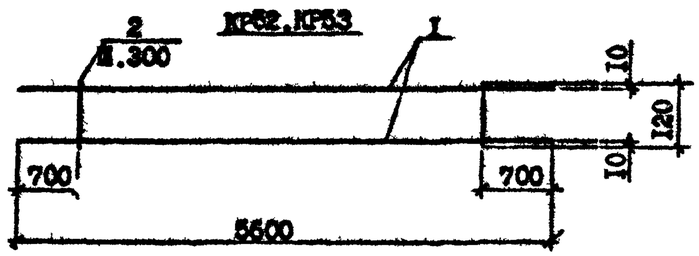

Марка	Поз.	Наименование	Кол.	Масса ед., кг	Масса, кг
КР50	I	Ф28 А-III, L =6760	2	32,68	68,46
	2	Ф8 А-III, L =I20	22	0,05	
КР5I	I	Ф25 А-III, L =6760	2	25,96	53,02
	2	Ф8 А-III, L =I20	22	0,05	
КР52	I	ФI8 А-III, L =5600	2	II,20	22,45
	2	Ф6 А-III, L =I20	I5	0,03	
КР53	I	Ф22 А-III, L =5600	2	I6,7I	33,87
	2	Ф6 А-III, L=I20	I5	0,03	

Арматура классов А-III по ГОСТ 578I-82*

Разраб.	Шелия			I.090.I-7с.4-2 5I
Проверил	Салихова			
ГИП	Бурджанадзе			
Нач.отд.	Бахтадзе			Каркас КР50...КР53
Н.контр.	Маркарян			

Стадия	Лист	Листов
Р		I

ТбилЗНИИЭП

Подпись и дата | Взам. инв. №

Инв. № подл.

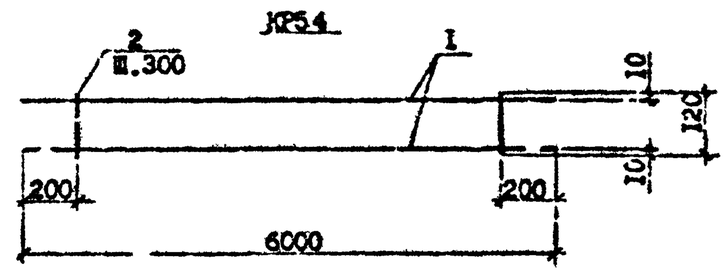

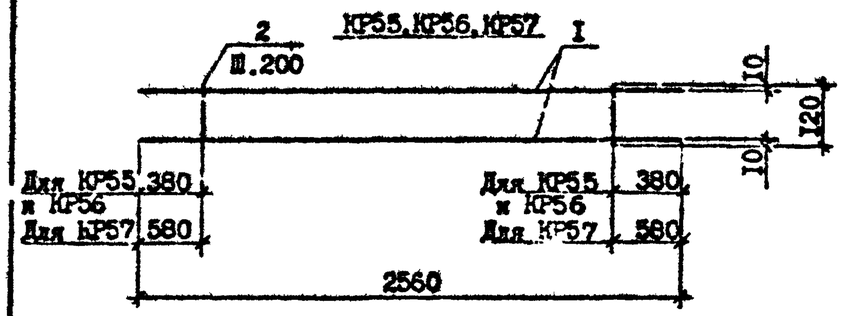

Марка	Поз.	Наименование	Кол.	Масса ед., кг	Масса, кг
КР54	I	Ф25 А-III, L =6000		23,12	7,24
	2	Ф8 А-III, L =I20	20	0,05	
КР55	I	ФI8 А-III, L =2560	2	5,I2	I0,74
	2	Ф8 А-III, L =I20	I0	0,05	
КР56	I	ФI0 А-III, L =2560	2	I,58	3,36
	2	Ф5 Вр-I, L =I20	I0	0,02	
КР57	I	ФI0 А-III, L =2560	2	I,58	3,32
	2	Ф5 Вр-I, L =I20	8	0,02	

Арматура: класса А-III по ГОСТ 578I-82*
класса Вр-I по ГОСТ 6727-80*

Разраб.	Шелия			I.090.I-7с.4-2 52
Проверил	Салихова			
ГИП	Бурджанадзе			
Нач.отд.	Бахтадзе			Каркас КР54...КР57
Н.контр.	Маркарян			

Стадия	Лист	Листов
Р		I

ТбилЗНИИЭП

Подпись и дата | Взам. инв. №

Инв. № подл.

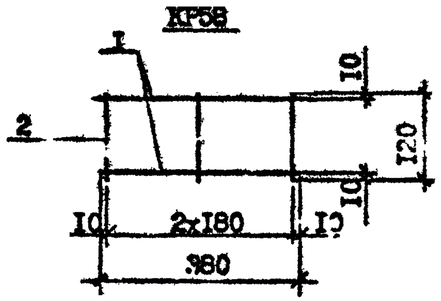

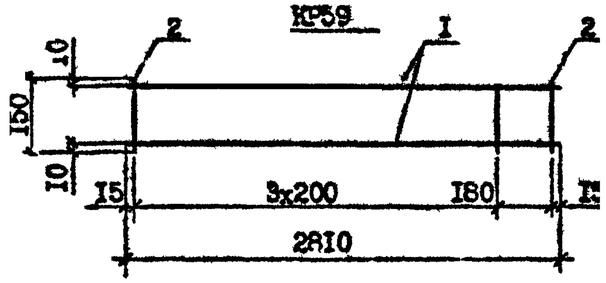

Марка	Поз.	Наименование	Кол.	Масса ед., кг	Масса, кг
КР58	1	Ф4 Вр-I, L=380	2	0,04	0,11
	2	Ф4 Вр-I, L=120	3	0,01	
КР59	1	Ф4 Вр-I, L=2810	2	0,26	0,67
	2	Ф4 Вр-I, L=150	15	0,01	

Арматура класса Вр-I по ГОСТ 6727-80*

Разраб.	Шелия			I.090.I-7с.4-2 53
Проверил	Салихова			
ГИП	Бурджанадзе			
Нач.отд.	Бахтадзе			Каркас КР58, КР59
Н.контр.	Маргарян			

Стадия	Лист	Листов
Р		I

ТбилЗНИИЭП

Взам. инв. № | Подпись и дата | Инв. № подл.

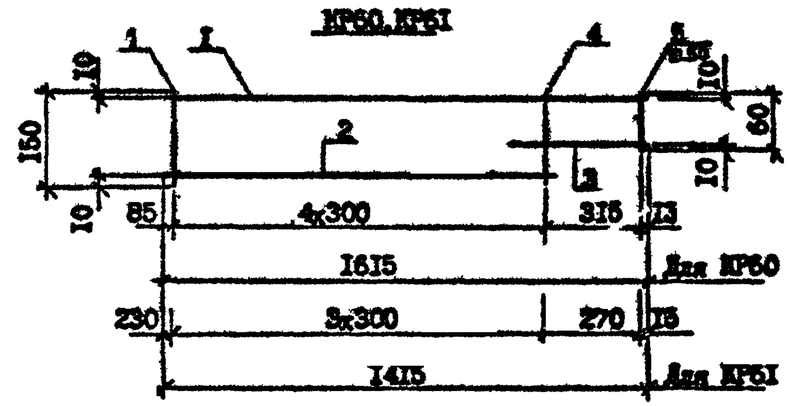

Марка	Поз.	Наименование	Кол.	Масса ед., кг	Масса, кг
КР60	1	Ф5 Вр-I, L=1615	1	0,23	0,59
	2	Ф5 Вр-I, L=1300	1	0,19	
	3	Ф5 Вр-I, L=400	1	0,06	
	4	Ф4 Вр-I, L=140	5	0,01	
	5	Ф4 Вр-I, L=60	6	0,01	
КР61	1	Ф5 Вр-I, L=1415	1	0,20	0,50
	2	Ф5 Вр-I, L=1145	1	0,16	
	3	Ф5 Вр-I, L=350	1	0,05	
	4	Ф4 Вр-I, L=140	4	0,01	
	5	Ф4 Вр-I, L=60	5	0,01	

Арматура класса Вр-I по ГОСТ 6727-80*

Разраб.	Шелия			I.090.I-7с.4-2 54
Проверил	Салихова			
ГИП	Бурджанадзе			
Нач.отд.	Бахтадзе			Каркас КР60, КР61
Н.контр.	Маргарян			

Стадия	Лист	Листов
Р		I

ТбилЗНИИЭП

Взам. инв. № | Подпись и дата | Инв. № подл.

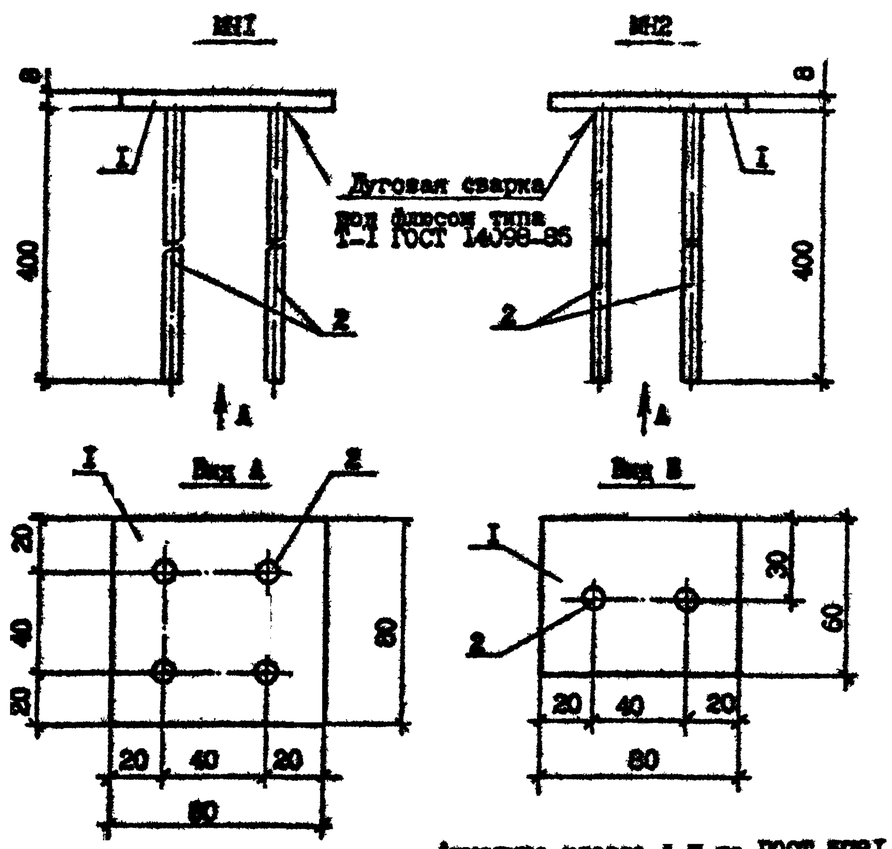

Арматура класса А-III по ГОСТ 5781-82*
Полоса по ГОСТ 103-76*

Марка	Поз.	Наименование	Кол.	Масса ед., кг	Масса, кг
МН1	I	-80х8, L=80	I	0,40	I,04
	2	⌀8А-III, L=400	4	0,I6	
МН2	I	-80х8, L=60	I	0,26	0,58
	2	⌀8А-III, L=400	2	0,I6	

Разраб.	Шалия			I.090.I-7с.4-2 55
Проверил	Салихова			
ГИП	Бурджанадзе			
Нач.отд.	Бахтадзе			Изделие закладное МН1, МН2
Н.контр.	Маркарян			

Стадия	Лист	Листов
Р		I

ТбилЗНИИЭП

Инв. № подл. | Подпись и дата | Взам. инв. №

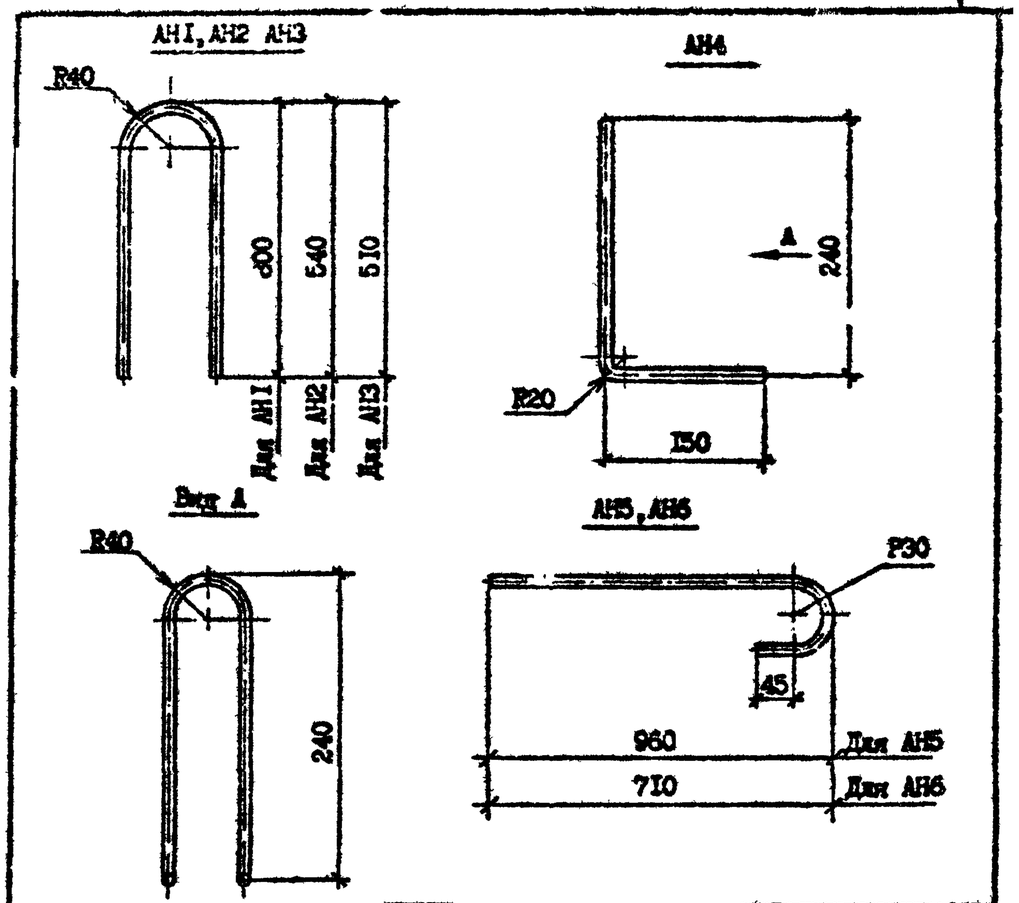

Арматура класса А-I
по ГОСТ 5781-82*

Марка	Наименование	Масса, кг
АН1	⌀I4 А-I, L=I640	I,98
АН2	L=II25	I,36
АН3	L=I060	I,28
АН4	L=I030	I,24
АН5	L=I070	I,29
АН6	L=850	I,09

Разраб.	Шалия			I.090.I-7с.4-2 56
Проверил	Салихова			
ГИП	Бурджанадзе			
Нач.отд.	Бахтадзе			Стержень анкерный АН1...АН6
Н.контр.	Маркарян			

Стадия	Лист	Листов
Р		I

ТбилЗНИИЭП

Инв. № подл. | Подпись и дата | Взам. инв. №

СП1, СП2

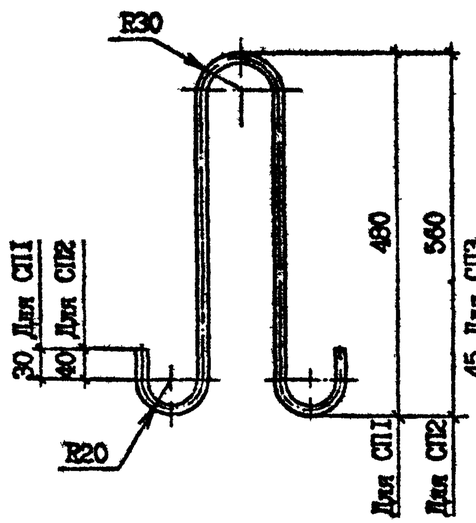

СП3, СП4

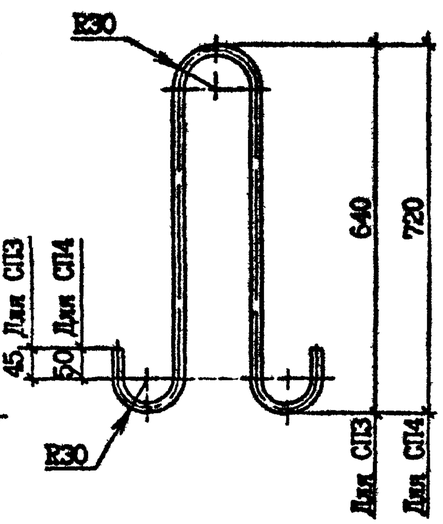

Марка	Наименование	Масса, кг
СП1	Ф10 Ас-II, L=1150	0,71
СП2	Ф12 Ас-II, L=1320	1,17
СП3	Ф14 Ас-II, L=1530	1,85
СП4	Ф16 Ас-II, L=1700	2,69

Арматура класса Ас-II по ГОСТ 5781-82*

Разраб.	Шетия		10.90	I.090.I-7с.4-2 57
Проверил	Салихова		10.90	
ГИП	Бурджанадзе		10.90	
Нач.отд.	Бахтадзе		10.90	Петля строповочная СП1...СП4
Н.контр.	Маркарян		10.90	

Стадия	Лист	Листов
Р		I

ТбилЗНИИЭП

Взам. инв. № | Подпись и дата | Инв. № подл.

СП5, СП6

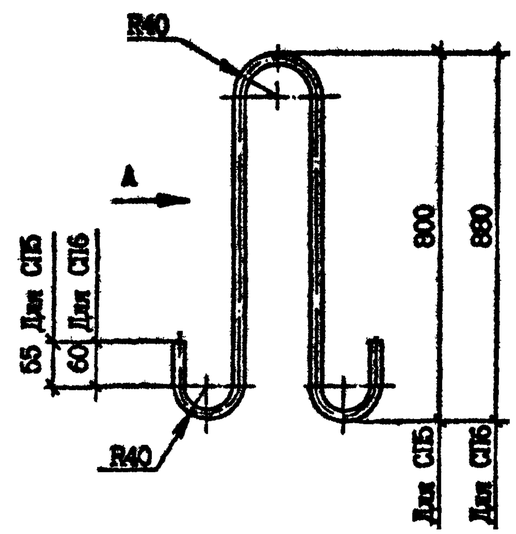

Вид А

Марка	Наименование	Масса, кг
СП5	Ф18 Ас-II, L=1930	3,86
СП6	Ф20 Ас-II, L=2100	5,19

Арматура класса Ас-II по ГОСТ 5781-82*

Разраб.	Шетия		10.90	I.090.I-7с.4-2 58
Проверил	Салихова		10.90	
ГИП	Бурджанадзе		10.90	
Нач.отд.	Бахтадзе		10.90	Петля строповочная СП5,СП6
Н.контр.	Маркарян		10.90	

Стадия	Лист	Листов
Р		I

ТбилЗНИИЭП

Взам. инв. № | Подпись и дата | Инв. № подл.

Марка панели	Изделия арматурные																					
	Арматура класса																					
	А-I				Ас-II							А-III										
	ГОСТ 5781-82*																					
	Ф12	Ф14	Ф20	Итого	Ф10	Ф12	Ф14	Ф16	Ф18	Ф20	Итого	Ф6	Ф8	Ф10	Ф14	Ф16	Ф18	Ф20	Ф22	Ф25	Ф28	Ф32
ПВР 70.30.56-7Т-С9	-	22,80	30,08	52,88	-	-	-	-	7,72	-	7,72	-	16,22	30,28	-	36,32	-	-	-	51,92	130,72	76,48
ПВР 70.30.56-3Т-С9	-	22,80	30,08	52,88	-	-	-	-	7,72		7,72	-	13,54	30,28	-	36,32	-	-	-	51,92	130,72	76,48
ПВ 58.30-IT-С9	-	20,26	-	20,26	-	-	-	-	-	10,38	10,38	-	-	-	-	-	-	-	-	-	-	-
ПВП 58.30.15-IT-С9	4,44	23,54	-	27,98	-	-	-	-	7,72	-	7,72	2,56	-	3,16	6,20	-	-	-	-	-	-	-
ПВП 58.30.10-IT-С9	2,68	23,54	-	26,22	-	-	-	-	7,72	-	7,72	-	1,58	2,46	-	-	-	-	-	-	-	-
ПВР 58.30.42-7Т-С9	-	20,82	25,66	46,48	-	-	-	5,38	-	-	5,38	1.35	20,60	-	29,98	-	44,80	29,88	33,42	-	-	-
ПВР 58.30.42-3Т-С9	-	20,82	25,66	46,48	-	-	-	5,38		-	5,38	-	17,92	-	29,28	-	44,80	29,88	33,42	-	-	-
ПВ 28.30-IT-С9	-	13,58	-	13,58	-	-	3,70	-	-	-	3,70	-	-	-	-	-	-	-	-	-	-	-
ПВ 28.30-ITВ-С9	-	13,58	-	13,58	-	-	3,70	-	-	-	3,70	-	-	-	-	-	-	-	-	-	-	-
ПВП 28.30.13-IT-С9	2,68	16,86	-	19,54	-	2,34	-	-	-	-	2,34	-	4,46	2,96	-	-	-	-	-	-	-	-
ПВП 28.30.13-IT-С9	2,68	16,86	-	19,54	-	2,34	-	-	-	-	2,34	-	4,46	2,96	-	-	-	-	-	-	-	-
ПВП 28.30.10-IT-С9	2,68	16,86	-	19,54	-	2,34	-	-	-	-	2,34	-	4,46	2,46	-	-	-	-	-	-	-	-
ПВГ 28.30.10-IT-С9	-	12,06	-	12,06	-	2,34	-	-	-	-	2,34	-	1,28	1,86	3,66	-	-	-	-	-	-	-
ПВГ 28.30.13-IT-С9	-	9,74	-	9,74	-	2,34	-	-	-	-	2,34	-	1,28	2,24	4,38	-	-	-	-	-	-	-
ПВР 28.30.19-7Т-С9	4,44	16,86	-	21,30	1,42	-	-	-	-	-	1,42	-	10,36	3,16	29,28	-	10,24	-	-	-	-	-
ПВР 28.30.19-3Т-С9	4,44	16,86	-	21,30	1,42	-	-	-	-	-	1,42	-	9,08	3,16	29,28	-	10,24	-	-	-	-	-
ПВР 28.30.15-7Т-С9	3,74	16,86	-	20,60	1,42	-	-	-	-	-	1,42	-	11,40	3,16	29,28	-	10,24	-	-	-	-	-
ПВР 28.30.15-3Т-С9	3,74	16,86	-	20,60	1,42	-	-	-	-	-	1,42	-	8,72	3,16	29,28	-	10,24	-	-	-	-	-
ПВ 22.30-IT-С9	-	13,58	-	13,58	-	2,34	-	-	-	-	2,34	-	-	-	-	-	-	-	-	-	-	-
ПВ 16.30-IT-С9	-	13,54	-	13,54	-	2,34	-	-	-	-	2,34	-	-	-	-	-	-	-	-	-	-	-
ПВ 10.30-IT-С9	-	10,24	-	10,24	1,42	-	-	-	-	-	1,42	-	-	-	-	-	-	-	-	-	-	-
ПВ 28.16-IT-С9	-	8,46	-	8,46	1,42	-	-	-	-	-	1,42	-	-	-	-	-	-	-	-	-	-	-
ППВ 28.16-IT-С9	-	8,46	-	8,46	1,42	-	-	-	-	-	1,42	-	-	-	-	-	-	-	-	-	-	-

Инв. № подл. | Подпись и дата | Взам. инв. №

Разраб.	Шелих		1.89	I.090.I-7с.4-2 РС
Проверил	Салихова		1.90	
ГИП	Бурдиашвили		1.90	ВЕДОМОСТЬ РАСХОДА СТАЛИ
Нач.отд.	Бахтадзе		1.90	Стадия: Р; Лист: 1; Листов: 2
Н.контр.	Маркарян		1.90	ТбилЗНИИЭП

Копировал Формат А3

Марка панели	Изделия арматурные					Изделия закладные					Общий расход
	Арматура класса				Итого	Арматура класса		Прокат марки		Итого	
	А-III	Вр-I				А-III		ВСт3пс6			
		ГОСТ 6727-80*				ГОСТ 5781-82*		ГОСТ 103-76*-80*			
	Итого	Ø4	Ø5	Итого		Ø8	Итого	8	Итого		
ПЛР 70.30.56-7Т-С9	341,94	5,29	1,28	6,57	409,11	-	-	-	-	-	409,11
ПЛР 70.30.56-3Т-С9	339,26	5,85	1,28	7,13	406,99	-	-	-	-	-	406,99
ПЛ 58.30-IT-C9	-	19,58	-	19,58	50,22	-	-	-	-	-	50,22
ПВП 58.30.15-IT-C9	11,92	14,72	4,08	18,80	66,42	-	-	-	-	-	66,42
ПВП 58.30.10-IT-C9	4,04	17,78	3,24	21,02	59,00	-	-	-	-	-	59,00
ПВР 58.30.42-7Т-С9	159,33	5,62	0,64	6,26	217,45	-	-	-	-	-	217,45
ПВР 50.30.42-3Т-С9	156,65	6,18	0,64	6,82	215,33	-	-	-	-	-	215,33
ПВ 28.30-IT-C9	-	10,88	-	10,88	28,16	-	-	-	-	-	28,16
ПВ 28.30-ITB-C9	-	10,66	-	10,66	27,94	-	-	-	-	-	27,94
ПВП 28.30.13-IT-C9	7,42	6,40	3,78	10,18	39,48	-	-	-	-	-	39,48
ППВП 28.30.13-IT-C9	7,42	6,40	3,78	10,18	39,48	2,56	2,56	1,60	1,60	4,16	43,64
ПВП 28.30.10-IT-C9	6,92	6,75	3,78	10,53	39,33	-	-	-	-	-	39,33
ПВГ 28.30.10-IT-C9	6,80	6,65	3,60	10,25	31,45	-	-	-	-	-	31,45
ПВГ 28.30.13-IT-C9	7,90	6,24	3,88	10,12	30,10	-	-	-	-	-	30,10
ПВР 28.30.19-7Т-С9	53,04	3,84	4,40	8,24	55,22	-	-	-	-	-	84,00
ПВР 28.30.19-3Т-С9	50,36	3,28	4,40	7,68	51,98	-	-	-	-	-	80,76
ПВР 28.30.15-7Т-С9	54,08	2,48	2,44	4,92	88,84	-	-	-	-	-	81,02
ПВР 28.30.15-3Т-С9	51,40	3,04	2,44	5,48	86,72	-	-	-	-	-	78,90
ПВ 22.30-IT-C9	-	8,22	-	8,22	24,14	-	-	-	-	-	24,14
ПВ 16.30-IT-C9	-	6,74	-	6,74	22,62	-	-	-	-	-	22,62
ПВ 10.30-IT-C9	-	4,80	-	4,80	16,46	-	-	-	-	-	16,46
ПВ 28.16-IT-C9	-	5,21	3,29	8,50	18,38	-	-	-	-	-	18,38
ППВ 28.16-IT-C9	-	5,21	3,29	8,50	18,38	3,84	3,84	2,64	2,64	6,48	24,86

Инв. № подл. | Подпись и дата | Взам. инв. №