ТИПОВОЙ ПРОЕКТ

901–5–47.90

ВОДОНАПОРНЫЕ БАШНИ СО СТАЛЬНЫМИ БАКАМИ И СТВОЛАМИ ИЗ СБОРНЫХ ЖЕЛЕЗОБЕТОННЫХ ЭЛЕМЕНТОВ

БАШНЯ ВЫСОТОЙ 36 м С БАКОМ ВМЕСТИМОСТЬЮ 500 м³

АЛЬБОМ 6

ПРИСПОСОБЛЕНИЯ ДЛЯ МОНТАЖА

КФ10348-06

				Привязан.
Инв N°				

Формат А3

ТИПОВОЙ ПРОЕКТ
901–5–47.90
ВОДОНАПОРНЫЕ БАШНИ
СО СТАЛЬНЫМИ БАКАМИ И СТВОЛАМИ ИЗ СБОРНЫХ ЖЕЛЕЗОБЕТОННЫХ ЭЛЕМЕНТОВ
БАШНЯ ВЫСОТОЙ 36 м С БАКОМ ВМЕСТИМОСТЬЮ 500 м³
АЛЬБОМ 6

ПЕРЕЧЕНЬ АЛЬБОМОВ

АЛЬБОМ 1	ПЗ	ПОЯСНИТЕЛЬНАЯ ЗАПИСКА
	НВ	НАРУЖНОЕ ВОДОСНАБЖЕНИЕ
	АНВ	АВТОМАТИЗАЦИЯ НАРУЖНОГО ВОДОСНАБЖЕНИЯ
	ЭМ	ЭЛЕКТРООБОРУДОВАНИЕ
АЛЬБОМ 2	АС	АРХИТЕКТУРНО-СТРОИТЕЛЬНЫЕ РЕШЕНИЯ
АЛЬБОМ 3	КМ	КОНСТРУКЦИИ МЕТАЛЛИЧЕСКИЕ
АЛЬБОМ 4	ПР	ПРОЕКТ ПРОИЗВОДСТВА РАБОТ ПО МОНТАЖУ СТРОИТЕЛЬНЫХ КОНСТРУКЦИЙ
АЛЬБОМ 5	КЖИ	КОНСТРУКЦИИ ЖЕЛЕЗОБЕТОННЫЕ СБОРНЫЕ АРМАТУРНЫЕ И ЗАКЛАДНЫЕ ИЗДЕЛИЯ.
АЛЬБОМ 6	МП	ПРИСПОСОБЛЕНИЯ ДЛЯ МОНТАЖА
АЛЬБОМ 7	СО	СПЕЦИФИКАЦИИ ОБОРУДОВАНИЯ
АЛЬБОМ 8	С	СМЕТЫ
АЛЬБОМ 9	ВМ	ВЕДОМОСТИ ПОТРЕБНОСТИ В МАТЕРИАЛАХ

РАЗРАБОТАН

ИНСТИТУТ УКРСПЕЦМОНТАЖПРОЕКТ

ГЛ. ИНЖЕНЕР ИНСТИТУТА КОЛЕСНИК Л.А.
ЗАВЕДУЮЩИЙ ОТДЕЛОМ МАНДРЫК А.М.
ГЛ.КОНСТРУКТОР ОТДЕЛА ЛЕЛЯВИН Е.Ф.
ГЛ.ИНЖЕНЕР ПРОЕКТА КИСЛИЦА С.И

Утвержден
Госстроем СССР
(протокол от 28.08.90 №11)
Введен в действие 01.04.1991 г.
ГПИ Киевский Промстройпроект
(приказ от 04.09.1990 г.)

Привязан:

Инв. №

Формат А3

Содержание альбома

Обозначение	Наименование	Стр. альб.
	Титульный лист	1
	Содержание альбома	2
МП	Общие данные	3
МП1	Временная опора В01.	4-5
МП2	Временная опора В02. Лестница Л1.	6-8
МП3	Траверса трехлучевая Т1.	9-10
МП4	Трап ТР1. Щит Щ1.	11-12
МП5	Подмость навесная П1. Ограждение П2.	13-14
МП6	Хомуты Х1; Х2.	15
МП7	Навесная лестница ЛН1; ЛН2.	16
МП8	Навесная площадка НП1.	17
МП9	Приставные лестницы ПЛ1; ПЛ2.	18
МП10	Кронштейн КР1. Щит Щ2.	19-20
МП11	Фундаменты Ф1; Ф2.	21
МП12	Передвижная подмость П3	22-24

Инв. № подл. | Подпись и дата | Взам. инв. №

Привязан:

Инв. №

Формат А3

Ведомость рабочих чертежей основного комплекта МП

Лист	Наименование	Примечание
1	Общие данные	
МП1	Временная опора В01	на 2х листах
МП2	Временная опора В02. Лестница Л1	на 3х листах
МП3	Траверса трехлучевая Т1	на 2х листах
МП4	Трап ТР1. Щит Щ1	на 2х листах
МП5	Подмость навесная П1. Ограждение П2	на 2х листах
МП6	Хомуты Х1; Х2.	
МП7	Навесные лестницы ЛН1; ЛН2.	
МП8	Навесная площадка НП1	
МП9	Приставные лестницы ПЛ1; ПЛ2	
МП10	Кронштейн КР1. Щит Щ2	на 2х листах
МП11	Фундаменты Ф1; Ф2	
МП12	Передвижная подмость П3	на 3х листах

Общие указания

Монтажные приспособления разработаны в соответствии с ОСТ 36-128-85 „Устройства и приспособления монтажные. Методы расчета и проектирования" и ОСТ 36-130-85 „Устройства и приспособления монтажные. Общие технические требования".

Инв. № подл. | Подпись и дата | Взам. инв. №

Инв. №

Привязан:

ТП 901-5-47.90 МП

Водонапорные башни со стальными баками и стволами из сборных железобетонных элементов.

Башня высотой 36 м с баком вместимостью 500 м³

			Стадия	Лист	Листов
			Р	1	

Общие данные

МПСС УССР Укрспецмонтажпроект г. Киев

Исполн.	Проконова	
Провер.	Кривоглаз	
ГИП	Кислица	
Гл. констр.	Лелявин	
Н. контр.	Серегина	
Зав. отд.	Манорык	

КФ10348-06 4

Формат А3

ВО1

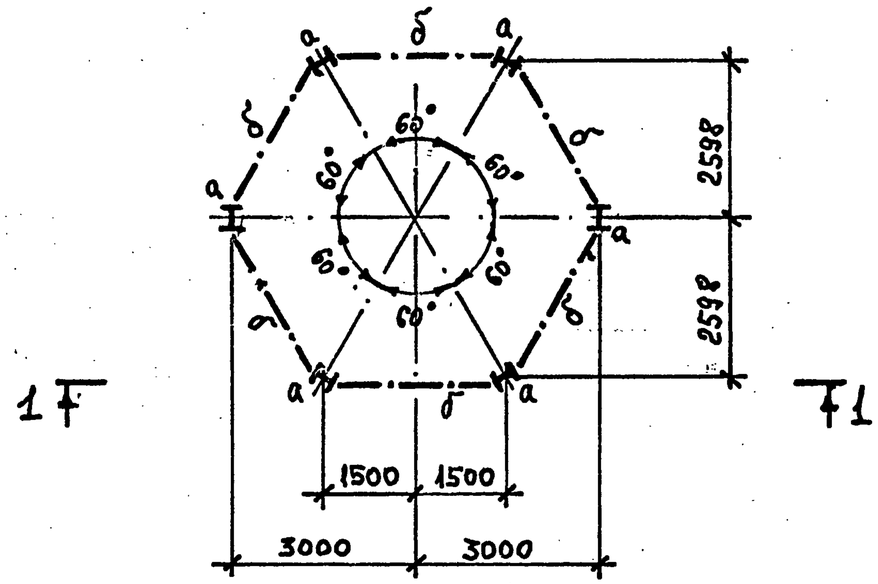

1 - 1

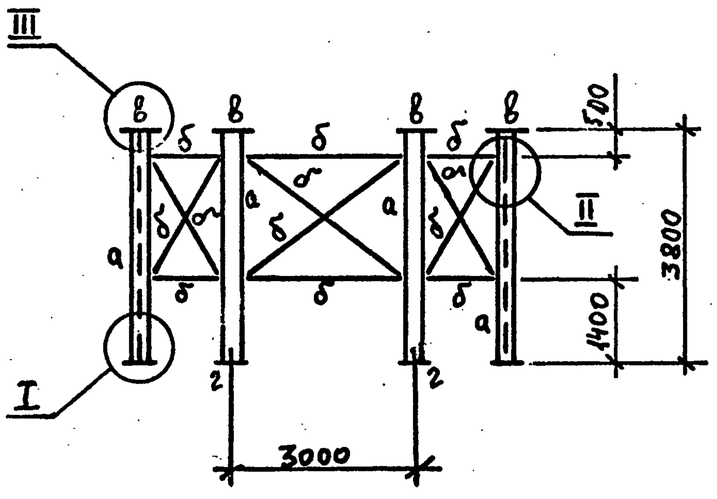

Ведомость элементов

Марка	Сечение: Эскиз	Поз.	Состав	Расчетные усилия: M кН м	N кН	Q кН	Группа к-чции	Марка металла	Примеч.
ВО1	I	а	I40К3					ВСт3кп2 ГОСТ 380-71*	3785 кГ
	⊓	б	2 L100×8						1918 кГ
	—	в	— t10						102 кГ
	—	г	— t16						465 кГ

Привязан:	Исполн.	Акимова	
	Проверил	Кривоглаз	
	ГИП	Кислица	
	Гл. спец.	Лелявин	
	Н. контр.	Серегина	
Инв. №	Зав. отд.	Мандрык	

ТП 901-5-47.90 МП1

Водонапорные башни со стальными баками и стволами из сборных железобетонных элементов.

Башня высотой 36 м с баком вместимостью 500 м³

Стадия	Листа	Листов
Р	1	2

Временная опора ВО1

МИСС УССР Укспецмонтажпроект г. Киев

Инв. № подл. | Подпись и дата | Взам. инв. №

КФ10348-06 5 Формат А3

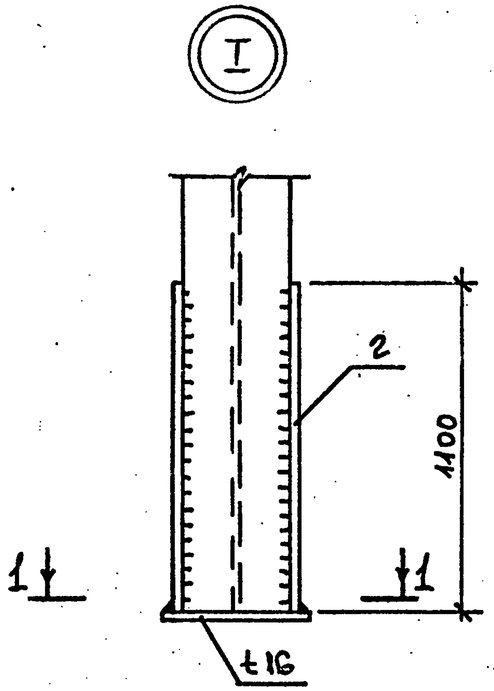

1 - 1

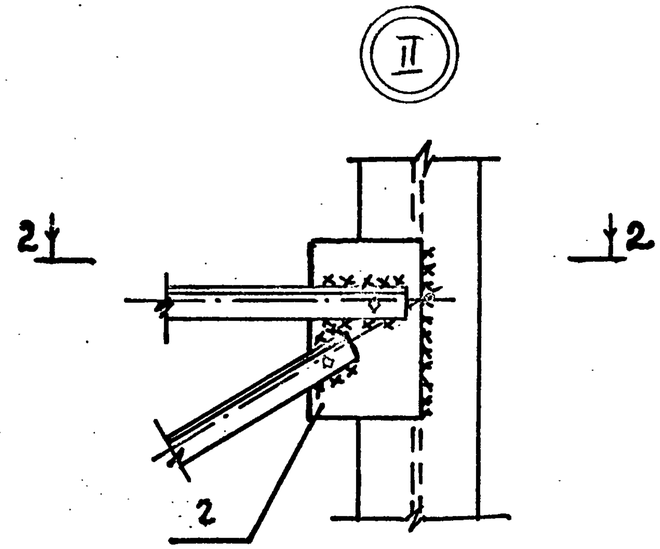

2 - 2

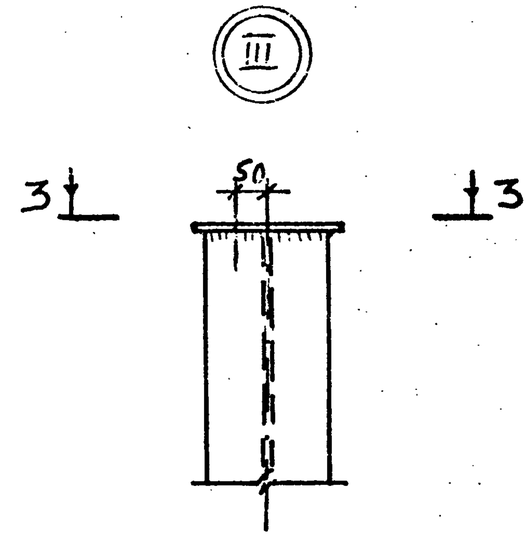

3 - 3

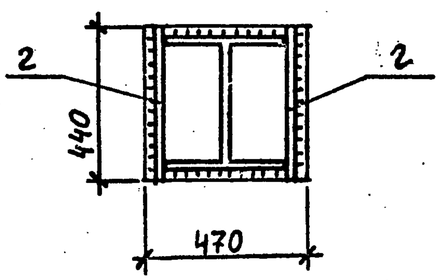

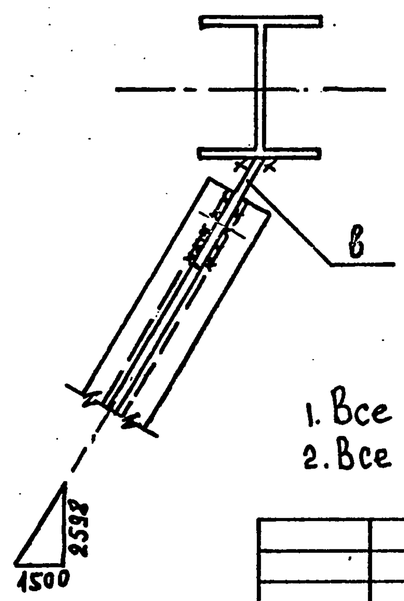

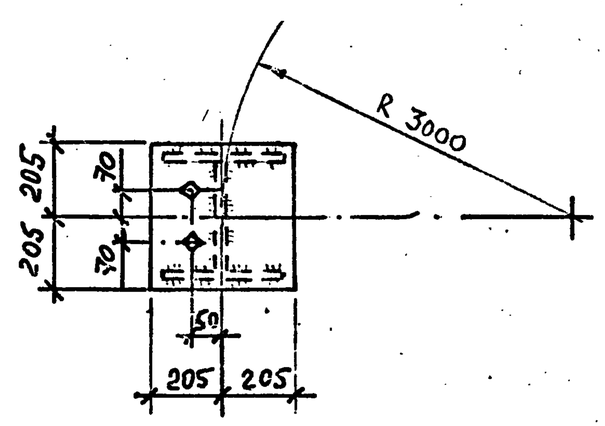

1. Все швы Кр=10мм
2. Все отверстия под болты М12

Привязан:				ТП 901-5-47.90 МП1				
				Водонапорные башни со стальными баками и стволами из сборных железобетонных элементов				
	Исполн.	Акимова		Башня высотой 36 м с баком вместимостью 500 м³	Стадия	Лист	Листов	
	Проверил.	Кривогдаз			Р	2		
	ГИП	Кислица						
	Гл.спец.	Лелявин		Временная опора ВО1	МИСС УССР Укрспецмонтажпроект г. Киев			
	Н.контр.	Серегина						
Инв.N	Зав.отд.	Мандрык						

Инв.N подл. | Подпись и дата | Взам.инв.N

КФ10348-06 6

Формат А3

Ведомость элементов

Марка	Сечение: Эскиз	Поз.	Состав	Расчетные усилия: M кН м	N кН	Q кН	Группа к-чии	Марка металла	Примеч.
В02	□	а	2L100×7					ВСт3кп2 ГОСТ 380-71*	372 кг
	[	б	[12						414 кг
	⊓	в	2L63×5						481 кг
	—	г	t6						55 кг
	—	д	рифл. сталь t4						725 кг
Л1	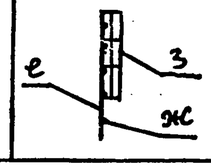	е	L50×5						30 кг
		ж	⌀18						16 кг
		з	−40×4						20 кг

В02

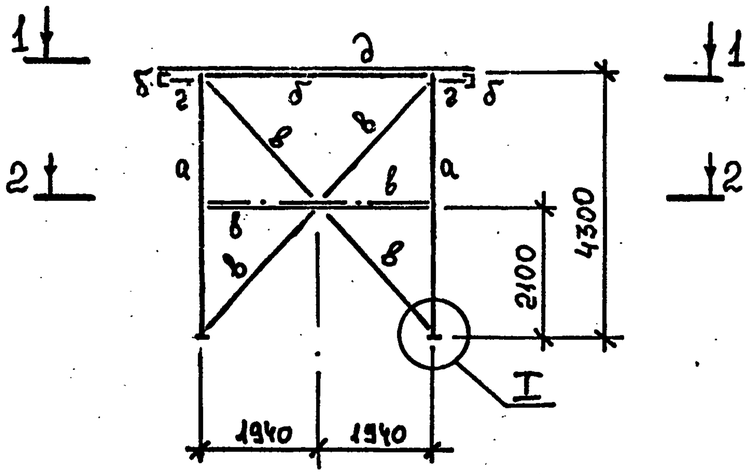

1 – 1

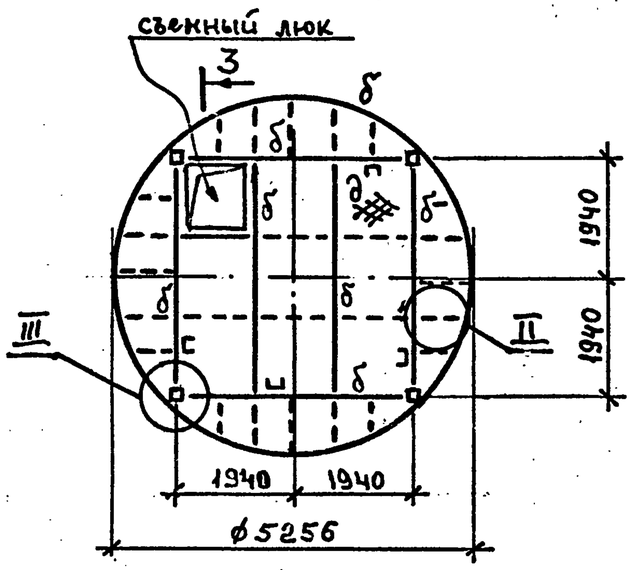

2 – 2

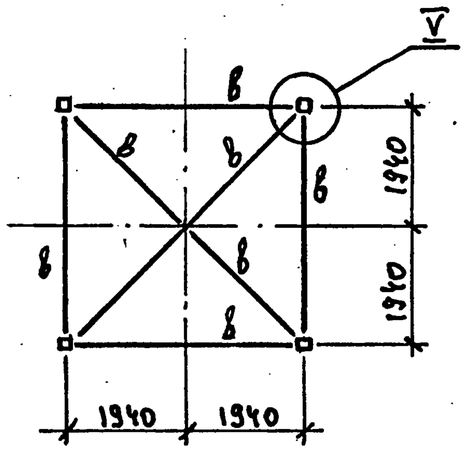

3 – 3

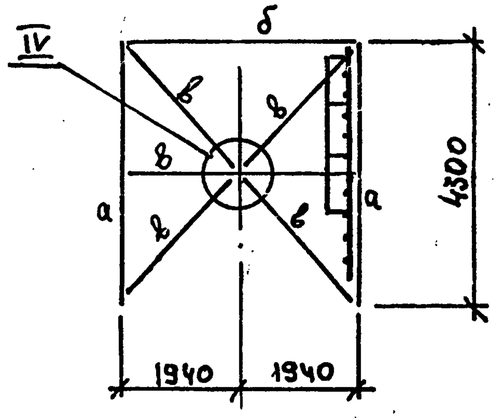

Привязан:	Исполн.	Акимова	
	Провер.	Кривоглаз	
	ГИП	Кислица	
	Гл.спец.	Лелявин	
	Н.контр.	Серегина	
Инв. №	Зав.отд.	Мандрык	

ТП901-5-47.90 МП2

Водонапорные башни со стальными баками и стволами из сборных железобетонных элементов

Башня высотой 36 м с баком вместимостью 500 м³

Стадия	Лист	Листов
Р	1	3

Временная опора В02. Лестница Л1

ММСС УССР Укрсельмонтажпроект г. Киев

Инв. № подл. | Подпись и дата | Взам. инв. №

КФ10348-06 7

Формат А3

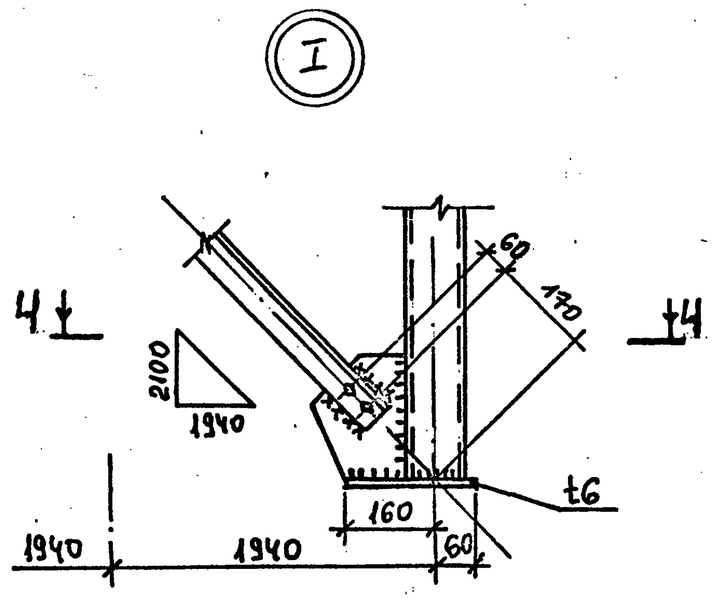

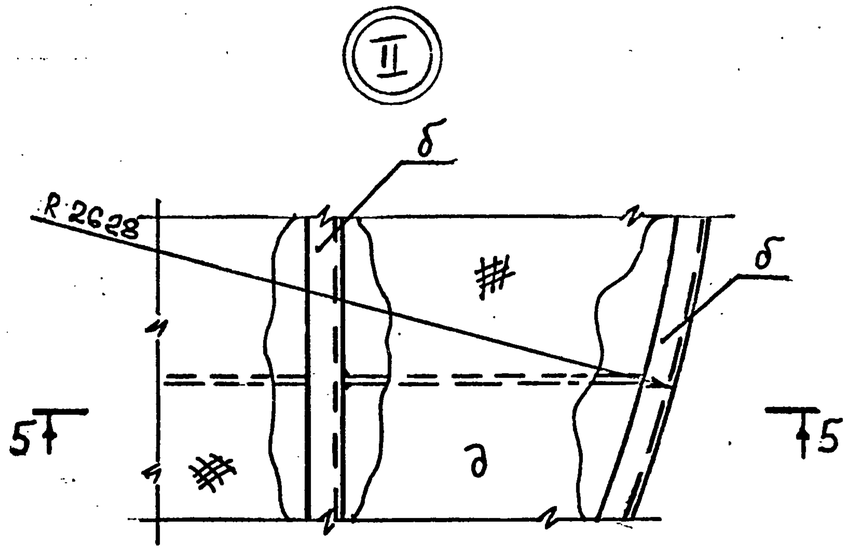

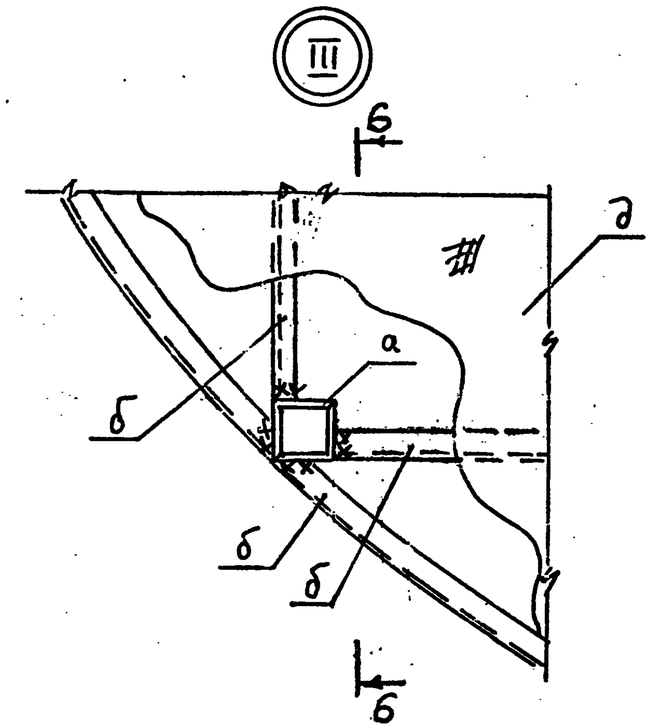

4-4

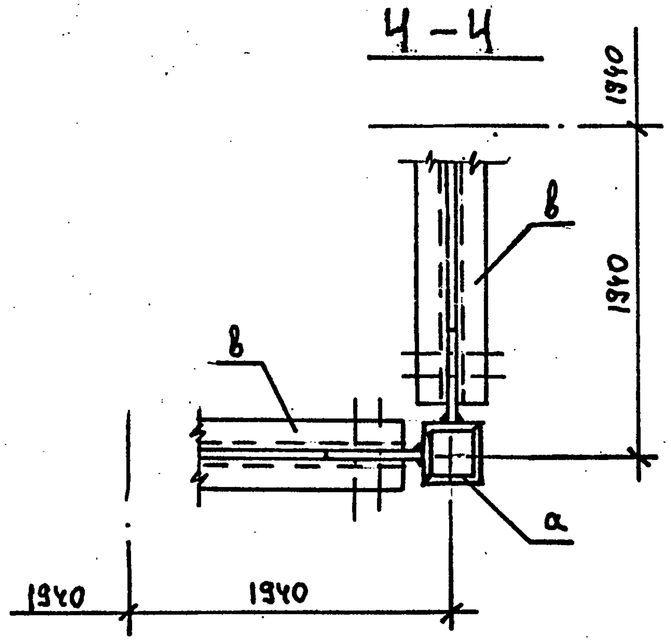

5-5

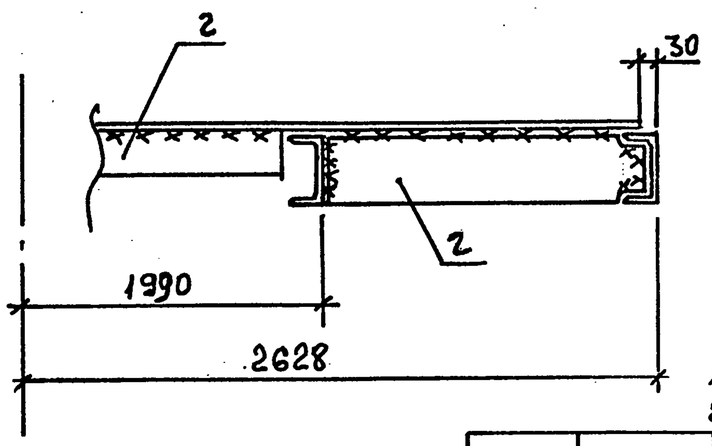

6-6

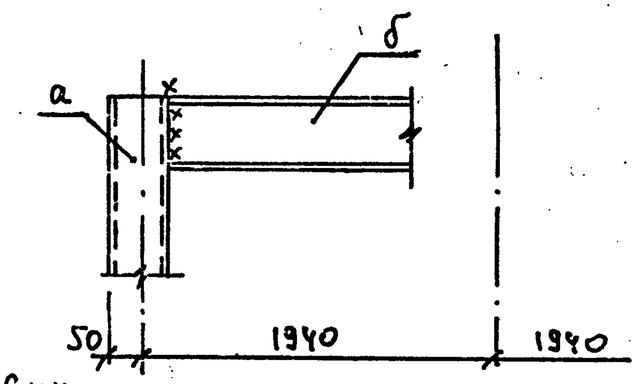

1. Все швы K_f=6 мм
2. Все болты М12

Исполн.	Акимова		
Провер.	Кривоглаз		
ГИП	Кислица		
Гл.спец.	Лелявин		
Н.контр.	Серегина		
Зав.отд.	Мандрык		

Привязан:

Инв. N

ТП 901-5-47.90 МП2

Водонапорные башни со стальными баками и стволами из сборных железобетонных элементов

Башня высотой 36 м с баком вместимостью 500 м³

Стадия	Лист	Листов
Р	2	

Временная опора ВО2
Лестница Л1

МИСС УССР
Укрспецмонтажпроект
г. Киев

КФ 10348-06 8

Формат А3

Инв. N подл. | Подпись и дата | Взам. инв. N

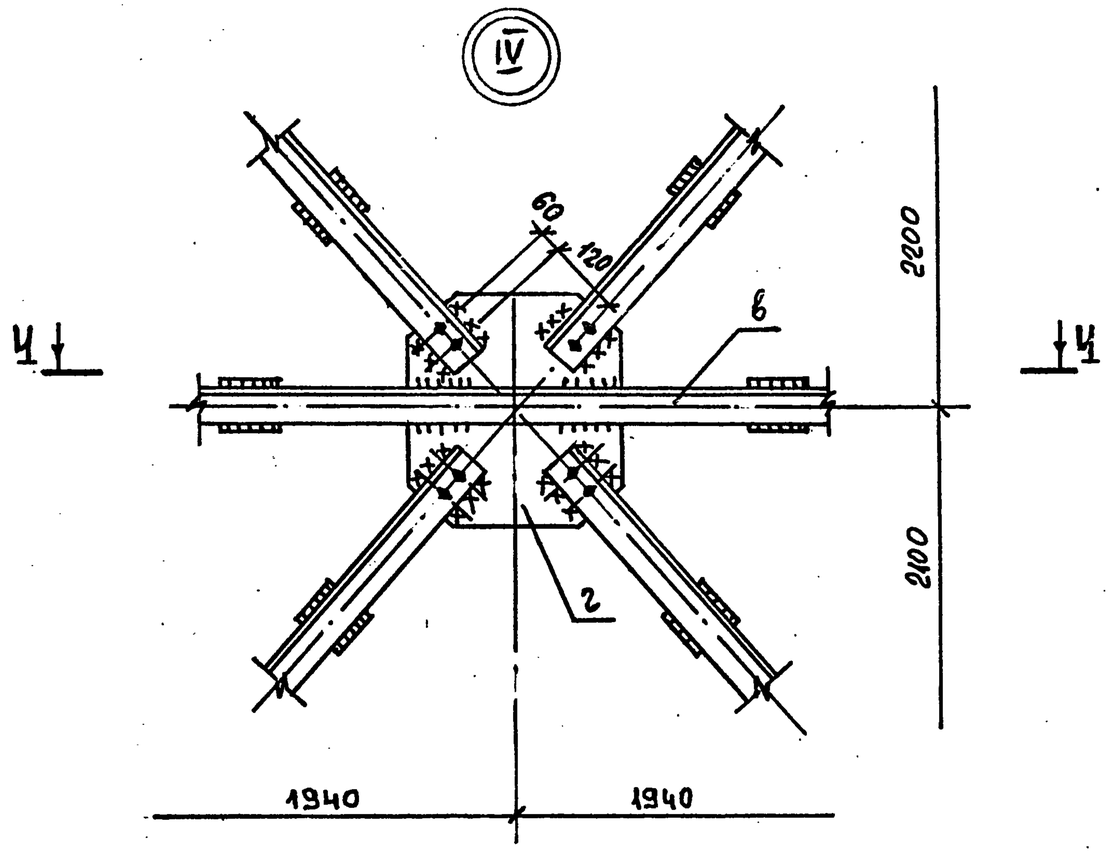

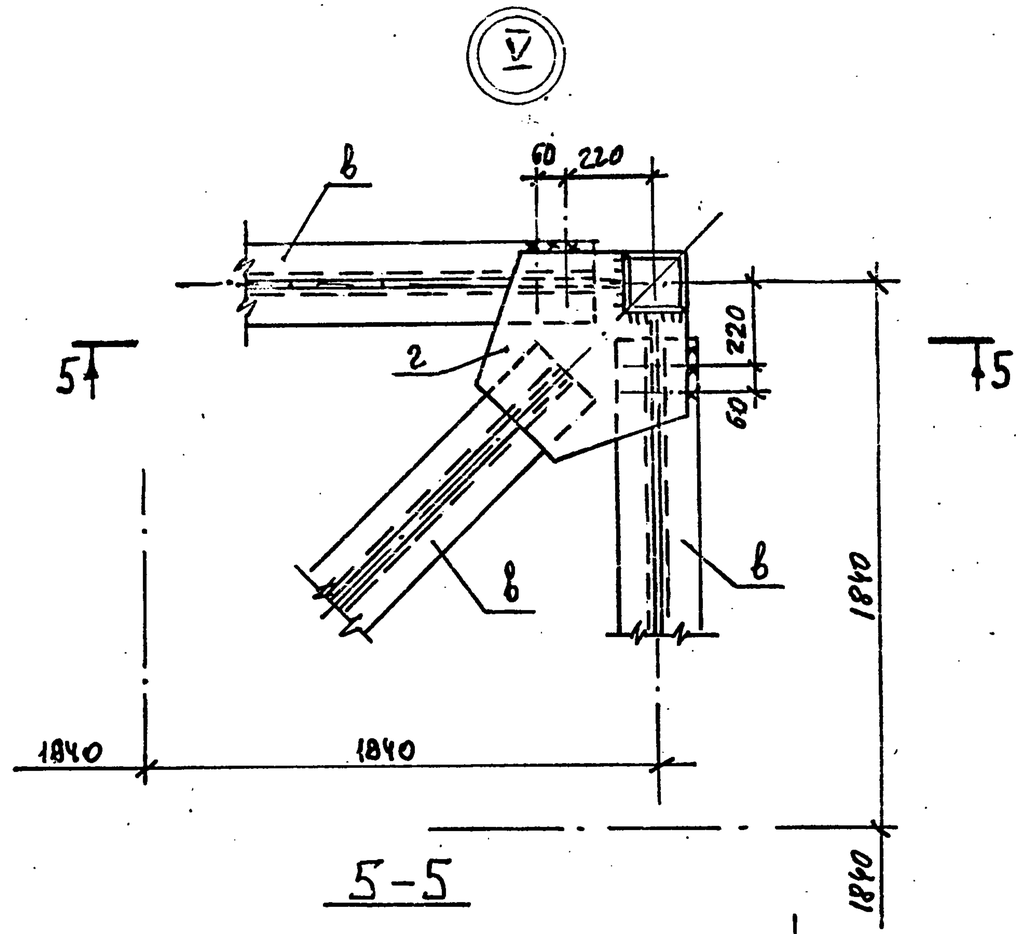

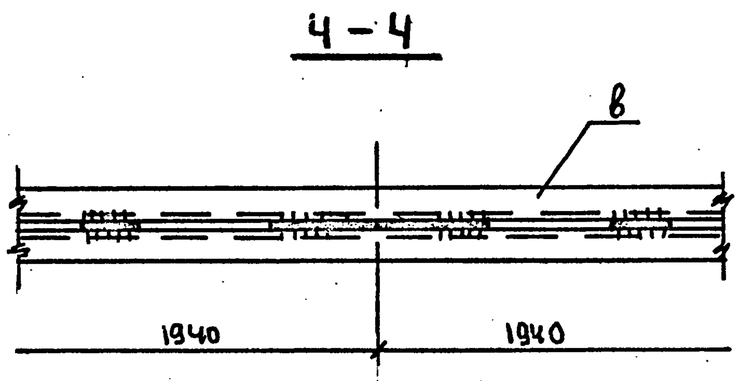

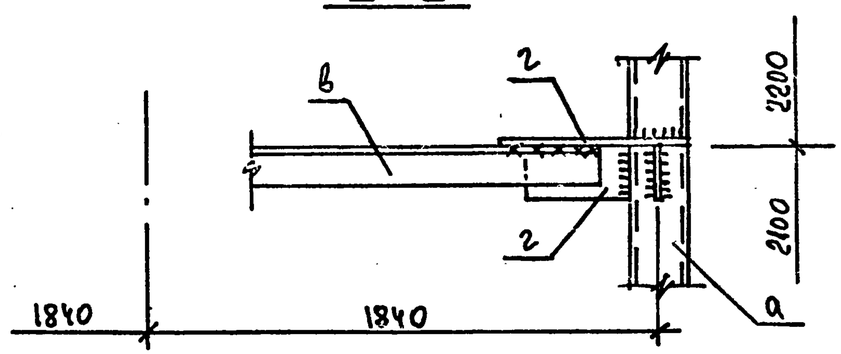

Исполн.	Акимова		
Пров.	Кривоглаз		
ГИП	Кислица		
Гл.спец.	Лелявин		
Н.контр.	Серегина		
Зав.отд.	Мандрык		

Привязан:

Инв. N

ТП 901-5-47.90 МП 2

Водонапорные башни со стальными баками и стволами из сборных железобетонных элементов

Башня высотой 36 м с баком вместимостью 500 м³

Стадия	Лист	Листов
Р	3	

Временная опора ВО2
Лестница Л1

ММСС УССР
Укрспецмонтажпроект
г. Киев

Инв. N подл. | Подпись и дата | Взам. инв. N

КФ10348-06 9

Формат А3

Т 1

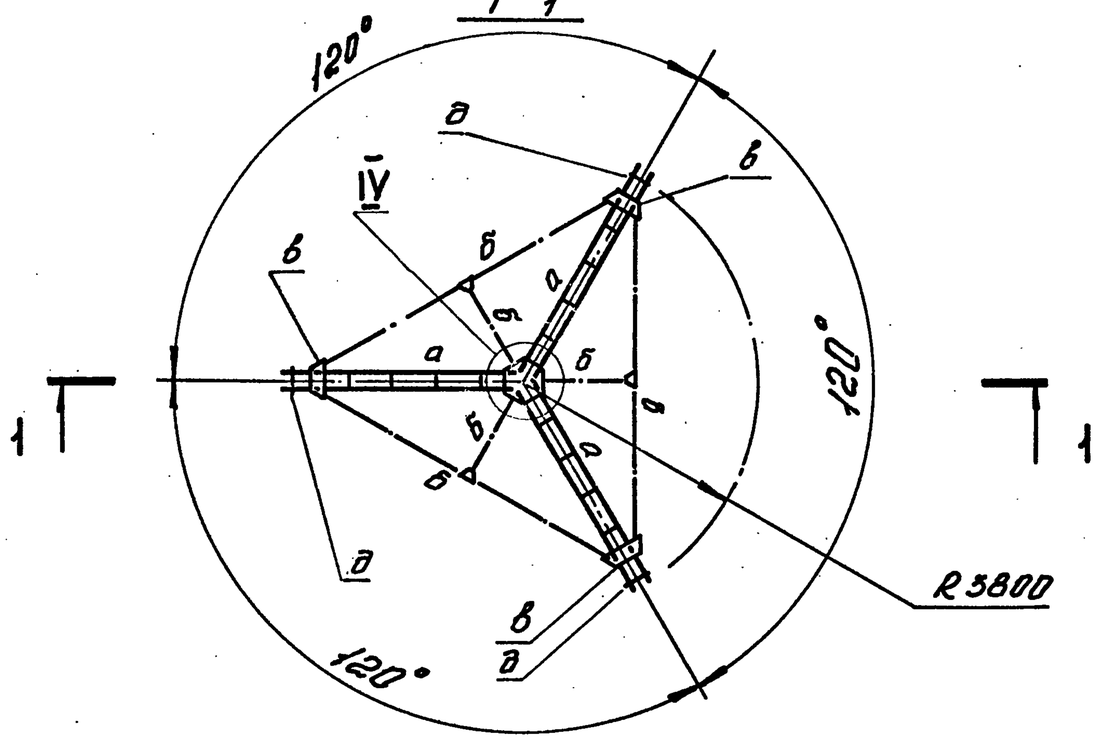

1 — 1

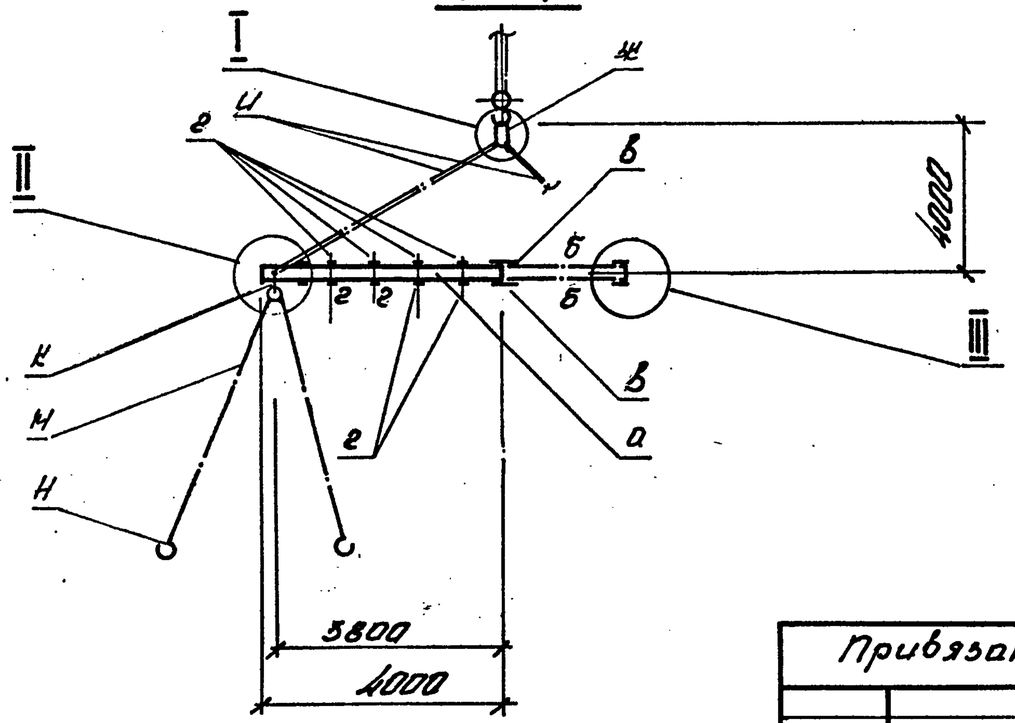

Ведомость элементов

Марка	Сечение: Эскиз	поз	Состав	Расчетные усилия: M кН м	N кН	Q кН	Эрмитовый чертеж	Марка металла	Примечание
Т-1	⋊	а	2 [16		11			ВСт3сп5 ГОСТ 380-71*	P=34 кг
	L	б	L 50×5						P=178 кг
	–	в	⌊ 8						P=126 кг
	–	г	⌊ 6						P=25 кг
	•	д	• ⌀70						P=18,1 кг
		ж	ВВЕНО Т-32 ГОСТ 25573-82		32				P=60,2 кг
		и	СНН1-16/4000 ГОСТ 25573-82		11,3				P=44 кг
		к	СНН1-16/1000 ГОСТ 25573-82		11,3				P=11 кг
		л	БЛОК 10-300-0 НН 2778-61						P=4,9 кг
		м	ВР-5,0/2000 ГОСТ 25573-82						P=15,7 кг
		н	ВРЧОК Р-5,0 ГОСТ 25573-82						P=10,2 кг

1. Все швы Kf=6 мм.
2. Сварку производить электродами типа Э42, ГОСТ 9467-75.

Привязан:

Инв. №

Исполн.	Малороберко	
Провер. гин	Кривогляз	
	Кислица	
Гл. констр.	Лелявин	
Н. контр.	Серегина	
Зав. отд.	Мандрык	

ТП 901-5-47.90 НПЗ

Водонапорные башни со стальными баками и стволами из сборных железобетонных элементов

Башня высотой 36 м с баком вместимостью 500 м³

Стадия	Лист	Листов
Р	1	2

Траверса трехлучевая Т 1

НИИСС УССР Укрспецмонтажпроект г. Киев

Инв. № подл. | Подпись и дата | Взам. инв. №

КФ10348-06 10

Формат А3

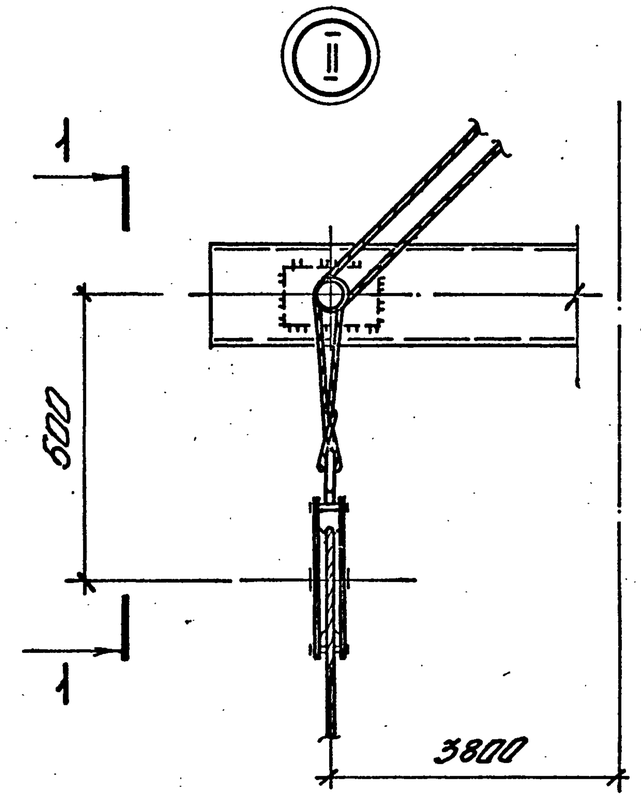

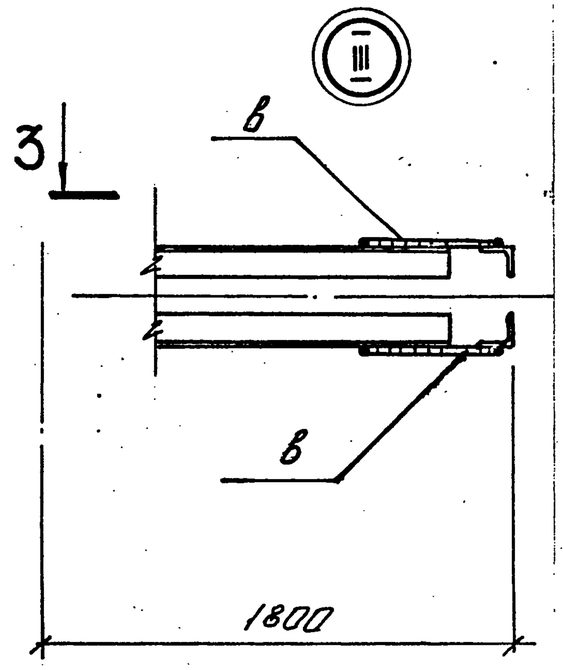

3 - 3

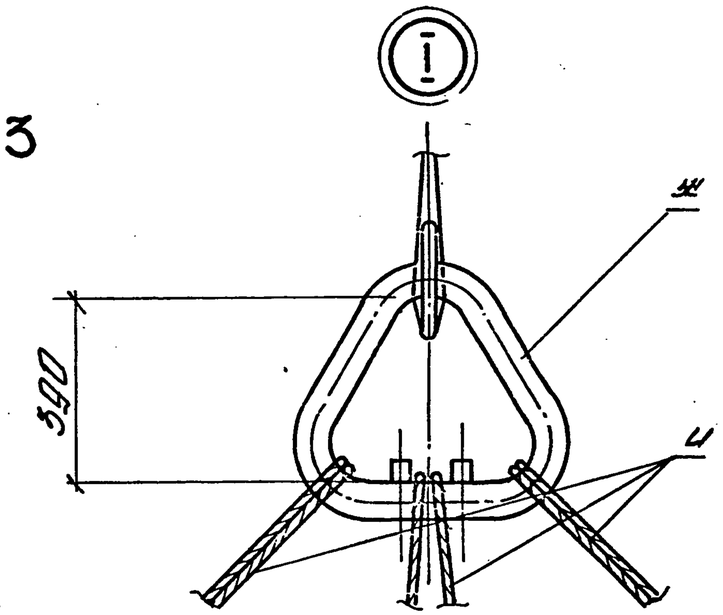

1 - 1

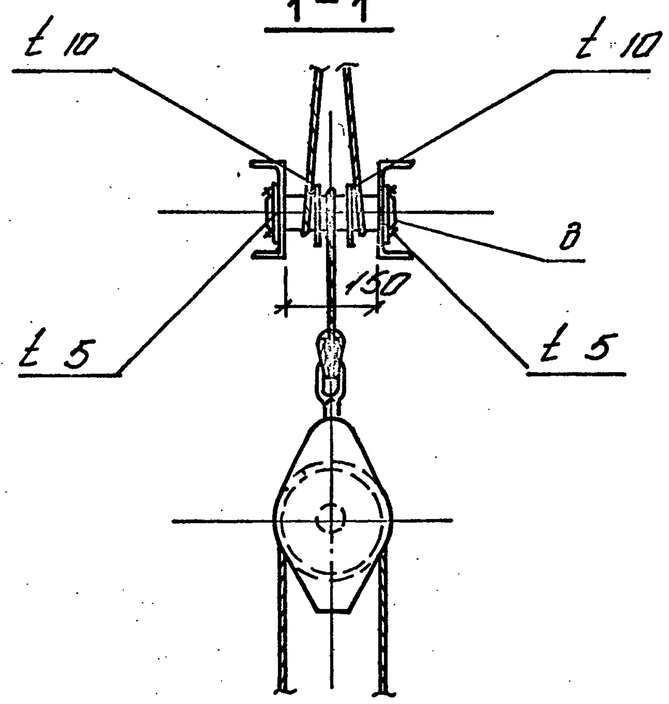

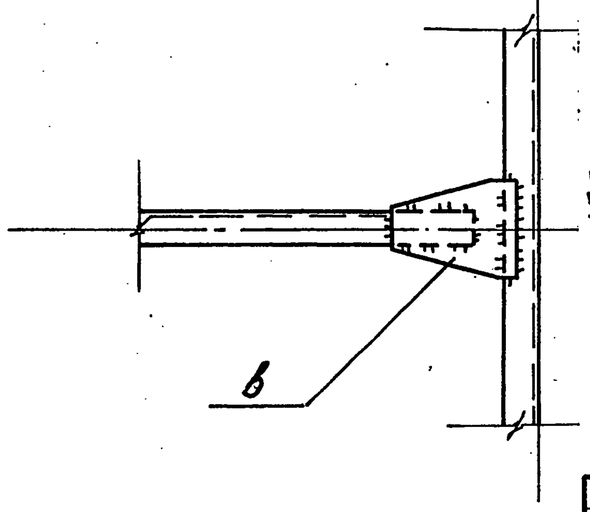

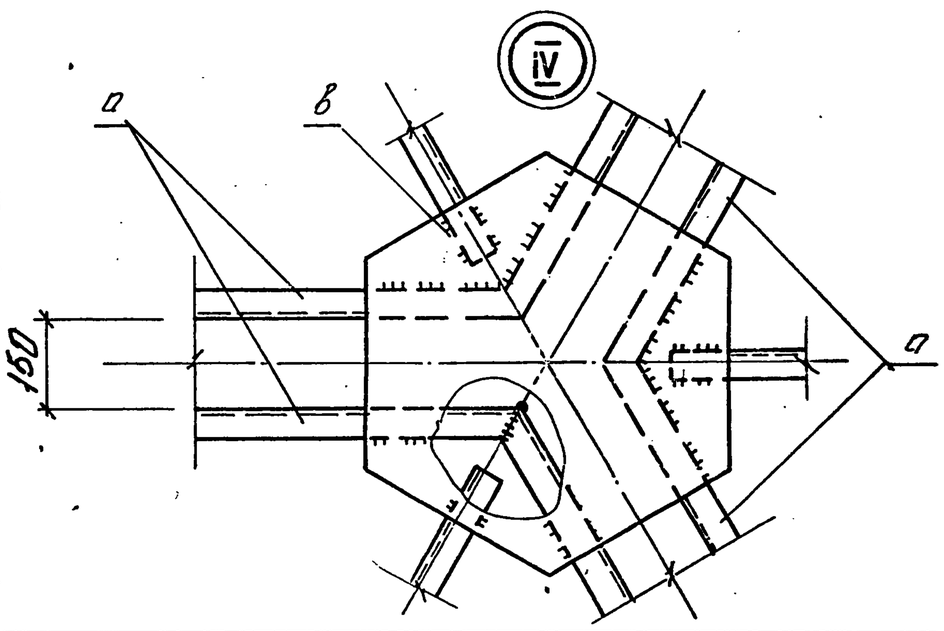

Привязан:

Инв. №

Инв. № подл.	Подпись и дата	Взам. инв. №	

Испол.	Макородина		
Провер.	Крибоглаз		
ГИП	Кислица		
Гл. констр.	Мельзин		
Н. контр.	Серегина		
Зав. отд.	Мандрык		

ТП 901-5-47.90 МПЗ

Водонапорные башни со стальными баками и стволами из сборных железобетонных элементов

Башня высотой 38м с баком вместимостью 500м³

Стадия	Лист	Листов
Р	2	

Траверса трехлучевая Т1

МИСС УССР Укрспецмонтажпроект г. Киев

КФ10348-06 11

Формат А3

Ведомость элементов

Марка	Сечение: Эскиз	Поз.	Состав	Расчетные усилия: M кНм	N кН	Q кН	Группа к-чий	Марка металла	Примеч.
ТР1	L	а	L50×5					ВСт3кп2 ГОСТ 380-71*	7,5 кг
	•	б	кр.ст.ф20						12 кг
		в	доска 120×10						
Щ-1		г	брус 30×30						
		д	доска 160×25						
		е	доска 100×50						

ТР 1

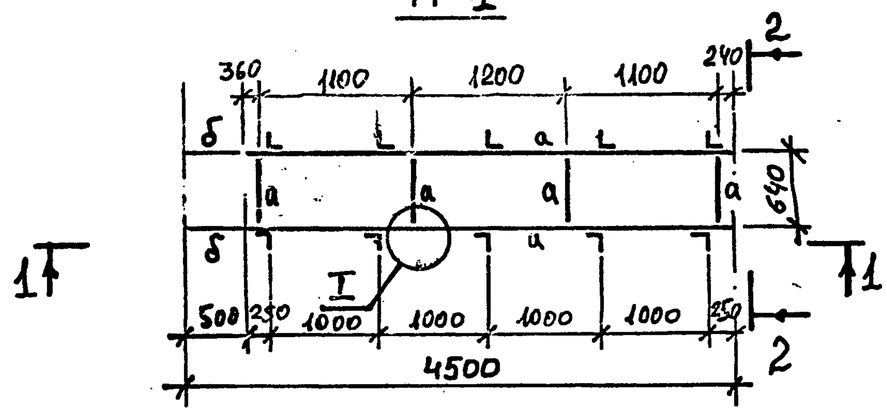

1 - 1

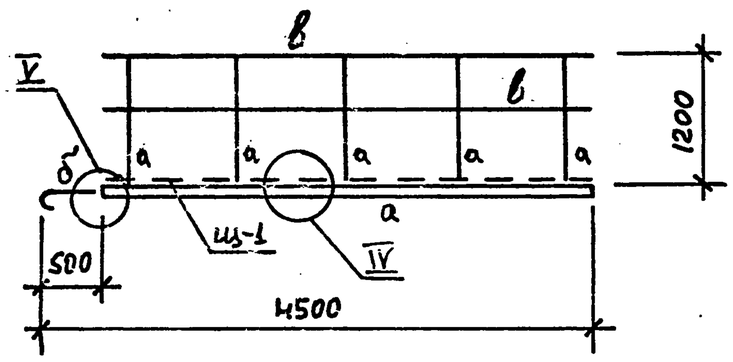

2 - 2

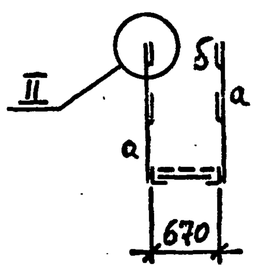

Щ 1

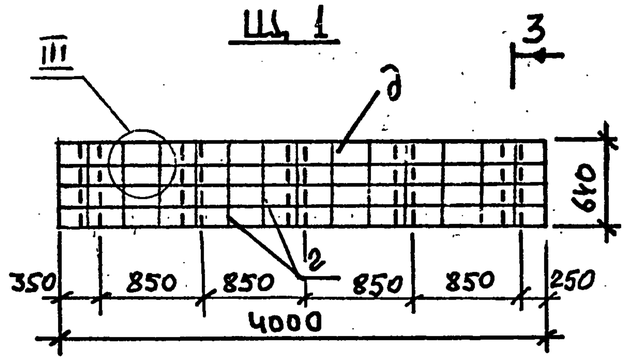

3-3

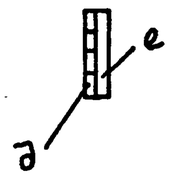

Привязан:	Исполн.	Акимова	
	Проверил	Кривоглаз	
	ГИП	Кислица	
	Гл. спец.	Лелявин	
	Н.контр.	Серегина	
Инв. N	Зав.отд.	Мандрык	

ТП 901-5-47.90 МПЧ

Водонапорные башни со стальными баками и стволами из сборных железобетонных элементов

Башня высотой 36м с баком вместимостью 500 м³

Стадия	Лист	Листов
Р	1	2

Трап ТР1, щит Щ 1

ММСС УССР Укспецмонтажпроект г. Киев

Инв. N подл. | Подпись и дата | Взам. инв. N

Формат А3

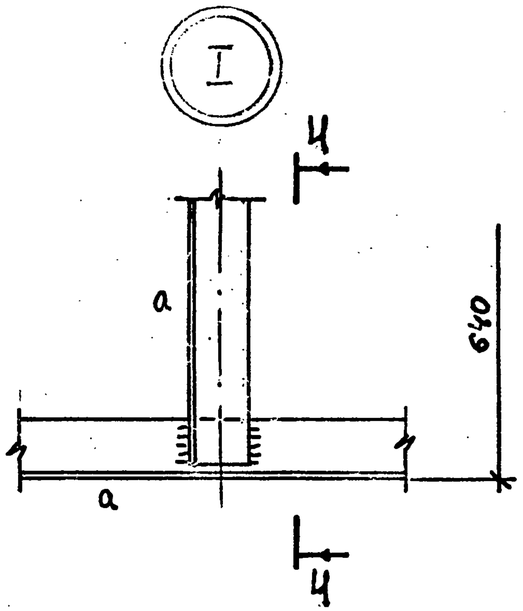

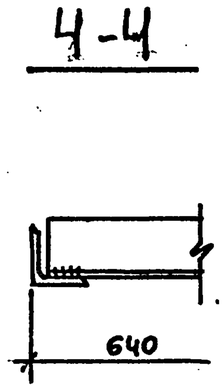

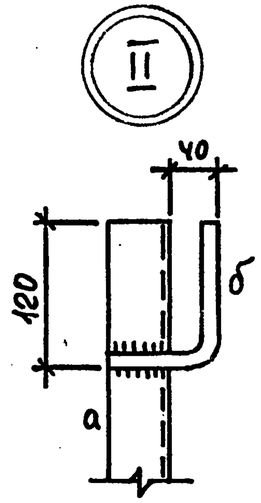

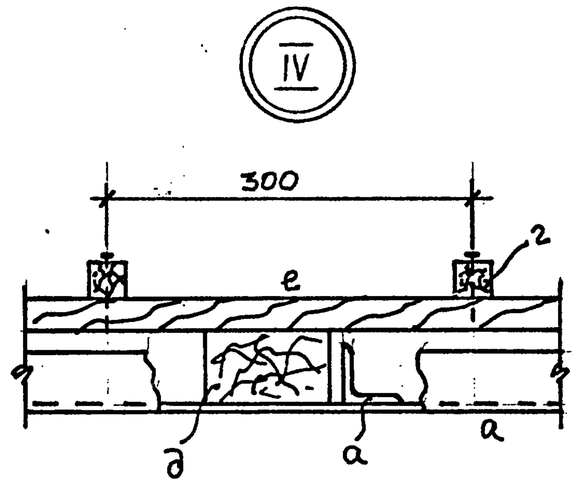

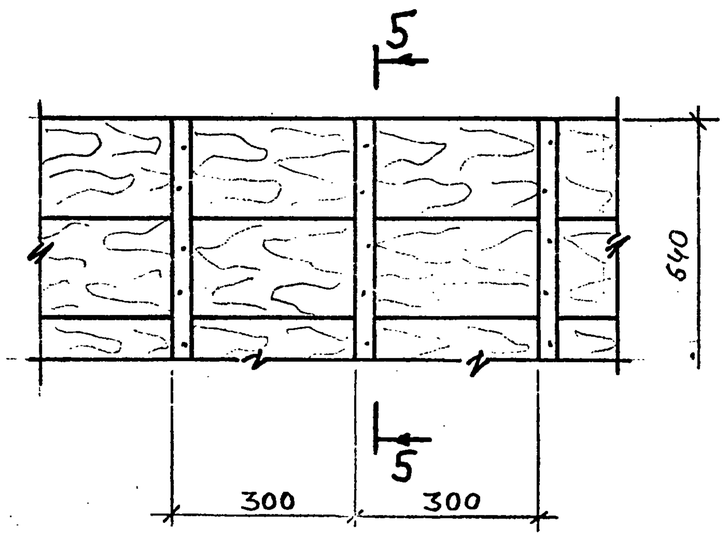

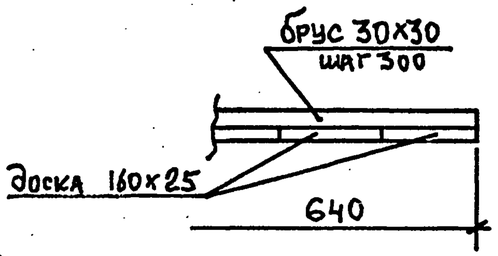

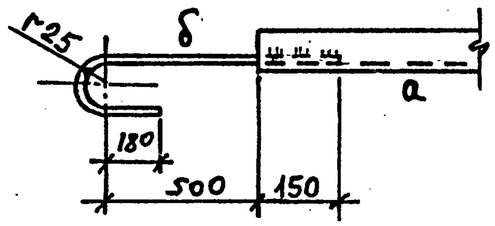

1. Сварные швы K_f=5мм

						ТП 901-5-47.90 МП4		
						Водонапорные башни со стальными баками и стволами из сборных железобетонных элементов		
Привязан:			Исполн.	Акинова		Башня высотой 36м с баком вместимостью 500м³	Стадия	Лист	Листов
			Провер.	Кривоглаз			Р	2	
			ГИП	Кислица					
			Гл.спец.	Лелявин		Трап ТР1; щит Щ1	ММСС УССР Укспецмонтажпроект г. Киев		
			Н.контр.	Серегина					
Инв. №			Зав.отд.	Мандрык					

Взам. инв. № | Подпись и дата | Инв. № подл.

КФ10348-06 13

Формат А3

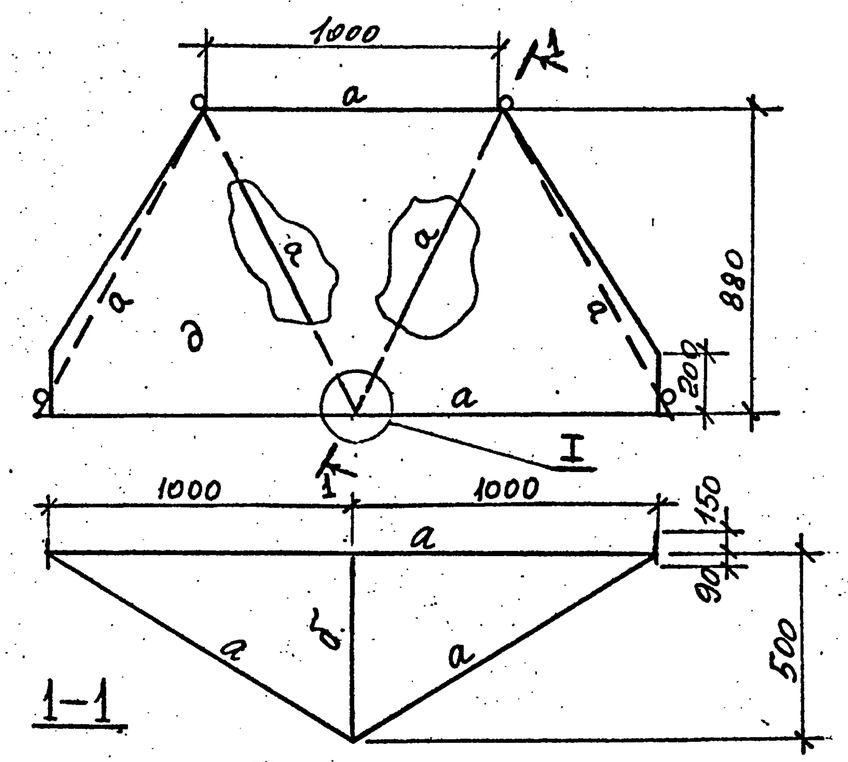

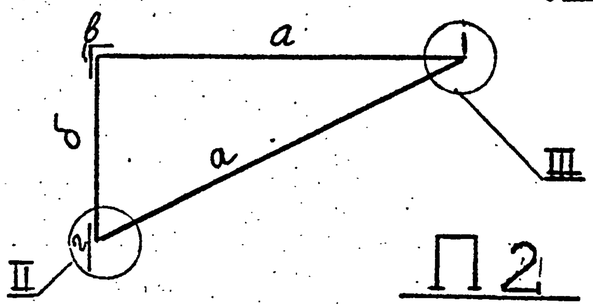

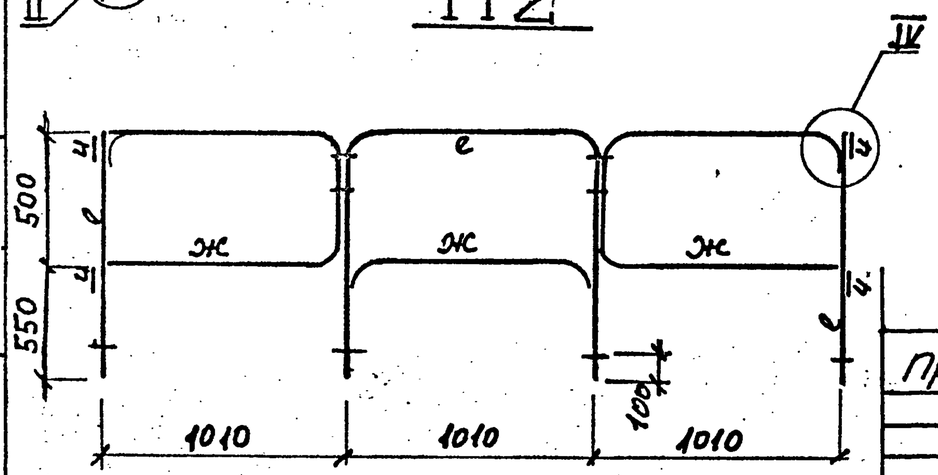

Ведомость элементов

Марка	Сечение: Эскиз	Поз	состав	Расчетные ус-я: M кН·м	N кН	Q кН	Группа к-ций	Марка металла	примеч.
П1	L	а	L50×5					ВСт3кп2 ГОСТ 380-71*	39кг
	•	б	• ф 19						
	L	в	L160×100×10						1кг
	—	г	t 10						
	—	д	t 1,4						22кг
П2	•	е	• ф 24					то же	19кг
	•	ж	• ф 16						2кг
	•	и	• ф 12						1кг

Привязан:

Инв №:

Исполн.	Дроконова	
Пров.	Кривоглаз	
ГИП	Кислица	
Гл.констр.	Лелявин	
Н.контр.	Серегина	
Зав.отд.	Мандрык	

ТП 901-5-47.90 МП5

Водонапорные башни со стальными баками и стволами из сборных железобетонных элементов
Башня высотой 36м с баком вместимостью 500м³

Лестница навесная П1. Ограждение П2.

Стадия	Лист	Листов
Р	1	2

МЧСС УССР Укрспецмонтажпроект г.Киев

Инв № подл. | Подпись и дата | Взам. инв №

КФ10348-06 14

Формат А3

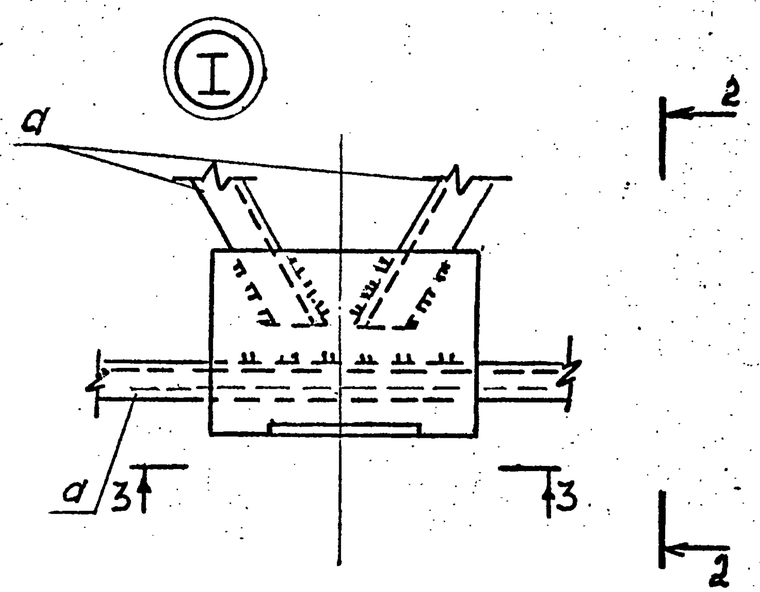

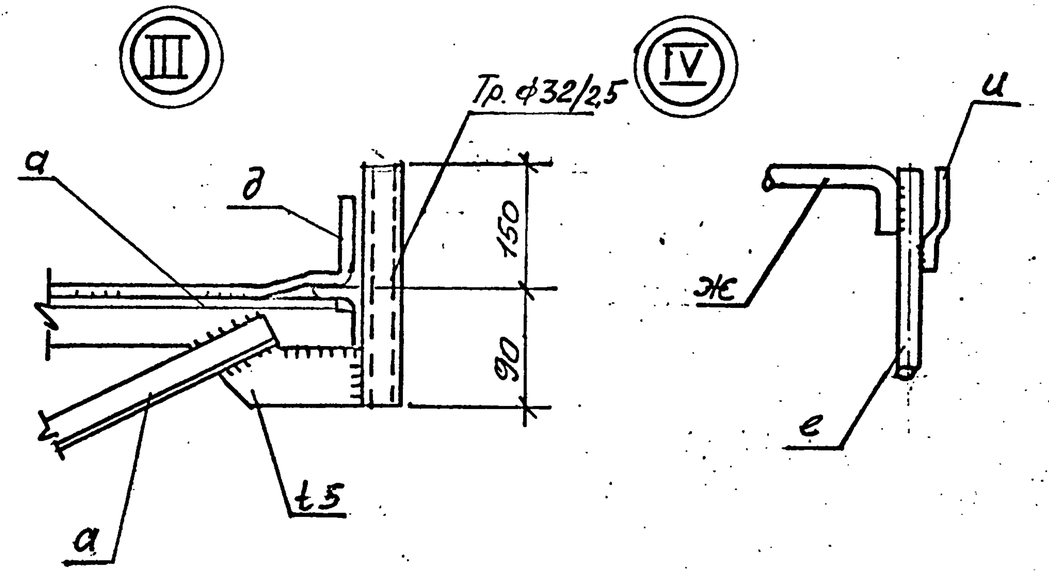

4-4

2-2

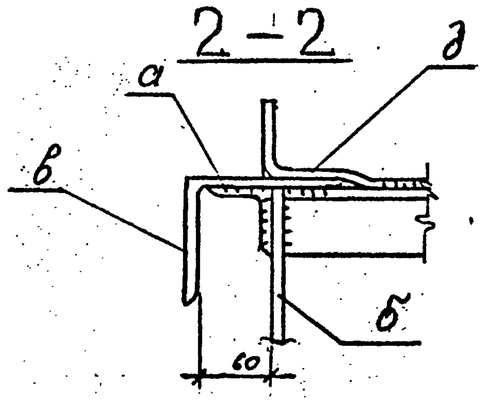

3-3

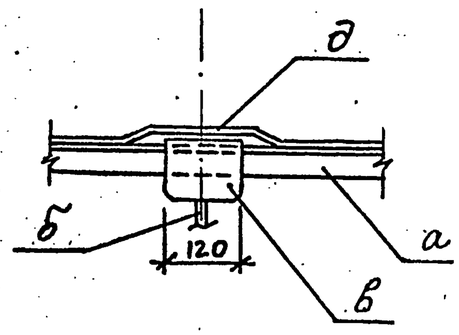

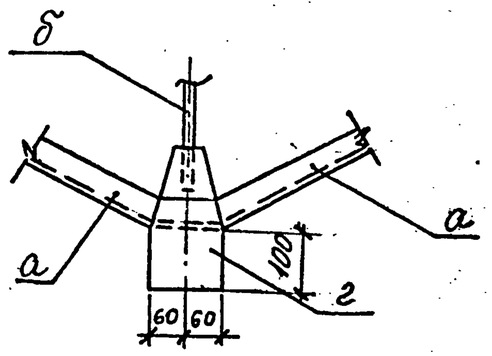

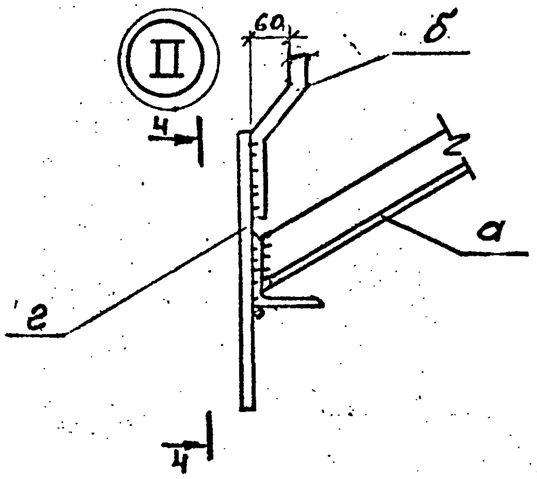

Все швы $K_f = 5$ мм.

Привязан:				ТП 901-5-47.90 МП5			
				Водонапорные башни со стальными баками и стволами из сборных железобетонных элементов			
	Исполн.	Дрюконова		Башня высотой 36м с баком вместимостью 500м³	Стадия	Лист	Листов
	Пров.	Кривогпаз			Р	2	2
	ГИП	Кислица					
	Гл.констр.	Лелявин		Подмасть навесная П1: Ограждение П2.	МЖКХ УССР Укрпромонтажпроект, г. Киев		
ИНВ №:	Н.контр.	Серегина					
	Зав.отд.	Мандрык					

КФ10348-06 15

Формат А3

Инв. № подл. | Подпись | Дата | Взам. инв. №

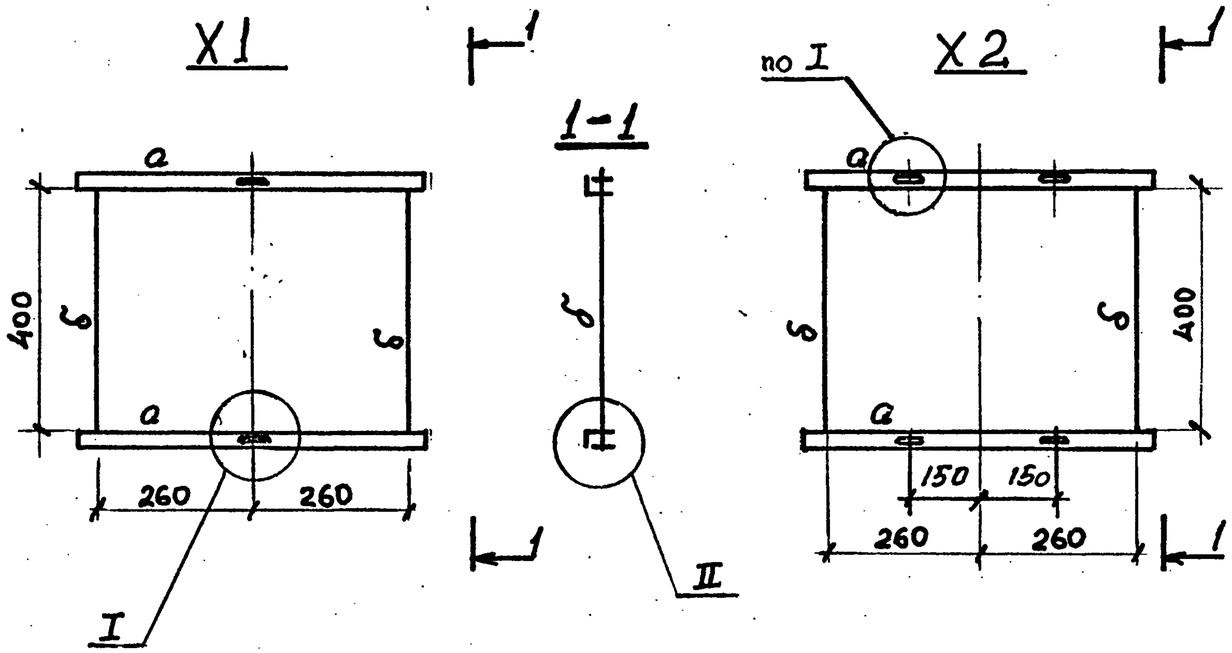

Ведомость элементов

Марка	сечение: эскиз	Поз	состав	Расчетные усилия: M кН м	N кН м	Q кН	группа к-чуи	Марка металла	примеч.
X1	L	а	L63×6					ВСт3.кп2 ГОСТ 380-71*	6 кг
	•	б	ф 20						2 кг
X2	L	а	L63×6					то же	6 кг
	•	б	ф 20						2 кг

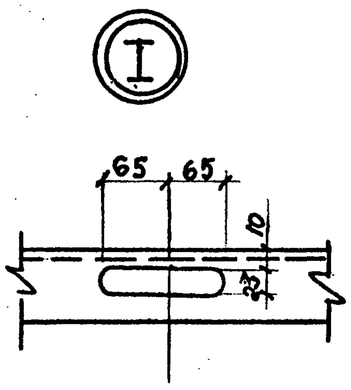

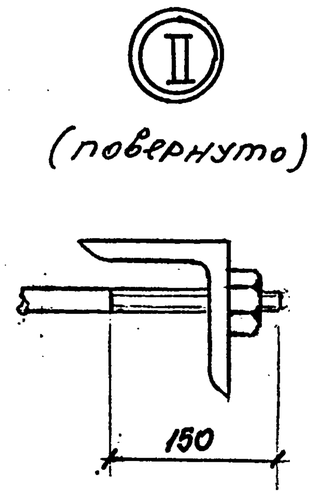

Все отверстия ф23, кроме оговоренных

Исполнил	Лроконрва		
Проверил	Кривоглаз		
ГИП	Кисница		
Гл.эксперт	Лелявин		
Н.контр.	Сеегина		
Зав.отд.	Манбрык		

Привязан:

Инв №:

ТП 901-5-4790 МПБ

Водонапорные башни со стальными баками и стволами из сборных железобетонных элементов

Башня высотой 36м с баком вместимостью 500м³

Стадия	Лист	Листов
Р		1

Хомуты X1; X2

МРСС УССР Укрепсельмонтажпроект г. Киев

Инв N подл | Подпись | Дата | Взамен инв

КФ10348-06 16

Формат А3

ЛН1, ЛН2

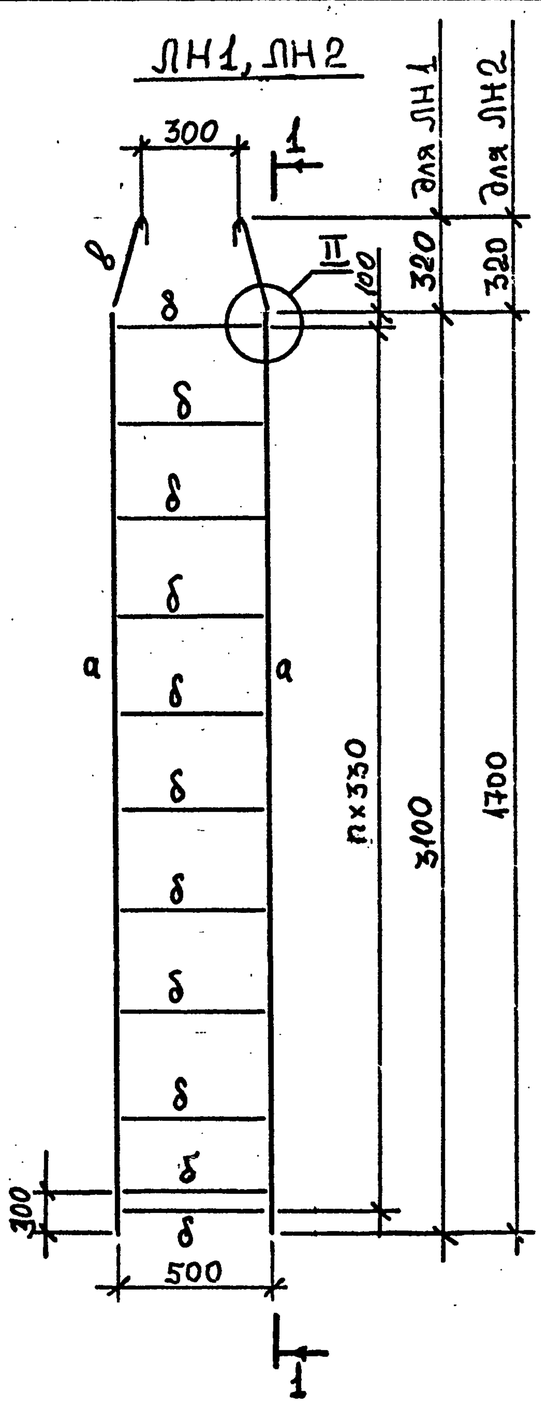

1-1

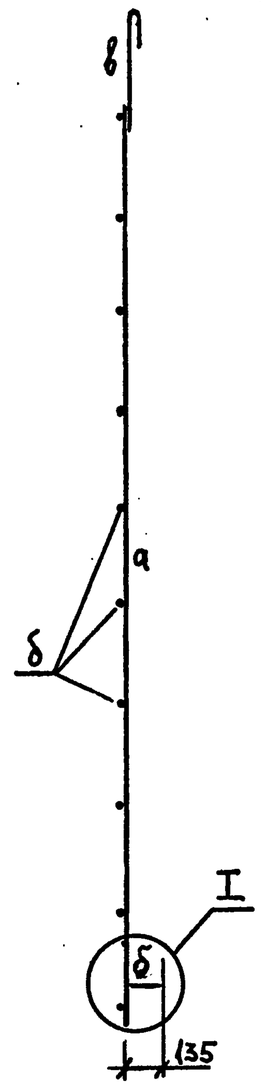

Ведомость элементов

Марка	Сечение: Эскиз	Поз.	Состав	Расчетные усилия: M кН м	N кН	Q кН	Группа к-чиш	Марка металла	Примеч.
ЛН1	L	а	L50×5					ВСт3кп2 ГОСТ 380-71*	24 кг
	·	б	· ϕ16						9 кГ
	·	в	· ϕ22						3 кГ
ЛН2	L	а	L50×5						13 кГ
	·	б	· ϕ16						6 кГ
	·	в	· ϕ22						3 кГ

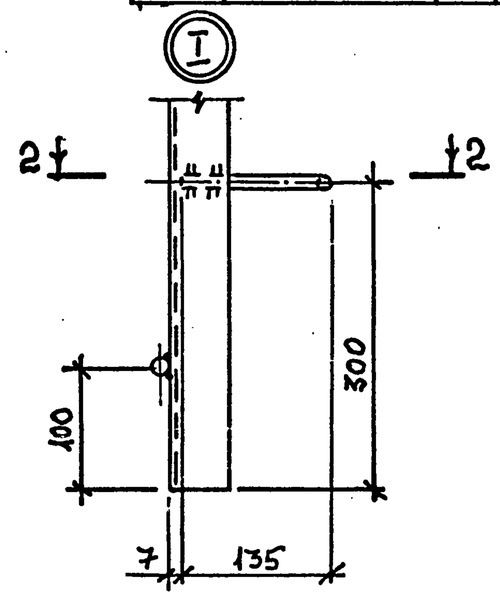

2-2

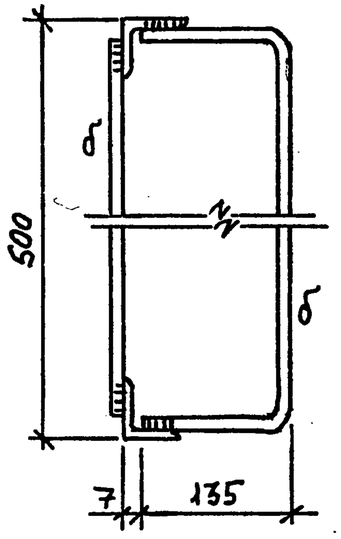

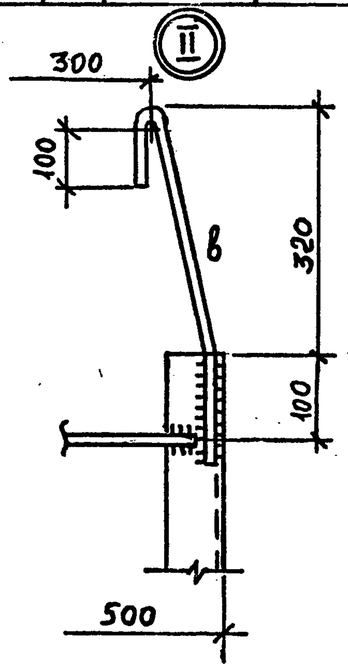

1. Все швы $K_f = 5$ мм

Привязан:			
Исполн.	Акимова		
Провер.	Кривоглаз		
ГИП	Кислица		
Гл.констр.	Лелявин		
Н.контр.	Серегина		
Зав.отд.	Мандрык		

ТП 901-5-47.90 МП7.

Водонапорные башни со стальными баками и стволами из сборных железобетонных элементов

Башня высотой 36 м с баком вместимостью 500 м³

Стадия	Лист	Листов
Р		1

Навесные лестницы ЛН1, ЛН2

МИСС УССР Укрспецмонтажпроект г. Киев

КФ10348-06 17

Формат А3

Инв.№ подл. | Подпись и дата | Взам.инв.№

Ведомость элементов

Марка	Сечение: Эскиз	Поз.	Состав	Расчетные усилия: M кНм	N кН	Q кН	Группа К-чий	Марка металла	Примеч.
НП1	L	а	L50×5					ВСт3кп2 ГОСТ 380-71*	8кГ
	•	б	• ϕ12						5кГ
	в 2 в	в	коуш 45						0,8кГ
		2	канат 13,5Г-1-Н-180						2,8кГ

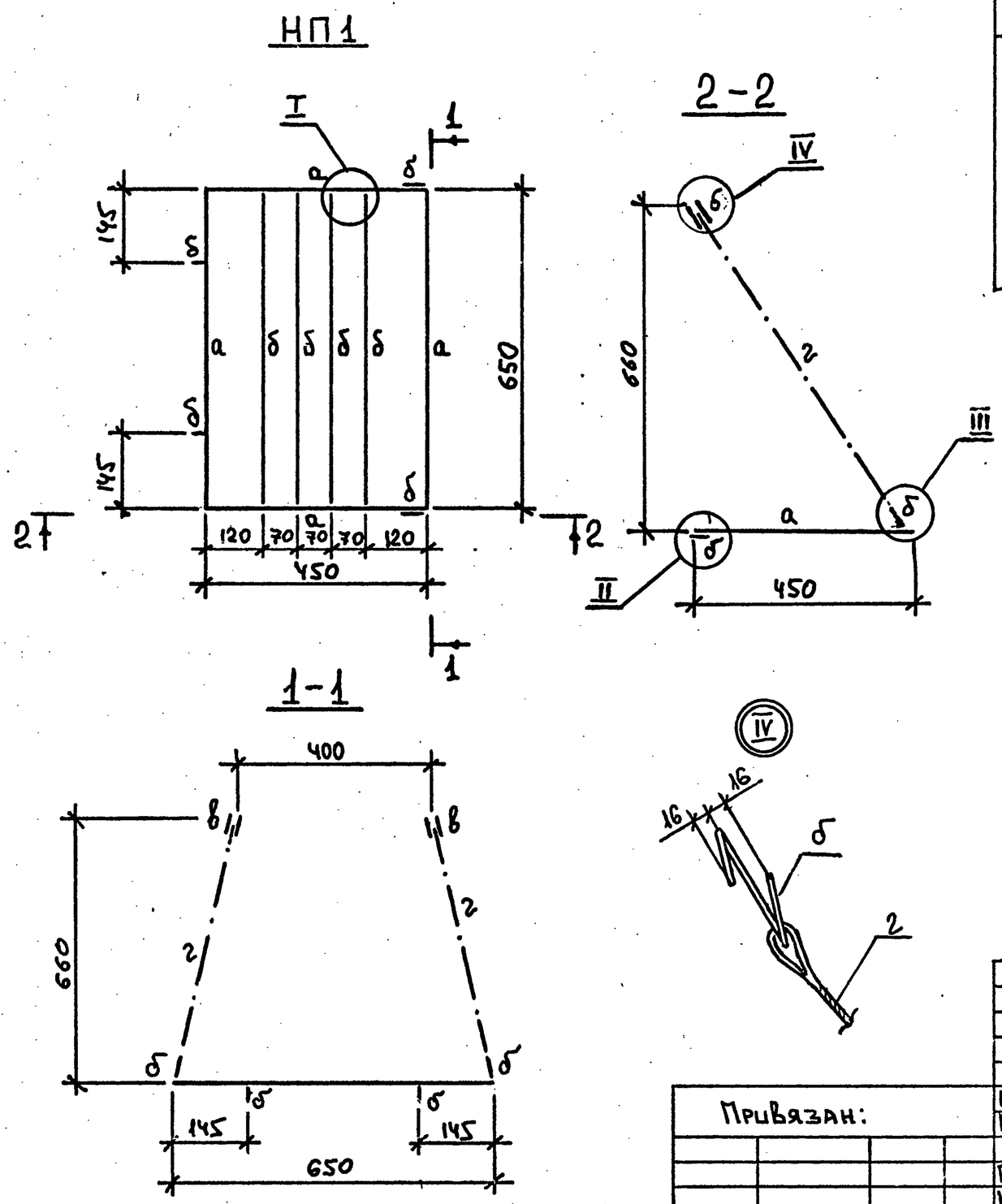

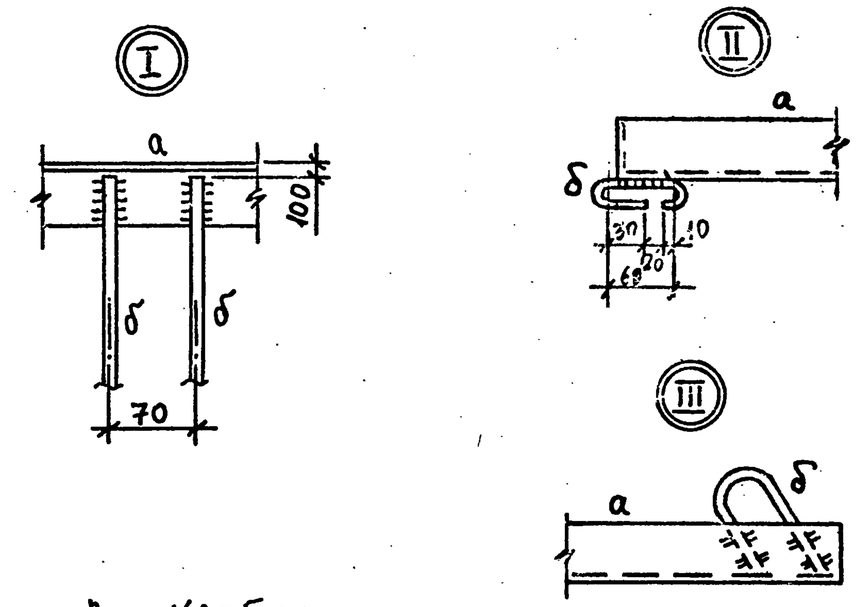

1. Все швы Kf=5мм

Привязан:	Исполн.	Акимова	
	Провер.	Кривоглаз	
	ГИП	Кислица	
	Гл.спец.	Лелявин	
	Н.контр.	Серегина	
Инв. N подл.	Зав.отд.	Мандрык	

ТП 901-5-47.90 МП8

Водонапорные башни со стальными баками и стволами из сборных железобетонных элементов

Башня высотой 36 м с баком вместимостью 500м³

Стадия	Лист	Листов
Р		1

Навесная площадка НП1

МССС УССР Укрспецмонтажпроект г. Киев

Инв. N подл. | Подпись и дата | Взам. инв. N

КФ10348-06 18

Формат А3

ПЛ1 , ПЛ2

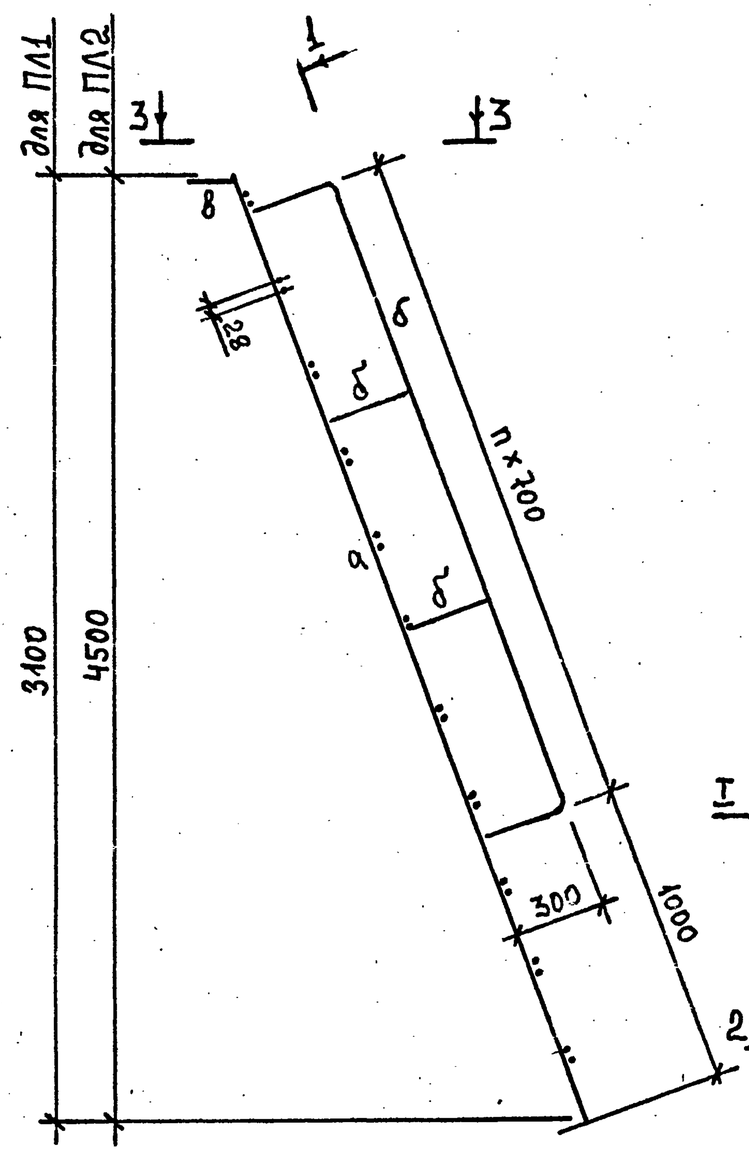

1-1

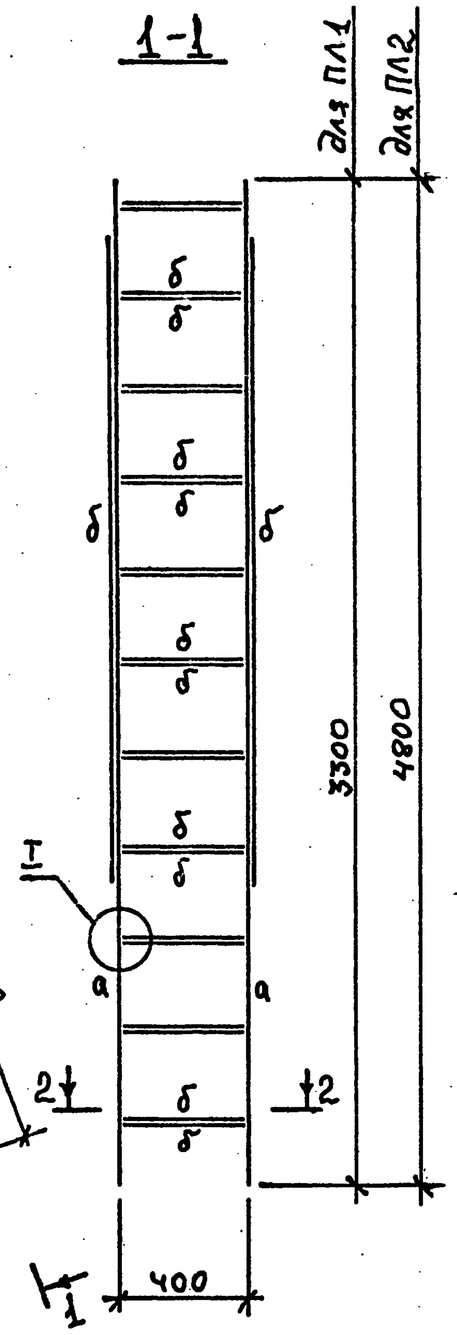

2-2

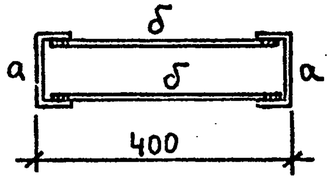

3-3

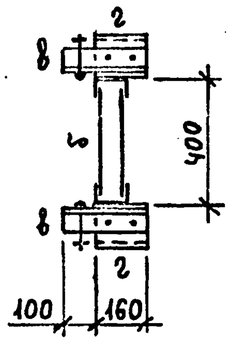

4-4

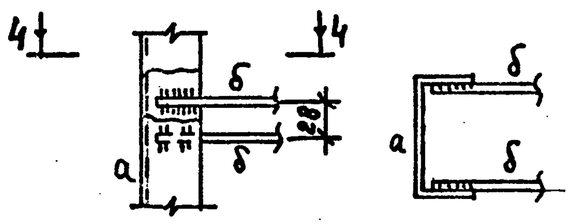

1. Все швы $K_f = 5$ мм

Ведомость элементов

Марка	Сечение: Эскиз	Поз.	Состав	Расчетные усилия: M кН·м	N кН	Q кН	Группа к-ции	Марка металла	Примеч.
ПЛ1	[	а	Гн.[100×50×3					ВСт3кп2 ГОСТ 380-71*	31 кг
	•	б	• ϕ16						17кг
	L	в	L50×5						2кг
	[	г	[10						3кг
ПЛ2	[	а	Гн.[100×50×3						45кг
	•	б	• ϕ16						17кг
	L	в	L50×5						2кг
	[	г	[10						3кг

Привязан:

Инв. N

Исполн.	Акимова	
Провер.	Кривоглаз	
ГИП	Кислица	
Гл.спец.	Лелявин	
Н.контр.	Серегина	
Зав.отд.	Мандрык	

ТП 901-5-47.90 МП9

Водонапорные башни со стальными баками и стволами из сборных железобетонных элементов

Башня высотой 36м с баком вместимостью 500 м³

Стадия	Лист	Листов
Р		1

Приставные лестницы ПЛ1, ПЛ2

ММСС УССР Укрспецмонтажпроект г. Киев

Инв.N подл. | Подпись и дата | Взам.инв.N

КФ10348-06 19

Формат А3

Ведомость элементов

Марка	Сечение: Эскиз	Поз.	Состав	Расчётные усилия: M кН м	N кН	Q кН		Марка металла	Примеч.
КР1	L	а	L63×6					ВСт3кп2 ГОСТ 380-71*	63 кг
	[	б	[12						3 кг
	—	в	—t10						
Щ2		г	доска 150×50						
		д	доска 100×60						

КР 1

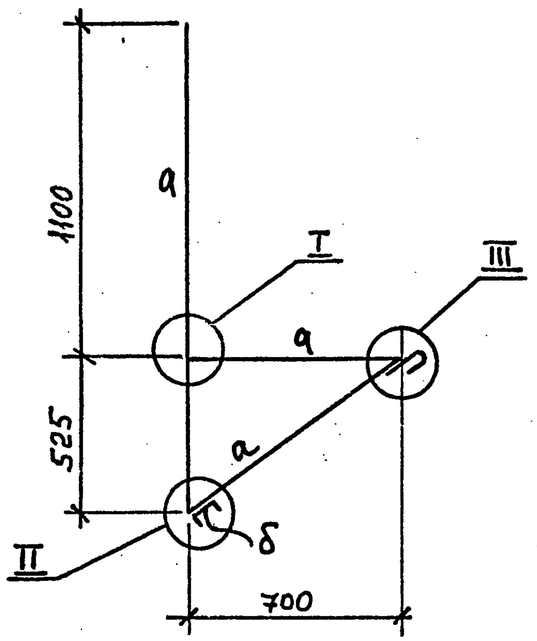

Щ 2

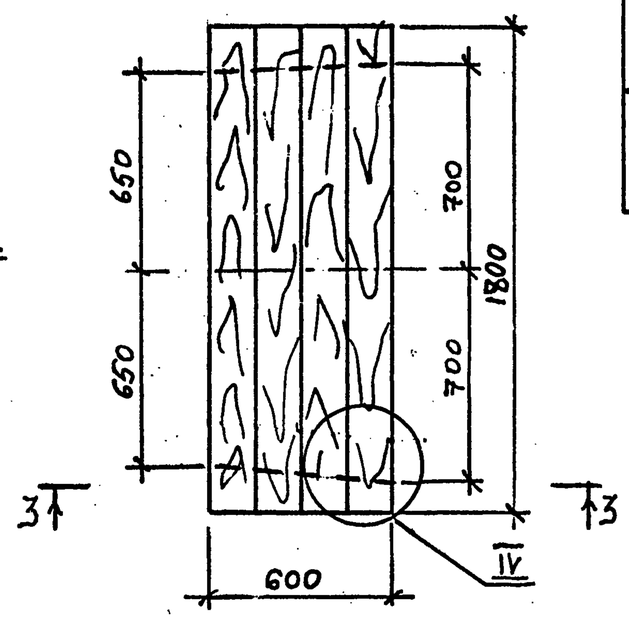

II

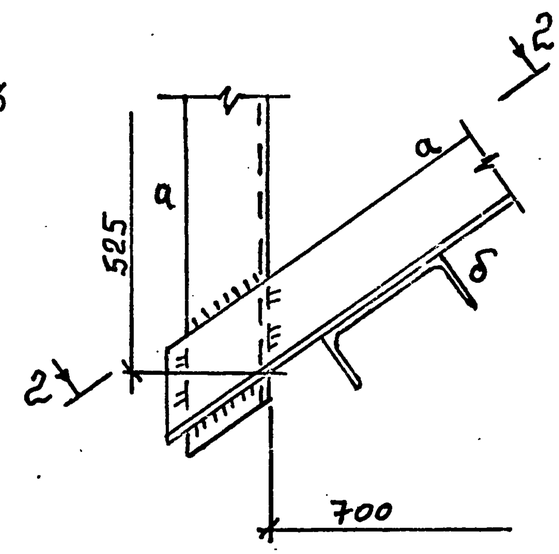

2 - 2

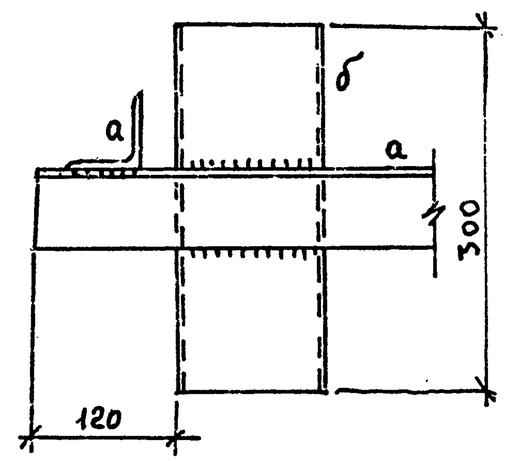

I

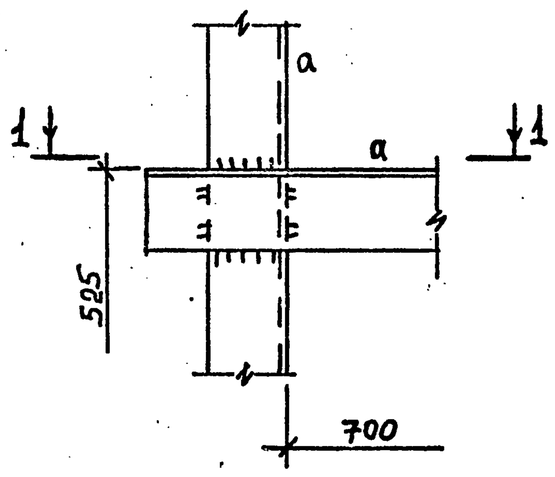

1 - 1

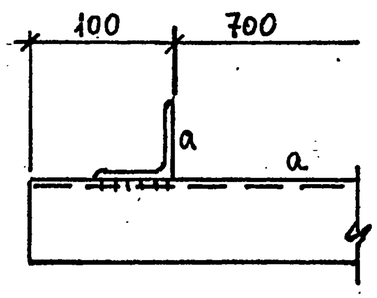

1. Все швы K_f=6 мм

Исполн.	Акинова		
Провер.	Кривоглаз		
РИП	Кислица		
Гл.конст.	Лелявин		
Н.контр.	Серегина		
Зав.отд.	Мандрык		

Привязан:

Инв. N

ТП 901-5-47.90 МП 10

Водонапорные башни со стальными баками и стволами из сборных железобетонных элементов

Башня высотой 36 м с баком вместимостью 500 м³

Стадия	Лист	Листов
Р	1	2

Кронштейн КР1, щит Щ2

МЧСС УССР Укрспецмонтажпроект г. Киев

Инв. N подл. | Подпись и дата | Взам. инв. N

КФ10348-06 20

Формат А3

3-3

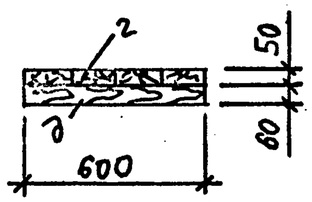

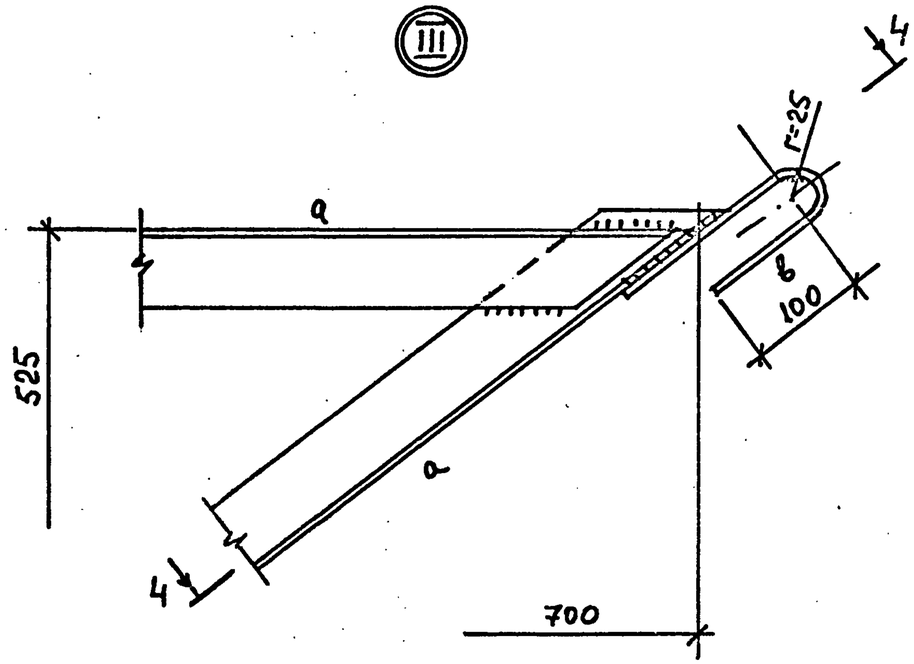

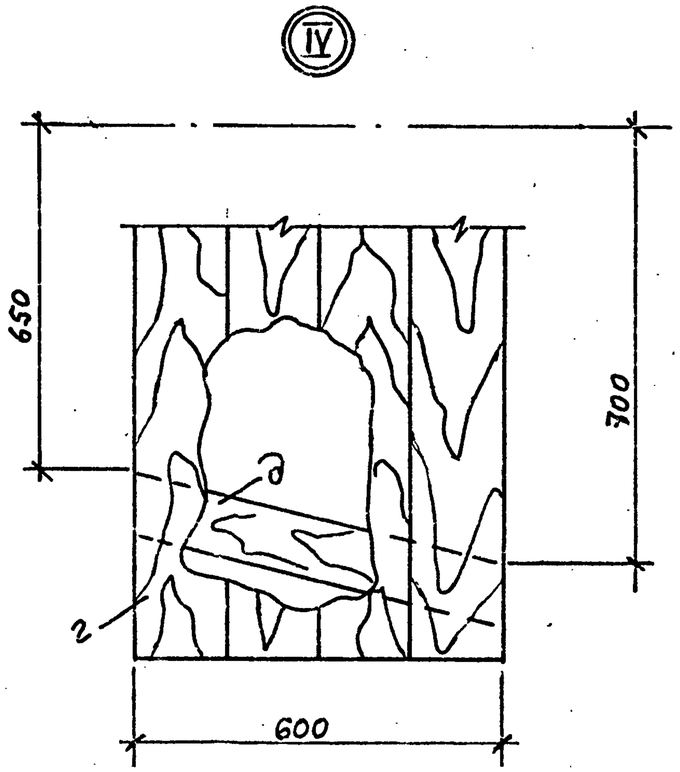

4-4

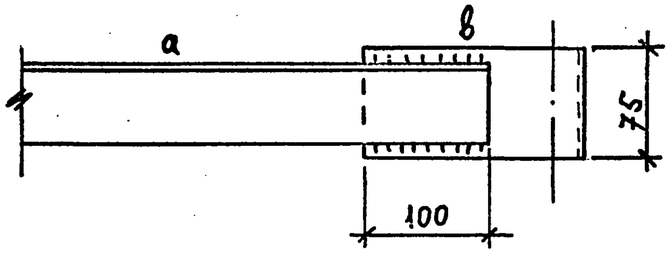

Привязан:	Исполн.	Акимова	
	Провер.	Кривоглаз	
	ГИП	Кислица	
	Гл.конст.	Лелявин	
	Н.контр.	Серегина	
Инв.N	Завотд.	Мандрык	

ТП 901-5-47.90 МП 10

Водонапорные башни со стальными баками и стволами из сборных железобетонных элементов

Башня высотой 36 м с баком вместимостью 500 м³

Стадия	Лист	Листов
Р	2	

Кронштейн КР1, щит Щ2

МЧС УССР Укрспецмонтажпроект г. Киев

Инв.N подл. | Подпись и дата | Взам. инв.N

Формат А3

Ф-1

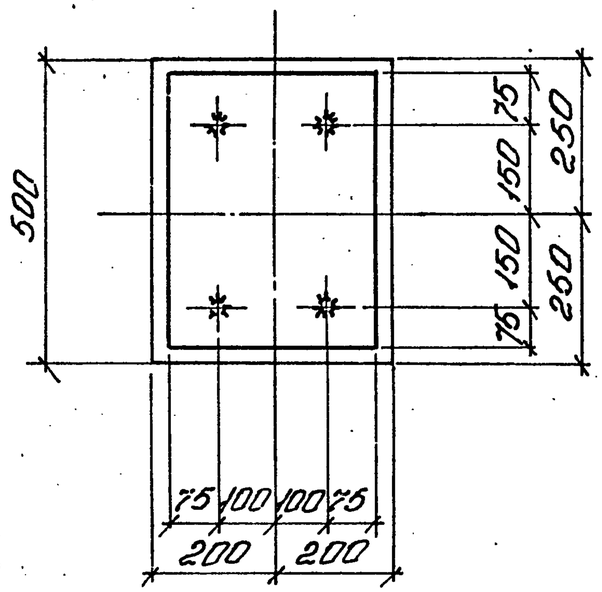

Ф-2

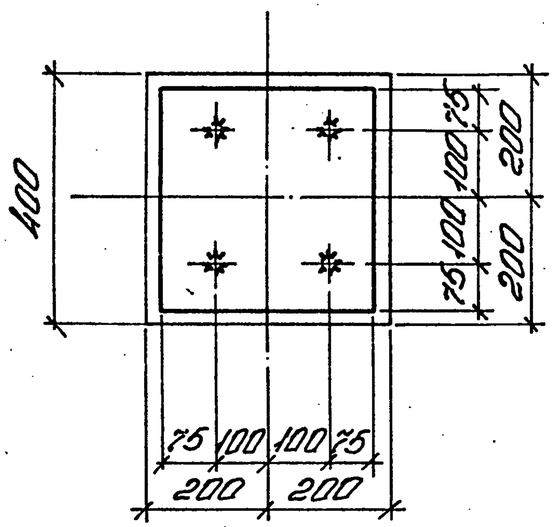

Ведомость расхода материалов

Марка	поз	Наименование	Ед. изм.	к-во	Примечание
Ф-1	1	-450×350×10 р=12,4 кг	шт	1	ВСт3кп2 ГОСТ 380-71*
	2	• ф16 А1 l=200 р=0,4 кг	шт	4	ВСт3кп2 ГОСТ 380-71*
	3	Бетон класса В 12,5	м³	0,16	
Ф 2	4	-350×350×10 р=9,6 кг	шт	1	ВСт3кп2 ГОСТ 380-71*
	5	• ф16 А1 l=200 р=0,4 кг	шт	4	ВСт3кп2 ГОСТ 380-71*
	6	Бетон класса В 12,5	м³	0,048	

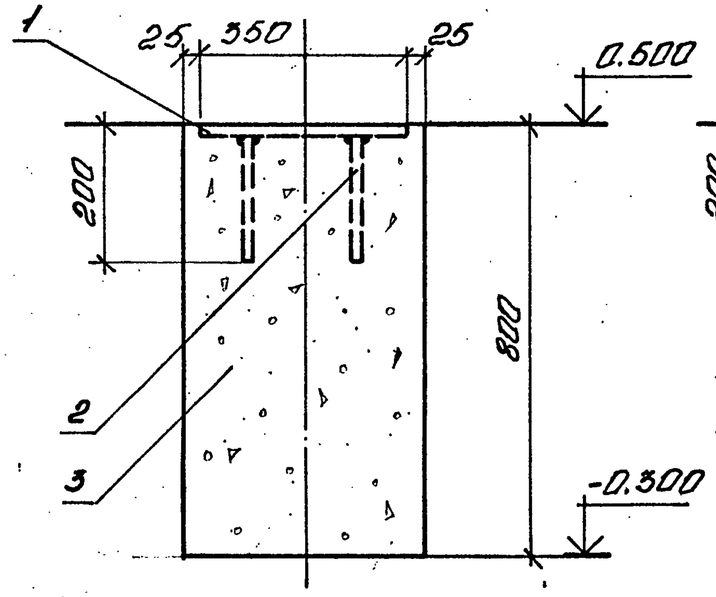

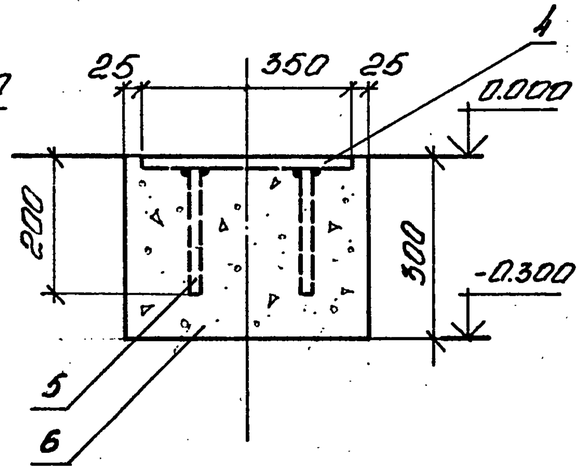

Исполн.	Назарденко		
Провер.	Кривогляз		
ГИП	Кислица		
Гл. спец.	Лелявин		
Н. контр.	Серегина		
Зав. отд.	Манбрык		

Привязан:

Инв. №

ТП 901-5-47.90 МП-1

Водонапорные башни со стальными баками и стволами из сборных железобетонных элементов

Башня высотой 36 м с баком вместимостью 500 м³

Стадия	Лист	Листов
Р		1

Фундаменты Ф1; Ф2

МИСС УССР Укрспецмонтажпроект г. Киев

Инв. № подл. | Подп. и дата | Взам. инв. №

КФ10348-06 22

Формат А3

П 3

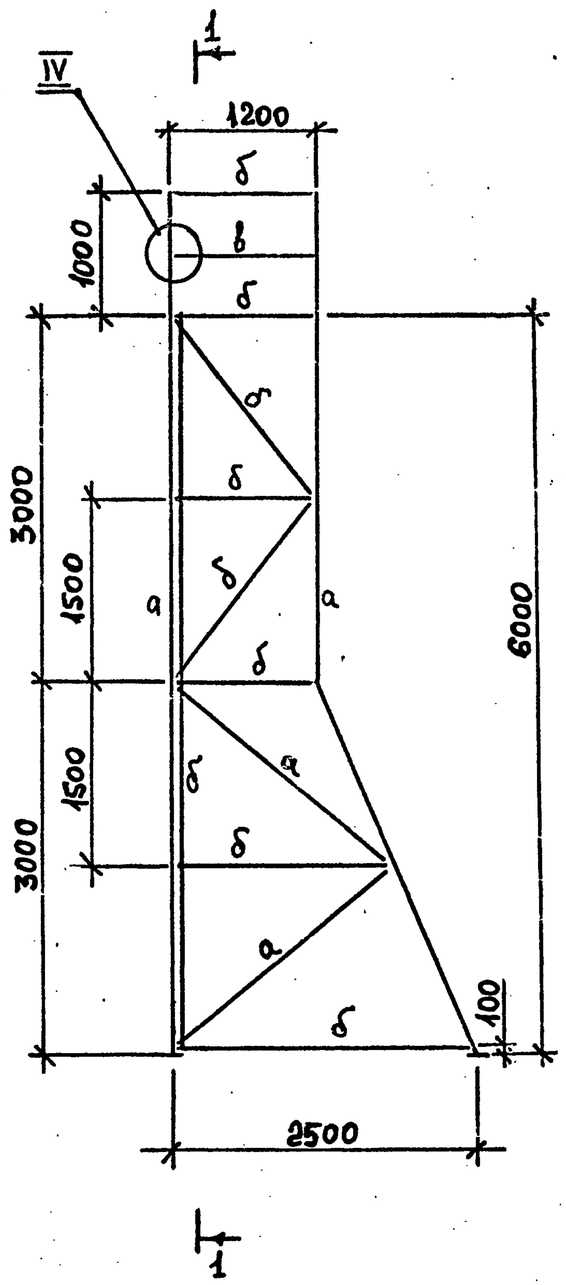

1-1

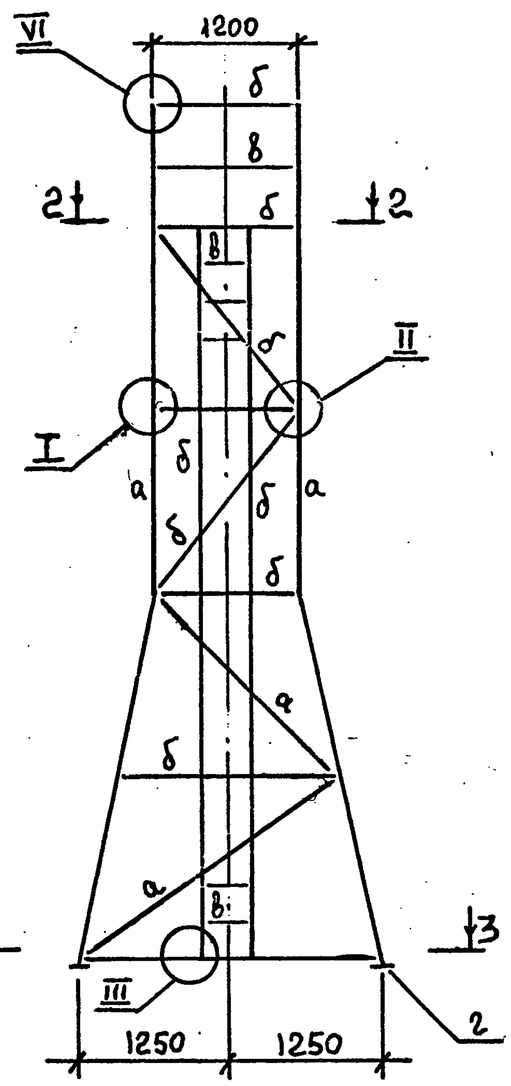

Ведомость элементов

Марка	Сечение: Эскиз	Поз.	Состав	Расчетные усилия: M кН м	N кН	Q кН	Группа к-чуч	Марка металла	Примеч.
П3	L	а	L63×6					ВСт3кп2 ГОСТ 380-71*	195кг
	L	б	L50×5						238кг
	•	в	•ф16						25кг
	—	г	—t6						10кг
	—	д	—δ3						рифл. 760×690

2-2

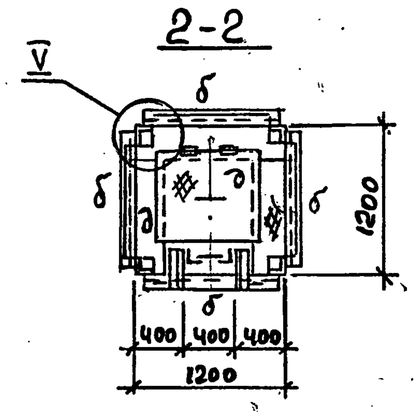

3-3

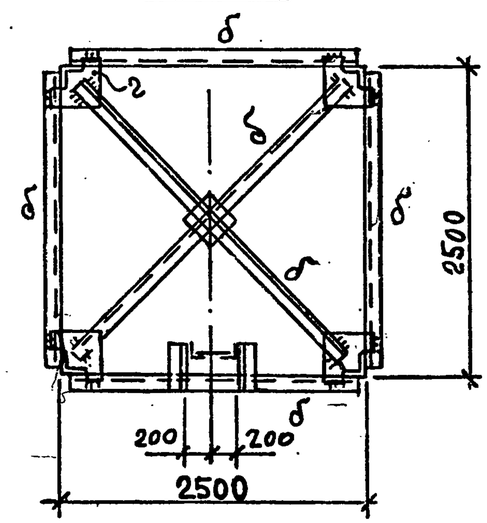

1. Все швы $K_f = 5$ мм

Привязан:			
Инв. №			

Исполн.	Акимова		
Провер.	Кривоглаз		
ГИП	Кислица		
Гл.конст.	Лелявин		
Н.контр.	Серегина		
Зав.отд.	Манарык		

ТП 901-5-47.90 МП 12

Водонапорные башни со стальными баками и стволами из железобетонных элементов

Башня высотой 36 м с баком вместимостью 500 м³

Стадия	Лист	Листов
	1	3

Передвижная подмость П3

МНСС УССР Укрспецмонтажпроект г. Киев

КФ10348-06 23

Формат А3

Инв.№ подл. | Подпись и дата | Взам.инв.№

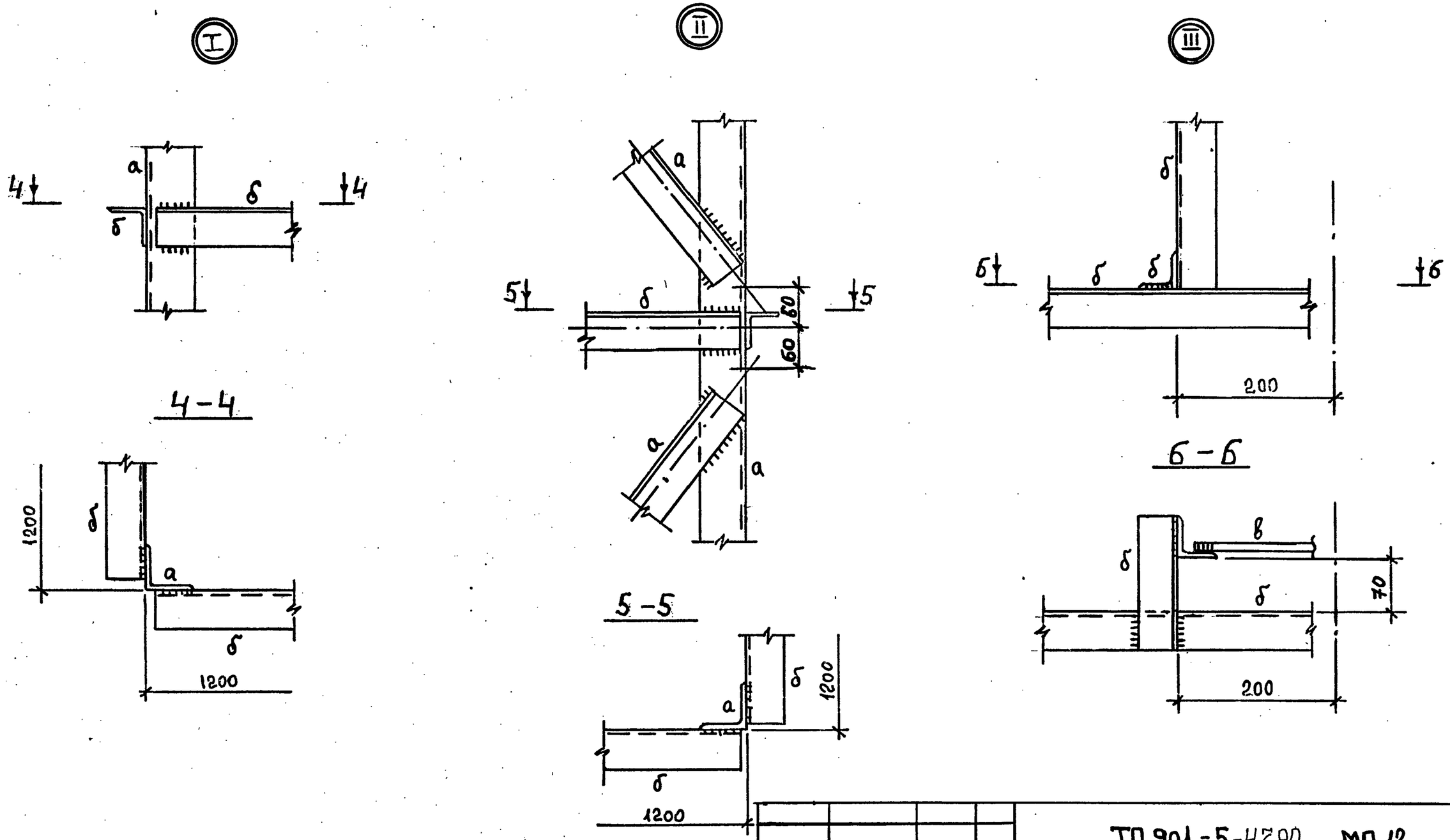

Привязан:	Исполн.	Акимова	
	Провер.	Кривоглаз	
	ГИП	Кислица	
	Гл. констр.	Лелявин	
	Н. контрол.	Серегина	
	Зав. отд.	Намдрык	

ТП 901-5-47.90 МП 12

Водонапорные башни со стальными баками и стволами из сборных железобетонных элементов

Башня высотой 36 м с баком вместимостью 500 м³

Стадия	Лист	Листов
	2	

Передвижная подмость П3

МИСС УССР Укрепецмонтажпроект г. Киев

Инв. № подл. | Подпись и дата | Взам. инв. №

КФ10348-06 24

Формат А3

IV

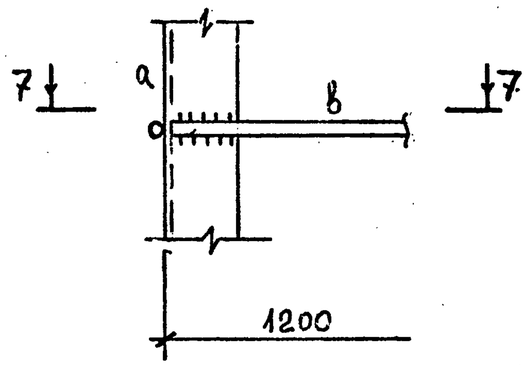

7-7

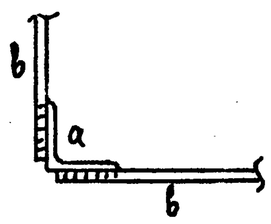

V

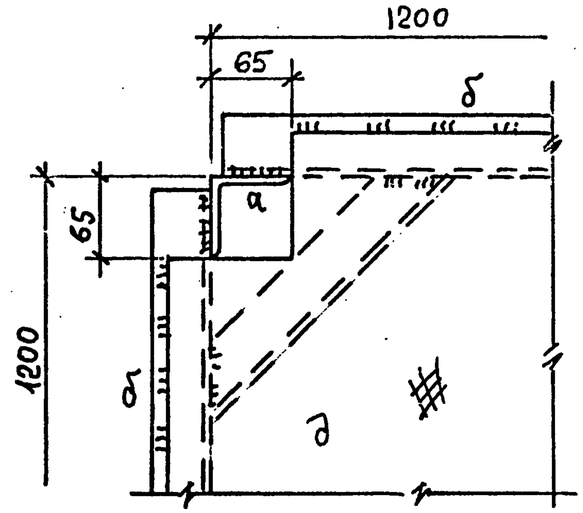

VI

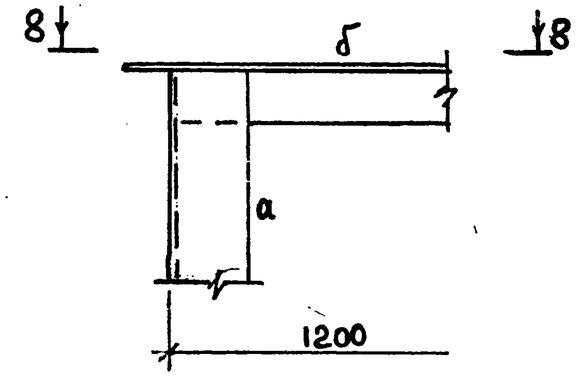

8-8

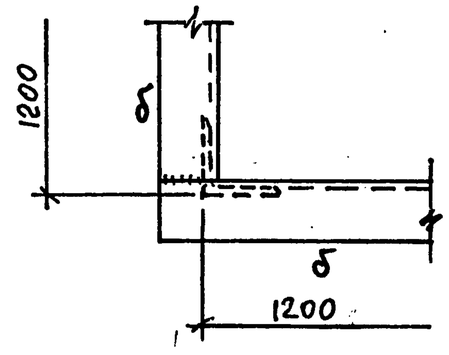

Привязан:				ТП 901-5-47.90 МП 12			
				Водонапорные башни со стальными баками и стволами из железобетонных элементов			
				Башня высотой 36 м с баком вместимостью 500 м³	Стадия	Лист	Листов
					Р	3	
				Передвижная подмость П3	МНСС УССР Укрспецконтажпроект г. Киев		
Инв. N							

Исполн.	Акимова	
Провер.	Кривоглаз	
ГИП	Кислица	
Гл. констр.	Лелявин	
Н. контр.	Серегина	
Зав. отд.	Мандрык	

Инв. N подл. | Подпись и дата | Взам. инв. N

КФ10348-06

Формат А3