ТИПОВЫЕ КОНСТРУКЦИИ, ИЗДЕЛИЯ И УЗЛЫ ЗДАНИЙ И СООРУЖЕНИЙ

СЕРИЯ 1.020.1-3 пв

КОНСТРУКЦИИ КАРКАСА МЕЖВИДОВОГО ПРИМЕНЕНИЯ МНОГОЭТАЖНЫХ ОБЩЕСТВЕННЫХ ЗДАНИЙ, ПРОИЗВОДСТВЕННЫХ И ВСПОМОГАТЕЛЬНЫХ ЗДАНИЙ ПРОМЫШЛЕННЫХ ПРЕДПРИЯТИЙ ДЛЯ СТРОИТЕЛЬСТВА НА ПРОСАДОЧНЫХ ГРУНТАХ И НА ПОДРАБАТЫВАЕМЫХ ТЕРРИТОРИЯХ

ВЫПУСК 4-2

ДИАФРАГМЫ ЖЕСТКОСТИ НУЛЕВОГО ЦИКЛА ДЛЯ СБОРНО-МОНОЛИТНОГО ВАРИАНТА АРМАТУРНЫЕ И ЗАКЛАДНЫЕ ИЗДЕЛИЯ

РАБОЧИЕ ЧЕРТЕЖИ

9155/1

ТИПОВЫЕ КОНСТРУКЦИИ, ИЗДЕЛИЯ И УЗЛЫ ЗДАНИЙ И СООРУЖЕНИЙ

СЕРИЯ 1.020.1-3 пв

КОНСТРУКЦИИ КАРКАСА МЕЖВИДОВОГО ПРИМЕНЕНИЯ МНОГОЭТАЖНЫХ ОБЩЕСТВЕННЫХ ЗДАНИЙ, ПРОИЗВОДСТВЕННЫХ И ВСПОМОГАТЕЛЬНЫХ ЗДАНИЙ ПРОМЫШЛЕННЫХ ПРЕДПРИЯТИЙ ДЛЯ СТРОИТЕЛЬСТВА НА ПРОСАДОЧНЫХ ГРУНТАХ И НА ПОДРАБАТЫВАЕМЫХ ТЕРРИТОРИЯХ

ВЫПУСК 4-2

ДИАФРАГМЫ ЖЕСТКОСТИ НУЛЕВОГО ЦИКЛА ДЛЯ СБОРНО-МОНОЛИТНОГО ВАРИАНТА АРМАТУРНЫЕ И ЗАКЛАДНЫЕ ИЗДЕЛИЯ

РАБОЧИЕ ЧЕРТЕЖИ

РАЗРАБОТАНЫ

КИЕВЗНИИЭП

ЗАМ ДИРЕКТОРА А. ДМИТРИЕВ

НАЧ. ОТДЕЛА В. ШЕВЧЕНКО

ГЛ ИНЖ. ПРОЕКТА В НИЧИПОРЕНКО

ЦНИИЭП ТОРГОВО-БЫТОВЫХ ЗДАНИЙ И ТУРИСТСКИХ КОМПЛЕКСОВ

ДИРЕКТОР ИН-ТА В ЛЕПСКИЙ

НАЧ ОТДЕЛА Б ВОЛЫНСКИЙ

ГЛ ИНЖ ПРОЕКТА И ОСТРОВА

ИНВ. № 9155/1

УТВЕРЖДЕНЫ И ВВЕДЕНЫ В ДЕЙСТВИЕ

С 1 НОЯБРЯ 1985 Г. ГОССТРОЕМ СССР

ПРОТОКОЛ ОТ 30 ИЮЛЯ 1985 Г. № АЧ-30

ОБОЗНАЧЕНИЕ	НАИМЕНОВАНИЕ	СТР.
I.020.I-3ПВ.4-2 00ТО	ТЕХНИЧЕСКОЕ ОПИСАНИЕ	3
I.020.I-3ПВ.4-2 0I	КАРКАС ПЛОСКИЙ КРI - КР3	4
I.020.I-3ПВ.4-2 02	КАРКАС ПЛОСКИЙ КР4 - КР6	5
I.020.I-3ПВ.4-2 03	КАРКАС ПЛОСКИЙ КР7 - КР9	6
I.020.I-3ПВ.4-2 04	КАРКАС ПЛОСКИЙ КРI0, КРII	7
I.020.I-3ПВ.4-2 05	КАРКАС ПЛОСКИЙ КРI2 - КРI4	8
I.020.I-3ПВ.4-2 06	СЕТКА CI - C3	9
I.020.I-3ПВ.4-2 07	СЕТКА C4, C5	I0
I.020.I-3ПВ.4-2 08	СЕТКА C6 - C8	II
I.020.I-3ПВ.4-2 09	СЕТКА C9 - CII	I2
I.020.I-3ПВ.4-2 I0	СЕТКА CI2 - CI4	I3
I.020.I-3ПВ.4-2 II	СЕТКА CI5 - CI7	I4
I.020.I-3ПВ.4-2 I2	СЕТКА CI8, CI9	I5
I.020.I-3ПВ.4-2 I3	СЕТКА C20, C2I	I6
I.020.I-3ПВ.4-2 I4	СЕТКА C22, C23	I7
I.020.I-3ПВ.4-2 I5	СЕТКА C24, C25	I8
I.020.I-3ПВ.4-2 I6	СЕТКА C26 - C28	I9
I.020.I-3ПВ.4-2 I7	СЕТКА C29, C30	20
I.020.I-3ПВ.4-2 I8	СЕТКА C3I - C33	2I
I.020.I-3ПВ.4-2 I9	СЕТКА C34 - C36	22
I.020.I-3ПВ.4-2 20	СЕТКА C37 - C39	23
I.020.I-3ПВ.4-2 2I	СЕТКА C40 - C42	24
I.020.I-3ПВ.4-2 22	СЕТКА C43, C44	25
I.020.I-3ПВ.4-2 23	СЕТКА C45, C46	26
I.020.I-3ПВ.4-2 24	СЕТКА C47, C48	27
I.020.I-3ПВ.4-2 25	СЕТКА C49	28
I.020.I-3ПВ.4-2 26	ПЕТЛЯ СТРОПОВОЧНАЯ ПСВI - ПСВ8	29
I.020.I-3ПВ.4-2 27	СТЕРЖЕТЬ ГНУТЫЙ АНI	29
I.020.I-3ПВ.4-2 28	ПЕТЛЯ СТРОПОВОЧНАЯ ПСГI - ПСГ4	30
I.020.I-3ПВ.4-2 29	СТЕРЖЕНЬ ГНУТЫЙ СГ	3I

ФЕДЬКО

ОПЕРАТОР ТЛП КОРТ

ЭПВЦ КиевЗНИИЭП

ВЗАМ. ИНВ № | ПОДП. И ДАТА | ИНВ № ПОДЛ

НАЧ.ОТД	ШЕВЧЕНКО	
Н.КОНТР	РЕБРОВ	
ГЛ.СПЕЦ.	НИЧИПОРЕНКО	
ПРОВЕРИЛ	НИЧИПОРЕНКО	
РАЗРАБ	ФЕДЬКО	

1.090.1-3ПВ.4-2 0000

СОДЕРЖАНИЕ

СТАДИЯ	ЛИСТ	ЛИСТОВ
Р	1	2

ГОСГРАЖДАНСТРОЙ КиевЗНИИЭП

ФОРМАТ А4

1.090.1-3ПВ.4-2 0000

ЛИС 2

ФОРМАТ А4

I. ОБЩИЕ ДАННЫЕ

I.I. Выпуск 4-2 "Диафрагмы жесткости нулевого цикла для сборно-монолитного варианта. Арматурные и закладные изделия" входит в состав серии I.020.I-3пв "Конструкции каркаса межвидового применения многоэтажных общественных зданий, производственных и вспомогательных зданий промышленных предприятий для строительства на просадочных грунтах и на подрабатываемых территориях".

I.2. Выпуск содержит техническое описание, спецификации и сборочные чертежи арматурных изделий. В состав арматурных изделий входят сетки, каркасы, строповочные петли и отдельные стержни.

I.3. Арматурная сталь принята в соответствии со СНиП II-2I-75 и письмом Госстроя СССР от I5 апреля I980 г. №42-Д "О мерах по предотвращению перерасхода арматурной стали при проектировании и изготовлении железобетонных конструкций для промышленного, жилищно-гражданского и сельского строительства": для плоских каркасов и сеток - сталь класса А-Ш по ГОСТ 578I-82* и класса Вр-I по ГОСТ 6727-80; для строповочных петель - сталь класса А-I марок ВСт 3сп2 и ВСт 3пс2 и класса Ас-II марки I0ГТ; для гнутых стержней - сталь класса А-I по ГОСТ 578I-82*.

2. ИЗГОТОВЛЕНИЕ АРМАТУРНЫХ ИЗДЕЛИЙ.

2.I. Изготовление арматурных изделий выполняется при помощи сварки с соблюдением требований ГОСТ I0922-75 "Арматурные изделия и закладные детали для железобетонных конструкций. Технические требования и методы испытаний", СН 393-78 "Инструкция по сварке соединений арматуры и закладных деталей железобетонных конструкций", ГОСТ I9292-73 "Соединения сварные элементов закладных деталей сборных железобетонных конструкций. Контактная и автоматическая сварка плавлением. Основные типы и конструктивные элементы".

3. МАРКИРОВКА АРМАТУРНЫХ ИЗДЕЛИЙ

3.I. Марки арматурных и закладных изделий имеют буквенно-цифровое обозначение. Группа букв означает:

КР - каркас плоский;
С - сетка;
АН - стержень гнутый;
ПСВ - петля строповочная вертикальная;
ПСГ - петля строповочная горизонтальная;

группа цифр обозначает порядковый номер изделия.

НАЧОТД	ШЕВЧЕНКО		1.020.1-3ПВ.4-2 ООТО		
НКОНТР	РЕБРОВ		ТЕХНИЧЕСКОЕ ОПИСАНИЕ	СТАДИЯ Р	ЛИСТ 1 / ЛИСТОВ 2
ГЛСПЕЦ	ЩИЧИПОРЕНКО			ГОСГРАЖДАНСТРОЙ КиевЗНИИЭП	
ПРОВЕРИЛ	ЩИЧИПОРЕНКО				
РАЗРАБ	ФЕДЬКО				

ФОРМАТ А4

ЭПВЦ КиевЗНИИЭП | ОПЕРАТОР ТЛП КОРТ | ФЕДЬКО

ВЗАМ. ИНВ № | ПОДП. И ДАТА | ИНВ № ПОДЛ.

9155/1

1.020.1-3ПВ.4-2 ООТО | ЛИСТ 2

ФОРМАТ А4

ФОРМАТ	ЗОНА	ПОЗ	ОБОЗНАЧЕНИЕ	НАИМЕНОВАНИЕ	КОЛ.	ПРИМЕЧАНИЕ
				ДОКУМЕНТАЦИЯ		
А4			1.020.1-3ПВ.4-2 01СБ	СБОРОЧНЫЙ ЧЕРТЕЖ		
А4			1.020.1-3ПВ.4-2 00ТО	ТЕХНИЧЕСКОЕ ОПИСАНИЕ		
			ПЕРЕМЕННЫЕ ДАННЫЕ	ДЛЯ ИСПОЛНЕНИЙ:		
				1.020.1-3ПВ.4-2 01 КР1		
				ДЕТАЛИ		
БЧ	1		6.013.990	СТ. ОТД. ГОСТ 5781-82* Ф6 А-III L=990	2	0.22КГ
ВЧ	2		5.041.130	СТ. ОТД. ГОСТ 6727-80 Ф5 ВР-I L=130	10	0.02КГ
				1.020.1-3ПВ.4-2 01-01 КР2		
				ДЕТАЛИ		
БЧ	1		6.013.2190	СТ. ОТД. ГОСТ 5781-82* Ф6 А-III L=2190	2	0.49КГ
ВЧ	2		5.041.130	СТ. ОТД. ГОСТ 6727-80 Ф5 ВР-I L=130	22	0.02КГ
				1.020.1-3ПВ.4-2 01-02 КР3		
				ДЕТАЛИ		
ВЧ	1		6.013.2500	СТ. ОТД. ГОСТ 5781-82* Ф6 А-III L=2500	2	0.55КГ
ВЧ	2		5.041.130	СТ. ОТД. ГОСТ 6727-80 Ф5 ВР-I L=130	25	0.02КГ

1.020.1-3ПВ.4-2 01

НАЧОТД	ШЕВЧЕНКО	
НКОНТР	РЕБРОВ	
ГЛСПЕЦ	НИЧИПОРЕНКО	
ПРОВЕРИЛ	СКОРОБОГАТ	
РАЗРАБ	ПИНЧУК	

КАРКАС ПЛОСКИЙ
КР1 – КР3

СТАДИЯ	ЛИСТ	ЛИСТОВ
Р		1

ГОСГРАЖДАНСТРОЙ
КиевЗНИИЭП

ФОРМАТ А4

ФЕДЬКО

ОПЕРАТОР ТЛП КОРТ

ЭПВЦ КиевЗНИИЭП

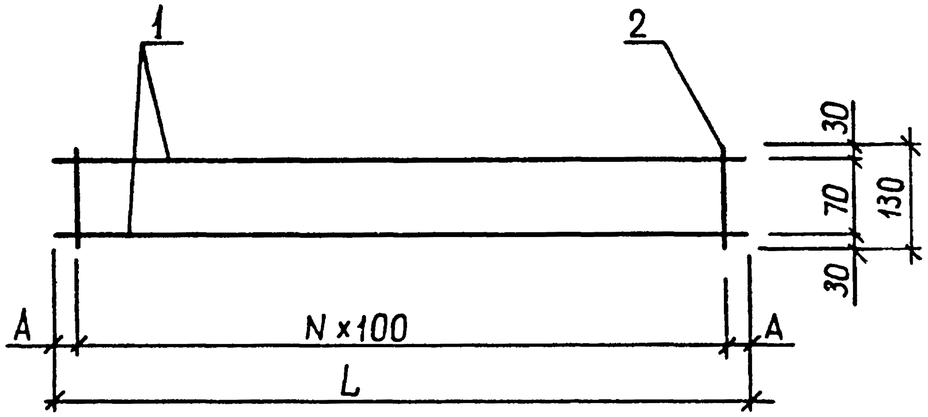

ОБОЗНАЧЕНИЕ	МАРКА	L	N	A	МАССА, КГ
1.020.1-3ПВ.4-2 01	КР1	990	9	45	0,62
-01	КР2	2190	21	45	1,37
-02	КР3	2500	24	50	1,56

4

3155.1

ВЗАМ. ИНВ №

ПОДПИСЬ И ДАТА

ИНВ № ПОДЛ

1.020.1-3ПВ.4-2 01СБ

НАЧОТД	ШЕВЧЕНКО	
НКОНТР	РЕБРОВ	
ГЛСПЕЦ	НИЧИПОРЕНКО	
ПРОВЕРИЛ	СКОРОБОГАТ	
РАЗРАБ	ГРЕСЬКИВ	

КАРКАС ПЛОСКИЙ
КР1 – КР3
СБОРОЧНЫЙ ЧЕРТЕЖ

СТАДИЯ	МАССА	МАСШТАБ
Р	СМ ТАБЛ	
ЛИСТ	ЛИСТОВ 1	

ГОСГРАЖДАНСТРОЙ
КиевЗНИИЭП

ФОРМАТ А4

ФОРМАТ	ЗОНА	ПОЗ	ОБОЗНАЧЕНИЕ	НАИМЕНОВАНИЕ	КОЛ	ПРИМЕЧАНИЕ
				ДОКУМЕНТАЦИЯ		
А4			1.020.1-3ПВ.4-2 02СБ	СБОРОЧНЫЙ ЧЕРТЕЖ		
А4			1.020.1-3ПВ.4-2 00ТО	ТЕХНИЧЕСКОЕ ОПИСАНИЕ		
			ПЕРЕМЕННЫЕ ДАННЫЕ	ДЛЯ ИСПОЛНЕНИЙ:		
				1.020.1-3ПВ.4-2 02 КР4		
				ДЕТАЛИ		
*ВЧ	1		6.013.2790	СТ. ОТД. ГОСТ 5781-82* Ф6 А-III L=2790	2	0.62КГ
ВЧ	2		5.041.130	СТ. ОТД. ГОСТ 6727-80 Ф5 ВР-I L=130	28	0.02КГ
				1.020.1-3ПВ.4-2 02-01 КР5		
				ДЕТАЛИ		
ВЧ	1		6.013.3100	СТ. ОТД. ГОСТ 5781-82* Ф6 А-III L=3100	2	0.69КГ
ВЧ	2		5.041.130	СТ. ОТД. ГОСТ 6727-80 Ф5 ВР-I L=130	31	0.02КГ
				1.020.1-3ПВ.4-2 02-02 КР6		
				ДЕТАЛИ		
ВЧ	1		6.013.5500	СТ. ОТД. ГОСТ 5781-82* Ф6 А-III L=5500	2	1.22КГ
ВЧ	2		5.041.130	СТ. ОТД. ГОСТ 6727-80 Ф5 ВР-I L=130	55	0.02КГ

ФЕДЬКО
ОПЕРАТОР ТЛП КОРТ
ЭПВЦ КиевЗНИИЭП
ПОДПИСЬ И ДАТА
ИНВ № ПОДЛ

1.020.1-3ПВ.4-2 02

НАЧ ОТД	ШЕВЧЕНКО	
Н КОНТР	РЕБРОВ	
ГЛ СПЕЦ	НИЧИПОРЕНКО	
ПРОВЕРИЛ	СКОРОБОГАТ	
РАЗРАБ	ПИНЧУК	

КАРКАС ПЛОСКИЙ
КР4 – КР6

СТАДИЯ	ЛИСТ	ЛИСТОВ
Р		1

ГОСГРАЖДАНСТРОЙ
КиевЗНИИЭП

ФОРМАТ А4

ФЕДЬКО
ОПЕРАТОР ТЛП КОРТ
ЭПВЦ КиевЗНИИЭП
ВЗАМ ИНВ №
ПОДПИСЬ И ДАТА
ИНВ № ПОДЛ

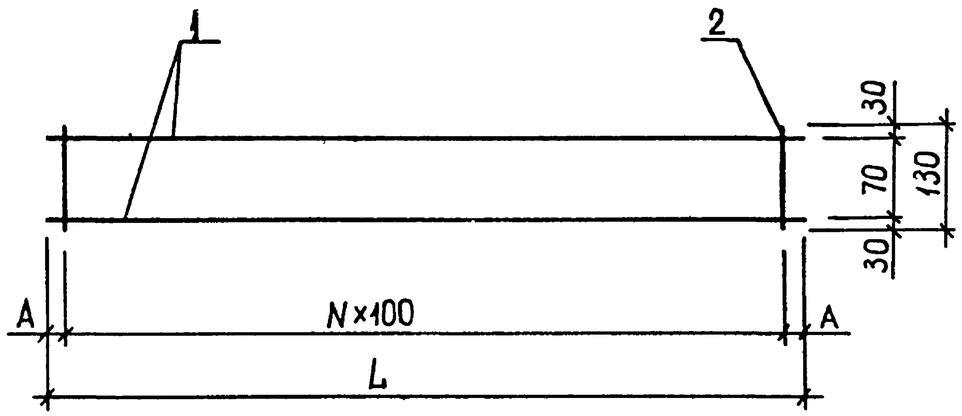

ОБОЗНАЧЕНИЕ	МАРКА	L	N	A	МАССА, КГ
I.020.I-3ПВ.4-2 02	КР4	2790	27	45	I,74
-0I	КР5	3I00	30	50	I,94
-02	КР6	5500	54	50	3,44

5

1.020.1-3ПВ.4-2 02СБ

НАЧ ОТД	ШЕВЧЕНКО	
Н КОНТР	РЕБРОВ	
ГЛ СПЕЦ	НИЧИПОРЕНКО	
ПРОВЕРИЛ	СКОРОБОГАТ	
РАЗРАБ	ГРЕСЬКИВ	

КАРКАС ПЛОСКИЙ
КР4 – КР6
СБОРОЧНЫЙ ЧЕРТЕЖ

СТАДИЯ	МАССА	МАСШТАБ
Р	СМ ТАБЛ	
ЛИСТ	ЛИСТОВ 1	

ГОСГРАЖДАНСТРОЙ
КиевЗНИИЭП

ФОРМАТ А4

ФОРМАТ	ЗОНА	ПОЗ	ОБОЗНАЧЕНИЕ	НАИМЕНОВАНИЕ	КОЛ.	ПРИМЕЧАНИЕ
				ДОКУМЕНТАЦИЯ		
А4			1.020.1-3ПВ.4-2 03СВ	СВОРОЧНЫЙ ЧЕРТЕЖ		
А4			1.020.1-3ПВ.4-2 ООТО	ТЕХНИЧЕСКОЕ ОПИСАНИЕ		
			ПЕРЕМЕННЫЕ ДАННЫЕ	ДЛЯ ИСПОЛНЕНИЙ:		
				1.020.1-3ПВ.4-2 03 КР7		
				ДЕТАЛИ		
				СТ. ОТД. ГОСТ 5781-82*		
ВЧ	1		6.013.1700	Ф6 А-III L=1700	2	0.38КГ
ВЧ	2		6.013.130	Ф6 А-III L=130	9	0.03КГ
				1.020.1-3ПВ.4-2 03-01 КР8		
				ДЕТАЛИ		
				СТ. ОТД. ГОСТ 5781-82*		
ВЧ	1		6.013.2500	Ф6 А-III L=2500	2	0.55КГ
ВЧ	2		6.013.130	Ф6 А-III L=130	13	0.03КГ
				1.020.1-3ПВ.4-2 03-02 КР9		
				ДЕТАЛИ		
				СТ. ОТД. ГОСТ 5781-82*		
ВЧ	1		6.013.3000	Ф6 А-III L=3000	2	0.67КГ
ВЧ	2		6.013.130	Ф6 А-III L=130	15	0.03КГ

1.020.1-3ПВ.4-2 03

НАЧ.ОТД	ШЕВЧЕНКО	
Н.КОНТР	РЕБРОВ	
ГЛ.СПЕЦ	ЩЧИПОРЕНКО	
ПРОВЕРИЛ	СКОРОБОГАТ	
РАЗРАБ.	ЛИНЧУК	

КАРКАС ПЛОСКИЙ
КР7 – КР9

СТАДИЯ	ЛИСТ	ЛИСТОВ
Р		1

ГОСГРАЖДАНСТРОЙ
КиевЗНИИЭП

ФОРМАТ А4

ФЕДЬКО

ОПЕРАТОР ТЛП КОРТ

ЭПВЦ КиевЗНИИЭП

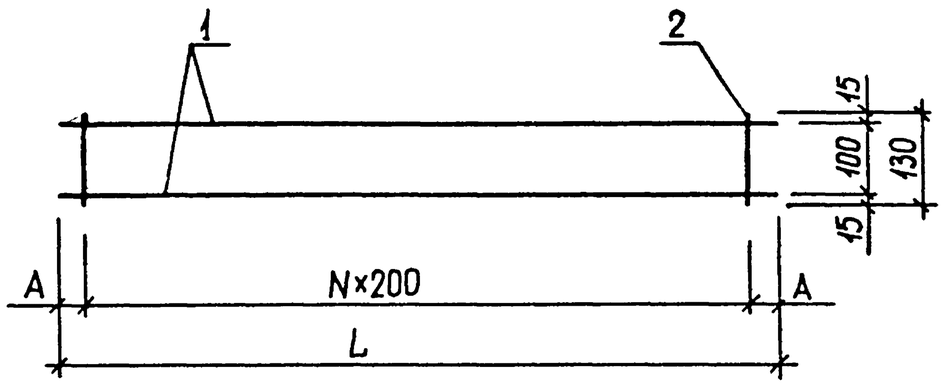

ОБОЗНАЧЕНИЕ	МАРКА	L	N	A	МАССА,КГ
I.020.I-3ПВ.4-2 03	КР7	I700	8	50	I,0I
-0I	КР8	2500	I2	50	I,48
-02	КР9	3000	I4	I00	I,76

6

9155/1

ВЗАМ.ИНВ№

ПОДПИСЬ И ДАТА

ИНВ№ПОДЛ

НАЧ.ОТД	ШЕВЧЕНКО	
Н.КОНТР	РЕБРОВ	
ГЛ.СПЕЦ	ЩЧИПОРЕНКО	
ПРОВЕРИЛ	СКОРОБОГАТ	
РАЗРАБ	ГРЕСЬКИВ	

1.020.1-3ПВ.4-2 03СБ

КАРКАС ПЛОСКИЙ
КР7 – КР9
СБОРОЧНЫЙ ЧЕРТЕЖ

СТАДИЯ	МАССА	МАСШТАБ
Р	СМ ТАБЛ	

ЛИСТ | ЛИСТОВ 1

ГОСГРАЖДАНСТРОЙ
КиевЗНИИЭП

ФОРМАТ	ЗОНА	ПОЗ	ОБОЗНАЧЕНИЕ	НАИМЕНОВАНИЕ	КОЛ.	ПРИМЕЧАНИЕ
				ДОКУМЕНТАЦИЯ		
А4			1.020.1-3ПВ.4-2 04СБ	СБОРОЧНЫЙ ЧЕРТЕЖ		
А4			1.020.1-3ПВ.4-2 ООТО	ТЕХНИЧЕСКОЕ ОПИСАНИЕ		
			ПЕРЕМЕННЫЕ ДАННЫЕ	ДЛЯ ИСПОЛНЕНИЙ:		
				1.020.1-3ПВ.4-2 04 КР10		
				ДЕТАЛИ		
				СТ. ОТД. ГОСТ 5781-82*		
БЧ	1		6.013.3300	Ф6 А-III L=3300	2	0.73КГ
БЧ	2		6.013.130	Ф6 А-III L=130	17	0.03КГ
				1.020.1-3ПВ.4-2 04-01 КР11		
				ДЕТАЛИ		
				СТ. ОТД. ГОСТ 5781-82*		
БЧ	1		6.013.3900	Ф6 А-III L=3900	2	0.87КГ
БЧ	2		6.013.130	Ф6 А-III L=130	20	0.03КГ

1.020.1-3ПВ.4-2 04

НАЧ ОТД	ШЕВЧЕНКО	
Н КОНТР	РЕБРОВ	
ГЛ СПЕЦ	НИЧИПОРЕНКО	
ПРОВЕРИЛ	СКОРОБОГАТ	
РАЗРАБ	ПИНЧУК	

КАРКАС ПЛОСКИЙ КР10, КР11

СТАДИЯ	ЛИСТ	ЛИСТОВ
Р		1

ГОСГРАЖДАНСТРОЙ КиевЗНИИЭП

ФОРМАТ А4

ЭПВЦ КиевЗНИИЭП | ОПЕРАТОР ТЛП КОРТ | ФЕДЬКО

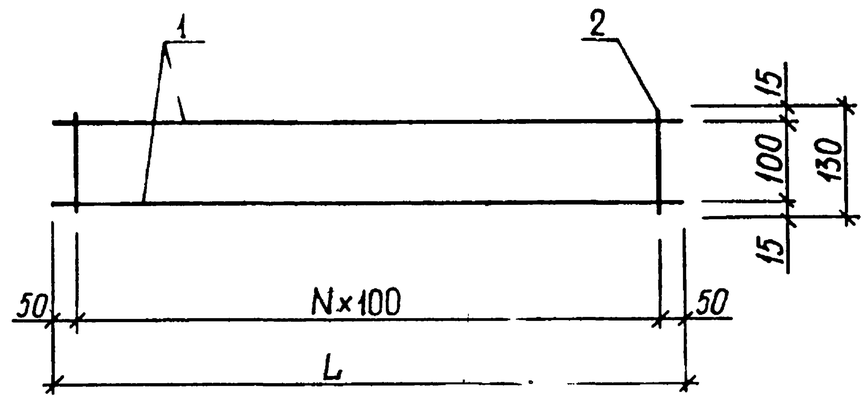

ОБОЗНАЧЕНИЕ	МАРКА	L	N	МАССА, КГ
1.020.1-3ПВ.4-2 04	КР10	3300	16	1,96
-01	КР11	3900	19	2,31

7

9155/1

1.020.1-3ПВ.4-2 04СБ

НАЧ ОТД	ШЕВЧЕНКО	
Н КОНТР	РЕБРОВ	
ГЛ СПЕЦ	НИЧИПОРЕНКО	
ПРОВЕРИЛ	СКОРОБОГАТ	
РАЗРАБ	ГРЕСЬКИВ	

КАРКАС ПЛОСКИЙ КР10, КР11 СБОРОЧНЫЙ ЧЕРТЕЖ

СТАДИЯ	МАССА	МАСШТАБ
Р	СМ ТАБЛ	
ЛИСТ	ЛИСТОВ 1	

ГОСГРАЖДАНСТРОЙ КиевЗНИИЭП

ФОРМАТ А4

ВЗАМ. ИНВ № | ПОДПИСЬ И ДАТА | ИНВ № ПОДЛ

ФОРМАТ	ЗОНА	ПОЗ	ОБОЗНАЧЕНИЕ	НАИМЕНОВАНИЕ	КОЛ.	ПРИМЕЧАНИЕ
				ДОКУМЕНТАЦИЯ		
А4			1.020.1-3ПВ.4-2 05СБ	СБОРОЧНЫЙ ЧЕРТЕЖ		
А4			1.020.1-3ПВ.4-2 00ТО	ТЕХНИЧЕСКОЕ ОПИСАНИЕ		
			ПЕРЕМЕННЫЕ ДАННЫЕ	ДЛЯ ИСПОЛНЕНИЙ:		
				1.020.1-3ПВ.4-2 05 КР12		
				ДЕТАЛИ		
				СТ. ОТД. ГОСТ 5781-82*		
ВЧ	1		6.013.1200	Ф6 А-III L=1200	2	0.27КГ
ВЧ	2		6.013.130	Ф6 А-III L=130	6	0.03КГ
				1.020.1-3ПВ.4-2 05-01 КР13		
				ДЕТАЛИ		
				СТ. ОТД. ГОСТ 5781-82*		
ВЧ	1		6.013.2140	Ф6 А-III L=2140	2	0.47КГ
ВЧ	2		6.013.130	Ф6 А-III L=130	11	0.03КГ
				1.020.1-3ПВ.4-2 05-02 КР14		
				ДЕТАЛИ		
				СТ. ОТД. ГОСТ 5781-82*		
ВЧ	1		6.013.2540	Ф6 А-III L=2540	2	0.56КГ
ВЧ	2		6.013.130	Ф6 А-III L=130	13	0.03КГ

1.020.1-3ПВ.4-2 05

НАЧ ОТД	ШЕВЧЕНКО	
Н.КОНТР	РЕБРОВ	
ГЛ СПЕЦ	НИЧИПОРЕНКО	
ПРОВЕРИЛ	СКОРОБОГАТ	
РАЗРАБ	ПИНЧУК	

КАРКАС ПЛОСКИЙ
КР12 - КР14

СТАДИЯ	ЛИСТ	ЛИСТОВ
Р		1

ГОСГРАЖДАНСТРОЙ
КиевЗНИИЭП

ФОРМАТ А4

ЭПВЦ КиевЗНИИЭП | ОПЕРАТОР ТЛП КОРТ | ФЕДЬКО

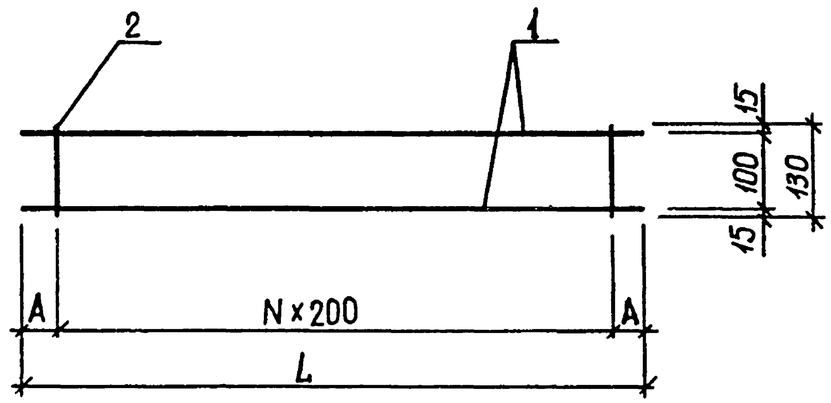

ОБОЗНАЧЕНИЕ	МАРКА	L	N	A	МАССА,КГ
I.020.I-3ПВ.4-2 05	КРI2	I200	5	I00	0,7I
-0I	КРI3	2I40	I0	70	I,27
-02	КРI4	2540	I2	70	I,50

8

9155/1

1.020.1-3ПВ.4-2 05СБ

НАЧ ОТД	ШЕВЧЕНКО	
Н КОНТР	РЕБРОВ	
ГЛ СПЕЦ	НИЧИПОРЕНКО	
ПРОВЕРИЛ	СКОРОБОГАТ	
РАЗРАБ	ГРЕСЬКИВ	

КАРКАС ПЛОСКИЙ
КРI2 - КРI4
СБОРОЧНЫЙ ЧЕРТЕЖ

СТАДИЯ	МАССА	МАСШТАБ
Р	СМ ТАБЛ	
ЛИСТ	ЛИСТОВ 1	

ГОСГРАЖДАНСТРОЙ
КиевЗНИИЭП

ФОРМАТ А4

ФОРМАТ	ЗОНА	ПОЗ	ОБОЗНАЧЕНИЕ	НАИМЕНОВАНИЕ	КОЛ	ПРИМЕЧАНИЕ
				ДОКУМЕНТАЦИЯ		
А4			1.020.1-3ПВ.4-2 06СБ	СБОРОЧНЫЙ ЧЕРТЕЖ		
А4			1.020.1-3ПВ.4-2 ООТО	ТЕХНИЧЕСКОЕ ОПИСАНИЕ		
			ПЕРЕМЕННЫЕ ДАННЫЕ	ДЛЯ ИСПОЛНЕНИЙ:		
				1.020.1-3ПВ.4-2 06 С1		
				ДЕТАЛИ		
БЧ		1	6.013.2140	СТ. ОТД. ГОСТ 5781-82* Ф6 А-III L=2140	5	0.47КГ
ВЧ		2	5.041.990	СТ. ОТД. ГОСТ 6727-80 Ф5 ВР-I L=990	9	0.14КГ
				1.020.1-3ПВ.4-2 06-01 С2		
				ДЕТАЛИ		
ВЧ		1	6.013.2140	СТ. ОТД. ГОСТ 5781-82* Ф6 А-III L=2140	12	0.47КГ
ВЧ		2	5.041.2320	СТ. ОТД. ГОСТ 6727-80 Ф5 ВР-I L=2320	9	0.32КГ
				1.020.1-3ПВ.4-2 06-02 С3		
				ДЕТАЛИ		
ВЧ		1	6.013.2140	СТ. ОТД. ГОСТ 5781-82* Ф6 А-III L=2140	13	0.47КГ
ВЧ		2	5.041.2500	СТ. ОТД. ГОСТ 6727-80 Ф5 ВР-I L=2500	9	0.35КГ

ЭПВЦ КиевЗНИИЭП | ТЛП КОРТ | ФЕДЬКО

1.020.1-3ПВ.4-2 06

НАЧОТД	ШЕВЧЕНКО	
Н КОНТР	РЕБРОВ	
ГЛ СПЕЦ	НИЧИПОРЕНКО	
ПРОВЕРИЛ	СКОРОБОГАТ	
РАЗРАБ	ПИНЧУК	

СЕТКА
С1 – С3

СТАДИЯ	ЛИСТ	ЛИСТОВ
Р		1

ГОСГРАЖДАНСТРОЙ
КиевЗНИИЭП

ФОРМАТ А4

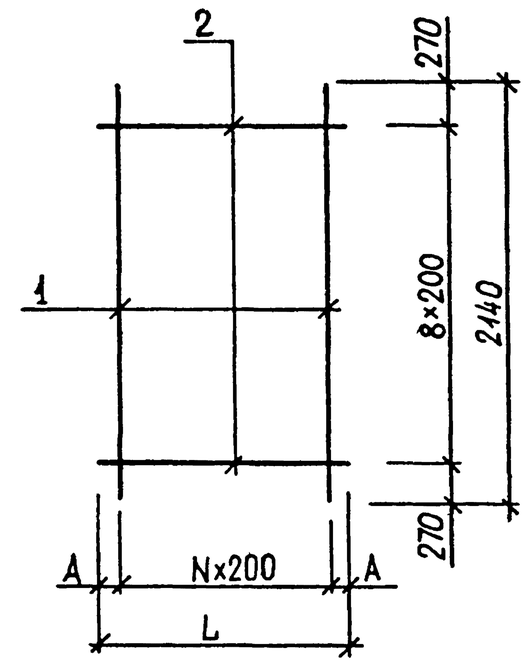

ОБОЗНАЧЕНИЕ	МАРКА	L	N	A	МАССА,КГ
I.020.I-3ПВ.4-2 06	CI	990	4	95	3,6I
-0I	C2	2320	II	60	8,60
-02	C3	2500	I2	95	9,30

9

9155/1

ЭПВЦ КиевЗНИИЭП | ОПЕРАТОР ТЛП КОРТ | ФЕДЬКО

ВЗАМ ИНВ № | ПОДПИСЬ И ДАТА | ИНВ №ПОДЛ

1.020.1-3ПВ.4-2 06СБ

НАЧОТД	ШЕВЧЕНКО	
Н КОНТР	РЕБРОВ	
ГЛ СПЕЦ	НИЧИПОРЕНКО	
ПРОВЕРИЛ	СКОРОБОГАТ	
РАЗРАБ.	ГРЕСЬКИВ	

СЕТКА
С1 – С3
СБОРОЧНЫЙ ЧЕРТЕЖ

СТАДИЯ	МАССА	МАСШТАБ
Р	СМ ТАБЛ	
ЛИСТ	ЛИСТОВ 1	

ГОСГРАЖДАНСТРОЙ
КиевЗНИИЭП

ФОРМАТ А4

ФОРМАТ	ЗОНА	ПОЗ	ОБОЗНАЧЕНИЕ	НАИМЕНОВАНИЕ	КОЛ.	ПРИМЕЧАНИЕ
				ДОКУМЕНТАЦИЯ		
А4			1.020.1-3ПВ.4-2 07СБ	СБОРОЧНЫЙ ЧЕРТЕЖ		
А4			1.020.1-3ПВ.4-2 00ТО	ТЕХНИЧЕСКОЕ ОПИСАНИЕ		
			ПЕРЕМЕННЫЕ ДАННЫЕ	ДЛЯ ИСПОЛНЕНИЙ:		
				1.020.1-3ПВ.4-2 07 С4		
				ДЕТАЛИ		
ВЧ	1		6.013.2140	СТ. ОТД. ГОСТ 5781-82* Ф6 А-III L=2140	14	0.47КГ
ВЧ	2		5.041.2790	СТ. ОТД. ГОСТ 6727-80 Ф5 ВР-I L=2790	9	0.39КГ
				1.020.1-3ПВ.4-2 07-01 С5		
				ДЕТАЛИ		
ВЧ	1		6.013.2140	СТ. ОТД. ГОСТ 5781-82* Ф6 А-III L=2140	28	0.47КГ
ВЧ	2		5.041.5500	СТ. ОТД. ГОСТ 6727-80 Ф5 ВР-I L=5500	9	0.76КГ

1.020.1-3ПВ.4-2 07

НАЧ.ОТД	ШЕВЧЕНКО	
Н.КОНТР	РЕБРОВ	
ГЛ.СПЕЦ	ЩИЦИПОРЕНКО	
ПРОВЕРИЛ	СКОРОБОГАТ	
РАЗРАБ	ПИНЧУК	

СЕТКА С4, С5

СТАДИЯ	ЛИСТ	ЛИСТОВ
Р		1

ГОСГРАЖДАНСТРОЙ КиевЗНИИЭП

ФОРМАТ А4

ЭПВЦ КиевЗНИИЭП | ОПЕРАТОР ТЛП КОРТ | ФЕДЬКО

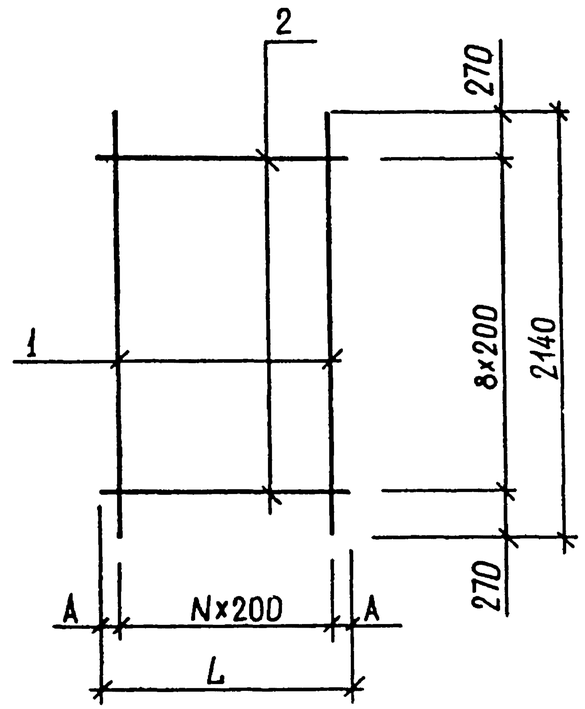

ОБОЗНАЧЕНИЕ	МАРКА	L	N	A	МАССА,КГ
I.020.I-3ПВ.4-2 07	С4	2790	I3	95	I0,I4
-0I	С5	5500	27	50	20,I8

10

915571

1.020.1-3ПВ.4-2 07СБ

СЕТКА С4, С5 СБОРОЧНЫЙ ЧЕРТЕЖ

СТАДИЯ	МАССА	МАСШТАБ
Р	СМ ТАБЛ	
ЛИСТ	ЛИСТОВ 1	

НАЧ.ОТД	ШЕВЧЕНКО	
Н.КОНТР	РЕБРОВ	
ГЛ.СПЕЦ	ЩИЦИПОРЕНКО	
ПРОВЕРИЛ	СКОРОБОГАТ	
РАЗРАБ	ГРЕСЬКИВ	

ГОСГРАЖДАНСТРОЙ КиевЗНИИЭП

ВЗАМ.ИНВ.№ | ПОДПИСЬ И ДАТА | ИНВ.№ ПОДЛ.

ФОРМАТ А4

ФОРМАТ	ЗОНА	ПОЗ	ОБОЗНАЧЕНИЕ	НАИМЕНОВАНИЕ	КОЛ	ПРИМЕЧАНИЕ
				ДОКУМЕНТАЦИЯ		
А4			1.020.1-3ПВ.4-2 08СБ	СБОРОЧНЫЙ ЧЕРТЕЖ		
А4			1.020.1-3ПВ.4-2 ООТО	ТЕХНИЧЕСКОЕ ОПИСАНИЕ		
			ПЕРЕМЕННЫЕ ДАННЫЕ	ДЛЯ ИСПОЛНЕНИЙ:		
				1.020.1-3ПВ.4-2 08 С6		
				ДЕТАЛИ		
БЧ	1		6.013.2940	СТ. ОТД. ГОСТ 5781-82* Ф6 А-Ш L=2940	5	0.65КГ
БЧ	2		5.041.990	СТ. ОТД. ГОСТ 6727-80 Ф5 ВР-I L=990	13	0.14КГ
				1.020.1-3ПВ.4-2 08-01 С7		
				ДЕТАЛИ		
БЧ	1		6.013.2940	СТ. ОТД. ГОСТ 5781-82* Ф6 А-Ш L=2940	10	0.65КГ
БЧ	2		5.041.2060	СТ. ОТД. ГОСТ 6727-80 Ф5 ВР-I L=2060	13	0.29КГ
				1.020.1-3ПВ.4-2 08-02 С8		
				ДЕТАЛИ		
БЧ	1		6.013.2940	СТ. ОТД. ГОСТ 5781-82* Ф6 А-Ш L=2940	13	0.65КГ
БЧ	2		5.041.2500	СТ. ОТД. ГОСТ 6727-80 Ф5 ВР-I L=2500	13	0.35КГ

1.020.1-3ПВ.4-2 08

НАЧ ОТД	ШЕВЧЕНКО	
Н КОНТР	РЕБРОВ	
ГЛ СПЕЦ	ЩИЧИПОРЕНКО	
ПРОВЕРИЛ	СКОРОБОГАТ	
РАЗРАБ	ПИНЧУК	

СЕТКА С6 – С8

СТАДИЯ	ЛИСТ	ЛИСТОВ
Р		1

ГОСГРАЖДАНСТРОЙ КиевЗНИИЭП

ФОРМАТ А4

ЭПВЦ КиевЗНИИЭП | ОПЕРАТОР ТЛП КОРТ | ФЕДЬКО

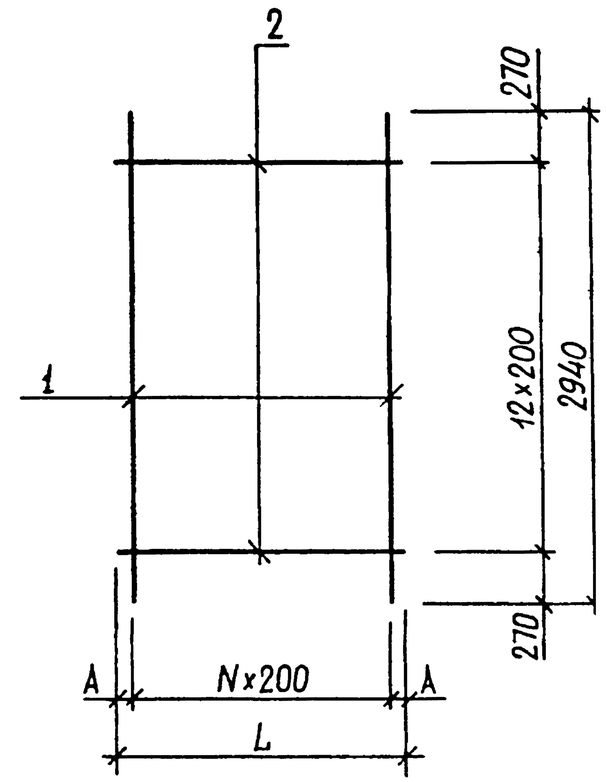

ОБОЗНАЧЕНИЕ	МАРКА	L	N	A	МАССА, КГ
I.020.I-3ПВ.4-2 08	С6	990	4	95	5,05
-0I	С7	2060	9	I30	I0,25
-02	С8	2500	I2	50	I3,00

11

9155,1

ВЗАМ ИНВ № | ПОДПИСЬ И ДАТА | ИНВ № ПОДЛ

1.020.1-3ПВ.4-2 08СБ

НАЧ ОТД	ШЕВЧЕНКО	
Н КОНТР	РЕБРОВ	
ГЛ СПЕЦ	ЩИЧИПОРЕНКО	
ПРОВЕРИЛ	СКОРОБОГАТ	
РАЗРАБ	ГРЕСЬКИВ	

СЕТКА С6 – С8 СБОРОЧНЫЙ ЧЕРТЕЖ

СТАДИЯ	МАССА	МАСШТАБ
Р	СМ ТАБЛ	

ЛИСТ | ЛИСТОВ 1

ГОСГРАЖДАНСТРОЙ КиевЗНИИЭП

ФОРМАТ А4

ФОРМАТ	ЗОНА	ПОЗ	ОБОЗНАЧЕНИЕ	НАИМЕНОВАНИЕ	КОЛ.	ПРИМЕЧАНИЕ
				ДОКУМЕНТАЦИЯ		
А4			1.020.1-3ПВ.4-2 09СБ	СБОРОЧНЫЙ ЧЕРТЕЖ		
А4			1.020.1-3ПВ.4-2 00ТО	ТЕХНИЧЕСКОЕ ОПИСАНИЕ		
			ПЕРЕМЕННЫЕ ДАННЫЕ	ДЛЯ ИСПОЛНЕНИЙ:		
				1.020.1-3ПВ.4-2 09 С9		
				ДЕТАЛИ		
БЧ		1	6.013.2940	СТ. ОТД. ГОСТ 5781-82* Ф6 А-III L=2940	14	0.65КГ
БЧ		2	5.041.2790	СТ. ОТД. ГОСТ 6727-80 Ф5 ВР-I L=2790	13	0.39КГ
				1.020.1-3ПВ.4-2 09-01 С10		
				ДЕТАЛИ		
БЧ		1	6.013.2940	СТ. ОТД. ГОСТ 5781-82* Ф6 А-III L=2940	18	0.65КГ
БЧ		2	5.041.3560	СТ. ОТД. ГОСТ 6727-80 Ф5 ВР-I L=3560	13	0.49КГ
				1.020.1-3ПВ.4-2 09-02 С11		
				ДЕТАЛИ		
БЧ		1	6.013.2940	СТ. ОТД. ГОСТ 5781-82* Ф6 А-III L=2940	28	0.65КГ
БЧ		2	5.041.5500	СТ. ОТД. ГОСТ 6727-80 Ф5 ВР-I L=5500	13	0.76КГ

НАЧ.ОТД	ШЕВЧЕНКО		
Н.КОНТР	РЕБРОВ		
ГЛ.СПЕЦ	КИЧИПОРЕНКО		
ПРОВЕРИЛ	СКОРОБОГАТ		
РАЗРАБ	ПИНЧУК		

1.020.1-3ПВ.4-2 09

СЕТКА
С9 - СII

СТАДИЯ	ЛИСТ	ЛИСТОВ
Р		1

ГОСГРАЖДАНСТРОЙ
КиевЗНИИЭП

ФОРМАТ А4

ЭПВЦ КиевЗНИИЭП | ОПЕРАТОР ТЛП КОРТ | ФЕДЬКО

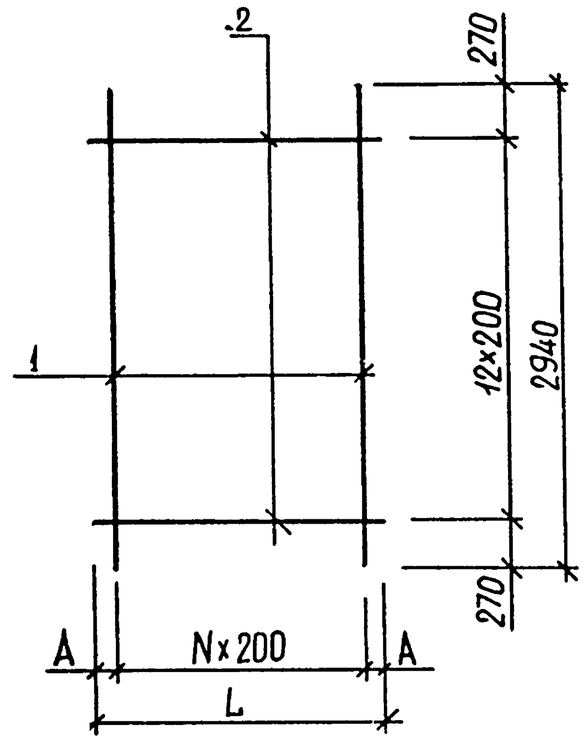

ОБОЗНАЧЕНИЕ	МАРКА	L	N	A	МАССА,КГ
I.020.I-3ПВ.4-2 09	С9	2790	I3	95	I4,I8
-0I	CI0	3560	I7	80	I8,I8
-02	CII	5500	27	50	28,2I

12

НАЧ.ОТД	ШЕВЧЕНКО	
Н.КОНТР	РЕБРОВ	
ГЛ.СПЕЦ	КИЧИПОРЕНКО	
ПРОВЕРИЛ	СКОРОБОГАТ	
РАЗРАБ	ГРЕСЬКИВ	

1.020.1-3ПВ.4-2 09СБ

СЕТКА
С9 - СII
СБОРОЧНЫЙ ЧЕРТЕЖ

СТАДИЯ	МАССА	МАСШТАБ
Р	СМ ТАБЛ	
ЛИСТ	ЛИСТОВ 1	

ГОСГРАЖДАНСТРОЙ
КиевЗНИИЭП

ВЗАМ.ИНВ№ | ПОДПИСЬ И ДАТА | ИНВ№ПОДЛ

ФОРМАТ	ЗОНА	ПОЗ.	ОБОЗНАЧЕНИЕ	НАИМЕНОВАНИЕ	КОЛ.	ПРИМЕЧАНИЕ
				ДОКУМЕНТАЦИЯ		
А4			1.020.1-3ПВ.4-2 10СБ	СБОРОЧНЫЙ ЧЕРТЕЖ		
А4			1.020.1-3ПВ.4-2 ООТО	ТЕХНИЧЕСКОЕ ОПИСАНИЕ		
			ПЕРЕМЕННЫЕ ДАННЫЕ	ДЛЯ ИСПОЛНЕНИЙ:		
				1.020.1-3ПВ.4-2 10 С12		
				ДЕТАЛИ		
БЧ	1		6.013.3440	СТ. ОТД. ГОСТ 5781-82* Ф6 А-III L=3440	5	0.76КГ
БЧ	2		5.041.990	СТ. ОТД. ГОСТ 6727-80 Ф5 ВР-I L=990	15	0.14КГ
				1.020.1-3ПВ.4-2 10-01 С13		
				ДЕТАЛИ		
БЧ	1		6.013.3440	СТ. ОТД. ГОСТ 5781-82* Ф6 А-III L=3440	10	0.76КГ
БЧ	2		5.041.2060	СТ. ОТД. ГОСТ 6727-80 Ф5 ВР-I L=2060	15	0.29КГ
				1.020.1-3ПВ.4-2 10-02 С14		
				ДЕТАЛИ		
БЧ	1		6.013.3440	СТ. ОТД. ГОСТ 5781-82* Ф6 А-III L=3440	13	0.76КГ
БЧ	2		5.041.2500	СТ. ОТД. ГОСТ 6727-80 Ф5 ВР-I L=2500	15	0.35КГ

1.020.1-3ПВ.4-2 10

НАЧ.ОТД.	ШЕВЧЕНКО	
Н.КОНТР.	РЕБРОВ	
ГЛ.СПЕЦ.	ЧИЧИПОРЕНКО	
ПРОВЕРИЛ	СКОРОБОГАТ	
РАЗРАБ.	ПИНЧУК	

СЕТКА
С12 – С14

СТАДИЯ	ЛИСТ	ЛИСТОВ
Р		1

ГОСГРАЖДАНСТРОЙ
КиевЗНИИЭП

ФОРМАТ А4

ТЛП КОРТ
КиевЗНИИЭП

ФЕДЬКО
ОПЕРАТОР ТЛП КОРТ
ЭПВЦ КиевЗНИИЭП

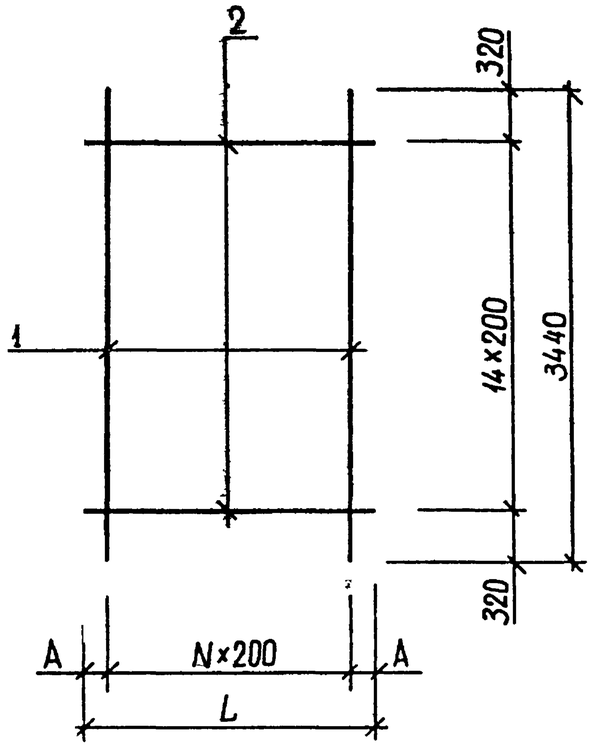

ОБОЗНАЧЕНИЕ	МАРКА	L	N	A	МАССА,КГ
I.020.I-3ПВ.4-2 I0	CI2	990	4	95	5,88
-0I	CI3	2060	9	I30	II,93
-02	CI4	2500	I2	50	I5,I4

13

9155/1

1.020.1-3ПВ.4-2 10СБ

НАЧ.ОТД.	ШЕВЧЕНКО	
Н.КОНТР.	РЕБРОВ	
ГЛ.СПЕЦ.	ЧИЧИПОРЕНКО	
ПРОВЕРИЛ	СКОРОБОГАТ	
РАЗРАБ.	ГРЕСЬКИВ	

СЕТКА
С12 – С14
СБОРОЧНЫЙ ЧЕРТЕЖ

СТАДИЯ	МАССА	МАСШТАБ
Р	СМ ТАБЛ	
ЛИСТ	ЛИСТОВ 1	

ГОСГРАЖДАНСТРОЙ
КиевЗНИИЭП

ВЗАМ. ИНВ. № | ПОДПИСЬ И ДАТА | ИНВ. № ПОДЛ.

ФОРМАТ А4

ФОРМАТ	ЗОНА	ПОЗ	ОБОЗНАЧЕНИЕ	НАИМЕНОВАНИЕ	КОЛ.	ПРИМЕЧАНИЕ
				ДОКУМЕНТАЦИЯ		
А4			1.020.1-3ПВ.4-2 11СБ	СБОРОЧНЫЙ ЧЕРТЕЖ		
А4			1.020.1-3ПВ.4-2 ООТО	ТЕХНИЧЕСКОЕ ОПИСАНИЕ		
			ПЕРЕМЕННЫЕ ДАННЫЕ	ДЛЯ ИСПОЛНЕНИЙ:		
				1.020.1-3ПВ.4-2 11 С15		
				ДЕТАЛИ		
ВЧ	1		6.013.3440	СТ. ОТД. ГОСТ 5781-82* Ф6 А-III L=3440	14	0.76КГ
БЧ	2		5.041.2790	СТ. ОТД. ГОСТ 6727-80 Ф5 ВР-I L=2790	15	0.39КГ
				1.020.1-3ПВ.4-2 11-01 С16		
				ДЕТАЛИ		
ВЧ	1		6.013.3440	СТ. ОТД. ГОСТ 5781-82* Ф6 А-III L=3440	18	0.76КГ
БЧ	2		5.041.3560	СТ. ОТД. ГОСТ 6727-80 Ф5 ВР-I L=3560	15	0.49КГ
				1.020.1-3ПВ.4-2 11-02 С17		
				ДЕТАЛИ		
ВЧ	1		6.013.3440	СТ. ОТД. ГОСТ 5781-82* Ф6 А-III L=3440	28	0.76КГ
ВЧ	2		5.041.5500	СТ. ОТД. ГОСТ 6727-80 Ф5 ВР-I L=5500	15	0.76КГ

1.020.1-3ПВ.4-2 11

НАЧ.ОТД	ШЕВЧЕНКО	
Н.КОНТР	РЕБРОВ	
ГЛ.СПЕЦ	НИЧИПОРЕНКО	
ПРОВЕРИЛ	СКОРОБОГАТ	
РАЗРАБ	ЛИНЧУК	

СЕТКА
С15 – С17

СТАДИЯ	ЛИСТ	ЛИСТОВ
Р		1

ГОСГРАЖДАНСТРОЙ
КиевЗНИИЭП

ФОРМАТ А4

ЭПВЦ КиевЗНИИЭП | ОПЕРАТОР ТЛП КОРТ | ФЕДЬКО

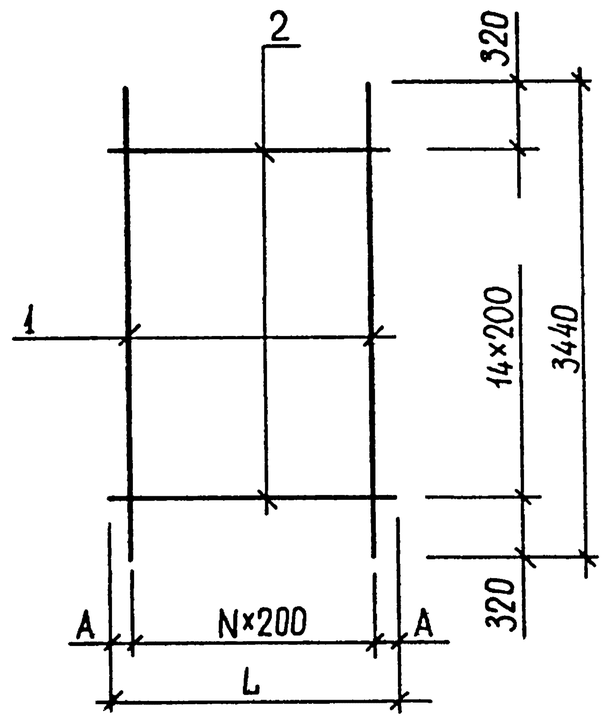

ОБОЗНАЧЕНИЕ	МАРКА	L	N	A	МАССА,КГ
I.020.I-3ПВ.4-2 II	CI5	2790	I3	95	I6,5I
-0I	CI6	3560	I7	80	2I,I7
-02	CI7	5500	27	50	32,85

14

9155/1

ВЗАМ.ИНВ№ | ПОДПИСЬ И ДАТА | ИНВ№ПОДЛ

1.020.1-3ПВ 4-2 11СБ

НАЧ.ОТД	ШЕВЧЕНКО	
Н.КОНТР	РЕБРОВ	
ГЛ.СПЕЦ	НИЧИПОРЕНКО	
ПРОВЕРИЛ	СКОРОБОГАТ	
РАЗРАБ.	ГРЕСЬКИВ	

СЕТКА
С15 – С17
СБОРОЧНЫЙ ЧЕРТЕЖ

СТАДИЯ	МАССА	МАСШТАБ
Р	СМ ТАБЛ	
ЛИСТ	ЛИСТОВ 1	

ГОСГРАЖДАНСТРОЙ
КиевЗНИИЭП

ФОРМАТ А4

ФОРМАТ	ЗОНА	ПОЗ	ОБОЗНАЧЕНИЕ	НАИМЕНОВАНИЕ	КОЛ.	ПРИМЕЧАНИЕ
				ДОКУМЕНТАЦИЯ		
А4			1.020.1-3ПВ.4-2 12СБ	СБОРОЧНЫЙ ЧЕРТЕЖ		
А4			1.020.1-3ПВ.4-2 ООТО	ТЕХНИЧЕСКОЕ ОПИСАНИЕ		
			ПЕРЕМЕННЫЕ ДАННЫЕ	ДЛЯ ИСПОЛНЕНИЙ:		
				1.020.1-3ПВ.4-2-12 С18		
				ДЕТАЛИ		
БЧ		1	8.013.3740	СТ. ОТД. ГОСТ 5781-82* Ф8 А-III L=3740	5	1.48КГ
БЧ		2	5.041.990	СТ. ОТД. ГОСТ 6727-80 Ф5 ВР-I L=990	17	0.14КГ
				1.020.1-3ПВ.4-2 12-01 С19		
				ДЕТАЛИ		
БЧ		1	8.013.3740	СТ. ОТД. ГОСТ 5781-82* Ф8 А-III L=3740	11	1.48КГ
БЧ		2	5.041.2190	СТ. ОТД. ГОСТ 6727-80 Ф5 ВР-I L=2190	17	0.30КГ

1.020.1-3ПВ.4-2 12

НАЧ ОТД	ШЕВЧЕНКО	
Н КОНТР	РЕБРОВ	
ГЛ СПЕЦ	ШИЧИПОРЕНКО	
ПРОВЕРИЛ	СКОРОБОГАТ	
РАЗРАБ	ПИНЧУК	

СЕТКА
С18, С19

СТАДИЯ	ЛИСТ	ЛИСТОВ
Р		1

ГОСГРАЖДАНСТРОЙ
КиевЗНИИЭП

ФОРМАТ А4

ЭПВЦ КиевЗНИИЭП | ОПЕРАТОР ТЛП КОРТ | ФЕДЬКО

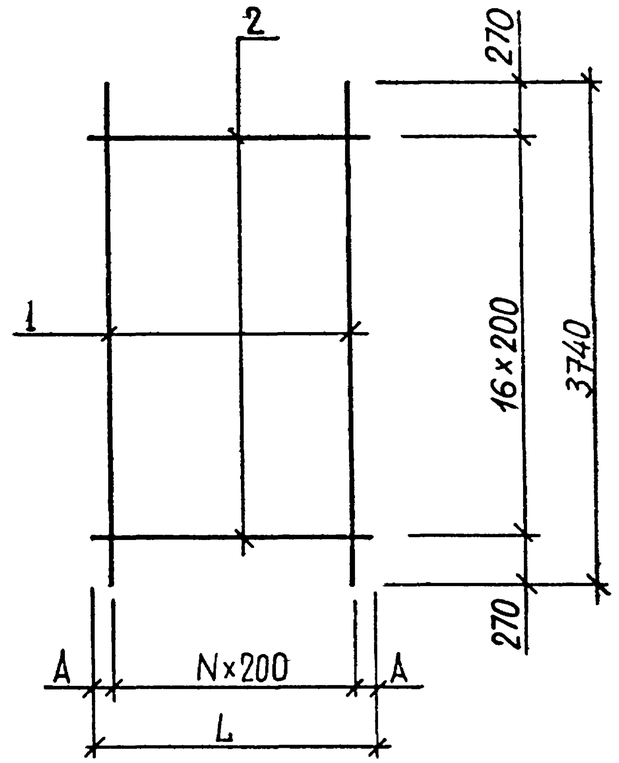

ОБОЗНАЧЕНИЕ	МАРКА	L	N	A	МАССА,КГ
I.020.I-3ПВ.4-2 I2	CI8	990	4	95	9,72
-0I	CI9	2I90	I0	95	2I,4I

15

9155/1

1.020.1-3ПВ.4-2 12СБ

НАЧ ОТД	ШЕВЧЕНКО	
Н КОНТР	РЕБРОВ	
ГЛ СПЕЦ	ШИЧИПОРЕНКО	
ПРОВЕРИЛ	СКОРОБОГАТ	
РАЗРАБ	ГРЕСЬКИВ	

СЕТКА
С18, С19
СБОРОЧНЫЙ ЧЕРТЕЖ

СТАДИЯ	МАССА	МАСШТАБ
Р	СМ ТАБЛ	
ЛИСТ	ЛИСТОВ 1	

ГОСГРАЖДАНСТРОЙ
КиевЗНИИЭП

ФОРМАТ А4

ВЗАМ ИНВ № | ПОДПИСЬ И ДАТА | ИНВ № ПОДЛ

ФОРМАТ	ЗОНА	ПОЗ	ОБОЗНАЧЕНИЕ	НАИМЕНОВАНИЕ	КОЛ	ПРИМЕЧАНИЕ
				ДОКУМЕНТАЦИЯ		
А4			1.020.1-3ПВ.4-2 13СБ	СБОРОЧНЫЙ ЧЕРТЕЖ		
А4			1.020.1-3ПВ.4-2 ООТО	ТЕХНИЧЕСКОЕ ОПИСАНИЕ		
			ПЕРЕМЕННЫЕ ДАННЫЕ	ДЛЯ ИСПОЛНЕНИЙ:		
				1.020.1-3ПВ.4-2 13 С20		
				ДЕТАЛИ		
БЧ	1		8.013.3740	СТ. ОТД. ГОСТ 5781-82* Ф8 А-III L=3740	13	1.48КГ
БЧ	2		5.041.2500	СТ. ОТД. ГОСТ 6727-80 Ф5 ВР-I L=2500	17	0.35КГ
				1.020.1-3ПВ.4-2 13-01 С21		
				ДЕТАЛИ		
БЧ	1		8.013.3740	СТ. ОТД. ГОСТ 5781-82* Ф8 А-III L=3740	14	1.48КГ
БЧ	2		5.041.2790	СТ. ОТД. ГОСТ 6727-80 Ф5 ВР-I L=2790	17	0.39КГ

1.020.1-3ПВ.4-2 13

НАЧ ОТД	ШЕВЧЕНКО	
Н КОНТР	РЕБРОВ	
ГЛ СПЕЦ	КИЧИПОРЕНКО	
ПРОВЕРИЛ	СКОРОБОГАТ	
РАЗРАБ	ПИНЧУК	

СЕТКА С20, С2I

СТАДИЯ	ЛИСТ	ЛИСТОВ
Р		1

ГОСГРАЖДАНСТРОЙ КиевЗНИИЭП

ФОРМАТ А4

ЭПВЦ КиевЗНИИЭП | ОПЕРАТОР ТЛП КОРТ | ФЕДЬКО

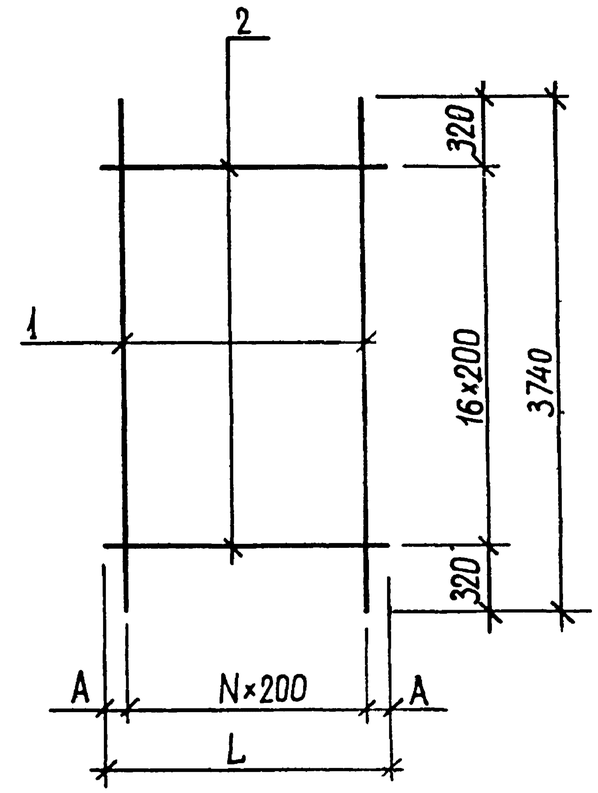

ОБОЗНАЧЕНИЕ	МАРКА	L	N	A	МАССА,КГ
I.020.I-3ПВ.4-2 I3	С20	2500	I2	50	25,09
-0I	С2I	2790	I3	95	27,25

16

9155,1

1.020.1-3ПВ.4-2 13СБ

НАЧ ОТД	ШЕВЧЕНКО	
Н КОНТР	РЕБРОВ	
ГЛ СПЕЦ	КИЧИПОРЕНКО	
ПРОВЕРИЛ	СКОРОБОГАТ	
РАЗРАБ	ГРЕСЬКИВ	

СЕТКА С20, С2I СБОРОЧНЫЙ ЧЕРТЕЖ

СТАДИЯ	МАССА	МАСШТАБ
Р	СМ ТАБЛ	
ЛИСТ	ЛИСТОВ 1	

ГОСГРАЖДАНСТРОЙ КиевЗНИИЭП

ВЗАМ. ИНВ № | ПОДПИСЬ И ДАТА | ИНВ № ПОДЛ

ФОРМАТ А4

ФОРМАТ	ЗОНА	ПОЗ	ОБОЗНАЧЕНИЕ	НАИМЕНОВАНИЕ	КОЛ.	ПРИМЕЧАНИЕ
				ДОКУМЕНТАЦИЯ		
А4			1.020.1-3ПВ.4-2 14СВ	СВОРОЧНЫЙ ЧЕРТЕЖ		
А4			1.020.1-3ПВ.4-2 ООТО	ТЕХНИЧЕСКОЕ ОПИСАНИЕ		
			ПЕРЕМЕННЫЕ ДАННЫЕ	ДЛЯ ИСПОЛНЕНИЙ:		
				1.020.1-3ПВ.4-2 14 С22		
				ДЕТАЛИ		
ВЧ		1	8.013.4340	СТ. ОТД. ГОСТ 5781-82* Ф8 А-III L=4340	5	1.71КГ
ВЧ		2	5.041.990	СТ. ОТД. ГОСТ 6727-80 Ф5 ВР-I L=990	20	0.14КГ
				1.020.1-3ПВ.4-2 14-01 С23		
				ДЕТАЛИ		
ВЧ		1	8.013.4340	СТ. ОТД. ГОСТ 5781-82* Ф8 А-III L=4340	11	1.71КГ
ВЧ		2	5.041.2190	СТ. ОТД. ГОСТ 6727-80 Ф5 ВР-I L=2190	20	0.30КГ

1.020.1-3ПВ.4-2 14

НАЧ.ОТД	ШЕВЧЕНКО	
Н.КОНТР	РЕБРОВ	
ГЛ.СПЕЦ	ЩИЧИПОРЕНКО	
ПРОВЕРИЛ	СКОРОБОГАТ	
РАЗРАБ	ПИНЧУК	

СЕТКА С22, С23

СТАДИЯ	ЛИСТ	ЛИСТОВ
Р		1

ГОСГРАЖДАНСТРОЙ КиевЗНИИЭП

ФОРМАТ А4

ФЕДЬКО

ОПЕРАТОР ТЛП КОРТ

ЭПВЦ КиевЗНИИЭП

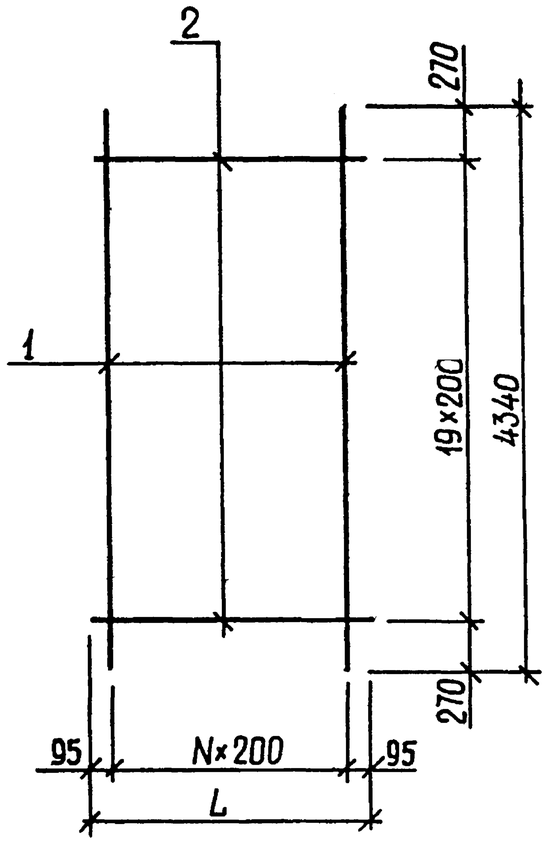

ОБОЗНАЧЕНИЕ	МАРКА	L	N	МАССА, КГ
I.020.I-3ПВ.4-2 I4	С22	990	4	II,3I
-0I	С23	2I90	I0	24,93

17

9155/1

1.020.1-3ПВ.4-2 14СБ

НАЧ.ОТД	ШЕВЧЕНКО	
Н.КОНТР	РЕБРОВ	
ГЛ.СПЕЦ	ЩИЧИПОРЕНКО	
ПРОВЕРИЛ	СКОРОБОГАТ	
РАЗРАБ	ГРЕСЬКИВ	

СЕТКА С22, С23 СБОРОЧНЫЙ ЧЕРТЕЖ

СТАДИЯ	МАССА	МАСШТАБ
Р	СМ ТАБЛ	
ЛИСТ	ЛИСТОВ 1	

ГОСГРАЖДАНСТРОЙ КиевЗНИИЭП

ВЗАМ.ИНВ.№ ПОДПИСЬ И ДАТА ИНВ.№ ПОДЛ.

ФОРМАТ А4

ФОРМАТ	ЗОНА	ПОЗ	ОБОЗНАЧЕНИЕ	НАИМЕНОВАНИЕ	КОЛ.	ПРИМЕЧАНИЕ
				ДОКУМЕНТАЦИЯ		
А4			1.020.1-3ПВ.4-2 15СБ	СБОРОЧНЫЙ ЧЕРТЕЖ		
А4			1.020.1-3ПВ.4-2 ООТО	ТЕХНИЧЕСКОЕ ОПИСАНИЕ		
			ПЕРЕМЕННЫЕ ДАННЫЕ	ДЛЯ ИСПОЛНЕНИЙ:		
				1.020.1-3ПВ.4-2 15 С24		
				ДЕТАЛИ		
БЧ		1	8.013.4340	СТ. ОТД. ГОСТ 5781-82* Ф8 А-III L=4340	13	1.71КГ
ВЧ		2	5.041.2500	СТ. ОТД. ГОСТ 6727-80 Ф5 ВР-I L=2500	20	0.35КГ
				1.020.1-3ПВ.4-2 15-01 С25		
				ДЕТАЛИ		
БЧ		1	8.013.4340	СТ. ОТД. ГОСТ 5781-82* Ф8 А-III L=4340	14	1.71КГ
ВЧ		2	5.041.2790	СТ. ОТД. ГОСТ 6727-80 Ф5 ВР-I L=2790	20	0.39КГ

1.020.1-3ПВ.4-2 15

НАЧ.ОТД	ШЕВЧЕНКО	
Н.КОНТР	РЕБРОВ	
ГЛ.СПЕЦ	НИЧИПОРЕНКО	
ПРОВЕРИЛ	СКОРОБОГАТ	
РАЗРАБ	ПИНЧУК	

СЕТКА
С24, С25

СТАДИЯ	ЛИСТ	ЛИСТОВ
Р		1

ГОСГРАЖДАНСТРОЙ
КиевЗНИИЭП

ФОРМАТ А4

ЭПВЦ КиевЗНИИЭП | ОПЕРАТОР ТЛП КОРТ | ФЕДЬКО

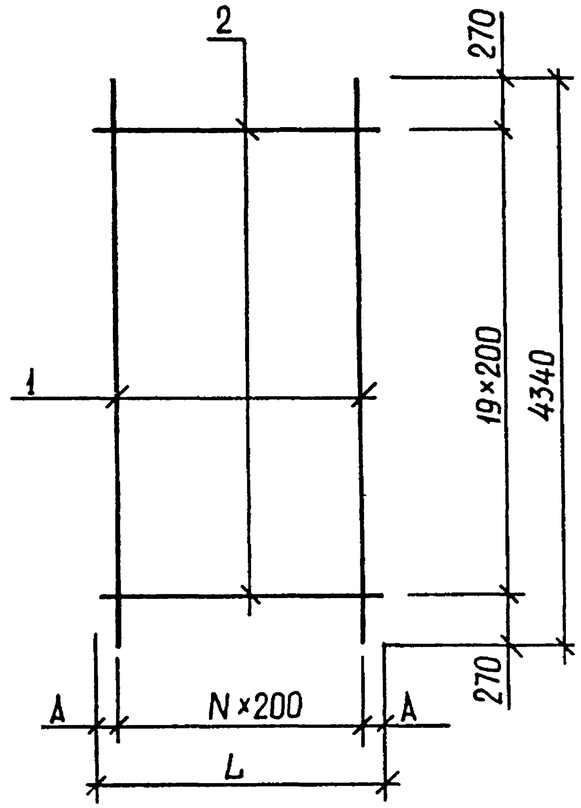

ОБОЗНАЧЕНИЕ	МАРКА	L	N	A	МАССА,КГ
I.020.I-3ПВ.4-2 I5	С24	2500	I2	50	29,2I
-0I	С25	2790	I3	95	3I,73

18

9155/1

1.020.1-3ПВ.4-2 15СБ

НАЧ.ОТД	ШЕВЧЕНКО	
Н.КОНТР	РЕБРОВ	
ГЛ.СПЕЦ	НИЧИПОРЕНКО	
ПРОВЕРИЛ	СКОРОБОГАТ	
РАЗРАБ	ЛЕСЮКИВ	

СЕТКА
С24, С25
СБОРОЧНЫЙ ЧЕРТЕЖ

СТАДИЯ	МАССА	МАСШТАБ
Р	СМ ТАБЛ	
ЛИСТ	ЛИСТОВ 1	

ГОСГРАЖДАНСТРОЙ
КиевЗНИИЭП

ФОРМАТ А4

ВЗАМ.ИНВ.№ | ПОДПИСЬ И ДАТА | ИНВ.№ПОДЛ

ФОРМАТ	ЗОНА	ПОЗ	ОБОЗНАЧЕНИЕ	НАИМЕНОВАНИЕ	КОЛ	ПРИМЕЧАНИЕ
				ДОКУМЕНТАЦИЯ		
А4			1.020.1-3ПВ.4-2 16СВ	СВОРОЧНЫЙ ЧЕРТЕЖ		
А4			1.020.1-3ПВ.4-2 ООТО	ТЕХНИЧЕСКОЕ ОПИСАНИЕ		
			ПЕРЕМЕННЫЕ ДАННЫЕ	ДЛЯ ИСПОЛНЕНИЙ:		
				1.020.1-3ПВ.4-2 16 С26		
				ДЕТАЛИ		
				СТ. ОТД. ГОСТ 5781-82*		
БЧ	1		6.013.2140	Ф6 А-III L=2140	4	0.47КГ
БЧ	2		6.013.1700	Ф6 А-III L=1700	3	0.38КГ
				1.020.1-3ПВ.4-2 16-01 С27		
				ДЕТАЛИ		
				СТ. ОТД. ГОСТ 5781-82*		
БЧ	1		6.013.2940	Ф6 А-III L=2940	3	0.65КГ
БЧ	2		6.013.2500	Ф6 А-III L=2500	2	0.55КГ
				1.020.1-3ПВ.4-2 16-02 С28		
				ДЕТАЛИ		
				СТ. ОТД. ГОСТ 5781-82*		
БЧ	1		6.013.3440	Ф6 А-III L=3440	3	0.76КГ
БЧ	2		6.013.3000	Ф6 А-III L=3000	2	0.67КГ

1.020.1-3ПВ.4-2 16

НАЧ ОТД	ШЕВЧЕНКО		
Н КОНТР	РЕБРОВ		
ГЛ СПЕЦ	ЩИЧИПОРЕНКО		
ПРОВЕРИЛ	СКОРОБОГАТ		
РАЗРАБ	ПИНЧУК		

СЕТКА С26 – С28

СТАДИЯ	ЛИСТ	ЛИСТОВ
Р		1

ГОСГРАЖДАНСТРОЙ КиевЗНИИЭП

ФОРМАТ А4

ЭПВЦ КиевЗНИИЭП | ОПЕРАТОР ТПП КОРТ | ФЕДЬКО

РИС. 1

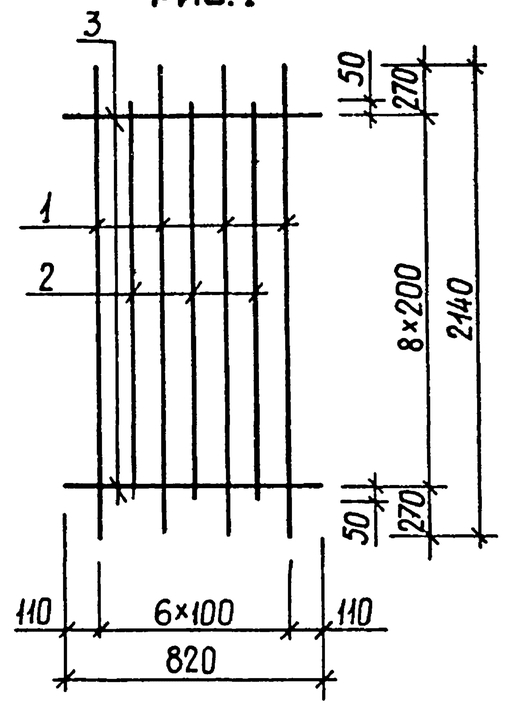

РИС. 2

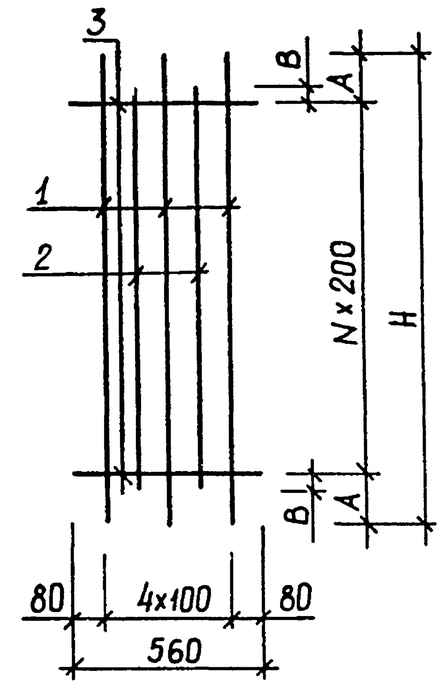

ОБОЗНАЧЕНИЕ	МАРКА	РИС.	Н	N	А	В	МАССА, КГ
I.020.I-3ПВ.4-2 I6	С26	I					3,03
-0I	С27	2	2940	I2	270	50	3,07
-02	С28	2	3440	I4	320	I00	3,62

19
9155/1

1.020.1-3ПВ.4-2 16СБ

СЕТКА С26 – С28 СБОРОЧНЫЙ ЧЕРТЕЖ

СТАДИЯ	МАССА	МАСШТАБ
Р	СМ ТАБЛ	
ЛИСТ	ЛИСТОВ 1	

НАЧ ОТД	ШЕВЧЕНКО	
Н КОНТР	РЕБРОВ	
ГЛ СПЕЦ	ЩИЧИПОРЕНКО	
ПРОВЕРИЛ	СКОРОБОГАТ	
РАЗРАБ	ГОЕСЬКИВ	

ГОСГРАЖДАНСТРОЙ КиевЗНИИЭП

ФОРМАТ А4

ФОРМАТ	ЗОНА	ПОЗ	ОБОЗНАЧЕНИЕ	НАИМЕНОВАНИЕ	КОЛ.	ПРИМЕЧАНИЕ
				ДОКУМЕНТАЦИЯ		
А4			1.020.1-3ПВ.4-2 17СВ	СБОРОЧНЫЙ ЧЕРТЕЖ		
А4			1.020.1-3ПВ.4-2 00ТО	ТЕХНИЧЕСКОЕ ОПИСАНИЕ		
			ПЕРЕМЕННЫЕ ДАННЫЕ	ДЛЯ ИСПОЛНЕНИЙ:		
				1.020.1-3ПВ.4-2 17 С29		
				ДЕТАЛИ		
				СТ. ОТД. ГОСТ 5781-82*		
ВЧ	1		8.013.3740	Ф8 А-III L=3740	3	1.48КГ
ВЧ	2		8.013.3300	Ф8 А-III L=3300	2	1.30КГ
				1.020.1-3ПВ.4-2 17-01 С30		
				ДЕТАЛИ		
				СТ. ОТД. ГОСТ 5781-82*		
ВЧ	1		8.013.4340	Ф8 А-III L=4340	3	1.71КГ
ВЧ	2		8.013.3900	Ф8 А-III L=3900	2	1.54КГ

1.020.1-3ПВ.4-2 17

НАЧ.ОТД.	ШЕВЧЕНКО	
Н.КОНТР.	РЕБРОВ	
ГЛ.СПЕЦ.	НИЧИПОРЕНКО	
ПРОВЕРИЛ	СКОРОБОГАТ	
РАЗРАБ.	ПИНЧУК	

СЕТКА С29, С30

СТАДИЯ	ЛИСТ	ЛИСТОВ
Р		1

ГОСГРАЖДАНСТРОЙ КиевЗНИИЭП

ФОРМАТ А4

КиевЗНИИЭП ТПП КОРТ

ЭПВЦ КиевЗНИИЭП | ОПЕРАТОР ТПП КОРТ | ФЕДЬКО

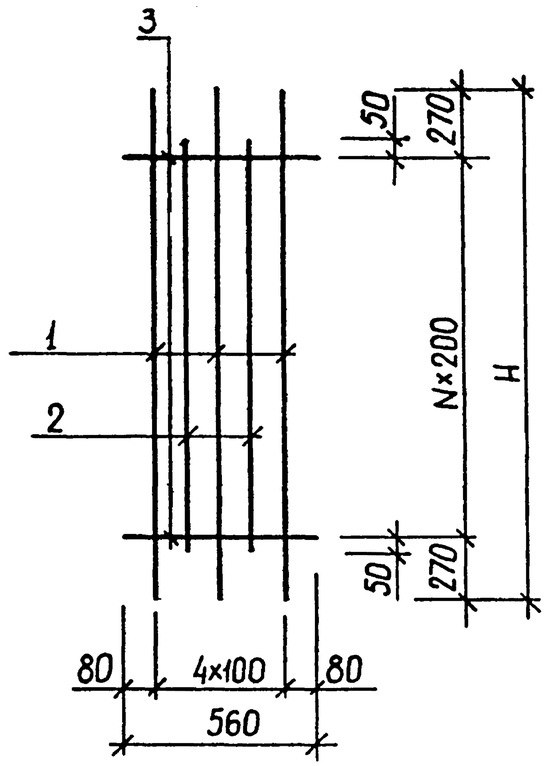

ОБОЗНАЧЕНИЕ	МАРКА	H	N	МАССА,КГ
I.020.I-3ПВ.4-2 I7	С29	3740	I6	7,03
-0I	С30	4340	I9	8,22

20

9155/1

1.090.1-3ПВ.4-2 17СБ

НАЧ.ОТД.	ШЕВЧЕНКО	
Н.КОНТР.	РЕБРОВ	
ГЛ.СПЕЦ.	НИЧИПОРЕНКО	
ПРОВЕРИЛ	СКОРОБОГАТ	
РАЗРАБ.	ГРЕСЬКИВ	

СЕТКА С29, С30 СБОРОЧНЫЙ ЧЕРТЕЖ

СТАДИЯ	МАССА	МАСШТАБ
Р	СМ ТАБЛ	
ЛИСТ	ЛИСТОВ 1	

ГОСГРАЖДАНСТРОЙ КиевЗНИИЭП

ФОРМАТ А4

ВЗАМ. ИНВ № | ПОДПИСЬ И ДАТА | ИНВ №ПОДЛ.

ФОРМАТ	ЗОНА	ПОЗ	ОБОЗНАЧЕНИЕ	НАИМЕНОВАНИЕ	КОЛ.	ПРИМЕЧАНИЕ
				ДОКУМЕНТАЦИЯ		
А4			1.020.1-3ПВ.4-2 18СВ	СБОРОЧНЫЙ ЧЕРТЕЖ		
А4			1.020.1-3ПВ.4-2 00ТО	ТЕХНИЧЕСКОЕ ОПИСАНИЕ		
			ПЕРЕМЕННЫЕ ДАННЫЕ	ДЛЯ ИСПОЛНЕНИЙ:		
				1.020.1-3ПВ.4-2 18 С31		
				ДЕТАЛИ		
				СТ. ОТД. ГОСТ 5781-82*		
БЧ	1		6.013.880	Ф6 А-III L=880	4	0.20КГ
БЧ	2		6.013.810	Ф6 А-III L=810	9	0.18КГ
				1.020.1-3ПВ.4-2 18-01 С32		
				ДЕТАЛИ		
				СТ. ОТД. ГОСТ 5781-82*		
БЧ	1		6.013.2080	Ф6 А-III L=2080	4	0.46КГ
БЧ	2		6.013.810	Ф6 А-III L=810	21	0.18КГ
				1.020.1-3ПВ.4-2 18-02 С33		
				ДЕТАЛИ		
				СТ. ОТД. ГОСТ 5781-82*		
БЧ	1		6.013.2390	Ф6 А-III L=2390	4	0.53КГ
БЧ	2		6.013.810	Ф6 А-III L=810	24	0.18КГ

ЭПВЦ КиевЗНИИЭП | ОПЕРАТОР ТЛП КОРТ | ФЕДЬКО

1.020.1-3ПВ.4-2 18

НАЧ ОТД	ШЕВЧЕНКО		
Н КОНТР	РЕБРОВ		
ГЛ СПЕЦ	НИЧИПОРЕНКО		
ПРОВЕРИЛ	СКОРОБОГАТ		
РАЗРАБ	ПИНЧУК		

СЕТКА С31 – С33

СТАДИЯ	ЛИСТ	ЛИСТОВ
Р		1

ГОСГРАЖДАНСТРОЙ КиевЗНИИЭП

ФОРМАТ А4

ЭПВЦ КиевЗНИИЭП | ОПЕРАТОР ТЛП КОРТ | ФЕДЬКО

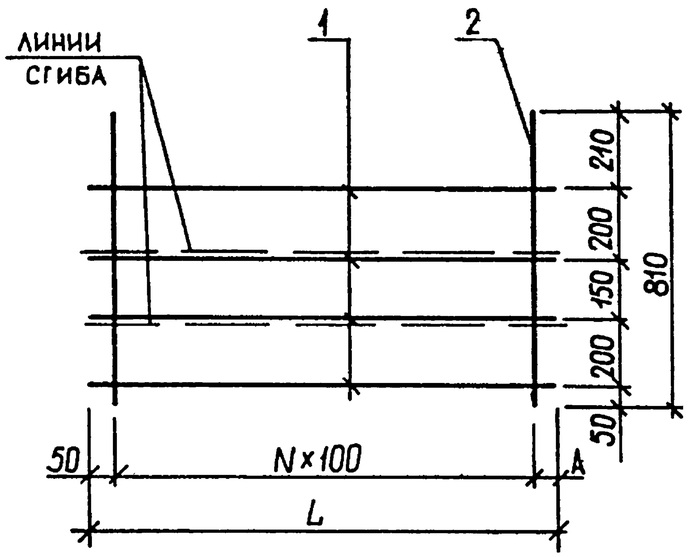

Схема изгиба сетки

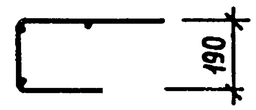

ОБОЗНАЧЕНИЕ	МАРКА	L	N	A	МАССА, КГ
I.020.I-3ПВ.4-2 I8	С3I	880	8	30	2,40
-0I	С32	2080	20	30	5,62
-02	С33	2390	23	40	6,44

21

9155/1

ВЗАМ. ИНВ № | ПОДПИСЬ И ДАТА | ИНВ № ПОДЛ

1.020.1-3ПВ.4-2 18СБ

НАЧ ОТД	ШЕВЧЕНКО	
Н КОНТР	РЕБРОВ	
ГЛ СПЕЦ	НИЧИПОРЕНКО	
ПРОВЕРИЛ	СКОРОБОГАТ	
РАЗРАБ	ГРЕСЬКИВ	

СЕТКА С31 – С33 СБОРОЧНЫЙ ЧЕРТЕЖ

СТАДИЯ	МАССА	МАСШТАБ
Р	СМ ТАБЛ	
ЛИСТ	ЛИСТОВ 1	

ГОСГРАЖДАНСТРОЙ КиевЗНИИЭП

ФОРМАТ А4

ФОРМАТ	ЗОНА	ПОЗ	ОБОЗНАЧЕНИЕ	НАИМЕНОВАНИЕ	КОЛ.	ПРИМЕЧАНИЕ
				ДОКУМЕНТАЦИЯ		
А4			1.020.1-3ПВ.4-2 19СВ	СБОРОЧНЫЙ ЧЕРТЕЖ		
А4			1.020.1-3ПВ.4-2 ООТО	ТЕХНИЧЕСКОЕ ОПИСАНИЕ		
			ПЕРЕМЕННЫЕ ДАННЫЕ	ДЛЯ ИСПОЛНЕНИЙ:		
				1.020.1-3ПВ.4-2 19 С34		
				ДЕТАЛИ		
				СТ. ОТД. ГОСТ 5781-82*		
БЧ	1		6.013.2680	Ф6 А-III L=2680	4	0.59КГ
БЧ	2		6.013.810	Ф6 А-III L=810	27	0.18КГ
				1.020.1-3ПВ.4-2 19-01 С35		
				ДЕТАЛИ		
				СТ. ОТД. ГОСТ 5781-82*		
БЧ	1		6.013.2990	Ф6 А-III L=2990	4	0.66КГ
БЧ	2		6.013.810	Ф6 А-III L=810	30	0.18КГ
				1.020.1-3ПВ.4-2 19-02 С36		
				ДЕТАЛИ		
				СТ. ОТД. ГОСТ 5781-82*		
ВЧ	1		6.013.5390	Ф6 А-III L=5390	4	1.20КГ
ВЧ	2		6.013.810	Ф6 А-III L=810	54	0.18КГ

1.020.1-3ПВ.4-2 19

НАЧ.ОТД	ШЕВЧЕНКО		
Н.КОНТР	РЕБРОВ		
ГЛ.СПЕЦ	НИЧИПОРЕНКО		
ПРОВЕРИЛ	СКОРОБОГАТ		
РАЗРАБ	ПИНЧУК		

СЕТКА С34 – С36

СТАДИЯ	ЛИСТ	ЛИСТОВ
Р		1

ГОСГРАЖДАНСТРОЙ КиевЗНИИЭП

ФОРМАТ А4

ФЕДЬКО

ОПЕРАТОР ТЛП КОРТ

ЭПВЦ КиевЗНИИЭП

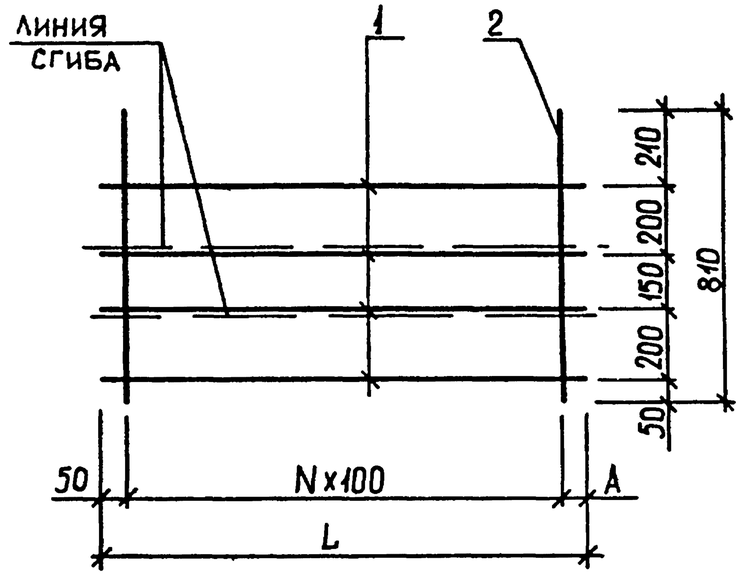

Схема изгиба сетки

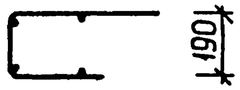

ОБОЗНАЧЕНИЕ	МАРКА	L	N	A	МАССА,КГ
I.020.I-3ПВ.4-2 I9	С34	2680	26	30	7,23
-0I	С35	2990	29	40	8,05
-02	С36	5390	53	40	I4,49

22

9155/1

1.090.1-3ПВ.4-2 19СБ

НАЧ.ОТД	ШЕВЧЕНКО	
Н.КОНТР	РЕБРОВ	
ГЛ.СПЕЦ	НИЧИПОРЕНКО	
ПРОВЕРИЛ	СКОРОБОГАТ	
РАЗРАБ.	ГРЕСЬКИВ	

СЕТКА С34 – С36 СБОРОЧНЫЙ ЧЕРТЕЖ

СТАДИЯ	МАССА	МАСШТАБ
Р	СМ ТАБЛ	
ЛИСТ	ЛИСТОВ 1	

ГОСГРАЖДАНСТРОЙ КиевЗНИИЭП

ВЗАМ. ИНВ.№ | ПОДПИСЬ И ДАТА | ИНВ.№ ПОДЛ.

ФОРМАТ А4

ФОРМАТ	ЗОНА	ПОЗ	ОБОЗНАЧЕНИЕ	НАИМЕНОВАНИЕ	КОЛ.	ПРИМЕЧАНИЕ
				ДОКУМЕНТАЦИЯ		
А4			1.020.1-3ПВ.4-2 20СБ	СБОРОЧНЫЙ ЧЕРТЕЖ		
А4			1.020.1-3ПВ.4-2 00ТО	ТЕХНИЧЕСКОЕ ОПИСАНИЕ		
			ПЕРЕМЕННЫЕ ДАННЫЕ	ДЛЯ ИСПОЛНЕНИЙ:		
				1.020.1-3ПВ.4-2 20 С37		
				ДЕТАЛИ		
				СТ. ОТД. ГОСТ 5781-82*		
ВЧ	1		6.013.880	Ф6 А-III L=880	4	0.20КГ
ВЧ	2		6.013.810	Ф6 А-III L=810	9	0.18КГ
				1.020.1-3ПВ.4-2 20-01 С38		
				ДЕТАЛИ		
				СТ. ОТД. ГОСТ 5781-82*		
ВЧ	1		6.013.2080	Ф6 А-III L=2080	4	0.46КГ
ВЧ	2		6.013.810	Ф6 А-III L=810	21	0.18КГ
				1.020.1-3ПВ.4-2 20-02 С39		
				ДЕТАЛИ		
				СТ. ОТД. ГОСТ 5781-82*		
ВЧ	1		6.013.2390	Ф6 А-III L=2390	4	0.53КГ
ВЧ	2		6.013.810	Ф6 А-III L=810	24	0.18КГ

1.020.1-3ПВ.4-2 20

НАЧ ОТД	ШЕВЧЕНКО		
Н КОНТР	РЕБРОВ		
ГЛ СПЕЦ	ШИЧИПОРЕНКО		
ПРОВЕРИЛ	СКОРОБОГАТ		
РАЗРАБ	ГИНЧУК		

СЕТКА С37 – С39

СТАДИЯ	ЛИСТ	ЛИСТОВ
Р		1

ГОСГРАЖДАНСТРОЙ КиевЗНИИЭП

ТПП КОРТ КиевЗНИИЭП

ФОРМАТ А4

ЭПВЦ КиевЗНИИЭП | ОПЕРАТОР ТПП КОРТ | ФЕДЬКО

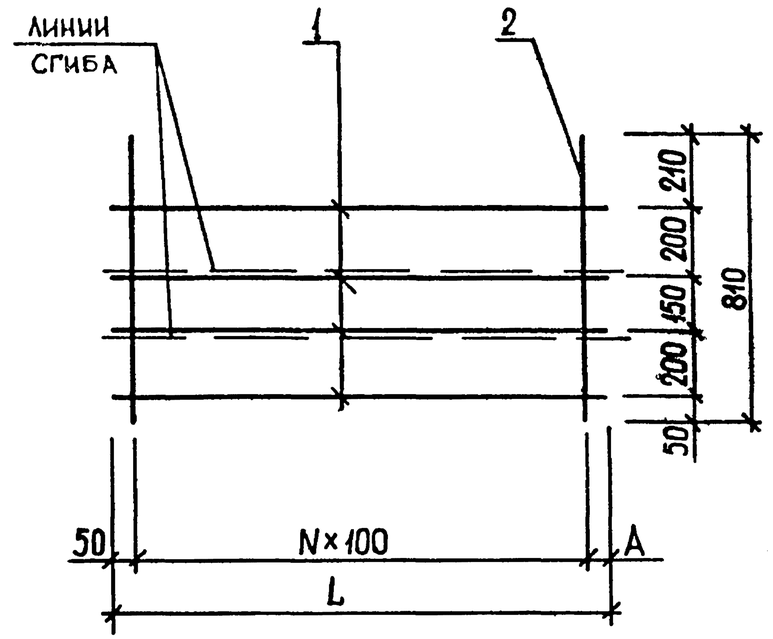

Схема изгиба сетки

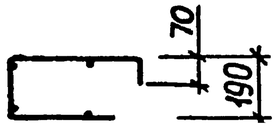

ОБОЗНАЧЕНИЕ	МАРКА	L	N	A	МАССА, КГ
I.020.I-3ПВ.4-2 20	С37	880	8	30	2,40
-0I	С38	2080	20	30	5,62
-02	С39	2390	23	40	6,44

23

9155/1

1.020.1-3ПВ.4-2 20СБ

СЕТКА С37 – С39 СБОРОЧНЫЙ ЧЕРТЕЖ

СТАДИЯ	МАССА	МАСШТАБ
Р	СМ ТАБЛ	
ЛИСТ	ЛИСТОВ 1	

ГОСГРАЖДАНСТРОЙ КиевЗНИИЭП

НАЧ ОТД	ШЕВЧЕНКО	
Н КОНТР	РЕБРОВ	
ГЛ СПЕЦ	ШИЧИПОРЕНКО	
ПРОВЕРИЛ	СКОРОБОГАТ	
РАЗРАБ	ГРЕСЬКИВ	

ВЗАМ. ИНВ № | ПОДПИСЬ И ДАТА | ИНВ № ПОДЛ.

ФОРМАТ А4

ФОРМАТ	ЗОНА	ПОЗ	ОБОЗНАЧЕНИЕ	НАИМЕНОВАНИЕ	КОЛ.	ПРИМЕЧАНИЕ
				ДОКУМЕНТАЦИЯ		
А4			1.020.1-3ПВ.4-2 21СБ	СБОРОЧНЫЙ ЧЕРТЕЖ		
А4			1.020.1-3ПВ.4-2 ООТО	ТЕХНИЧЕСКОЕ ОПИСАНИЕ		
			ПЕРЕМЕННЫЕ ДАННЫЕ	ДЛЯ ИСПОЛНЕНИЙ:		
				1.020.1-3ПВ.4-2 21 С40		
				ДЕТАЛИ		
				СТ. ОТД. ГОСТ 5781-82*		
ВЧ	1		6.013.2680	Ф6 А-III L=2680	4	0.59КГ
ВЧ	2		6.013.810	Ф6 А-III L=810	27	0.18КГ
				1.020.1-3ПВ.4-2 21-01 С41		
				ДЕТАЛИ		
				СТ. ОТД. ГОСТ 5781-82*		
ВЧ	1		6.013.2990	Ф6 А-III L=2990	4	0.66КГ
ВЧ.	2		6.013.810	Ф6 А-III L=810	30	0.18КГ
				1.020.1-3ПВ.4-2 21-02 С42		
				ДЕТАЛИ		
				СТ. ОТД. ГОСТ 5781-82*		
ВЧ	1		6.013.5390	Ф6 А-III L=5390	4	1.20КГ
ВЧ	2		6.013.810	Ф6 А-III L=810	54	0.18КГ

1.020.1-3ПВ.4-2 21

НАЧОТД	ШЕВЧЕНКО	
НКОНТР	РЕБРОВ	
ГИНСПЕЦ	НИЧИПОРЕНКО	
ПРОВЕРИЛ	СКОРОБОГАТ	
РАЗРАБ	ЛИЧЧУК	

СЕТКА
С40 – С42

СТАДИЯ	ЛИСТ	ЛИСТОВ
Р		1

ГОСГРАЖДАНСТРОЙ
КиевЗНИИЭП

ФОРМАТ А4

ЭПВЦ КиевЗНИИЭП | ОПЕРАТОР ТЛП КОРТ | ФЕДЬКО

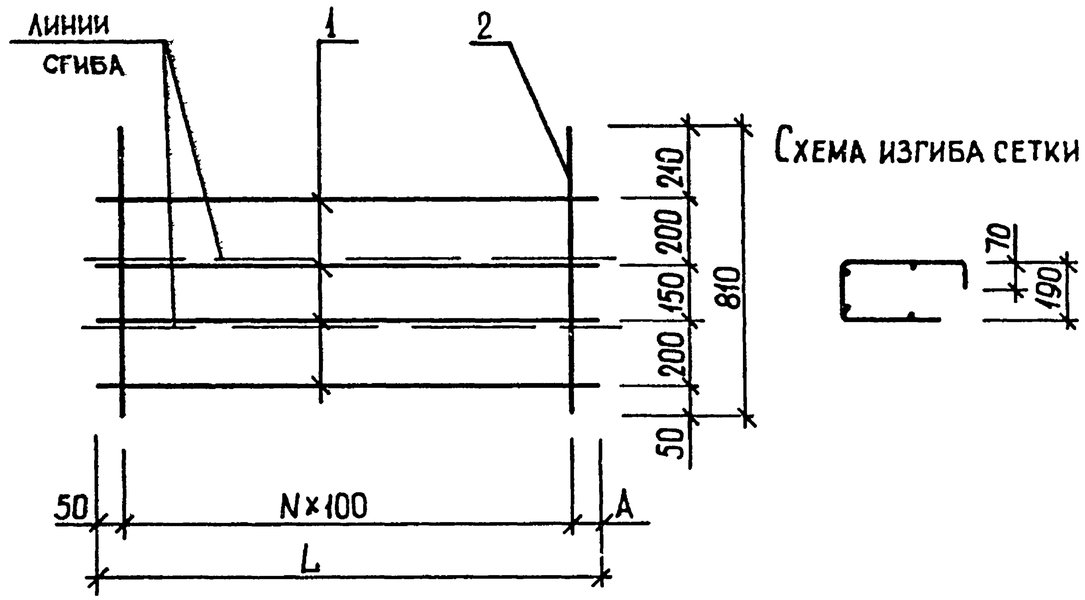

ОБОЗНАЧЕНИЕ	МАРКА	L	N	A	МАССА,КГ
I.020.I-3ПВ.4-2 2I	С40	2680	26	30	7,23
-0I	С4I	2990	29	40	8,05
-02	С42	5390	53	40	I4,49

24

9155,1

ПОДПИСЬ И ДАТА | ВЗАМ ИНВ №

НАЧОТД	ШЕВЧЕНКО	
НКОНТР	РЕБРОВ	
ГИНСПЕЦ	НИЧИПОРЕНКО	
ПРОВЕРИЛ	СКОРОБОГАТ	
РАЗРАБ	ЛИЧЧУК	

1.020.1-3ПВ.4-2 21СБ

СЕТКА
С40 – С42
СБОРОЧНЫЙ ЧЕРТЕЖ

СТАДИЯ	МАССА	МАСШТАБ
Р	СМ ТАБЛ	
ЛИСТ	ЛИСТОВ 1	

ГОСГРАЖДАНСТРОЙ
КиевЗНИИЭП

ФОРМАТ А4

ФОРМАТ	ЗОНА	ПОЗ	ОБОЗНАЧЕНИЕ	НАИМЕНОВАНИЕ	КОЛ	ПРИМЕЧАНИЕ
				ДОКУМЕНТАЦИЯ		
А4			1.020.1-3ПВ.4-2 22СБ	СБОРОЧНЫЙ ЧЕРТЕЖ		
А4			1.020.1-3ПВ.4-2 ООТО	ТЕХНИЧЕСКОЕ ОПИСАНИЕ		
			ПЕРЕМЕННЫЕ ДАННЫЕ	ДЛЯ ИСПОЛНЕНИЙ:		
				1.020.1-3ПВ.4-2 22 С43		
				ДЕТАЛИ		
				СТ. ОТД. ГОСТ 5781-82*		
БЧ	1		16.013.1760	Ф16 А-III L=1760	4	2.78КГ
БЧ	2		8.013.710	Ф8 А-III L=710	5	0.28КГ
БЧ	3		8.013.500	Ф8 А-III L=500	4	0.20КГ
				1.020.1-3ПВ.4-2 22-01 С44		
				ДЕТАЛИ		
				СТ. ОТД. ГОСТ 5781-82*		
БЧ	1		16.013.2160	Ф16 А-III L=2160	4	3.41КГ
БЧ	2		8.013.570	Ф8 А-III L=570	7	0.22КГ
БЧ	3		8.013.360	Ф8 А-III L=360	6	0.14КГ

ЭПВЦ КиевЗНИИЭП | ОПЕРАТОР ТЛП КОРТ | ФЕДЬКО

1.020.1-3ПВ.4-2 22

НАЧ.ОТД	ШЕВЧЕНКО		
Н.КОНТР	РЕБРОВ		
ГЛ.СПЕЦ	НИЧИПОРЕНКО		
ПРОВЕРИЛ	СКОРОБОГАТ		
РАЗРАБ	ПИНЧУК		

СЕТКА С43, С44

СТАДИЯ	ЛИСТ	ЛИСТОВ
Р		1

ГОСГРАЖДАНСТРОЙ КиевЗНИИЭП

ФОРМАТ А4

ЭПВЦ КиевЗНИИЭП | ОПЕРАТОР ТЛП КОРТ | ФЕДЬКО

РИС. 1

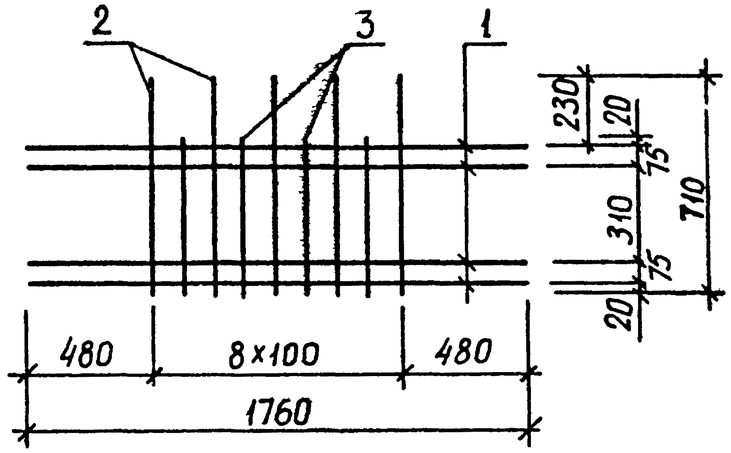

РИС. 2

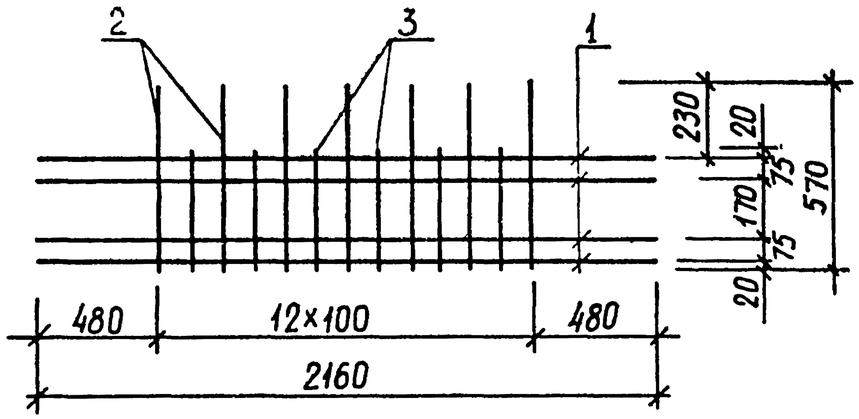

ОБОЗНАЧЕНИЕ	МАРКА	РИС.	МАССА, КГ
I.020.I-3ПВ.4-2 22	С43	I	I3,30
	С44	2	I6,06

25
9155/1

ВЗАМ.ИНВ№ | ПОДПИСЬ И ДАТА | ИНВ№ПОДЛ

1.020.1-3ПВ.4-2 22СБ

НАЧ.ОТД	ШЕВЧЕНКО	
Н.КОНТР	РЕБРОВ	
ГЛ.СПЕЦ	НИЧИПОРЕНКО	
ПРОВЕРИЛ	СКОРОБОГАТ	
РАЗРАБ	ГРЕСЬКИВ	

СЕТКА С43, С44 СБОРОЧНЫЙ ЧЕРТЕЖ

СТАДИЯ	МАССА	МАСШТАБ
Р	СМ ТАБЛ	
ЛИСТ	ЛИСТОВ 1	

ГОСГРАЖДАНСТРОЙ КиевЗНИИЭП

ФОРМАТ А4

ФОРМАТ	ЗОНА	ПОЗ	ОБОЗНАЧЕНИЕ	НАИМЕНОВАНИЕ	КОЛ.	ПРИМЕЧАНИЕ
				ДОКУМЕНТАЦИЯ		
А4			1.020.1-3ПВ.4-2 23СВ	СБОРОЧНЫЙ ЧЕРТЕЖ		
А4			1.020.1-3ПВ.4-2 ООТО	ТЕХНИЧЕСКОЕ ОПИСАНИЕ		
				ДЕТАЛИ		
ВЧ		1	16.013.2160	СТ. ОТД. ГОСТ 5781-82* Ф16 А-III L=2160	4	3.41 КГ
			ПЕРЕМЕННЫЕ ДАННЫЕ	ДЛЯ ИСПОЛНЕНИЙ:		
				1.020.1-3ПВ.4-2 23 С45		
				ДЕТАЛИ		
ВЧ		2	8.013.2160	СТ. ОТД. ГОСТ 5781-82* Ф8 А-III L=2160	1	0.85КГ
ВЧ		3	8.013.860	Ф8 А-III L=860	6	0.34КГ
ВЧ		4	8.013.1070	Ф8 А-III L=1070	7	0.42КГ
				1.020.1-3ПВ.4-2 23-01 С46		
				ДЕТАЛИ		
ВЧ		2	8.013.2160	СТ. ОТД. ГОСТ 5781-82* Ф8 А-III L=2160	2	0.85КГ
ВЧ		3	8.013.1160	Ф8 А-III L=1160	6	0.46КГ
ВЧ		4	8.013.1370	Ф8 А-III L=1370	7	0.54КГ

1.020.1-3ПВ.4-2 23

НАЧ.ОТД	ШЕВЧЕНКО	
Н.КОНТР	РЕБРОВ	
ГЛ.СПЕЦ	НИЧИПОРЕНКО	
ПРОВЕРИЛ	СКОРОБОГАТ	
РАЗРАБ.	ПИНЧУК	

СЕТКА С45, С46

СТАДИЯ	ЛИСТ	ЛИСТОВ
Р		1

ГОСГРАЖДАНСТРОЙ КиевЗНИИЭП

ФОРМАТ А4

ЭПВЦ КиевЗНИИЭП

ОПЕРАТОР ТЛП КОРТ

ФЕДЬКО

РИС.1

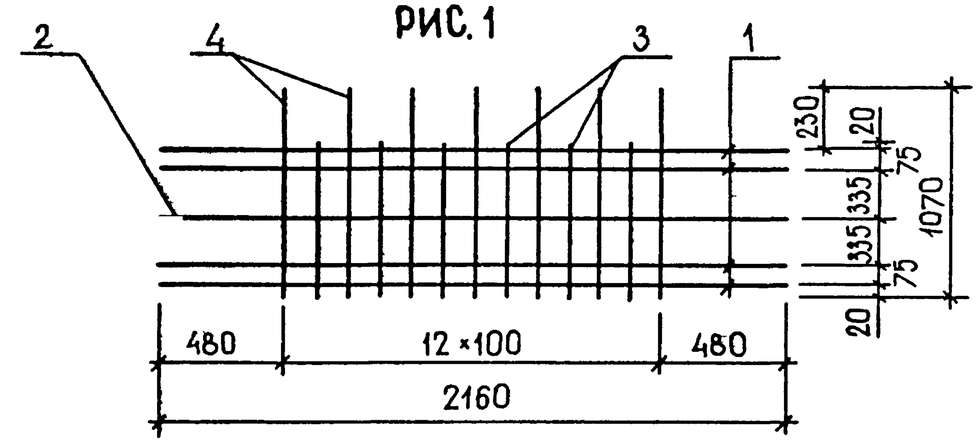

РИС.2

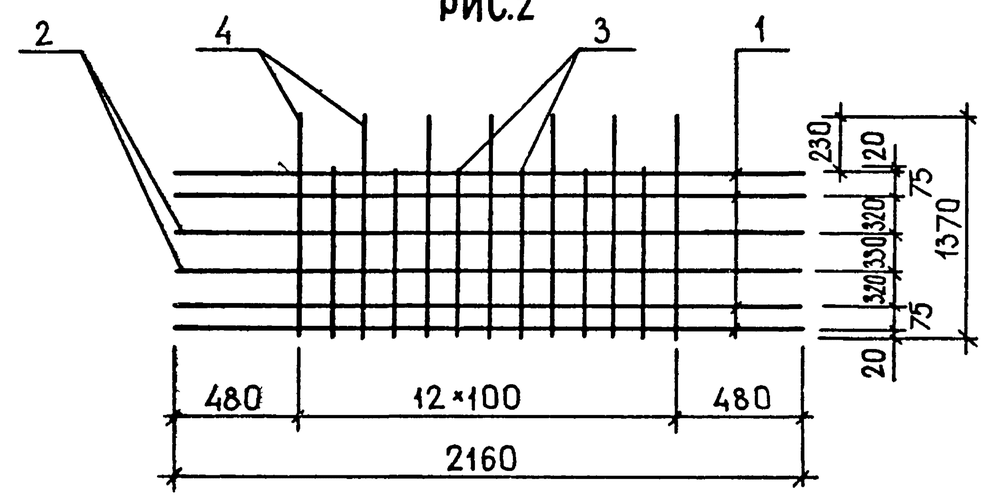

ОБОЗНАЧЕНИЕ	МАРКА	РИС.	МАССА, КГ
I.020.I-3ПВ.4-2 23	С45	I	I9,48
-0I	С46	2	2I,87

26

9155, 1

ВЗАМ. ИНВ №

ПОДПИСЬ И ДАТА

ИНВ № ПОДЛ.

1.020.1-3ПВ.4-2 23СБ

НАЧ.ОТД	ШЕВЧЕНКО	
Н.КОНТР	РЕБРОВ	
ГЛ.СПЕЦ	НИЧИПОРЕНКО	
ПРОВЕРИЛ	СКОРОБОГАТ	
РАЗРАБ	ГРЕСЬКИВ	

СЕТКИ С45, С46 СБОРОЧНЫЙ ЧЕРТЕЖ

СТАДИЯ	МАССА	МАСШТАБ
Р	СМ ТАБЛ	
ЛИСТ	ЛИСТОВ 1	

ГОСГРАЖДАНСТРОЙ КиевЗНИИЭП

ФОРМАТ А4

ФОРМАТ	ЗОНА	ПОЗ	ОБОЗНАЧЕНИЕ	НАИМЕНОВАНИЕ	КОЛ.	ПРИМЕЧАНИЕ
				ДОКУМЕНТАЦИЯ		
А4			1.020.1-3ПВ.4-2 24СВ	СБОРОЧНЫЙ ЧЕРТЕЖ		
А4			1.020.1-3ПВ.4-2 ООТО	ТЕХНИЧЕСКОЕ ОПИСАНИЕ		
				ДЕТАЛИ		
БЧ		1	16.013.2760	СТ. ОТД. ГОСТ 5781-82* Ф16 А-III L=2760	4	4.36КГ
			ПЕРЕМЕННЫЕ ДАННЫЕ	ДЛЯ ИСПОЛНЕНИЙ:		
				1.020.1-3ПВ.4-2 24 С47		
				ДЕТАЛИ		
БЧ		2	8.013.2760	СТ. ОТД. ГОСТ 5781-82* Ф8 А-III L=2760	1	1.09КГ
БЧ		3	8.013.970	Ф8 А-III L=970	10	0.38КГ
БЧ		4	8.013.760	Ф8 А-III L=760	9	0.30КГ
				1.020.1-3ПВ.4-2 24-01 С48		
				ДЕТАЛИ		
БЧ		2	8.013.2760	СТ. ОТД. ГОСТ 5781-82* Ф8 А-III L=2760	2	1.09КГ
БЧ		3	8.013.1570	Ф8 А-III L=1570	10	0.62КГ
БЧ		4	8.013.1360	Ф8 А-III L=1360	9	0.54КГ

ЭПВЦ КиевЗНИИЭП | ОПЕРАТОР ТЛП КОРТ | ФЕДЬКО

1.020.1-3ПВ.4-2 24

НАЧ ОТД	ШЕВЧЕНКО		
Н КОНТР	РЕБРОВ		
ГЛ СПЕЦ	НИЧИПОРЕНКО		
ПРОВЕРИЛ	СКОРОБОГАТ		
РАЗРАБ	ПИНЧУК		

СЕТКА С47, С48

СТАДИЯ	ЛИСТ	ЛИСТОВ
Р		1

ГОСГРАЖДАНСТРОЙ КиевЗНИИЭП

ФОРМАТ А4

ЭПВЦ КиевЗНИИЭП | ОПЕРАТОР ТЛП КОРТ | ФЕДЬКО

РИС. 1

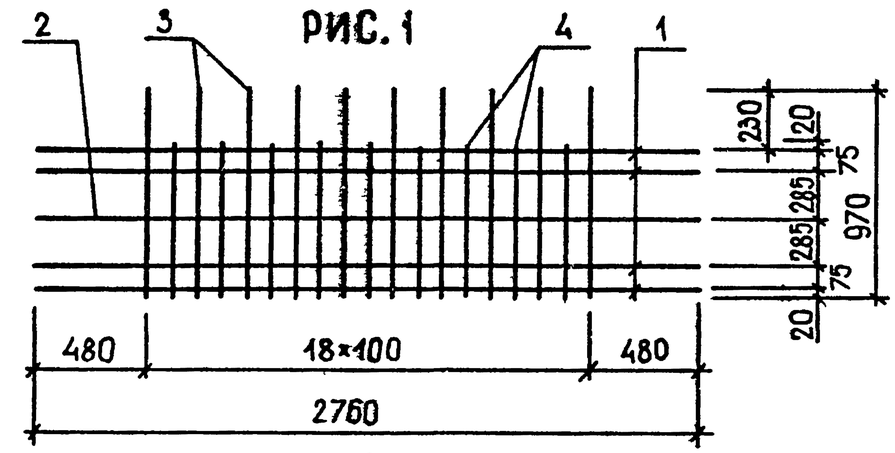

РИС. 2

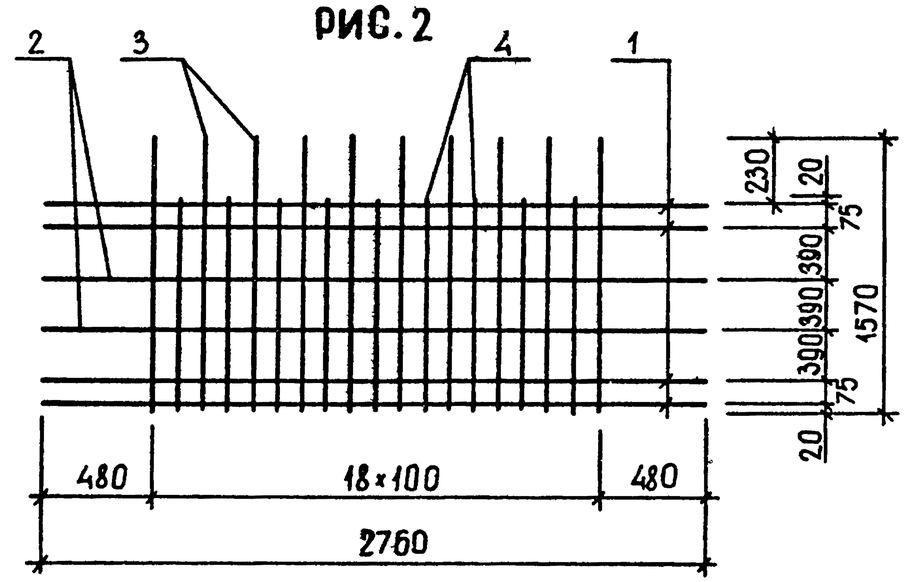

ОБОЗНАЧЕНИЕ	МАРКА	РИС.	МАССА, КГ
I.020.I-3ПВ.4-2 24	С47	I	25,04
-0I	С48	2	30,63

27

9155/1

1.090.1-3ПВ.4-2 24СБ

НАЧ ОТД	ШЕВЧЕНКО	
Н КОНТР	РЕБРОВ	
ГЛ СПЕЦ	НИЧИПОРЕНКО	
ПРОВЕРИЛ	СКОРОБОГАТ	
РАЗРАБ	ГРЕСЬКИВ	

СЕТКА С47, С48 СБОРОЧНЫЙ ЧЕРТЕЖ

СТАДИЯ	МАССА	МАСШТАБ
Р	СМ ТАБЛ	
ЛИСТ	ЛИСТОВ 1	

ГОСГРАЖДАНСТРОЙ КиевЗНИИЭП

ФОРМАТ А4

ФОРМАТ	ЗОНА	ПОЗ	ОБОЗНАЧЕНИЕ	НАИМЕНОВАНИЕ	КОЛ.	ПРИМЕЧАНИЕ
				ДОКУМЕНТАЦИЯ		
А4			1.020.1-3ПВ.4-2 25СВ	СВОРОЧНЫЙ ЧЕРТЕЖ		
А4			1.020.1-3ПВ.4-2 ООТО	ТЕХНИЧЕСКОЕ ОПИСАНИЕ		
				ДЕТАЛИ		
				СТ. ОТД. ГОСТ 5781-82*		
ВЧ		1	16.013.2160	Ф16 А-III L=2160	4	3.41КГ
ВЧ		2	8.013.2160	Ф8 А-III L=2160	3	0.85КГ
ВЧ		3	8.013.1970	Ф8 А-III L=1970	7	0.78КГ
ВЧ		4	8.013.1760	Ф8 А-III L=1760	6	0.69КГ

1.020.1-3ПВ.4-2 25

НАЧ ОТД	ШЕВЧЕНКО	
Н КОНТР	РЕБРОВ	
ГЛ СПЕЦ	ЩИЧИПОРЕНКО	
ПРОВЕРИЛ	СКОРОБОГАТ	
РАЗРАБ	ПИНЧУК	

СЕТКА С49

СТАДИЯ	ЛИСТ	ЛИСТОВ
Р		1

ГОСГРАЖДАНСТРОЙ КиевЗНИИЭП

ФОРМАТ А4

ФЕДЬКО

ОПЕРАТОР ТЛП КОРТ

ЭПВЦ КиевЗНИИЭП

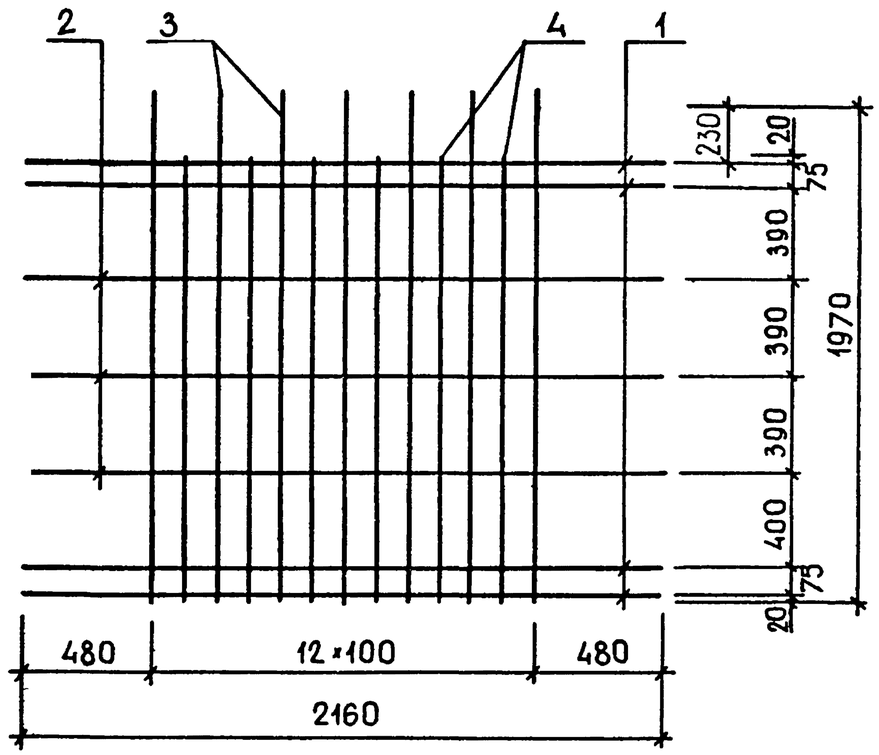

28

9155,1

ПОДПИСЬ И ДАТА

ВЗАМ. ИНВ №

ИНВ №ПОДЛ

1.090.1-3ПВ.4-2 25СБ

НАЧ ОТД	ШЕВЧЕНКО	
Н КОНТР	РЕБРОВ	
ГЛ СПЕЦ	ЩИЧИПОРЕНКО	
ПРОВЕРИЛ	СКОРОБОГАТ	
РАЗРАБ	ГОРЕЬКИЙ	

СЕТКА С49 СБОРОЧНЫЙ ЧЕРТЕЖ

СТАДИЯ	МАССА	МАСШТАБ
Р	25,80	
ЛИСТ	ЛИСТОВ 1	

ГОСГРАЖДАНСТРОЙ КиевЗНИИЭП

ФОРМАТ А4

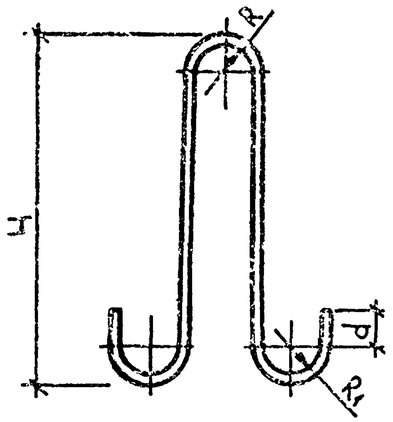

ОБОЗНАЧЕНИЕ	МАРКА	Ф, КЛАСС	R	R_1	H	d	L	МАССА, КГ
I.020.I-3ПВ.4-2 26	ПСВI	IOA-I	30	20	380	30	990	0,6I
-0I	ПСВ2	IOAc-II	30	20	380	30	990	0,6I
-02	ПСВ3	I2A-I	30	20	440	30	IIIO	0,99
-03	ПСВ4	I2Ac-II	30	20	440	30	IIIO	0,99
-04	ПСВ5	I4Ac-II	30	30	500	50	I280	I,55
-05	ПСВ6	I6Ac-II	30	30	560	50	I400	2,2I
-06	ПСВ7	I8Ac-II	30	30	620	50	I520	3,04
-07	ПСВ8	20Ac-II	40	40	700	70	I780	4,39

КиевЗНИИЭП / ТПП КОРТ

ЭПВЦ КиевЗНИИЭП | ОПЕРАТОР ТПП КОРТ | ФЕДЬКО

НАЧ ОТД	ШЕВЧЕНКО		
Н КОНТР	РЕБРОВ		
ГЛ СПЕЦ	НИЧИПОРЕНКО		
ПРОВЕРИЛ	СКОРОБОГАТ		
РАЗРАБ	ГРЕСЬКИВ		

1.090.1-3ПВ.4-2 26

ПЕТЛЯ СТРОПОВОЧНАЯ ПСВI - ПСВ8

СТАДИЯ	МАССА	МАСШТАБ
Р	СМ ТАБЛ	
ЛИСТ	ЛИСТОВ 1	

ГОСТ 5781-82*

ГОСГРАЖДАНСТРОЙ КиевЗНИИЭП

ФОРМАТ А4

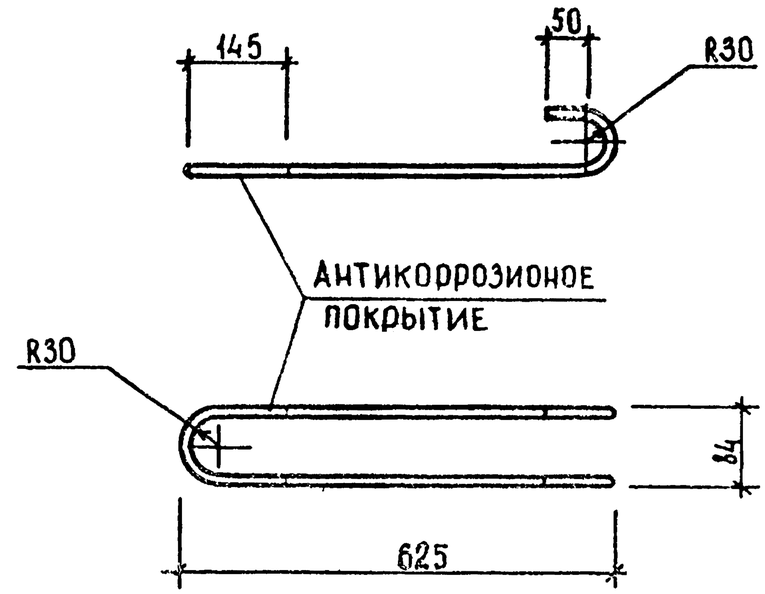

29

9155/1

НАЧ ОТД	ШЕВЧЕНКО		
Н КОНТР	РЕБРОВ		
ГЛ СПЕЦ	НИЧИПОРЕНКО		
ПРОВЕРИЛ	СКОРОБОГАТ		
РАЗРАБ	ГРЕСЬКИВ		

1.090.1-3ПВ.4-2 27

СТЕРЖЕНЬ ГНУТЫЙ АНI

СТАДИЯ	МАССА	МАСШТАБ
Р	2,50	
ЛИСТ	ЛИСТОВ 1	

L=I590 мм, ФI6A-I ГОСТ 578I-82*

ГОСГРАЖДАНСТРОЙ КиевЗНИИЭП

ФОРМАТ А4

ВЗАМ ИНВ № | ПОДПИСЬ И ДАТА | ИНВ № ПОДЛ

ФОРМАТ	ЗОНА	ПОЗ	ОБОЗНАЧЕНИЕ	НАИМЕНОВАНИЕ	КОЛ	ПРИМЕЧАНИЕ
				ДОКУМЕНТАЦИЯ		
А4			1.020.1-3ПВ.4-2 28СБ	СВОРОЧНЫЙ ЧЕРТЕЖ		
А4			1.020.1-3ПВ.4-2 00ТО	ТЕХНИЧЕСКОЕ ОПИСАНИЕ		
				ДЕТАЛИ		
ВЧ		3	16.011.345	СТ. ОТД. ГОСТ 5781-82* Ф16 А-I L=345	1	0.54КГ
			ПЕРЕМЕННЫЕ ДАННЫЕ	ДЛЯ ИСПОЛНЕНИЙ:		
				1.020.1-3ПВ.4-2 28 ПСГ1		
				ДЕТАЛИ		
ВЧ		1	10.011.860	СТ. ОТД. ГОСТ 5781-82* Ф10 А-I L=860	1	0.53КГ
ВЧ		2	10.011.130	Ф10 А-I L=130	1	0.08КГ
				1.020.1-3ПВ.4-2 28-01 ПСГ2		
				ДЕТАЛИ		
ВЧ		1	10.012.860	СТ. ОТД. ГОСТ 5781-82* Ф10 $А_с$-П L=860	1	0.53КГ
ВЧ		2	10.012.130	Ф10 $А_с$-П L=130	1	0.08КГ
				1.020.1-3ПВ.4-2 28-02 ПСГ3		
				ДЕТАЛИ		
ВЧ		1	12.011.980	СТ. ОТД. ГОСТ 5781-82* Ф12 А-I L=980	1	0.87КГ
ВЧ		2	12.011.130	Ф12 А-I L=130	1	0.11КГ
				1.020.1-3ПВ.4-2 28-03 ПСГ4		
				ДЕТАЛИ		

ФОРМАТ	ЗОНА	ПОЗ	ОБОЗНАЧЕНИЕ	НАИМЕНОВАНИЕ	КОЛ	ПРИМЕЧАНИЕ
ВЧ		1	12.012.980	СТ. ОТД. ГОСТ 5781-82* Ф12 $А_с$-П L=980	1	0.87КГ
ВЧ		2	12.012.130	Ф12 $А_с$-П L=130	1	0.11КГ

ФЕДЬКО

ОПЕРАТОР ТЛП КОРТ

ЭПВЦ Киев ЗНИИЭП

ВЗАМ.ИНВ № | ПОДПИСЬ И ДАТА | ИНВ №ПОДЛ

30

9155/1

НАЧ ОТД	ШЕВЧЕНКО		
Н КОНТР	ДЕБРОВ		
ГЛ СПЕЦ	МИЧИЛОРЕНКО		
ПРОВЕРИЛ	СКОРОБОГАТ		
РАЗРАБ	ЛИНЧУК		

1.020.1-3ПВ.4-2 28

ПЕТЛЯ СТРОПОВОЧНАЯ ПСГ1 – ПСГ4

СТАДИЯ	ЛИСТ	ЛИСТОВ
Р	1	2

ГОСГРАЖДАНСТРОЙ КиевЗНИИЭП

ФОРМАТ А4

1.020.1-3ПВ.4-2 28 | ЛИСТ 2

ФОРМАТ А4

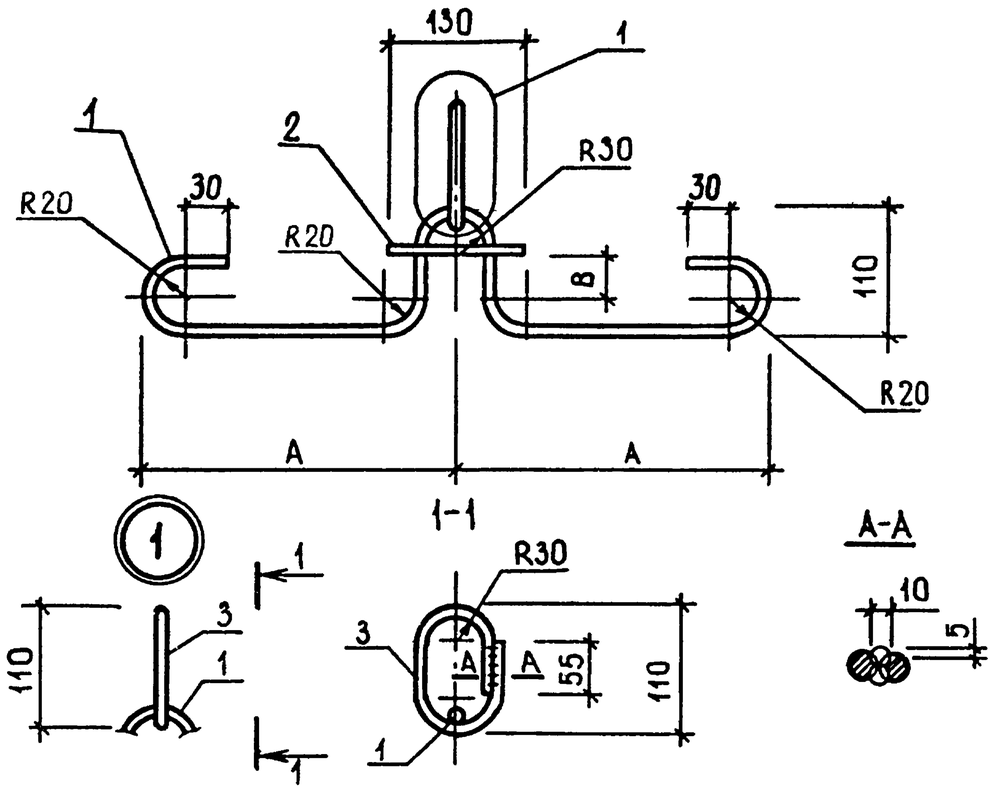

ОБОЗНАЧЕНИЕ	МАРКА	Ф, КЛАСС	А	В	МАССА, КГ
I.020.I-3ПВ.4-2 28	ПСГI	IOA-I	280	30	I,I5
-0I	ПСГ2	IOAc-II	280	30	I,I5
-02	ПСГ3	I2A-I	350	26	I,53
-03	ПСГ4	I2Ac-II	350	26	I,53

НАЧ ОТД	ШЕВЧЕНКО		
Н КОНТР	РЕБРОВ		
ГЛ СПЕЦ	ШИЧИПОРЕНКО		
ПРОВЕРИЛ	СКОРОБОГАТ		
РАЗРАБ.	ГРЕСЬКИВ		

1.090 1-3ПВ 4-2 28СБ.

ПЕТЛЯ СТРОПОВОЧНАЯ ПСГI - ПСГ4 СБОРОЧНЫЙ ЧЕРТЕЖ

СТАДИЯ	МАССА	МАСШТАБ
Р	СМ ТАБЛ	
ЛИСТ	ЛИСТОВ 1	

ГОСГРАЖДАНСТРОЙ
КиевЗНИИЭП

ФОРМАТ А4

ЭПВЦ КиевЗНИИЭП | ОПЕРАТОР ТЛП КОРТ | ФЕДЬКО

ПОДПИСЬ И ДАТА | ВЗАМ ИНВ.№ | ИНВ №ПОДЛ

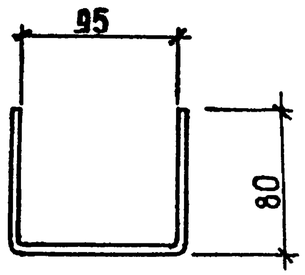

31

9155/1

НАЧ ОТД	ШЕВЧЕНКО		
Н.КОНТР	РЕБРОВ		
ГЛ СПЕЦ	ШИЧИПОРЕНКО		
ПРОВЕРИЛ	СКОРОБОГАТ		
РАЗРАБ	ГРЕСЬКИВ		

1.090.1-3ПВ.4-2 29

СТЕРЖЕНЬ ГНУТЫЙ СГ

L =255 мм, Ф 10А-III ГОСТ 5781-82*

СТАДИЯ	МАССА	МАСШТАБ
Р	0,I5	
ЛИСТ	ЛИСТОВ 1	

ГОСГРАЖДАНСТРОЙ
КиевЗНИИЭП

ФОРМАТ А4