ТИПОВЫЕ КОНСТРУКЦИИ, ИЗДЕЛИЯ И УЗЛЫ ЗДАНИЙ И СООРУЖЕНИЙ

СЕРИЯ 1.050.1—3

СБОРНЫЕ ЖЕЛЕЗОБЕТОННЫЕ МАРШИ, ПЛОЩАДКИ И ПРОСТУПИ ДЛЯ МНОГОЭТАЖНЫХ ОБЩЕСТВЕННЫХ, АДМИНИСТРАТИВНЫХ И БЫТОВЫХ ЗДАНИЙ И ПРОИЗВОДСТВЕННЫХ ЗДАНИЙ, ПРОМЫШЛЕННЫХ ПРЕДПРИЯТИЙ

ВЫПУСК 2

ОГРАЖДЕНИЯ ЛЕСТНИЦ. РАБОЧИЕ ЧЕРТЕЖИ

1976-02
Цена: 6-23

1.050.1-3 В.2

ТИПОВЫЕ КОНСТРУКЦИИ, ИЗДЕЛИЯ И УЗЛЫ ЗДАНИЙ И СООРУЖЕНИЙ

СЕРИЯ 1.050.1-3

СБОРНЫЕ ЖЕЛЕЗОБЕТОННЫЕ МАРШИ, ПЛОЩАДКИ И ПРОСТУПИ ДЛЯ МНОГОЭТАЖНЫХ ОБЩЕСТВЕННЫХ, АДМИНИСТРАТИВНЫХ И БЫТОВЫХ ЗДАНИЙ И ПРОИЗВОДСТВЕННЫХ ЗДАНИЙ, ПРОМЫШЛЕННЫХ ПРЕДПРИЯТИЙ

ВЫПУСК 2

ОГРАЖДЕНИЯ ЛЕСТНИЦ. РАБОЧИЕ ЧЕРТЕЖИ

РАЗРАБОТАНЫ ТБИЛЗНИИЭП

ДИРЕКТОР ИНСТИТУТА Н.А.ЭДИШЕРАШВИЛИ

ГЛ.КОНСТР.ИНСТ. А.Г.ЧИКОБАВА

НАЧАЛЬНИК ОТДЕЛА Г.В.ТУРМАНИДЗЕ

ГЛ.ИНЖ.ПРОЕКТА Н.А.КАПАНАДЗЕ

ПРИ УЧАСТИИ НИИЖБ ГОССТРОЯ СССР

УТВЕРЖДЕНЫ ГОСКОМАРХИТЕКТУРЫ
ПРИКАЗ ОТ 29.03.1991 г. № 43

ВВЕДЕНЫ В ДЕЙСТВИЕ С 01.07.1991 г.
ТБИЛЗНИИЭП, ПРИКАЗ № 41 ОТ 03.04.19 г.

Обозначение		Наименование	Стр.
I.I50.I-3 2		Содержание	2
	ТТ	Технические требования	3
	НИ	Номенклатура изделий	4
	I	Ограждение ОМ I4-I; ОМ I5-I; ОМ I8-I	6
	2	Ограждение ОМ I4-2; ОМ I5-2; ОМ I8-2	7
	3	Ограждение ОМ I4-3; ОМ I5-3; ОМ I8-3	8
	4	Ограждение ОМ I7-I...ОМ I7-3	9
	5	Ограждение ОМ II-I...ОМ II-3	10
	6	Ограждение ОМ I7-4...ОМ I7-6	11
	7	Ограждение ОМ II-4...ОМ II-6	13
	8	Ограждение ОМВ I4-I...ОМВ I4-3	15
	9	Ограждение ОМВ I8-I...ОМВ I8-3	16
	I0	Ограждение ОМВ I7-I...ОМВ I7-3	17
	II	Ограждение ОМН I4-I...ОМН I4-3	18
	I2	Ограждение ОМН I7-I...ОМН I7-3	19
	I3	Ограждение ОМН I8-I...ОМН I8-3	20
	I4	Ограждение ОМН I8-Iк...ОМН I8-9к	21
	I5	Ограждение ОМВ I4-4...ОМВ I4-6	22
	I6	Ограждение ОМВ I7-4...ОМВ I7-6	23
	I7	Ограждение ОМН I7-4...ОМН I7-6	24
	I8	Ограждение ОП I2-I...ОП I2-3	25
	I9	Ограждение ОП I2-4...ОП I2-6	26
	20	Ограждение ОК 26-4...ОК 26-6	27
	2I	Ограждение ОМДI:ОМД2	28
	22	Стойка I; Стойка 2	28
	23	Связь I...Связь 4	29

Обозначение		Наименование	Стр.
I.I50.I-3 2	24	Каркас I; Каркас 3	29
	25	Каркас 2	30
	26	Каркас 4; Каркас 6	30
	27	Каркас 5; каркас 7	31
	28	Каркас 8; каркас 9	31
	29	Каркас I0	32
	30	Каркас II; каркас I2	32
	3I	Каркас I3...каркас I5	33
	32	Каркас I6...каркас I8	33
	33	Каркас I9; каркас 20	34
	34	Каркас 2I	34
	35	Кронштейн	35
	36	Вставка I...вставка 5	35
	37	Узел I-I7; 2н; I7н	36
	РС	Ведомость расхода стали на изделие	37

1.050.1-3 В.2

Инв.№ подл. | Подп. и дата | Взам.инв.№

Разраб.	Нокель		01.91	1.050.1-3 2
Провер.	Капанадзе		01.91	
ГИП	Бускирадзе		01.91	Содержание
Н.контр.	Бускирадзе		01.91	

Стадия	Лист	Листов
Р		

ТбилЗНИИЭП

Формат А3

I. ОБЩАЯ ЧАСТЬ

I.I. Серия I.050.I-3, выпуск 2 содержит рабочие чертежи металлических ограждений лестничных маршей высотой I,4; I,5; I,65 и I,8 м и верхних лестничных площадок, разработанных в серии I.050.I-3, вып.I "Лестничные марши, площадки и проступи. Рабочие чертежи". Выпуск 2 содержит также ограждение проема лестничной клетки и специальные ограждения лестниц для детских яслей-садов с высотой марша I,65 м. Серия разработана взамен серии I.050.I-2 выпуск 2.

I.2. Ограждения лестниц разработаны в соответствии с требованиями СНиП II-23-81* "Стальные конструкции. Нормы проектирования", СНиП 2.08.02-89* "Общественные здания и сооружения. Нормы проектирования. Общая часть", СНиП 2.01.07-85 "Нагрузки и воздействия. Нормы проектирования.

2. ТЕХНИЧЕСКАЯ ХАРАКТЕРИСТИКА ИЗДЕЛИЙ

2.I. Ограждения лестниц разработаны решетчатого типа в трех вариантах архитектурного исполнения.

2.2. Каркасы и решетчатые заполнения ограждений должны изготовляться из стали марки ВСт3пс6-I по ГОСТ 380-71**. Стальные элементы для каркасов ограждений необходимо изготовлять из сортового проката по ГОСТ 2591-88*, ГОСТ2590-88*, ГОСТ I0704-76* и ГОСТ I03-76*.

2.3. Поручни для ограждений применять поливинилхлоридные типа II по ГОСТ I9III-77.

2 4. Горизонтальные нагрузки на поручни приняты 0,3кН/м (30 кгс/м) и 0,8 кН/м (80 кгс/м) в соответствии с СНиП 2.01.07.85.

3. ИЗГОТОВЛЕНИЕ И МОНТАЖ ЛЕСТНИЦ

3.I. Ограждения лестниц крепятся стойками к закладным изделиям маршей и площадок.

3.2. Соединения всех элементов ограждений выполнять на сварке по ГОСТ 5264-80*.

3.3. Соединение ограждения лестничного марша с ограждением верхней и нижней площадок марша выполняются на сварке.

3.4. Торцы ограждений нисходящего и восходящего маршей соединяются между собой с помощью металлических планок на сварке.

3.5. Изготовление, приемку, маркировку, хранение и транспортирование ограждений выполнять в соответствии с требованиями ГОСТ 25772-83.

Разраб.	Бисквадзе			1.050.1-3 2 ТТ		
Провер.	Карамадзе					
ГИП	Бисквадзе					
Н.контр.	Бисквадзе			Технические требования	Стадия Р	Лист / Листов
					ТбилЗНИИЭП	

Инв.№подл. | Подп. и дата | Взам.инв.№

1.050.1-3 в.2

1.050.1-3-В.2

Марка изделия	Эскиз	Масса изделия, кг
ОМ 14-1	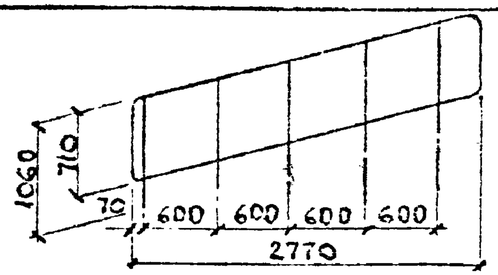	36,6
ОМ 14-2		37,9
ОМ 14-3		37,7
ОМ 15-1	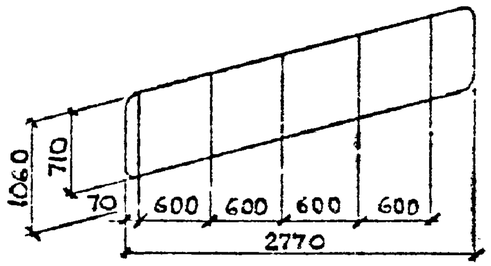	36,7
ОМ 15-2		38,0
ОМ 15-3		37,8
ОМ 17-1	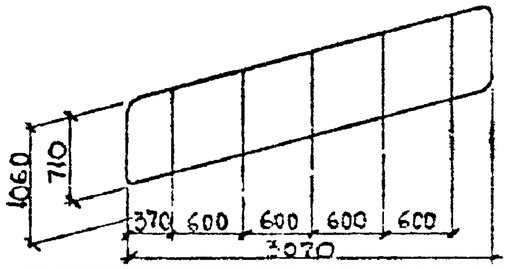	38,2
ОМ 17-2		39,7
ОМ 17-3		39,4
ОМ 18-1	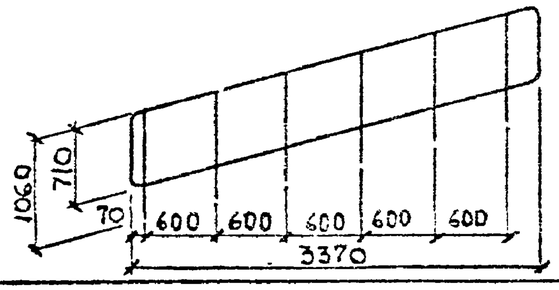	43,9
ОМ 18-2		45,5
ОМ 18-3		45,3
ОМ 11-1	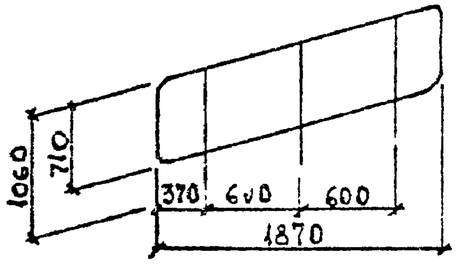	23,7
ОМ 11-2		24,6
ОМ 11-3		24,4

Марка изделия	Эскиз	Масса изделия, кг
ОМ 17-4	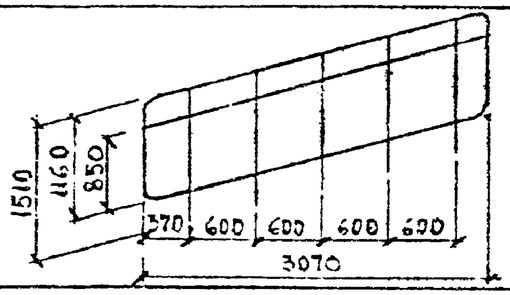	53,0
ОМ 17-5		55,9
ОМ 17-6		74,5
ОМ 11-4	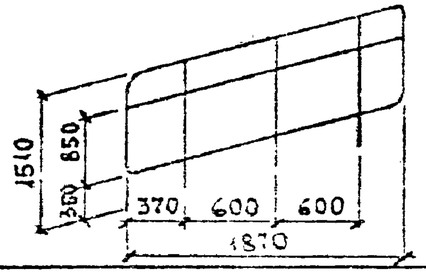	31,5
ОМ 11-5		33,3
ОМ 11-6		44,1
ОМВ 14-1	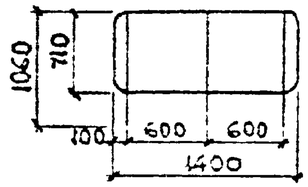	21,1
ОМВ 14-2		21,7
ОМВ 14-3		21,6
ОМВ 17-1	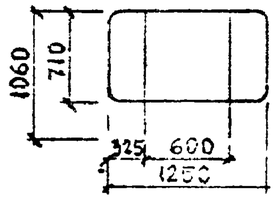	15,8
ОМВ 17-2		16,2
ОМВ 17-3		16,2
ОМВ 18-1	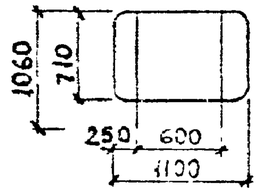	15,4
ОМВ 18-2		15,9
ОМВ 18-3		15,8

Разраб.	Цокель		
Провер.	Барбекадзе		
ГИП	Бускива		
Н. контр.	Бускива		

1.150.1-3 2 НИ

Номенклатура изделий

Стадия	Лист	Листов
Р	1	2

ТбилЗНИИЭП

Инв. № подл. | Подпись и дата | Взам. инв. №

Копировал

Формат А3

1.050.1-3 В.2

Марка изделия	Эскиз	Масса изделия, кг
ОМН 14-1	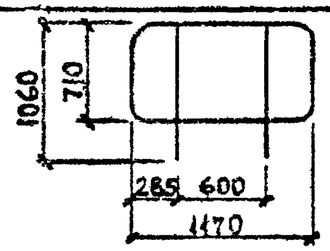	15,5
ОМН 14-2		16.0
ОМН 14-3		16.0
ОМН 17-1	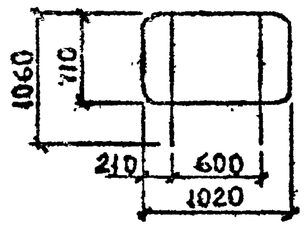	15,2
ОМН 17-2		15,7
ОМН 17-3		15,6
ОМН 18-1	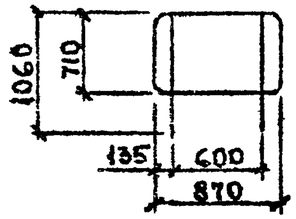	14,2
ОМН 18-2		14,5
ОМН 18-3		14,5
ОМН 18-1К	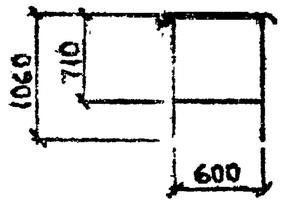	11,2
ОМН 18-2К		11,5
ОМН 18-3К		11,5
ОМД-1	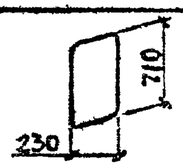	2,6
ОМД-2		2.7
ОМВ 14-4	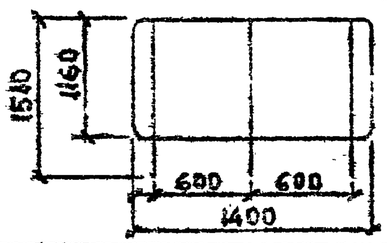	25,5
ОМВ 14-5		26.9
ОМВ 14-6		35,9

Марка изделия	Эскиз	Масса изделия, кг
ОМВ 17-4	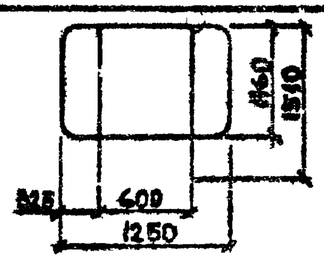	19.2
ОМВ 17-5		20.4
ОМВ 17-6		28.0
ОМН 17-4	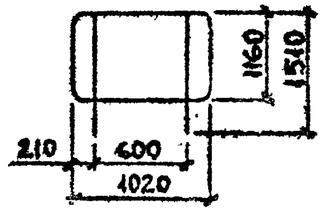	18,1
ОМН 17-5		19,1
ОМН 17-6		25.5
ОП 12-1	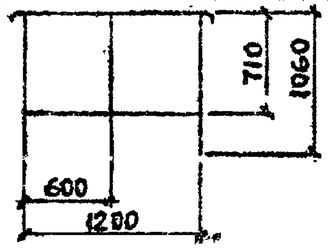	18.3
ОП 12-2		18.9
ОП 12-3		18,8
ОП 12-4	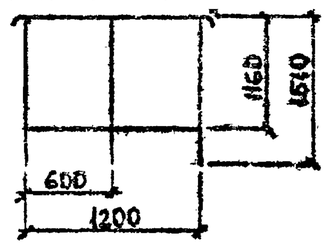	23.7
ОП 12-5		24,9
ОП 12-6		32.6
ОК 26-4	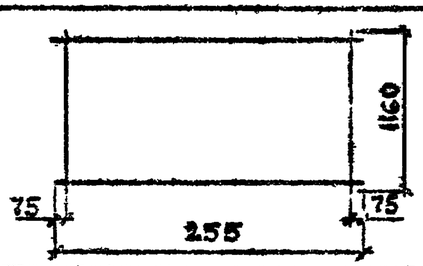	18.3
ОК 26-5		17,7
ОК 26-6		33.1

1.150.1-3 в АИ

Лист 2

Инв. № подл. | Подпись и дата | Взам. инв. №

Копировал

Формат А3

ОМ 14-1 ; ОМ 15-1

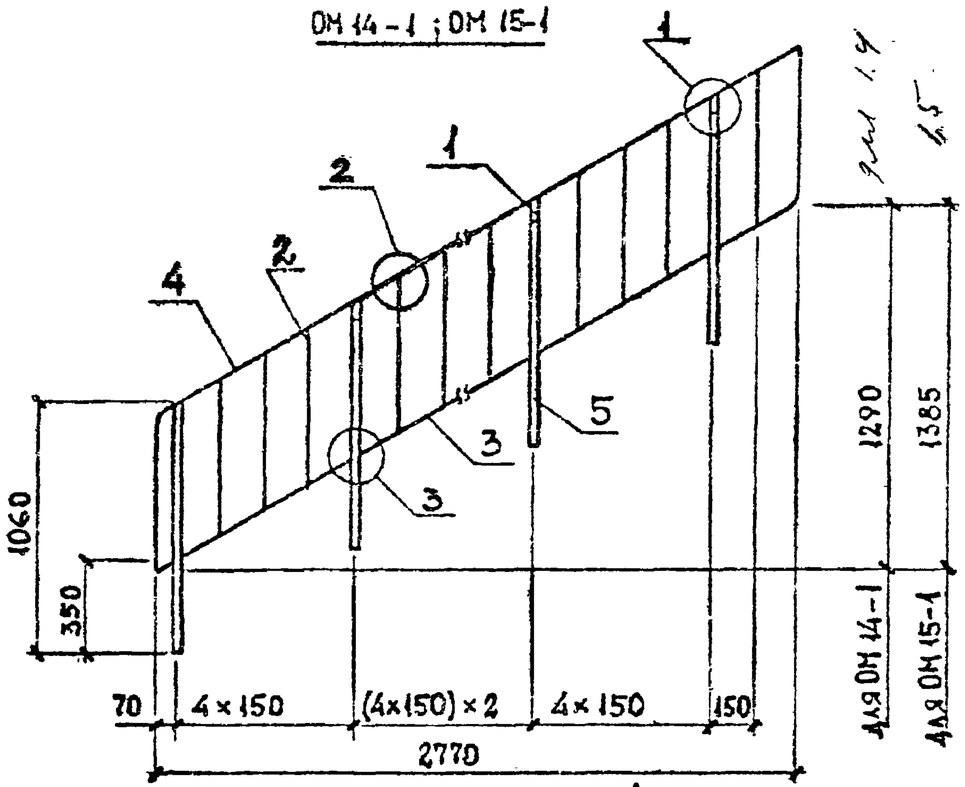

ОМ 18-1

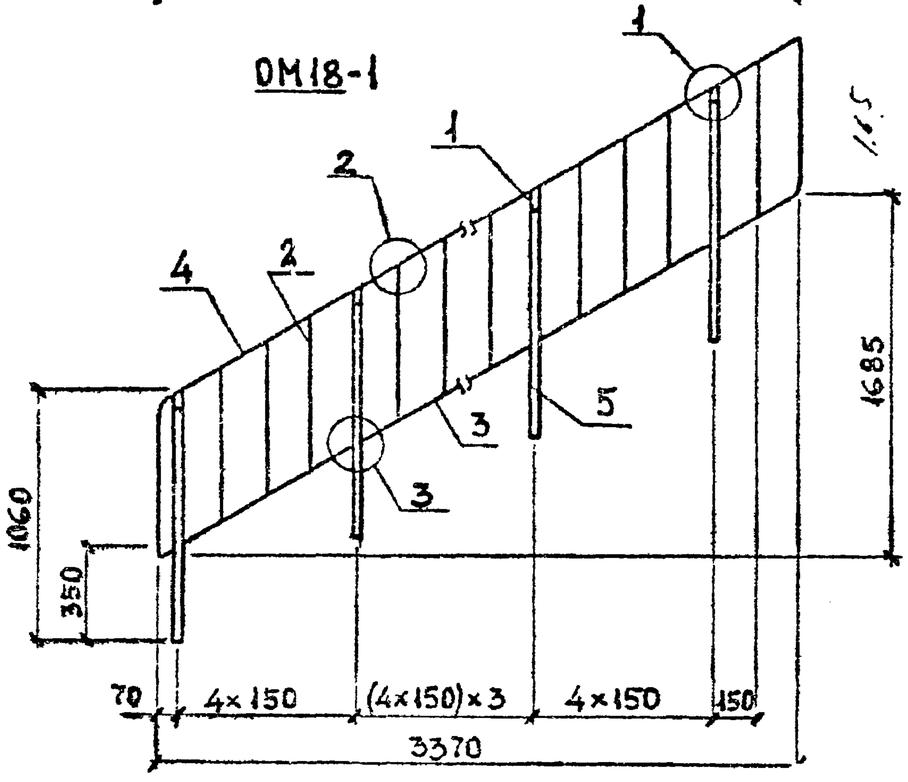

Марка ограждения	Поз	Наименование	Кол	Обозначение документа
ОМ 14-1	1	Стойка 1	5	1.050.1-3 2 22
	2	Связь 1	13	23
	3	Связь 3	4	23
	4	Каркас 2	1	25
	5	Полоса Б20×30; ℓ=1005мм; 4,73кг	5	Б.4
		Масса ограждения, кг	36.6	
ОМ 15-1		Поз. 1; 2; 5 по ОМ 14-1		
	3	Связь 4	4	1.050.1-3 2 23
	4	Каркас 1	1	24
		Масса ограждения, кг	36.7	
ОМ 18-1	1	Стойка 1	6	1.050.1-3 2 22
	2	Связь 1	16	23
	3	Связь 4	5	23
	4	Каркас 3	1	24
	5	Полоса Б20×30; ℓ=1005мм; 4,73кг	6	Б.4
		Масса ограждения, кг	43.9	

Полоса-по ГОСТ 103-76*, марка стали ВСт3пс6-1 ТУ 14-1-3023-80

Узлы см. 1.050.1-3 2 37

Разраб.	Сичинава		11.90
Проверил	Жокель		11.90
ГИП	Бускивадзе		11.90
Н.контр.	Бускивадзе		11.90

1.050.1-3 2 1

Ограждение ОМ 14-1; ОМ 15-1; ОМ 18-1

Стадия	Лист	Листов
Р		1

ТбилЗНИИЭП

Инв.№ подл. | Подп. и дата | Взам.инв.№

Формат А3

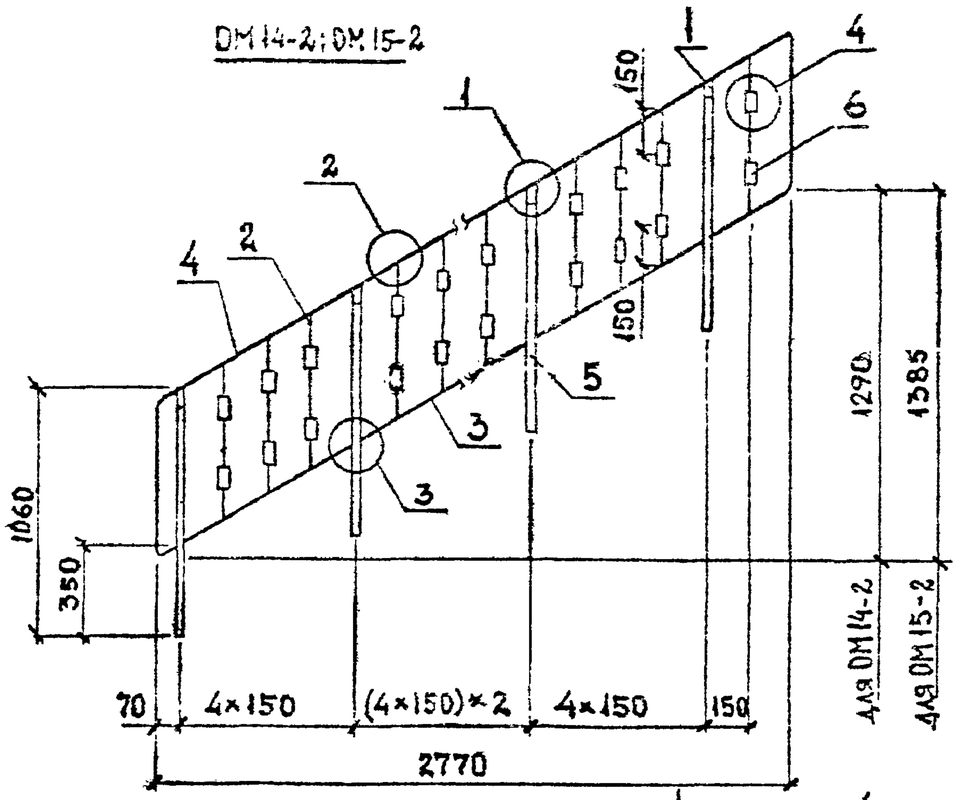

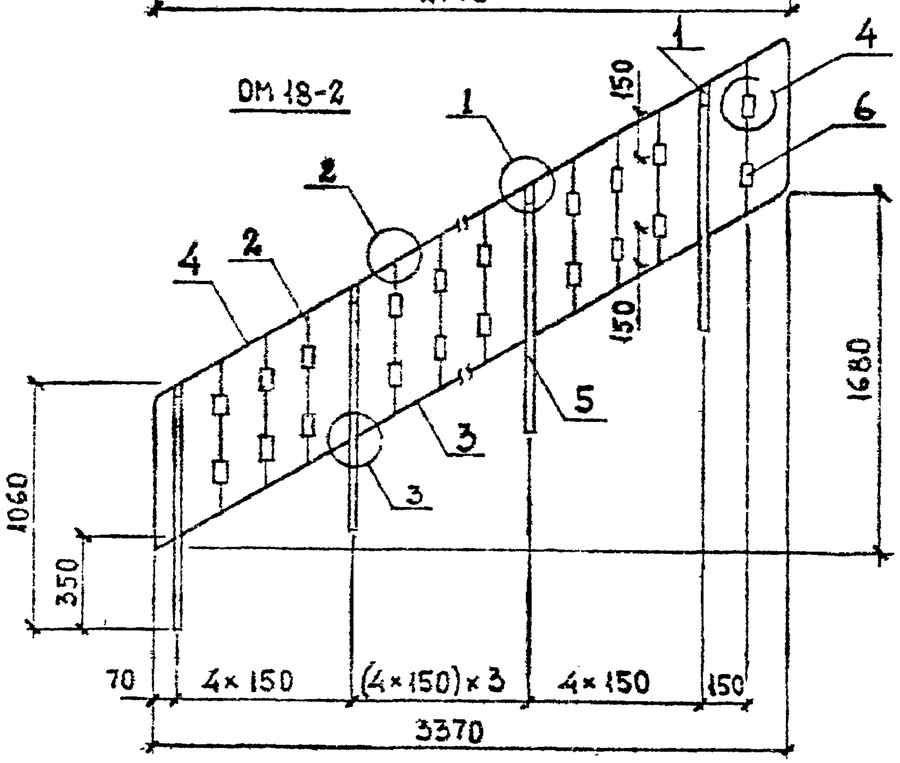

Марка ограждения	Поз.	Наименование	Кол.	Обозначение документа
ОМ 14-2	1	Стойка 1	5	1.050.1-3 2 22
	2	Связь 1	13	23
	3	Связь 3	4	23
	4	Каркас 2	1	25
	5	Полоса Б20×30; ℓ=1005мм; 4,73кг	5	Б.4
	6	Труба 18×4,5; ℓ=35мм; 0,05кг	26	Б.4
		Масса ограждения, кг	329	
ОМ 15-2		Поз. 1; 2; 5; 6 по ОМ 14-2		
	3	Связь 4	4	1.050.1-3 2 23
	4	Каркас 1	1	24
		Масса ограждения, кг	38,0	
ОМ 18-2	1	Стойка 1	6	1.050.1-3 2 22
	2	Связь 1	16	23
	3	Связь 4	5	23
	4	Каркас 3	1	24
	5	Полоса Б20×30; ℓ=1005мм; 4,73кг	6	Б.4
	6	Труба 18×4,5; ℓ=35мм; 0,05кг	32	Б.4
		Масса ограждения, кг	45,5	

Полоса — по ГОСТ 103-76*, Труба — по ГОСТ 10704-76*,
марка стали ВСт3пс6-1 ТУ 14-1-3023-80
Узлы см. 1.050.1-3 2 37

Разраб.	Сичинава		11.90
Проверил	Нокель		11.90
ГИП	Бускивадзе		11.90
Н. контр.	Бускивадзе		

1.050.1-3 2 2

Ограждение ОМ 14-2
ОМ 15-2; ОМ 18-2

Стадия	Лист	Листов
Р		1

ТбилЗНИИЭП

Формат А3

1.050.1-3 В.2

Инв. № подл. | Подп. и дата | Взам. инв. №

1.050.1-3 .В.2

ОМ14-3 ; ОМ15-3

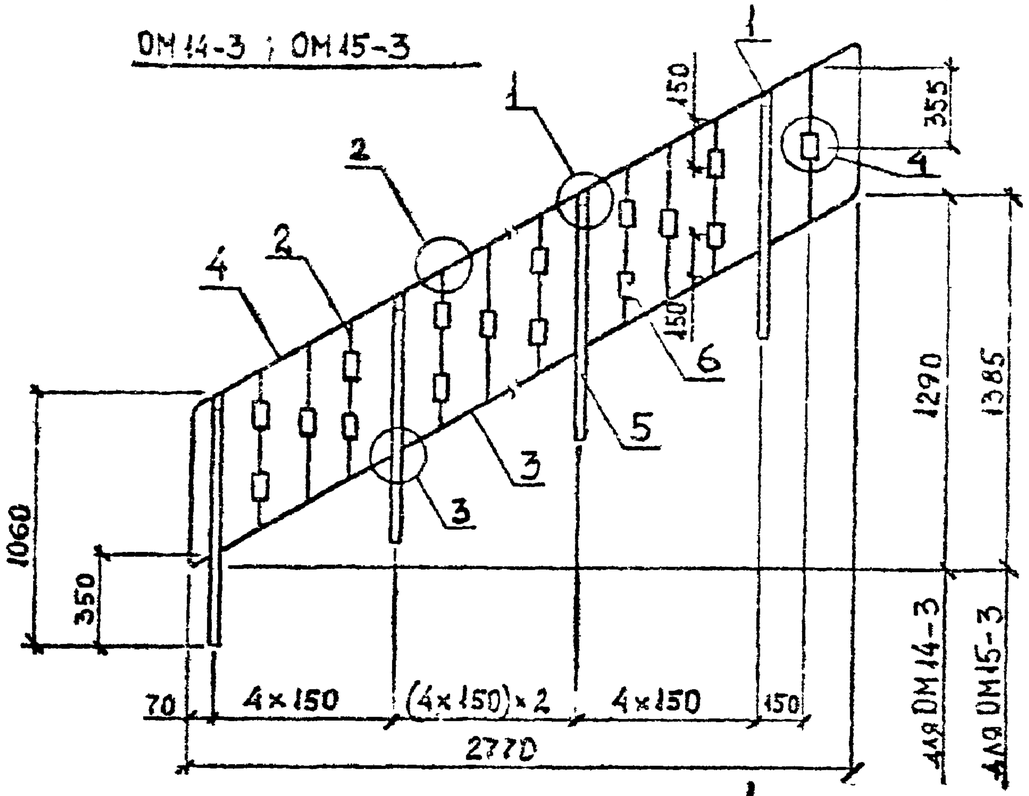

ОМ18-3

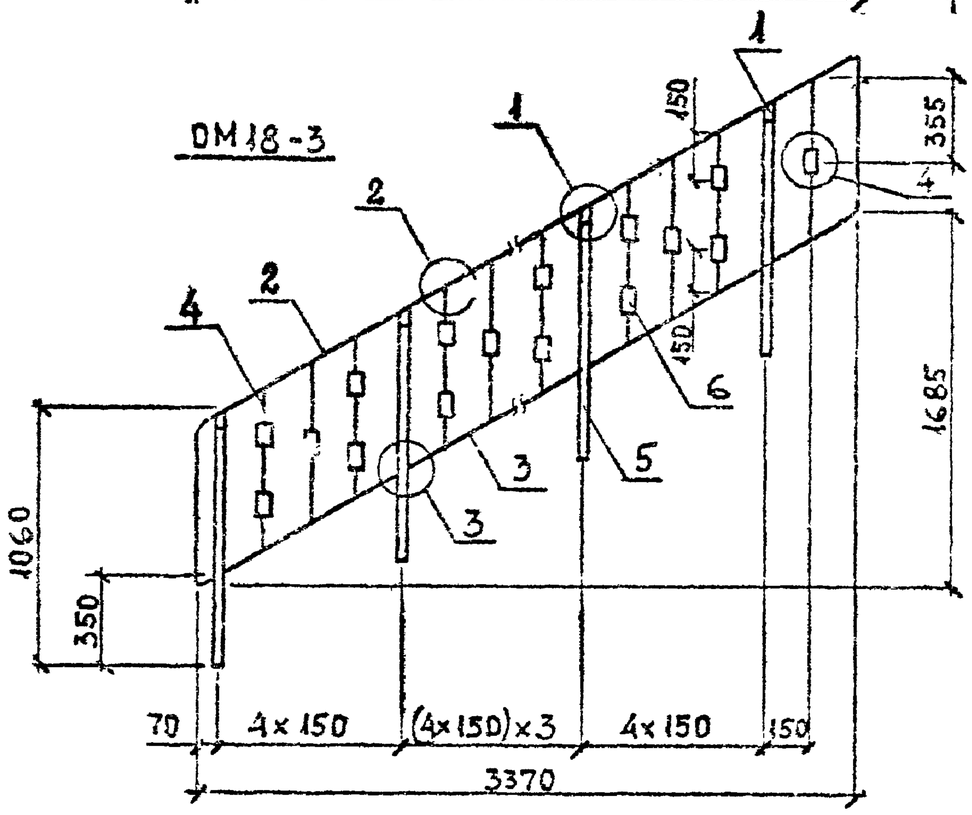

Марка ограждения	Поз	Наименование	Кол	Обозначение документа
ОМ14-3	1	Стойка 1	5	1.050.1-3 2 22
	2	Связь 1	13	23
	3	Связь 3	4	23
	4	Каркас 2	1	25
	5	Полоса Б20×30; ℓ=1005мм; 4,73кг	5	Б.4
	6	Труба 18×4,5, ℓ=35мм; 0,05кг	21	Б.4
		Масса ограждения, кг	37,7	
ОМ15-3		Поз. 1; 2; 5; 6 по ОМ14-3		
	3	Связь 4	4	1.050.1-3 2 23
	4	Каркас 1	1	24
		Масса ограждения, кг	37,8	
ОМ18-3	1	Стойка 1	6	1.050.1-3 2 22
	2	Связь 1	16	23
	3	Связь 4	5	23
	4	Каркас 3	1	24
	5	Полоса Б20×30; ℓ=1005мм; 4,73кг	6	Б.4.
	6	Труба 18×4,5; ℓ=35мм; 0,05кг	26	Б.4.
		Масса ограждения, кг	45,3	

Полоса – по ГОСТ 103-76*; Труба – по ГОСТ 10704-76*, марка стали ВСт3пс6-1 ТУ 14-1-3023-80

Узлы см. 1.050.1-3 2 37

Разраб.	Сичинава		1.050.1-3 2 3
Проверил	Нобель		
ГИП	Бускивадзе	12.90	Ограждение ОМ14-3; ОМ15-3; ОМ18-3
Н.контр.	Бускивадзе		Стадия Р · Лист · Листов · ТбилЗНИИЭП

Инв.№подл. | Подп. и дата | Взам.инв.№

Формат А3

ОМ 17-1

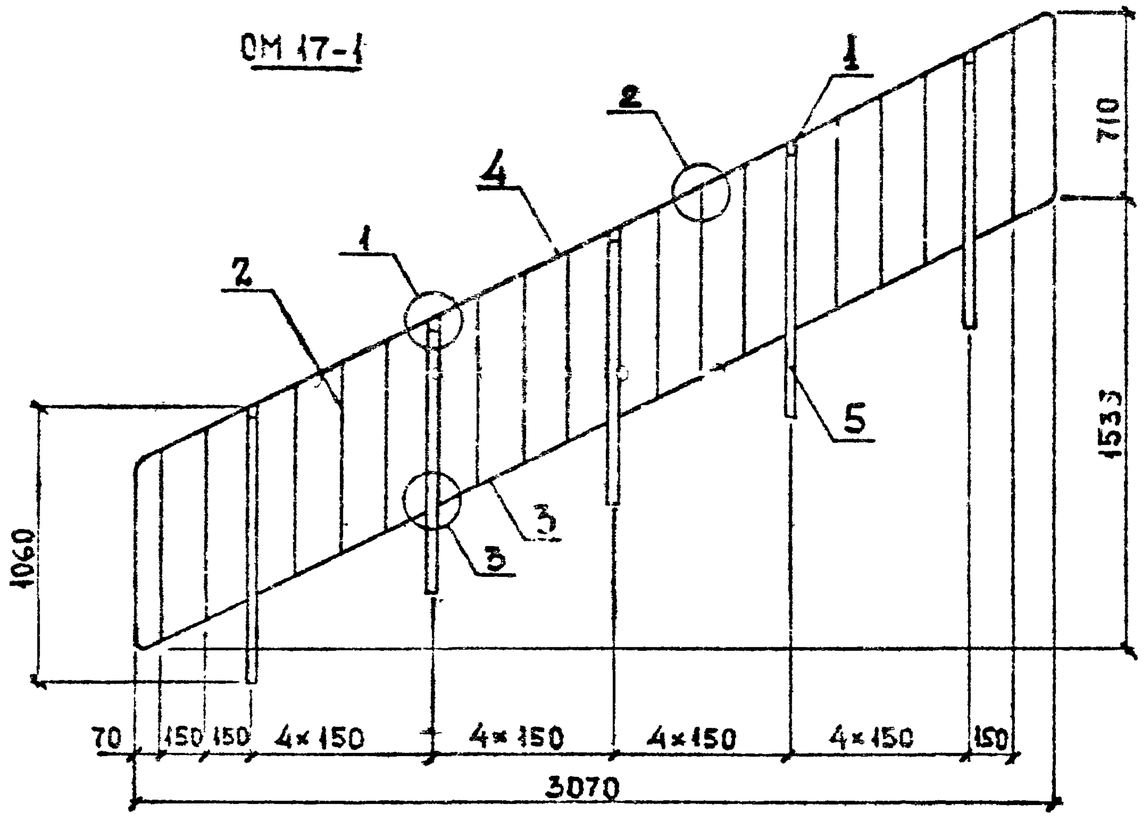

ОМ 17-3

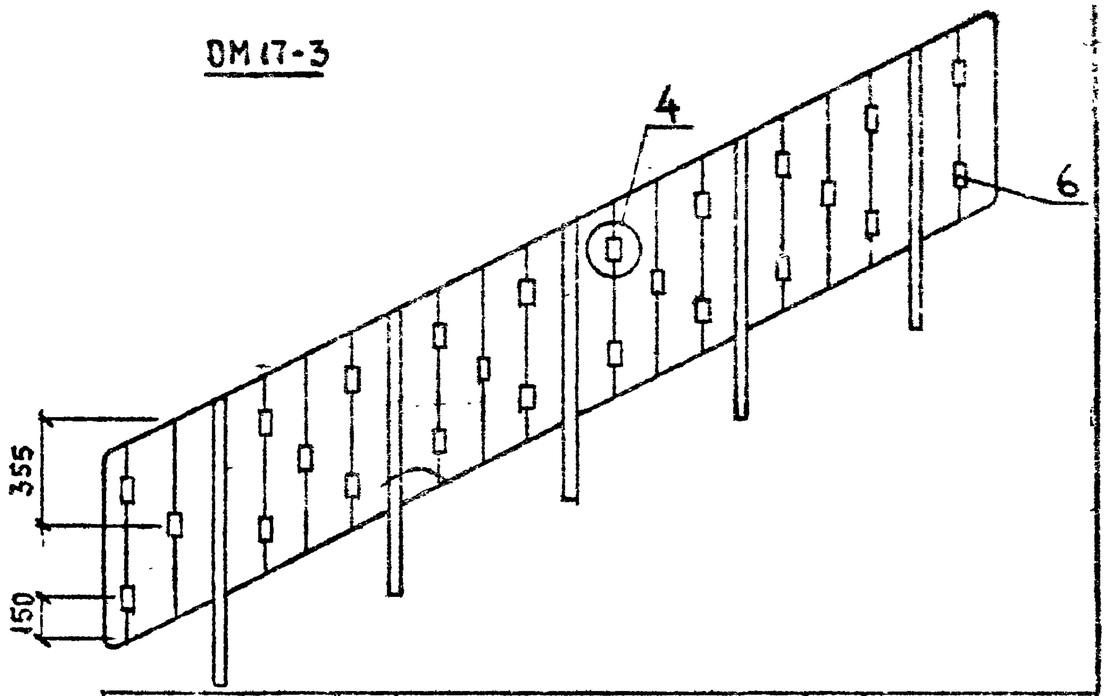

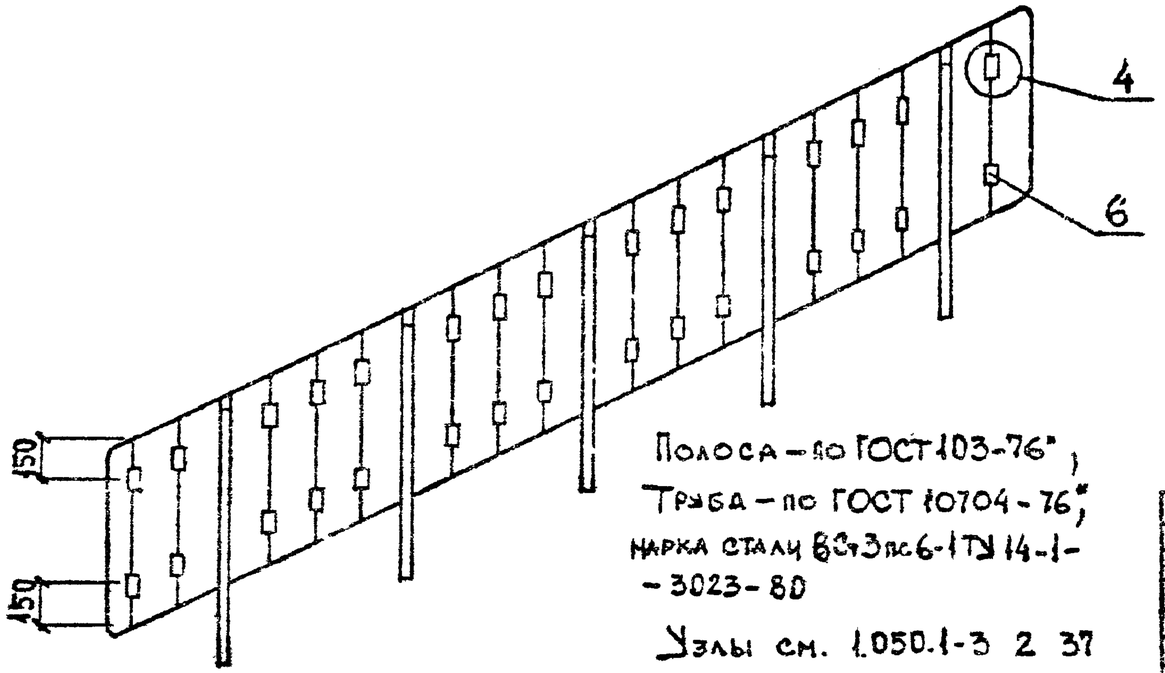

Полоса – по ГОСТ 103-76*,
Труба – по ГОСТ 10704-76*,
марка стали ВСт3пс6-1 ТУ 14-1-3023-80

Узлы см. 1.050.1-3 2 37

Марка ограждения	Поз	Наименование	Кол	Обозначение документа
ОМ 17-1	1	Стойка 1	5	1.050.1-3 2 22
	2	Связь 1	15	23
	3	Связь 4	4	23
	4	Каркас 4	1	26
	5	Полоса 620×30; ℓ=1005мм; 4,73кг	5	Б.4
		Масса ограждения, кг	38,2	
ОМ 17-2		Поз 1;2;3;4;5 по ОМ 17-1		
	6	Труба 18×4,5; ℓ=35мм; 0,05кг	30	Б.4
		Масса ограждения, кг	39,7	
ОМ 17-3		Поз. 1;2;3;4;5 по ОМ 17-1		
	6	Труба 18×4,5; ℓ=35мм; 0,05кг	25	Б.4
		Масса ограждения, кг	39,4	

Разраб.	Синицкая		1.050.1-3 2 4
Пров.	Нокель		
ГИП	Бускивацкий		Ограждение ОМ 17-1... ОМ 17-3
Н.контр.	Бускивацкий		Стадия Р · Лист · Листов 1 · ТбилЗНИИЭП

Инв.№ подл. | Подп. и дата | Взам.инв.№

Формат А3

1.050.1-3 В.2

ОМ 11-1

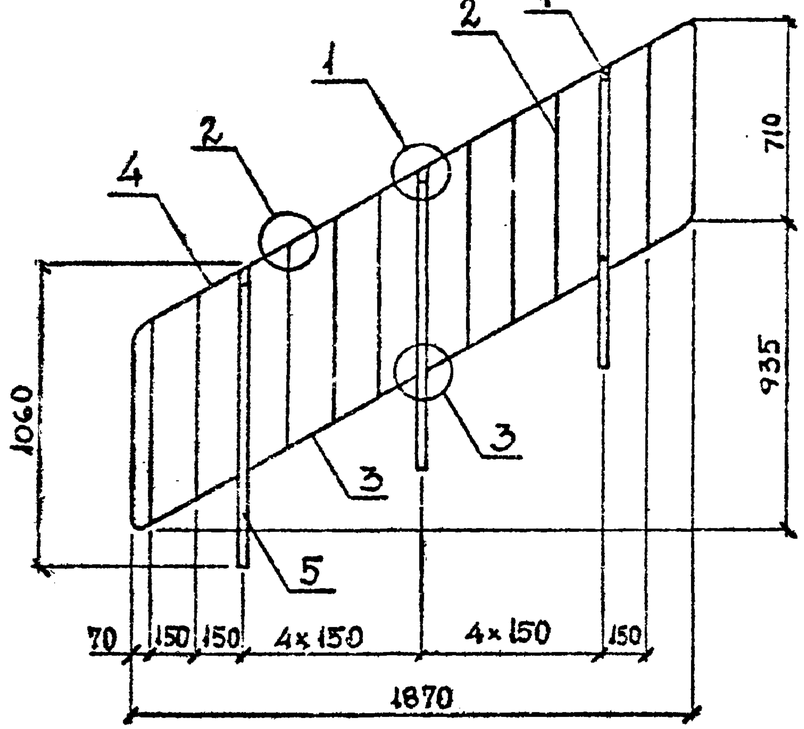

ОМ 11-3

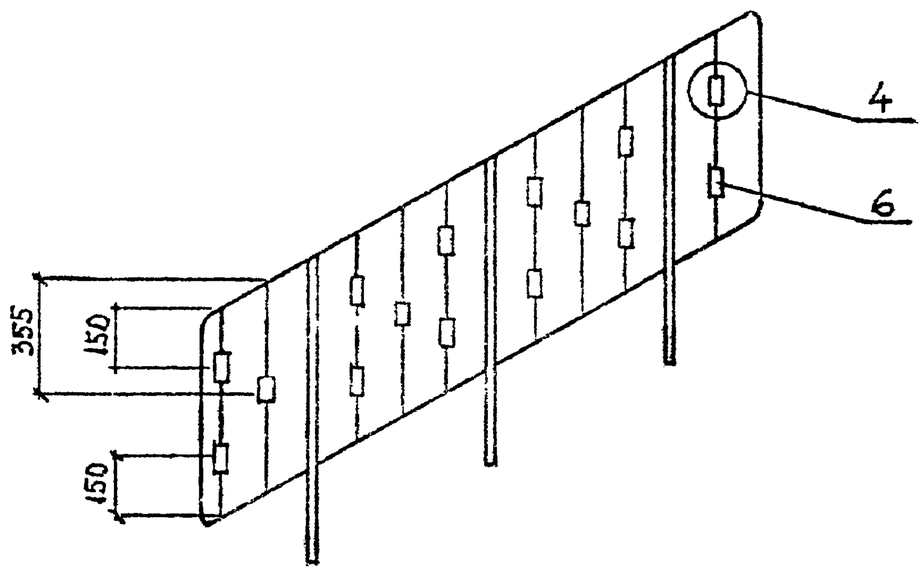

ОМ 11-2

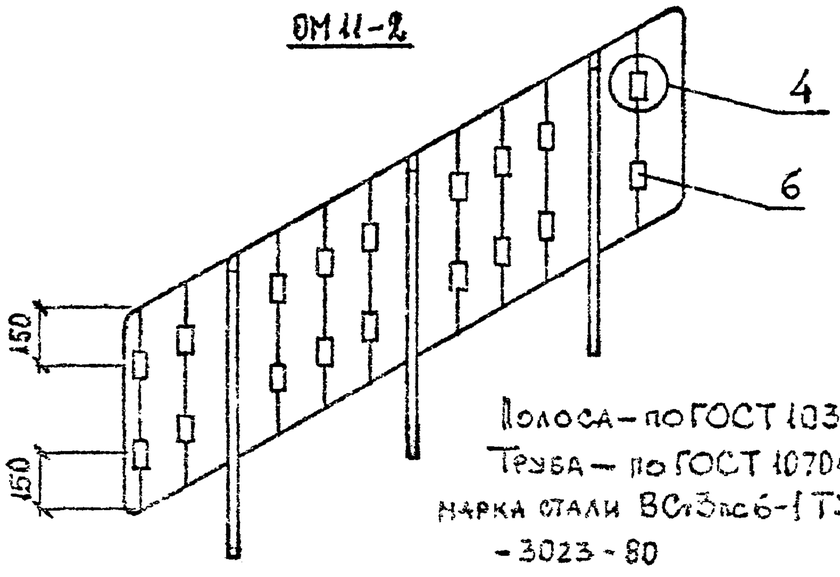

Полоса — по ГОСТ 103-76*,
Труба — по ГОСТ 10704-76*,
марка стали ВСт3пс6-1 ТУ 14-1-3023-80

Узлы см. 1.050.1-3 2 37

Марка ограждения	Поз	Наименование	Кол	Обозначение документа
ОМ 11-1	1	Стойка 1	3	1.050.1-3 2 22
	2	Связь 1	9	23
	3	Связь 4	2	23
	4	Каркас 6	1	26
	5	Полоса Б 20×30, ℓ=1005мм; 4.73кг	3	Б.4
		Масса ограждения, кг	23.7	
ОМ 11-2		Поз 1;2;3;4;5 по ОМ 11-1		
	6	Труба 18×4.5; ℓ=35мм; 0.05кг	18	Б.4
		Масса ограждения	24.6	
ОМ 11-3		Поз 1;2;3;4;5 по ОМ 11-1		
	6	Труба 18×4.5; ℓ=35мм; 0.05кг	15	Б.4
		Масса ограждения, кг	24.4	

Разраб.	Синицкая		1.050.1-3 2 5
Проверил	Нокель		
ГИП	Бускиевич		Ограждение ОМ 11-1 ... ОМ 11-3
Н.контр.	Бускиевич		

Стадия	Лист	Листов
Р		

ТбилЗНИИЭП

Инв.№ подл. | Подп. и дата | Взам.инв.№

Формат А3

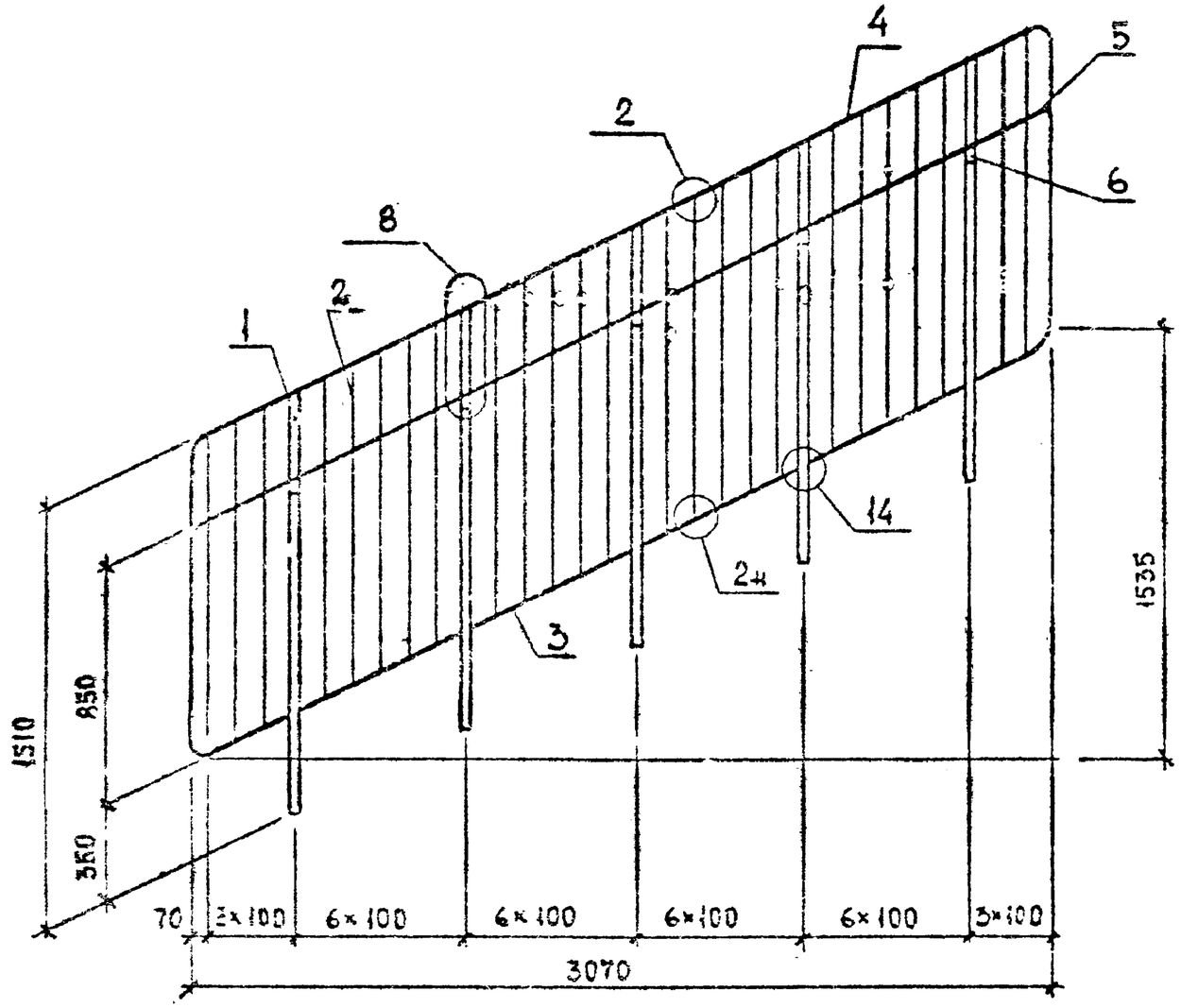

Марка ограждения	Поз	Наименование	Кол.	Обозначение документа
ОМ17-4	1	Стойка 2	5	1.050.1-3 2 22
	2	Связь 2	25	23
	3	Связь 4	4	23
	4	Каркас 5	1	27
	5	Каркас 8	1	28
	6	Кронштейн	5	35
	Масса ограждения, кг		53,0	
ОМ17-5		Поз 1;2;3;4;5;6 по ОМ17-4		
	7	Вставка 2	20	36
	8	Вставка 1	10	36
	Масса ограждения, кг		55,9	
ОМ17-6		Поз 1;2;3;4;5;6 по ОМ17-4		
	7	Лист Б-ПГ6; 125×125мм; 0,74 кг	29	Б.4
	Масса ограждения, кг		74,5	

Лист – по ГОСТ 19903-74*, марка стали ВСт3пс6-1 ТУ – – 14-1-3023-80

Узлы см. 1.050.1-3 2 37

Разраб.	Нокель		1.050.1-3 2 6
Проверил	Каландадзе		
ГИП	Гускивадзе	11/90	Ограждение ОМ17-4 ... ОМ17-6
Н. контр.	Гускивадзе		Стадия Р · Лист 1 · Листов 2 · ТбилЗНИИЭП

Формат А3

1.050.1-3 В.2

Инв. № подл. | Подп. и дата | Взам. инв. №

1.050.1-3 В.2

ОМ 17-5

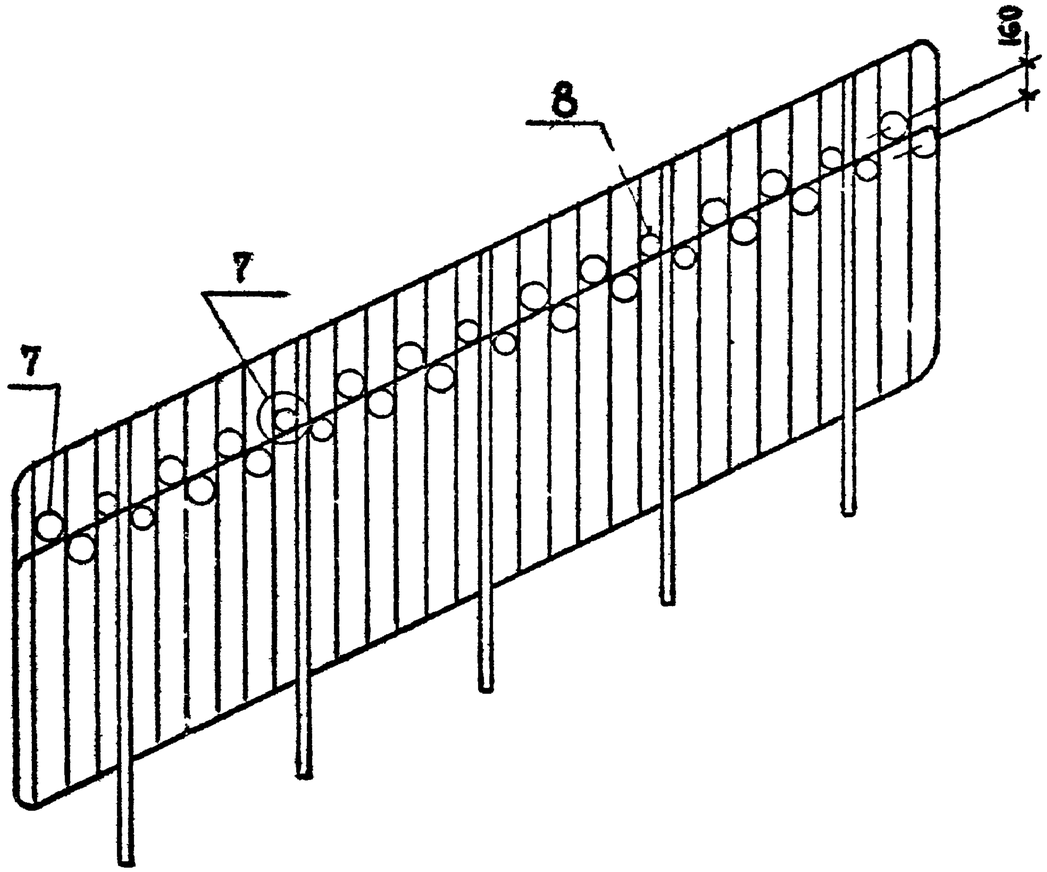

ОМ 17-6

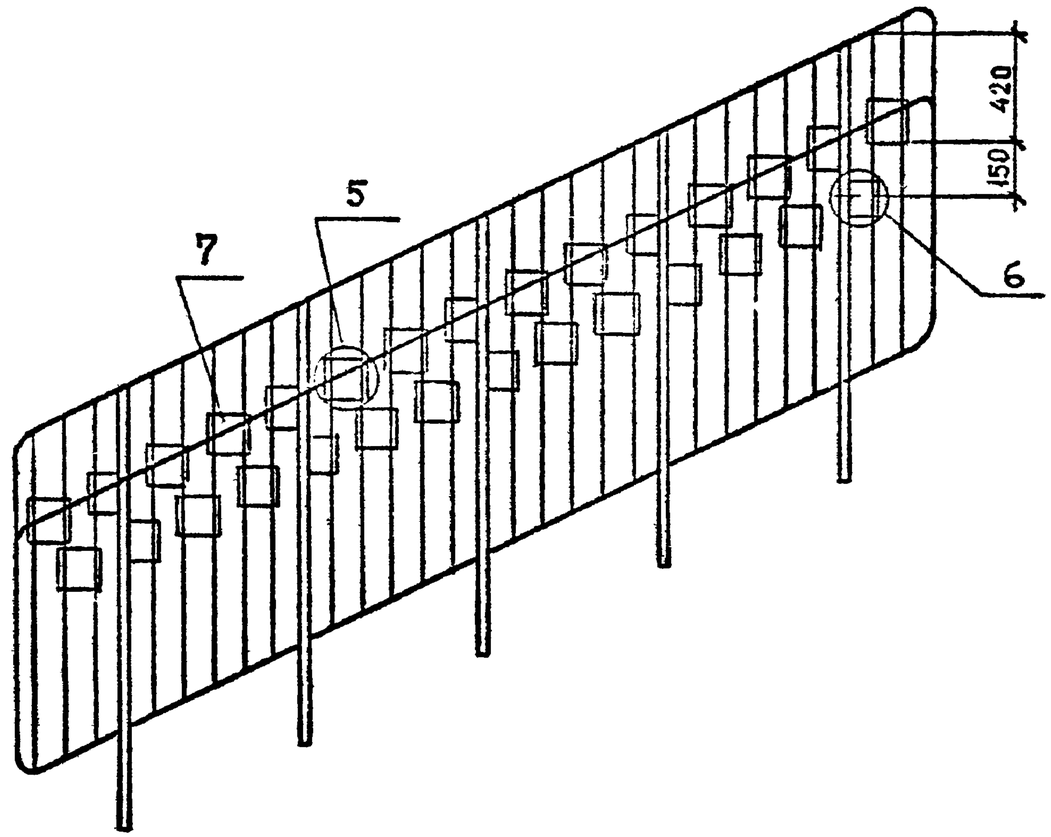

Инв. № подл.	Подпись и дата	Взам. инв. №

Копировал

Формат А3

1.050.1-3 В.2

ОМ 11-4

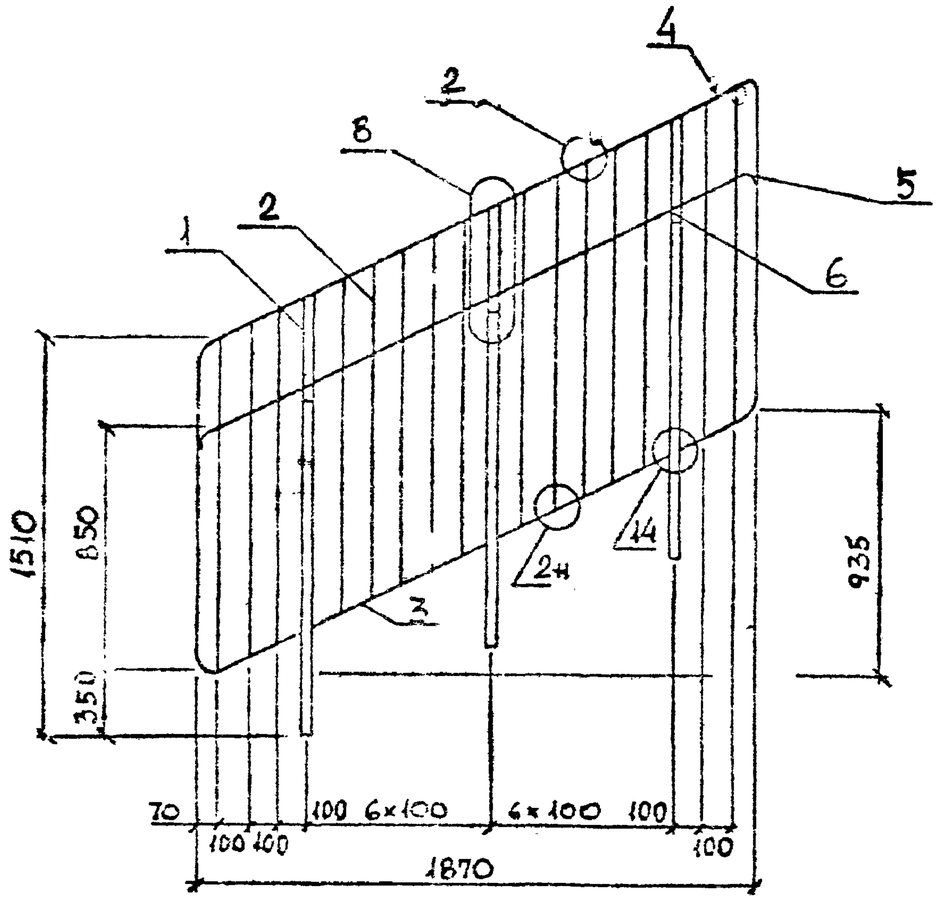

Марка ограждения	Поз.	Наименование	Кол.	Масса ограждения, кг
ОМ 11-4	1	Стойка 2	3	1.050.1-3 2 22
	2	Связь 2	15	23
	3	Связь 4	2	23
	4	Каркас 7	1	27
	5	Каркас 9	1	28
	6	Кронштейн	3	35
	Масса ограждения, кг		34,5	
ОМ 11-5	Поз 1;2;3;4;5;6 по ОМ 11-4			
	7	Вставка 1	6	36
	8	Вставка 2	12	36
	Масса ограждения, кг		33,3	
ОМ 11-6	Поз. 1;2;3;4;5;6 по ОМ 11-4			
	7	Лист 6-пн-6 125×125мм; 0,74кг	17	6,4
	Масса ограждения, кг		44,1	

Лист—по ГОСТ 19903-74*, марка стали ВСт3пс6-1 ТУ 14-1-3023-80
Узлы см. 1.050.1-3 2 37

Разраб.	Сичинава		1.050.1-3 2 7
Проверил	Жокель		
ГИП	Бускивадзе		Ограждение ОМ 11-4 ... ОМ 11-6
Н. контр.	Бускивадзе		Стадия Р · Лист 1 · Листов 2 · ТбилЗНИИЭП

Инв. № подл. | Подп. и дата | Взам. инв. №

ФОРМАТ А3

1.050.1-3 В.2

ОМ 11-5

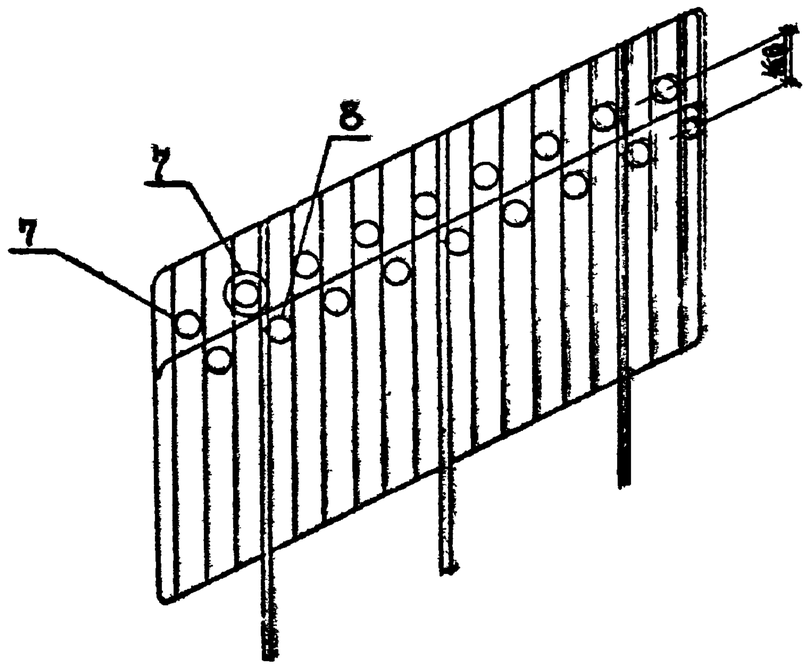

ОМ 11-6

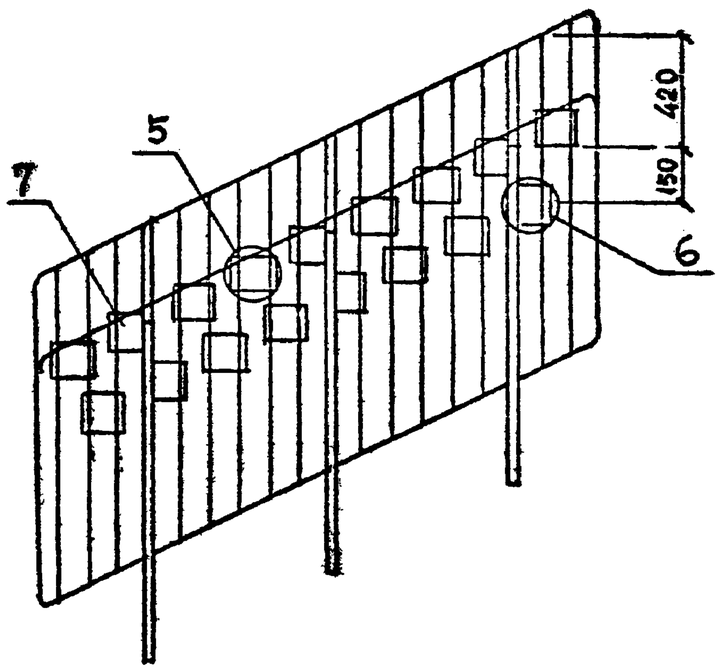

Инв. № подл. | Подпись и дата | Взам. инв. №

Копировал

Формат А3

ОМВ 14-1

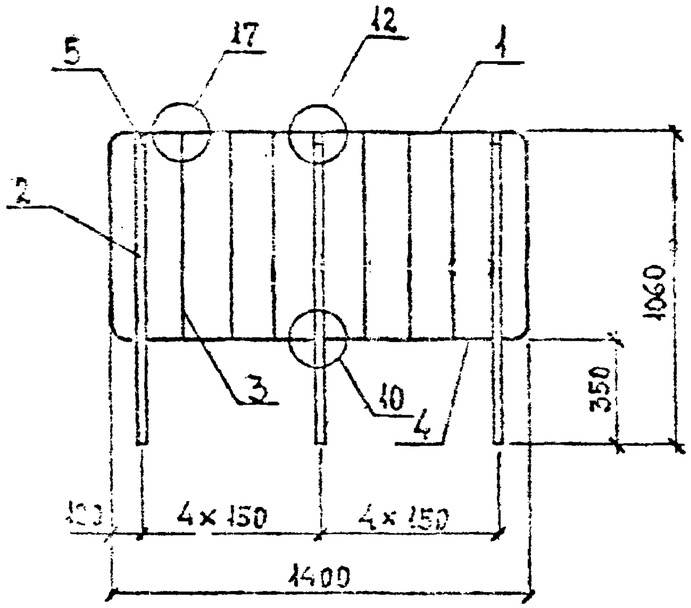

ОМВ 14-3

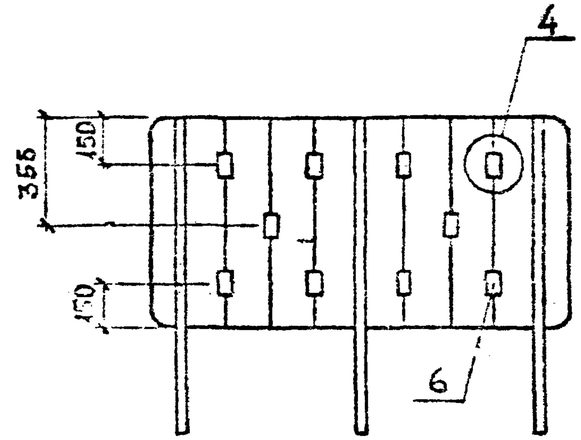

ОМВ 14-2

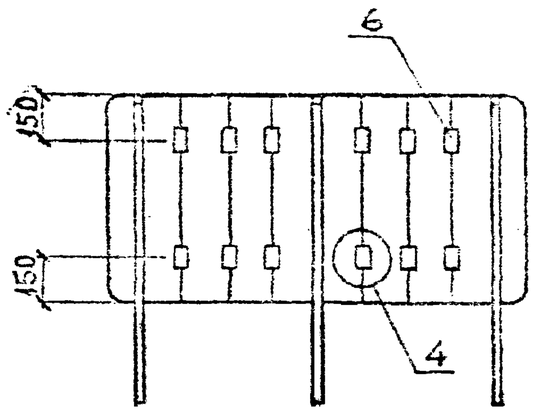

Полоса — по ГОСТ 103-76*,
Круг — по ГОСТ 2590-88*,
Труба — по ГОСТ 10704-76*,
марка стали ВСт3пс6-1 ТУ 14-1-3023-80

Узлы см. 1.050.1-3 2 37

Марка ограждения	Поз.	Наименование	Кол.	Обозначение документа
ОМВ 14-1	1	Каркас 10	1	1.050.1-3 2 29
	2	Полоса Б 20×30; ℓ=1005мм; 4,73кг	3	Б.4
	3	Круг Ø8; ℓ=780мм;	6	Б.4
	4	Полоса Б 4×40; ℓ=578мм;	2	Б.4
	5	Полоса Б 6×20; ℓ=50мм;	3	Б.4
		Масса ограждения, кг	21,1	
ОМВ 14-2		Поз. 1; 2; 3; 4; 5 по ОМВ 14-1		
	6	Труба 18×4,5; ℓ=35мм; 0,05кг	12	Б.4
		Масса ограждения, кг	21,7	
ОМВ 14-3		Поз. 1; 2; 3; 4; 5 по ОМВ 14-1		
	6	Труба 18×4,5; ℓ=35мм; 0,05кг	10	Б.4
		Масса ограждения, кг	21,6	

Главный инж.	Синицына		
Проверил	Нокель		
ГИП	Бескиндер		
Инженер	Бескиндер		

1.050.1-3 2 8

Ограждение ОМВ 14-1 ... ОМВ 14-3

Стадия	Лист	Листов
Р		1

ТбилЗНИИЭП

Инв. № подл. | Подп. и дата | Взам. инв. №

1.050.1-3 8

ФОРМАТ А3

1.050.1-3 В.2

ОМВ 18-1

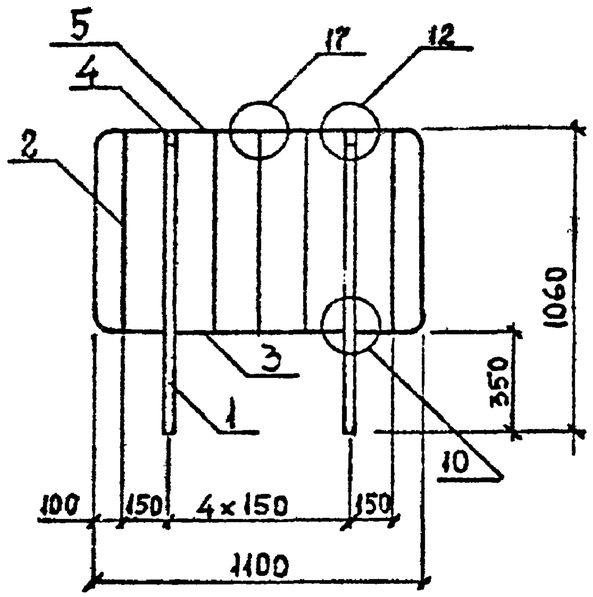

ОМВ 18-3

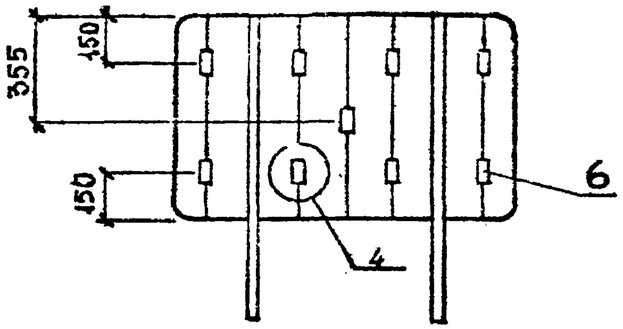

ОМВ 18-2

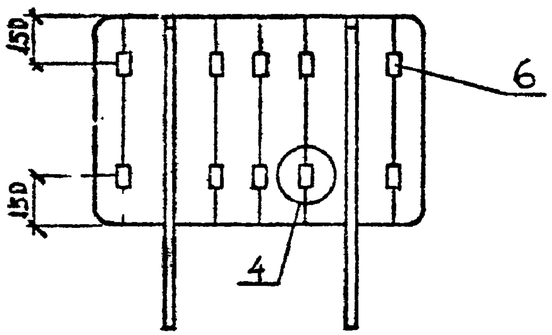

Полоса – по ГОСТ 103-76*,
Круг – по ГОСТ 2590-88*,
Труба – по ГОСТ 10704-76*,
марка стали ВСт3пс6-1 ТУ 14-1-3023-80

Узлы см. 1.050.1-3 2 37

Марка ограждения	Поз	Наименование	Кол	Обозначение документа
ОМВ 18-1	1	Полоса Б 20×30; l=1005 мм; 4,73 кг	2	Б.ч.
	2	Круг Ø8; l=700 мм; 0,28 кг	5	Б.ч.
	3	Полоса Б 4×40; l=578 мм; 0,72 кг	1	Б.ч.
	4	Полоса Б 6×20; l=50 мм; 0,05 кг	2	Б.ч.
	5	Каркас 11	1	1.050.1-3 2 30
	Масса ограждения, кг		15,4	
ОМВ 18-2	Поз 1;2;3;4;5 по ОМВ 18-1			
	6	Труба 18×4,5; l=35 мм; 0,05 кг	10	Б.ч.
	Масса ограждения, кг		15,9	
ОМВ 18-3	Поз 1;2;3;4;5 по ОМВ 18-1			
	6	Труба 18×4,5; l=35 мм; 0,05 кг	9	Б.ч.
	Масса ограждения, кг		15,8	

Разраб.	Сичинава		
Проверил	Чокель		
ГИП	Бускивадзе		12.94
Н.контр.	Бускивадзе		

1.050.1-3 2 9

Ограждение ОМВ 18-1 ... ОМВ 18-3

Стадия	Лист	Листов
Р		1

ТбилЗНИИЭП

Инв.№подл. | Подп. и дата | Взам.инв.№

Формат А3

ОМВ 17-1

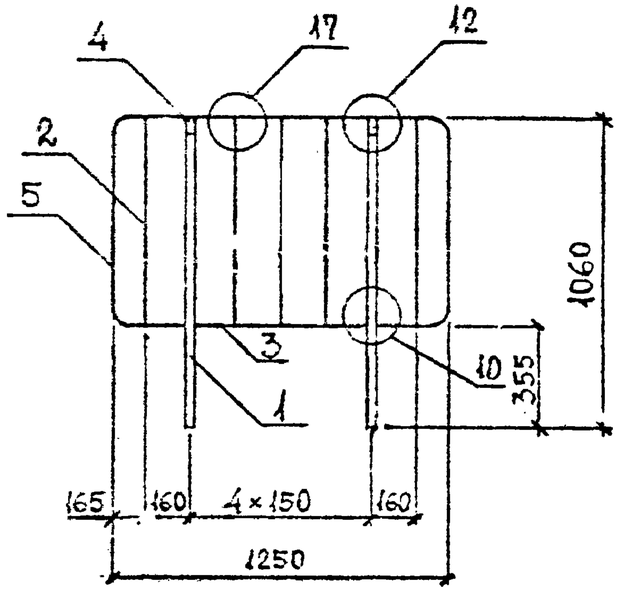

ОМВ 17-3

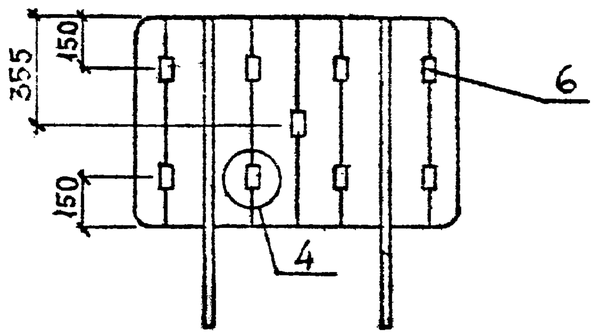

ОМВ 17-2

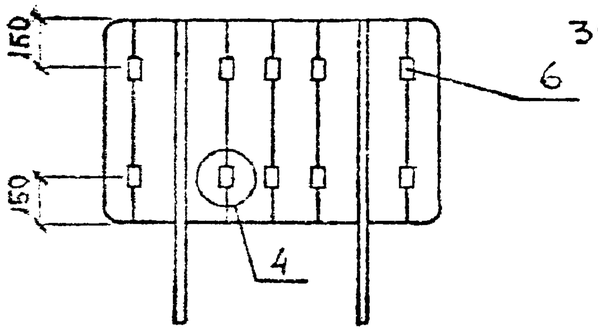

Полоса — по ГОСТ 103-76*,
Круг-по ГОСТ 2590-88*,
Труба-по ГОСТ 10704-76*,
марка стали ВСт3пс6-1 ТУ 14-1-3023-80

Узлы см. 1.050.1-3 2 37

Марка ограждения	Поз	Наименование	Кол	Обозначение документа
ОМВ 17-1	1	Полоса 520×30; ℓ=1005мм; 4,73кг	2	Б.4
	2	Круг В 8; ℓ=700мм; 0,28 кг	5	Б.4
	3	Полоса Б 4×40; ℓ=578мм; 0,72кг	1	Б.4
	4	Полоса Б 6×20; ℓ=50мм; 0,05кг	2	Б.4
	5	Каркас 12	1	1.050.1-3 2 30
	Масса ограждения, кг		15,8	
ОМВ 17-2	Поз 1; 2; 3; 4; 5 по ОМВ 17-1			
	6	Труба 18×4,5, ℓ=35мм; 0,05кг	10	Б.4
	Масса ограждения, кг		16,2	
ОМВ 17-3	Поз. 1; 2; 3; 4; 5 по ОМВ 17-1			
	6	Труба 18×4,5; ℓ=35мм; 0,05кг	9	Б.4
	Масса ограждения, кг		16,2	

Разраб.	Сычинава		
Проверил	Нокель		
ГИП	Бускиадзе		12.90
Н.контр.	Бускиадзе		

1.050.1-3 2 10

Ограждение ОМВ 17-1... ОМВ 17-3

Стадия	Лист	Листов
Р		1

ТбилЗНИИЭП

Формат А3

1.050.1-3 В.2

Инв.№ подл. | Подп. и дата | Взам.инв.№

1.050.1-3 В.2

ОМН 14-1

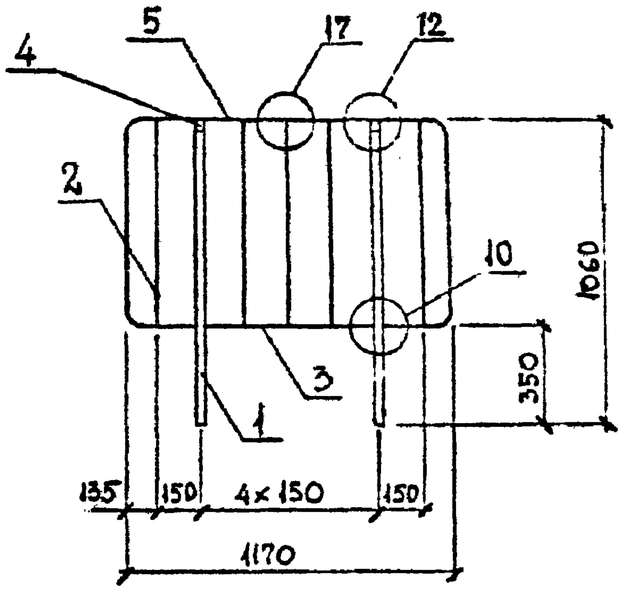

ОМН 14-3

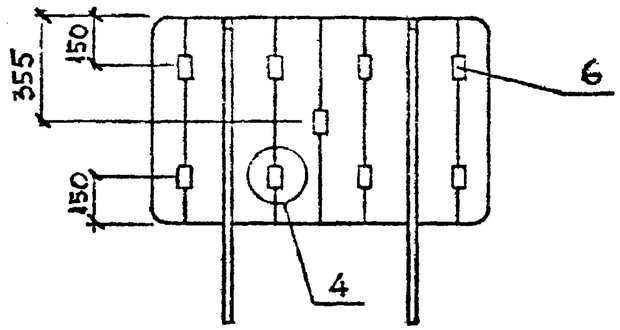

ОМН 14-2

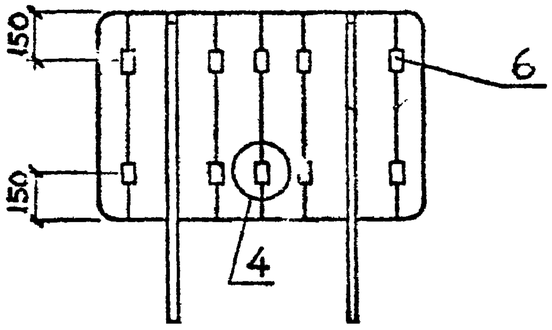

Полоса — по ГОСТ 103-76*,
Круг — по ГОСТ 2590-88*,
Труба — по ГОСТ 10704-76*,
марка стали ВСт3пс6-1 ТУ 14-1-3023-80

Узлы см. 1.050.1-3 2 37

Марка ограждения	Поз	Наименование	Кол	Обозначение документа
ОМН 14-1	1	Полоса Б 20×30; ℓ=1005 мм; 4,73 кг	2	Б.Ч
	2	Круг В 8; ℓ=700 мм; 0,28 кг	5	Б.Ч
	3	Полоса Б 4×40; ℓ=578 мм; 0,72 кг	1	Б.Ч
	4	Полоса Б 6×20; ℓ=50 мм; 0,05 кг	2	Б.Ч
	5	Каркас 13	1	1.050.1-3 2 31
	Масса ограждения, кг		15,5	
ОМН 14-2	Поз. 1; 2; 3; 4; 5 по ОМН 14-1			
	6	Труба 18×4,5; ℓ=35 мм; 0,05 кг	10	Б.Ч
	Масса ограждения		16,0	
ОМН 14-3	Поз. 1; 2; 3; 4; 5 по ОМН 14-1			
	6	Труба 18×4,5; ℓ=35 мм; 0,05 кг	9	Б.Ч
	Масса ограждения, кг		16,0	

Разраб.	Сичинава		
Проверил	Нокель		
ГИП	Бускиязов		12.90
Н.контр.	Бускиязов		

1.050.1-3 2 11

Ограждение ОМН 14-1 ... ОМН 14-3

Стадия	Лист	Листов
Р		

ТбилЗНИИЭП

Инв.№подл. | Подп. и дата | Взам.инв.№

Формат А3

ОМН 17-1

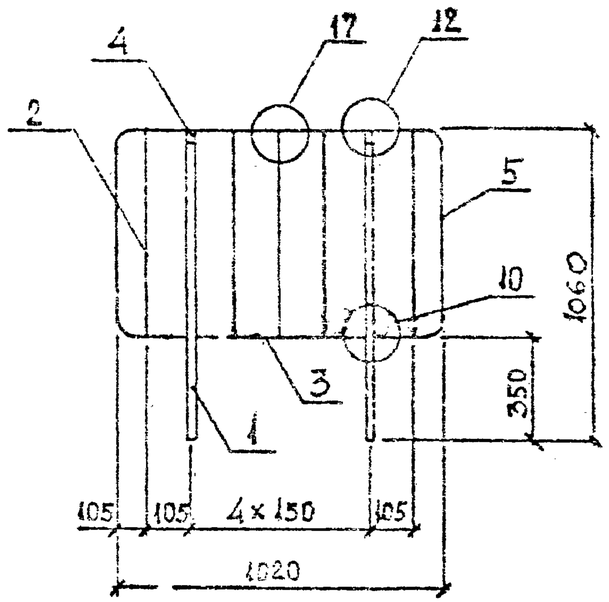

ОМН 17-3

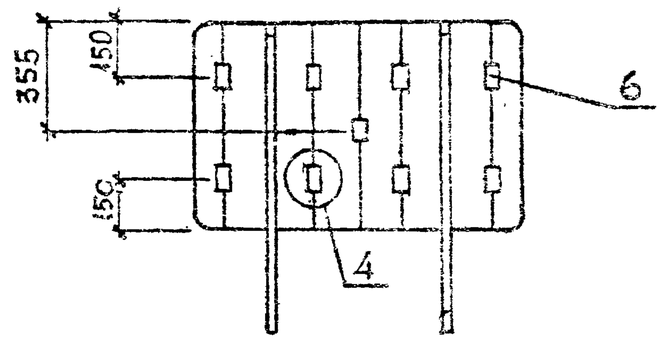

ОМН 17-2

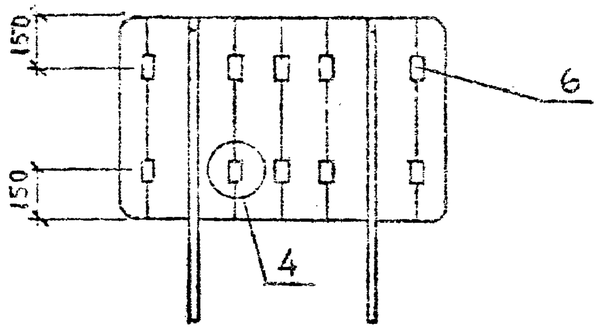

Полоса – по ГОСТ 103-76*,
Круг – по ГОСТ 2590-88*
Труба – по ГОСТ 10704-76*
марка стали ВСт3пс 6-1 ТУ 14-1-3023-80

Узлы см. 1.050.1-3 2 37

Марка ограждения	Поз.	Наименование	Кол.	Обозначение документа
ОМН 17-1	1	Полоса Б 20×50; ℓ=1005мм; 4.73кг	2	Б.ч
	2	Круг В 8; ℓ=700мм; 0.28 кг	5	Б.ч
	3	Полоса Б 4×40; ℓ=578мм; 0.72кг	1	Б.ч
	4	Полоса Б 6×20; ℓ=50мм; 0.05	2	Б.ч
	5	Каркас 15	1	1.050.1-3 2 31
		Масса ограждения, кг	15.2	
ОМН 17-2		Поз. 1;2;3;4;5 по ОМН 17-1		
	6	Труба 16×4.5; ℓ=35мм; 0.05кг	10	Б.ч
		Масса ограждения, кг	15.7	
ОМН 17-3		Поз. 1;2;3;4;5 по ОМН 17-1		
	6	Труба 16×4.5; ℓ=35мм; 0.05кг	9	Б.ч
		Масса ограждения, кг	15.6	

Разраб.	Синицына		
Проверил	Носкелл		
ГИП	Бускиевич		
Н. контр.	Бускиевич		

1.050.1-3 2 12

Ограждение ОМН 17-1 ... ОМН 17-3

Стадия	Лист	Листов
Р		1

ТбилЗНИИЭП

Формат А3

1.050.1-3 Р.2

Инв. № подл. | Подп. и дата | Взам. инв. №

1.050.1-3 В.2

ОМН 18-1

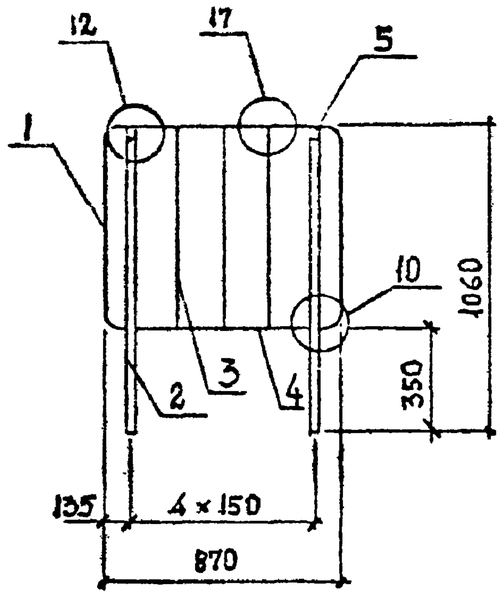

ОМН 18-3

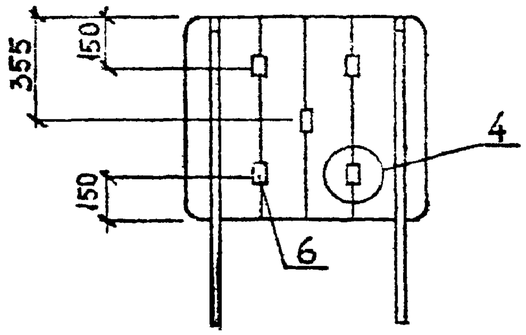

ОМН 18-2

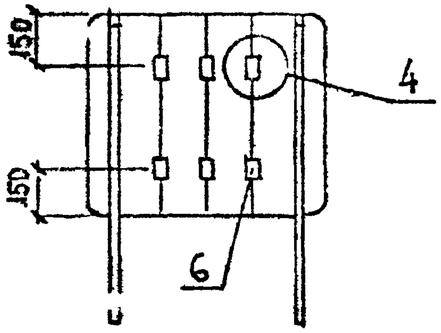

Полоса – по ГОСТ 103-76*,
Круг – по ГОСТ 2590-88*,
Труба – по ГОСТ 10704-76*,
марка стали ВСт3пс6-1 ТУ 14-1-3023-80

Узлы см. 1.050.1-3 2 37

Марка ограждения	Поз	Наименование	Кол	Обозначение документа
ОМН 18-1	1	Каркас 14	1	1.050.1-3 2 31
	2	Полоса Б20×30; ℓ=1005 мм; 4,73 кг	2	Б.4
	3	Круг 8В; ℓ=700 мм; 0,28 кг	3	Б.4
	4	Полоса Б4×40; ℓ=578 мм; 0,72 кг	1	Б.4
	5	Полоса Б6×20; ℓ=50 мм; 0,05 кг	2	Б.4
	Масса ограждения, кг		14.2	
ОМН 18-2	Поз 1; 2; 3; 4; 5 по ОМН 18-1			
	6	Труба 18×4.5; ℓ=35 мм; 0,05 кг	6	Б.4
	Масса ограждения, кг		14.5	
ОМН 18-3	Поз 1; 2; 3; 4; 5 по ОМН 18-1			
	6	Труба 18×4.5; ℓ=35 мм; 0,05 кг	5	Б.4
	Масса ограждения, кг		14.3	

Разраб.	Сичинава		
Провери.	Нокель		
ГИП	Бускивадзе		12.94
Н. контр.	Бускивадзе		

1.050.1-3 2 13

Ограждение ОМН 18-1 ... ОМН 18-3

Стадия	Лист	Листов
Р		1

ТбилЗНИИЭП

Инв.№ подл. | Подп. и дата | Взам. инв. №

ФОРМАТ А3

ОМН 18-1к

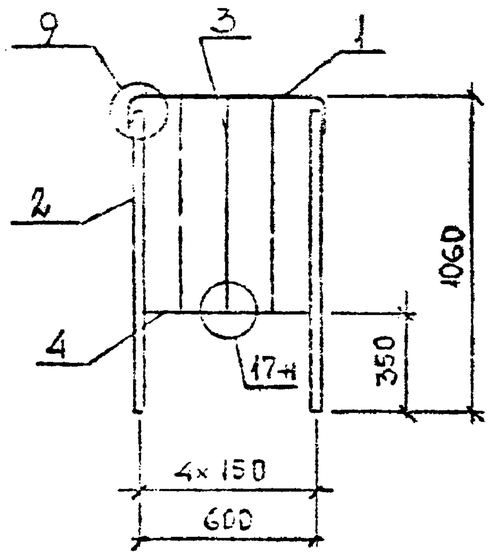

ОМН 18-3к

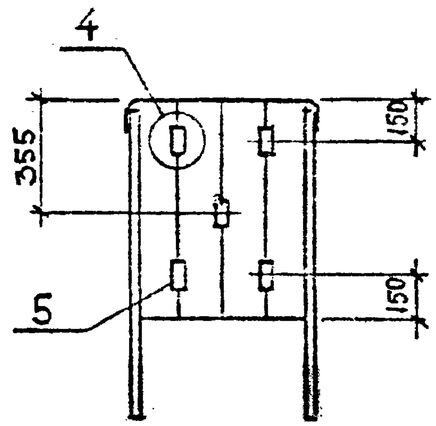

ОМН 18-2к

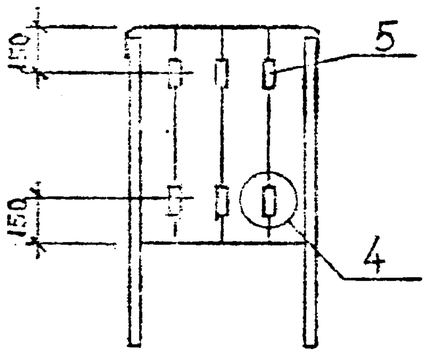

Полоса – по ГОСТ 103-76*,
Круг – по ГОСТ 2590-88*,
Труба – по ГОСТ 10704-76*,
марка стали ВСт3пс6-1 ТУ 14-1-3023-80

Узлы см. 1.050.1-3 2 37

Марка ограждения	Поз	Наименование	Кол	Обозначение документа
ОМН 18-1к	1	Каркас 20	1	1.050.1-3 2 33
	2	Полоса Б20×30; ℓ=905мм; 4,26кг	2	Б.ч
	3	Круг В8; ℓ=700мм; 0,28кг	3	Б.ч
	4	Полоса Б4×40; ℓ=578мм; 0,72кг	1	Б.ч
		Масса ограждения, кг	11,2	
ОМН 18-2к		Поз 1;2;3;4 по ОМН 18-1к		
	5	Труба 18×4,5; ℓ=35мм; 0,05кг	6	Б.ч
		Масса ограждения, кг	11,5	
ОМН 18-3к		Поз 1;2;3;4 по ОМН 18-1к		
	5	Труба 18×4,5; ℓ=35мм; 0,05кг	5	Б.ч
		Масса ограждения, кг	11,5	

Разраб.	Носель		
Пров.	Бускибадзе		
ГИП	Бускибадзе		
Н. контр.	Бускибадзе		

1.050.1-3 2 14

Ограждение ОМН 18-1к ... ОМН 18-3к

Стадия	Лист	Листов
Р		1

ТбилЗНИИЭП

Инв. № подл. | Подп. и дата | Взам. инв. №

Формат А3

1.050.1-3 В.2

ОМВ 14-4

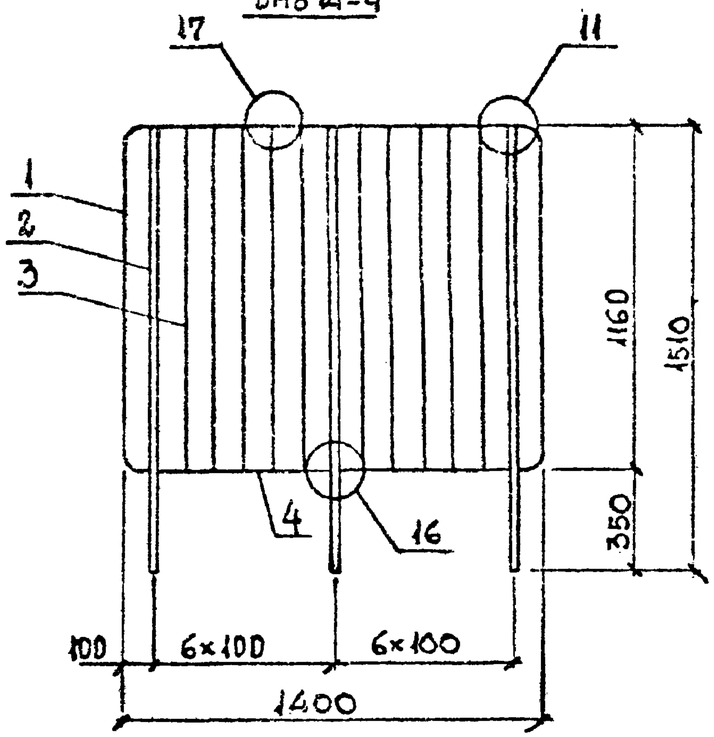

ОМВ 14-6

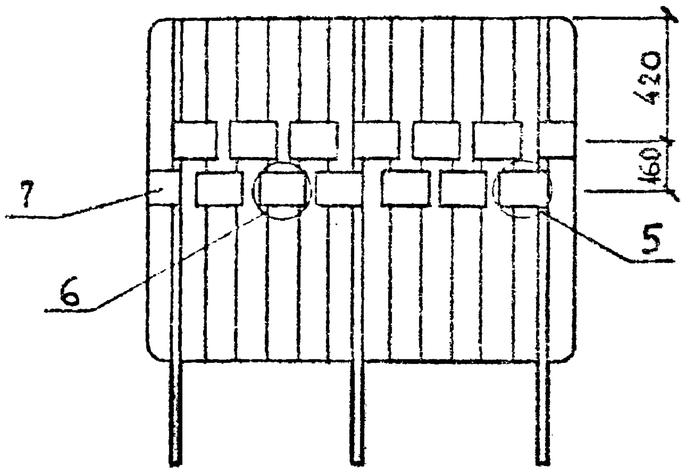

ОМВ 14-5

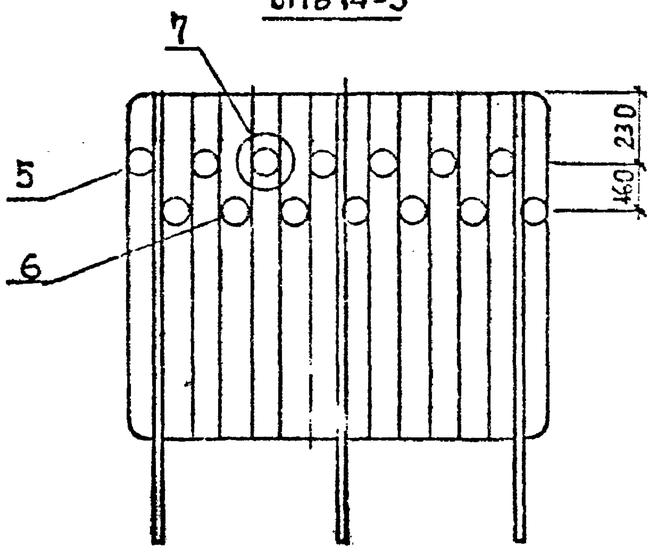

Квадрат — по ГОСТ 2591-88*,
Круг — по ГОСТ 2590-88*,
Полоса — по ГОСТ 103-76*,
Лист — по ГОСТ 19903-74*,
марка стали ВСт3пс6-1 ТУ 14-1-3023-80

Узлы см 1.050.1-3 2 37

Марка ограждения	Поз	Наименование	Кол	Обозначение документа
ОМВ 14-4	1	Каркас 18	1	1.050.1-3 2 32
	2	Квадрат В22; L=1505мм; 5,72кг	3	Б.4
	3	Круг В8; L=1150мм; 0,45кг	10	Б.4
	4	Полоса Б 4×25; L=523мм; 0,45	2	Б.4
		Масса ограждения, кг	25,5	
ОМВ 14-5		Поз 1; 2; 3; 4 по ОМВ 14-4		
	5	Вставка 1	6	1.050.1-3 2 36
	6	Вставка 2	8	36
		Масса ограждения, кг	26,9	
ОМВ 14-6		Поз 1; 2; 3; 4 по ОМВ 14-4		
	7	Лист Б-ПН-6; 125×125мм; 0,74кг	14	Б.4
		Масса ограждения, кг	35,9	

Разраб	Сичинава		
Проверил	Нокель		
ГИП	Бухниашвили		12.96
Н.контр	Бухниашвили		12.96

1.050.1-3 2 15

Ограждение ОМВ 14-4 ... ОМВ 14-6

Стадия	Лист	Листов
Р		1

ТбилЗНИИЭП

Инв.№подл. | Подп. и дата | Взам.инв.№

ФОРМАТ А3

1.050.1-3 В.2

ОМВ 17-4

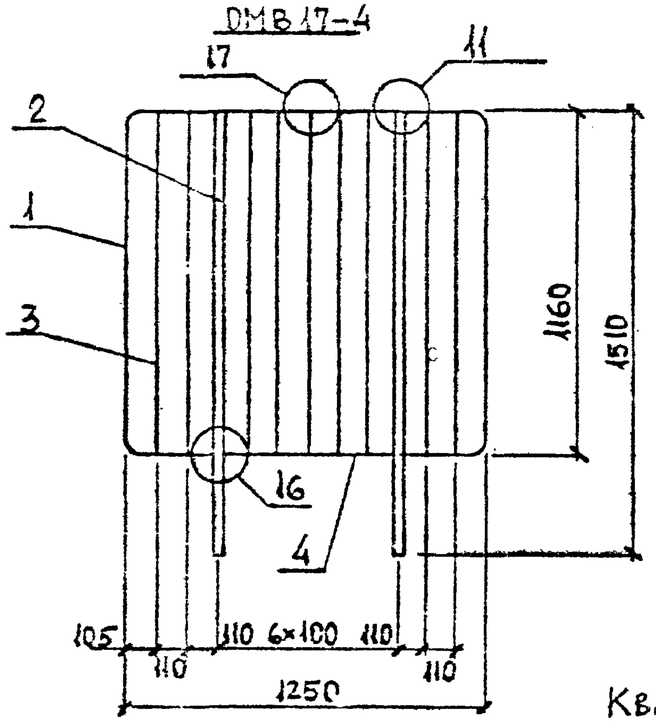

ОМВ 17-6

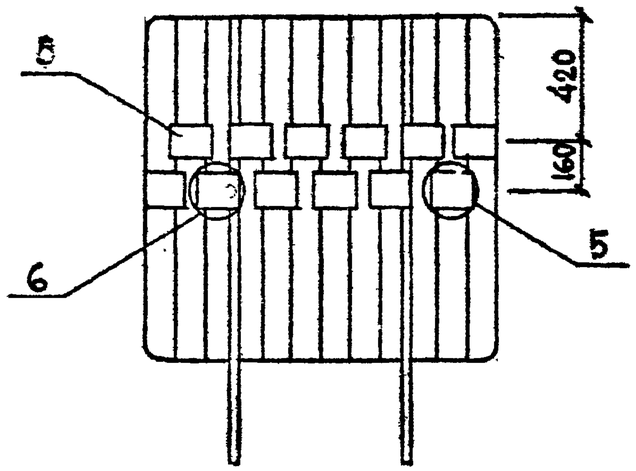

ОМВ 17-5

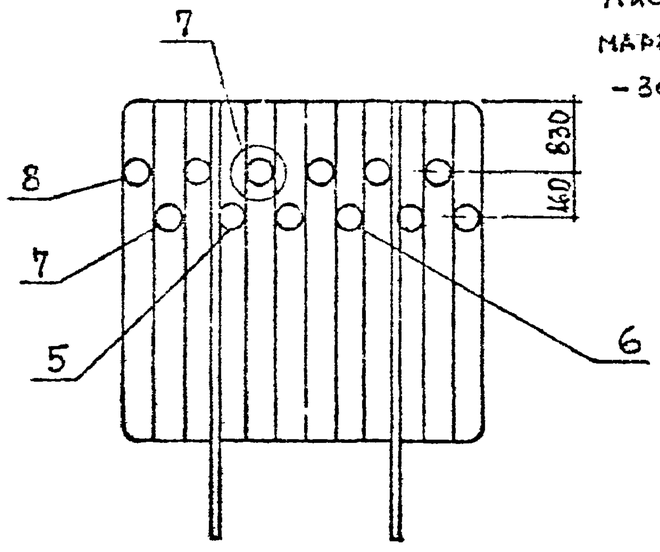

Квадрат – по ГОСТ 2591-88*,
Круг – по ГОСТ 2590-88*,
Полоса – по ГОСТ 103-76*,
Лист – по ГОСТ 19903-74*,
марка стали – ВСт3пс6-1 ТУ 14-1-3023-80

Узлы см. 1.050.1-3 2 37

Марка ограждения	Поз	Наименование	Кол	Масса ограждения, кг
ОМВ 17-4	1	Каркас 16	1	1.050.1-3 2 32
	2	Квадрат Б22; l=1505мм; 5,72кг	2	Б.ч
	3	Круг В8; l=1150мм; 0,45кг	9	Б.ч
	4	Полоса Б4×25; l=573мм; 0,45кг	1	Б.ч
	Масса ограждения, кг		19,2	
ОМВ 17-5	Поз 1;2;3;4 по ОМВ 17-4			
	5	Вставка 1	2	1.050.1-3 2 36
	6	Вставка 3	6	36
	7	Вставка 4	2	36
	8	Вставка 5	2	36
	Масса ограждения, кг		20,4	
ОМВ 17-6	Поз 1;2;3;4 по ОМВ 17-4			
	5	Лист Б-пн-6; 125×125мм; 0,74кг	12	Б.ч
	Масса ограждения, кг		28,0	

Разраб.	Сичинава		
Провер.	Нокель		
ГИП	Бускибедзе		12.95
Н.контр.	Бускибедзе		12.95

1.050.1-3 2 16

Ограждение ОМВ 17-4 ... ОМВ 17-6

Стадия	Лист	Листов
Р		1

ТбилЗНИИЭП

Инв.№ подл. | Подп. и дата | Взам.инв.№

ФОРМАТ А3

1.050.1-3 В.2

ОМН 17-4

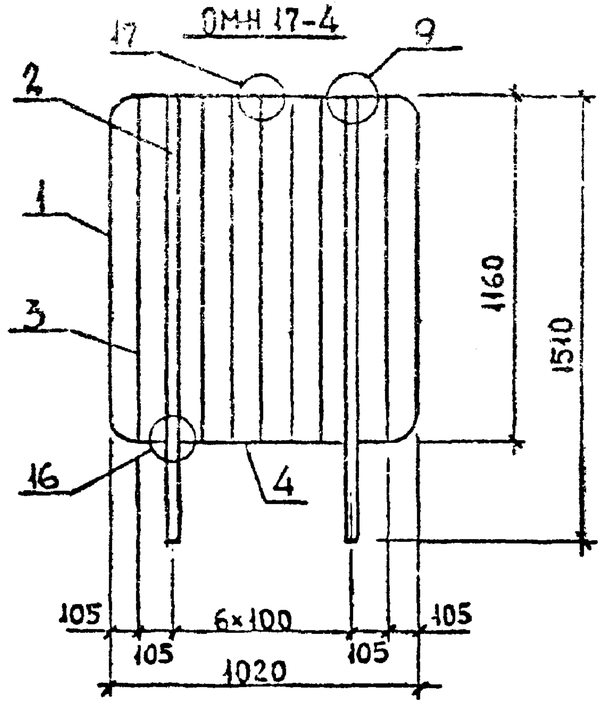

ОМН 17-5

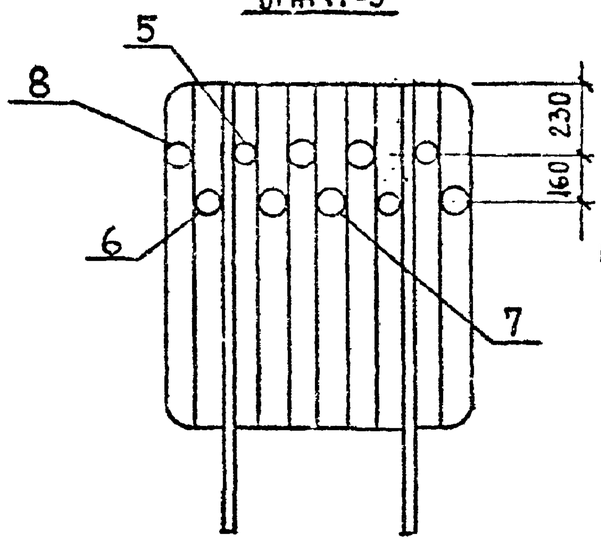

Квадрат — по ГОСТ 2591-88*
Круг — по ГОСТ 2590-88*
Полоса — по ГОСТ 103-76*
Лист — по ГОСТ 19903-74*,
марка стали — ВСт3пс6-1 ТУ 14-1-3023-80

Узлы см. 1.050.1-3 2 37

ОМН 17-6

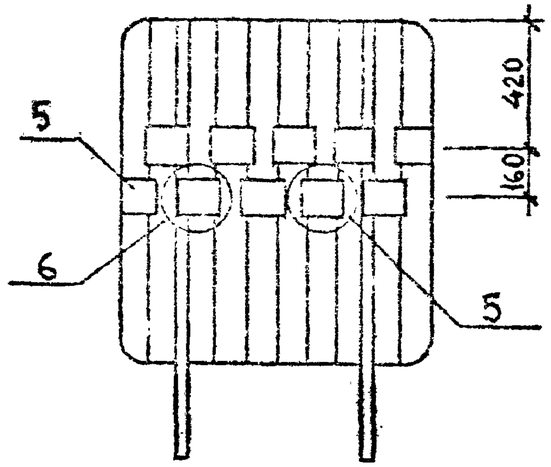

Марка ограждения	Поз	Наименование	Кол	Обозначение документа
ОМН 17-4	1	Каркас 17	1	1.050.1-3 2 32
	2	Квадрат Б22; ℓ=1505мм; 5,72кг	2	Б.ч
	3	Круг В8; ℓ=1150мм; 0.45кг	7	Б.ч
	4	Полоса Б4×25; ℓ=573мм; 0.45кг	1	Б.ч
		Масса ограждения, кг	18,1	
ОМН 17-5		Поз 1;2;3;4 по ОМН 17-4		
	5	Вставка 1	2	1.050.1-3 2 36
	6	Вставка 2	2	36
	7	Вставка 3	4	36
	8	Вставка 4	2	36
		Масса ограждения, кг	19.1	
ОМН 17-6		Поз 1;2;3;4 по ОМН 17-4		
	5	Лист Б-ПН-6; 125×125мм; 0.74кг	10	Б.ч
		Масса ограждения, кг	25.5	

Разраб	Нокель		
Проверил	Бускивадзе		12.90
ГИП	Бускивадзе		12.90
Н.контр	Бускивадзе		

1.050.1-3 2 17

Ограждение ОМН 17-4 ... ОМН 17-6

Стадия	Лист	Листов
Р		1

ТбилЗНИИЭП

Инв.№подл. | Подп. и дата | Взам.инв.№

ФОРМАТ А3

1.050.1-3 В.2

ДП 12-1

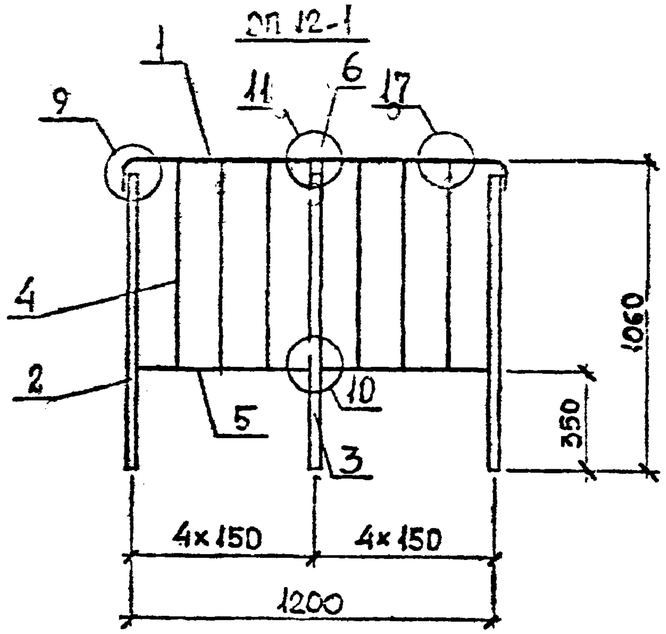

ДП 12-3

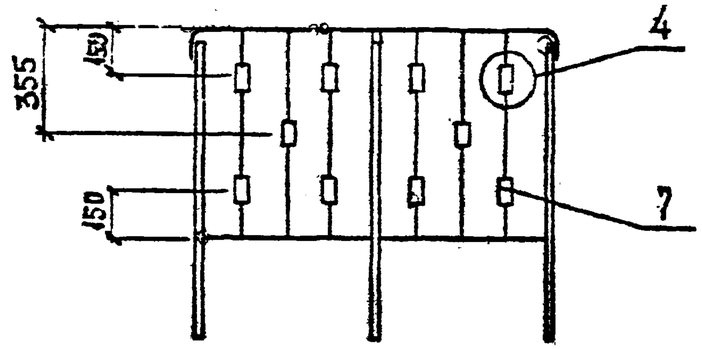

ДП 12-2

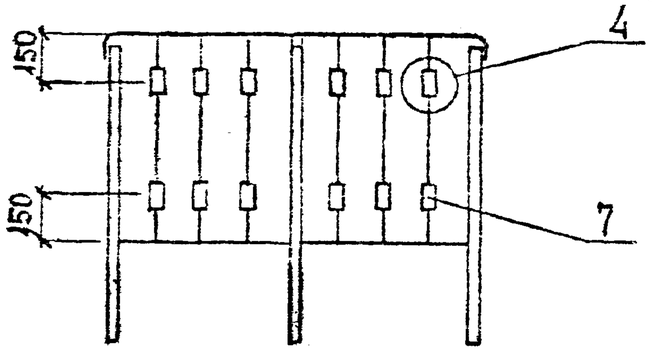

Круг – по ГОСТ 2590-88*
Полоса – по ГОСТ 103-76*
Труба – по ГОСТ 10704-76*,
марка стали ВСт3пс6-1 ТУ 14-1-3023-80

Узлы см. 1.050.1-3 2 37

Марка ограждения	Поз	Наименование	Кол	Обозначение документа
ДП 12-1	1	Каркас 19	1	1.050.1-3 2 33
	2	Полоса Б20×30; ℓ=905мм; 4,26кг	2	Б.4
	3	Полоса Б20×30; ℓ=1005мм; 4,73кг	1	Б.4
	4	Круг В8; ℓ=700мм; 0,28кг	6	Б.4
	5	Полоса Б4×40; ℓ=578кг; 0,72кг	2	Б.4
	6	Полоса Б6×20; ℓ=50мм; 0,05кг	1	Б.4
		Масса ограждения, кг	18,3	
ДП 12-2		Поз 1;2;3;4;5;6 по ДП 12-1		
	7	Труба 18×4,5; ℓ=35мм; 0,05кг	12	Б.4
		Масса ограждения, кг	18,9	
ДП 12-3		Поз. 1;2;3;4;5;6 по ДП 12-1		
	7	Труба 18×4,5; ℓ=35мм; 0,05кг	10	Б.4
		Масса ограждения, кг	18,8	

Разраб.	Сичинава	
Проверил	Нокель	
ГИП	Бускивадзе	
Н.контр	Бускивадзе	

1.050.1-3 2 18

Ограждение ДП 12-1 ... ДП 12-3

Стадия	Лист	Листов
Р		7

ТбилЗНИИЭП

Инв. № подл. | Подп. и дата | Взам. инв. №

Формат А3

1.050.1-3 В 2

ОП 12-4

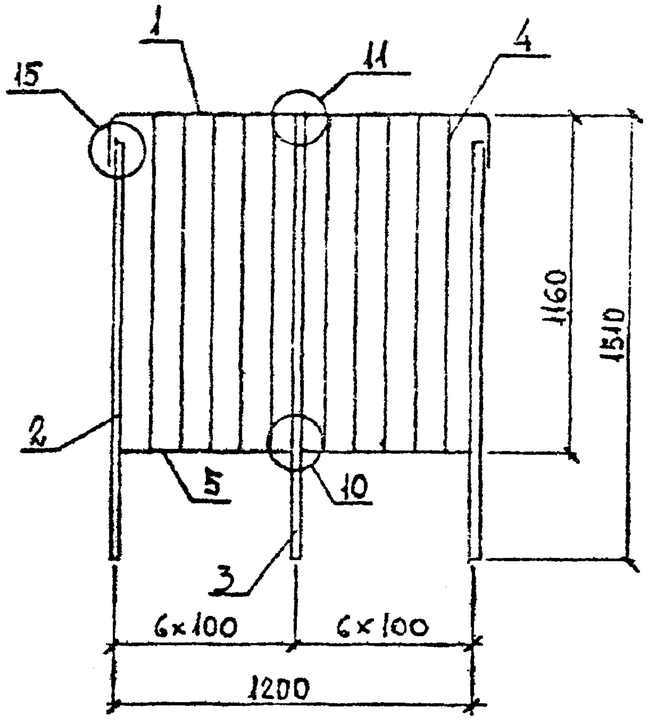

ОП 12-6

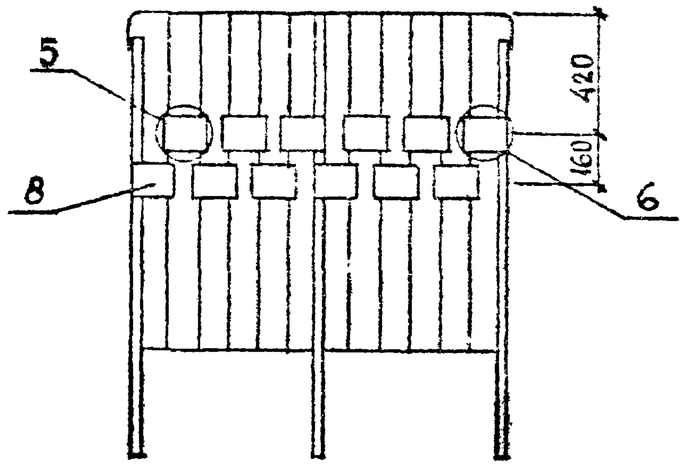

ОП 12-5

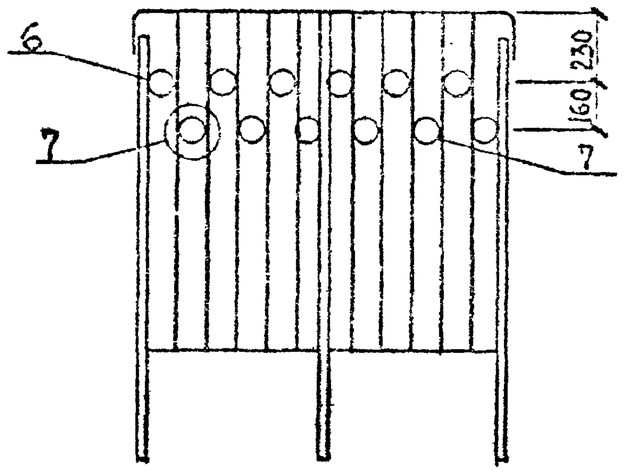

Квадрат — по ГОСТ 2591-88*,
Круг — по ГОСТ 2590-88*,
Полоса — по ГОСТ 103-76*,
Лист — по ГОСТ 19903-74*,
марка стали ВСт3пс6-1 ТУ 14-1-3023-80

Узлы см. 1.050.1-3 2 37

Марка ограждения	Поз	Наименование	Кол	Обозначение документа
ОП 12-4	1	Каркас 19	1	1.050.1-3 2 33
	2	Квадрат Б22; l=1405мм; 5,34кг	2	Б.ч
	3	Квадрат Б22; l=1505мм; 5,72кг	1	Б.ч
	4	Круг В8; l=1150мм;	10	Б.ч
	5	Полоса Б4×25; l=573мм; 0,45кг	2	Б.ч
		Масса ограждения, кг	23,7	
ОП 12-5		Поз 1;2;3;4;5 по ОП 12-4		
	6	Вставка 1	4	1.050.1-3 2 36
	7	Вставка 3	8	36
		Масса ограждения, кг	24,9	
ОП 12-6		Поз 1;2;3;4;5 по ОП 12-4		
	8	Лист Б-ПН-6; 125×125мм; 0,74кг	12	Б-ч
		Масса ограждения, кг	32,6	

Разраб	Синицына		
Проверил	Нокель		
ГИП	Бускивадзе		12.90
Н.контр	Бускивадзе		12.90

1.050.1-3 2 19

Ограждение ОП 12-4 ... ОП 12-6

Стадия	Лист	Листов
Р		1

ТбилЗНИИЭП

Инв.№подл. | Подп. и дата | Взам.инв.№

1.050.1-3 В.2

ОК 26-4

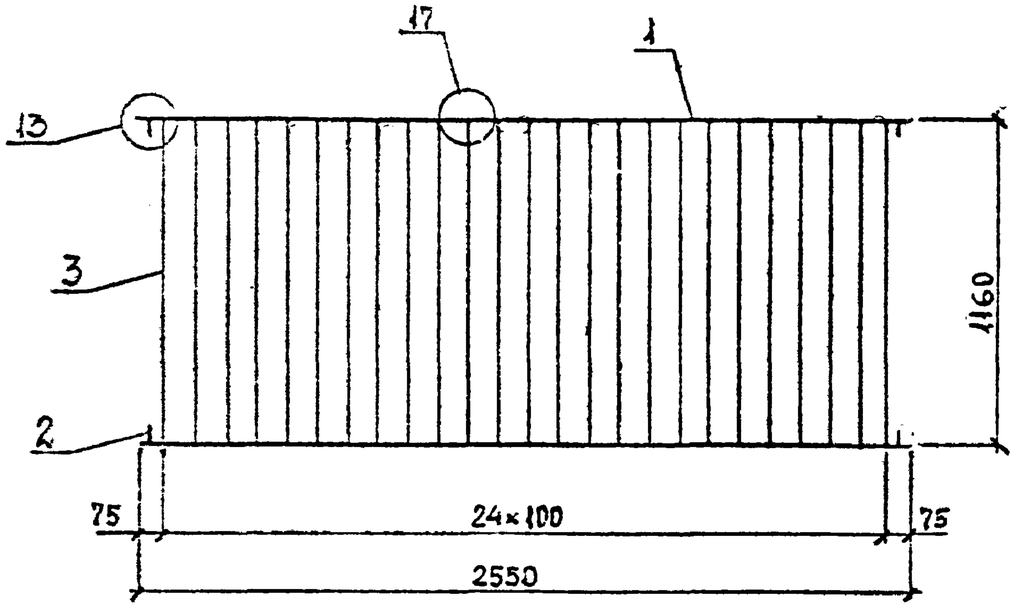

ОК 26-6

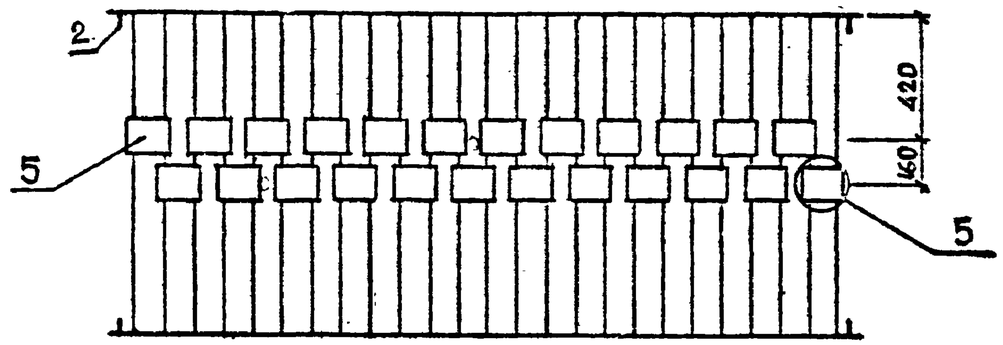

ОК 26-5

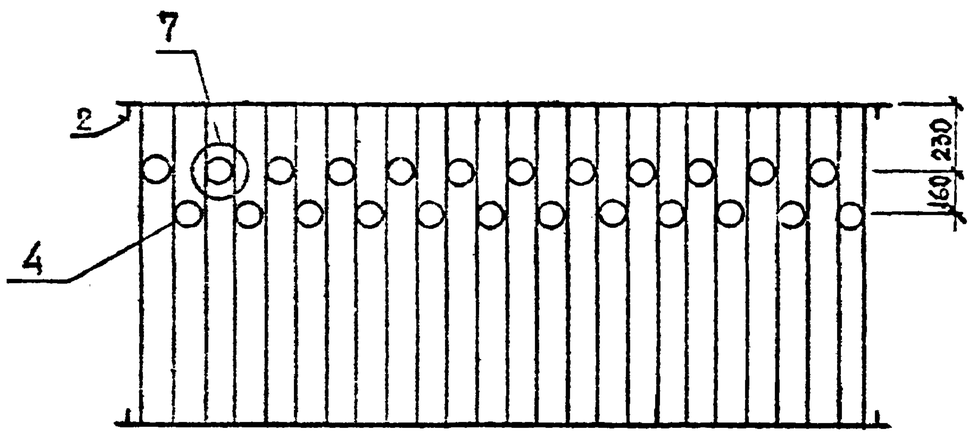

Марка ограждения	Поз	Наименование	Кол	Обозначение документа
ОК 26-4	1	Полоса Б4×25; ℓ=2550мм; 2,00кг	2	Б.4
	2	Круг В8; ℓ=25мм; 0,01 кг	4	Б.4
	3	Круг В8; ℓ=1150мм; 0,45 кг	25	Б.4
		Масса ограждения, кг	153	
ОК 26-5		Поз 1;2;3 по ОК 26-4		
	4	Вставка 3	24	1.050.1-3 2 36
		Масса ограждения, кг	127	
ОК 26-6		Поз 1;2;3 по ОК 26-4		
	5	Лист Б-ПН-6 125×125мм; 0,74кг	24	Б.4
		Масса ограждения, кг	33,1	

Полоса — по ГОСТ 103-76*, Круг — по ГОСТ 2590-88*, Лист — по ГОСТ 19903-74*, марка стали ВСт3пс6-1 ТУ 14-1-3023-80

Узлы см. 1.050.1-3 2 37

Разраб.	Сичинава		
Проверил	Нокель		
ГИП	Бускивадзе		11.90
Н.контр.	Бускивадзе		11.90

1.050.1-3 2 20

Ограждение ОК26-4 ... ОК26-6

Стадия	Лист	Листов
Р		1

ТбилЗНИИЭП

Инв.№ подл. | Подп. и дата | Взам.инв.№

ФОРМАТ А3

1.050.1-3 В2

ОМД-1 ОМД-2

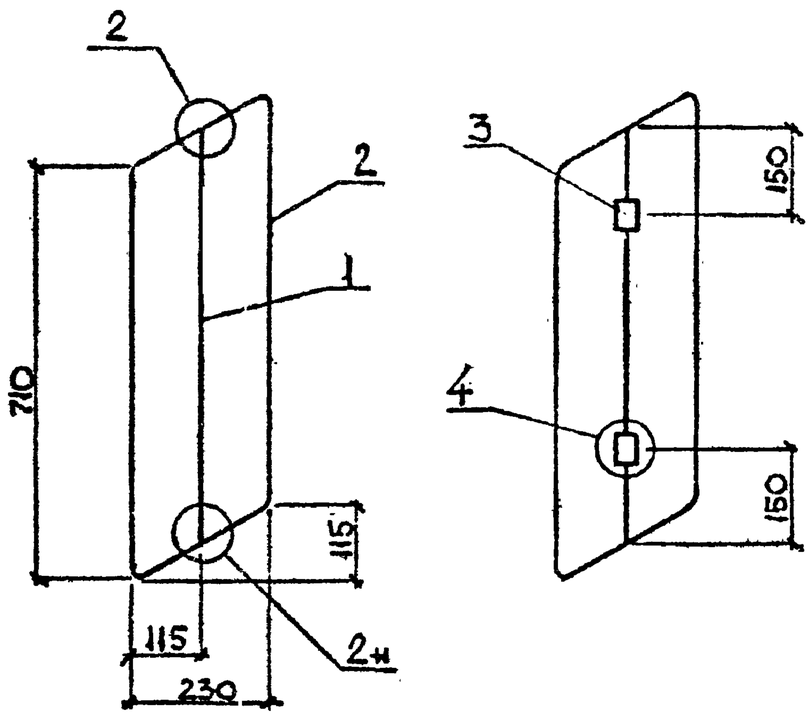

Марка ограждения	Кол	Наименование	Кол	Масса ограждения
ОМД 1	1	Связь 1	1	1.050.1-3 2 23
	2	Каркас 21	1	34
		Масса ограждения, кг	2.6	
ОМД 2		Поз 1;2 по ОМД-1		
	3	Труба 18×4,5; ℓ=35мм; 0.05кг	2	6.4
		Масса ограждения, кг	2.7	

Труба по ГОСТ 10704-76*, марка ст3 ВСт3пс6-1 ТУ 14-1-3023-80

Разраб.	Нокель			1.050.1-3 2 21
Проверил	Бускивадзе		12.90	
ГИП	Бускивадзе		12.90	
Н. контр.	Бускивадзе			Ограждение ОМД 1 ; ОМД 2.

Стадия	Лист	Листов
Р		1

ТбилЗНИИЭП

Инв. № подл. | Подпись и дата | Взам. инв. №

ФОРМАТ А4

Стойка 1 Стойка 2

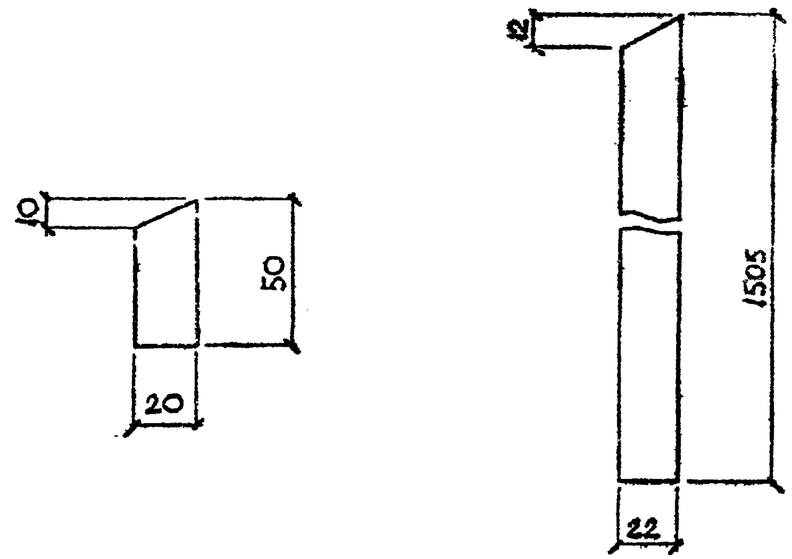

Марка стойки	Поз	Наименование	Кол	Масса стойки
Стойка 1	1	Полоса Б6×20 ; ℓ=50мм	1	0.04
Стойка 2	1	Квадрат В22 ; ℓ=1505мм	1	5.70

Полоса – по ГОСТ 103-76*, Квадрат – по ГОСТ 2591-88*,
марка стали ВСт3пс6-1 ТУ 14-1-3023-80

Разраб.	Нокель			1.050.1-3 2 22
Проверил	Бускивадзе		12.90	
ГИП	Бускивадзе		12.90	
Н. контр.	Бускивадзе		12.90	Стойка 1 ; Стойка 2

Стадия	Лист	Листов
Р		1

ТбилЗНИИЭП

Инв. № подл. | Подпись и дата | Взам. инв. №

ФОРМАТ А4

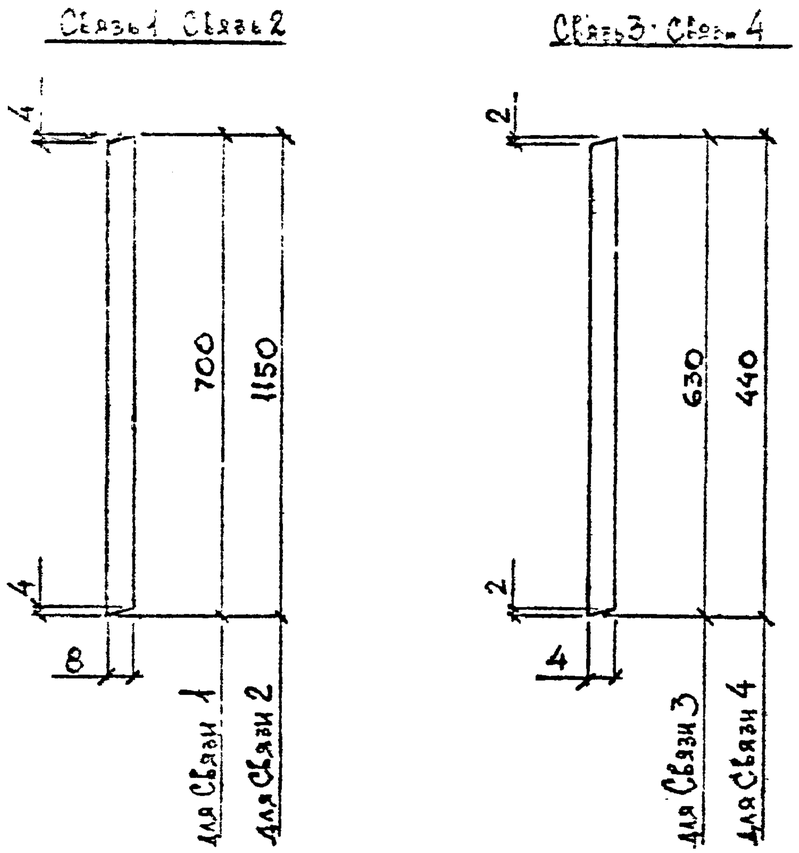

Марка связи	Поз	Наименование	Кол	Масса связи, кг
Связь 1	1	Круг В 8; ℓ= 700 мм	1	0.28
Связь 2	1	ℓ= 1150 мм	1	0.45
Связь 3		Полоса 4х40; ℓ= 630 мм	1	0.81
Связь 4		ℓ= 440 мм	1	0.79

Полоса — по ГОСТ 103-76*; Круг — по ГОСТ 2590-88*, марка стали ВСт3пс6-1 ТУ 14-1-3023-80

Разраб.	Сукиасян		
Проверил	Шекель		
ГИП	Бужкевич		12.90
Н.контр.	Бужкевич		12.90

1.050.1-3 2 23

Связь 1 ... Связь 4

Стадия	Лист	Листов
Р		1

ТбилЗНИИЭП

Инв.№ подл. | Подпись и дата | Взам.инв.№

ФОРМАТ А4

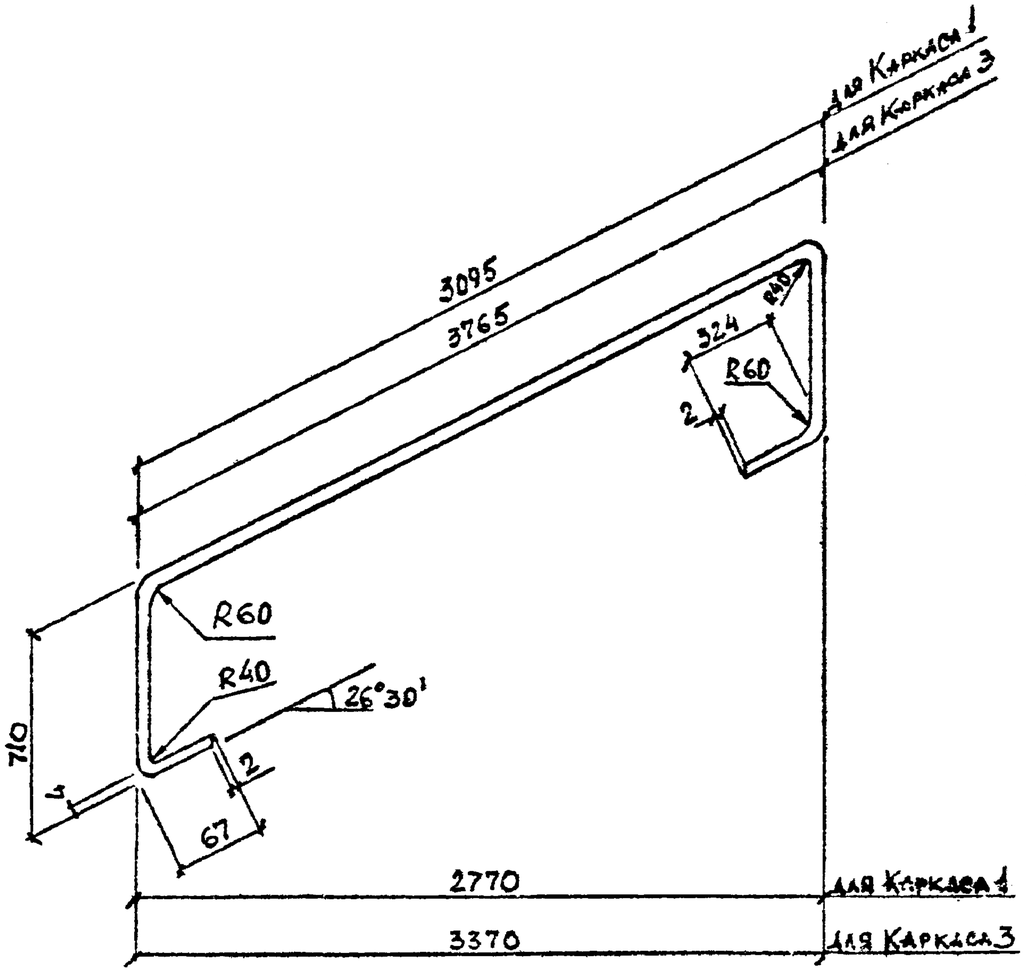

Марка каркаса	Поз	Наименование	Кол	Масса каркаса, кг
Каркас 1	1	Полоса Б4х40; ℓ=4785 мм	1	6.03
Каркас 3	1	ℓ= 5455 мм	1	6.88

Полоса — по ГОСТ 103-76*, марка стали ВСт3пс6-1 ТУ 14-1-3023-80

Разраб.	Шекель		
Проверил	Сукиасян		12.90
ГИП	Бужкевич		12.90
Н.контр.	Бужкевич		12.90

1.050.1-3 2 24

Каркас 1 ; Каркас 3

Стадия	Лист	Листов
Р		1

ТбилЗНИИЭП

Инв.№ подл. | Подпись и дата | Взам.инв.№

ФОРМАТ А4

1.050.1-3 В.2

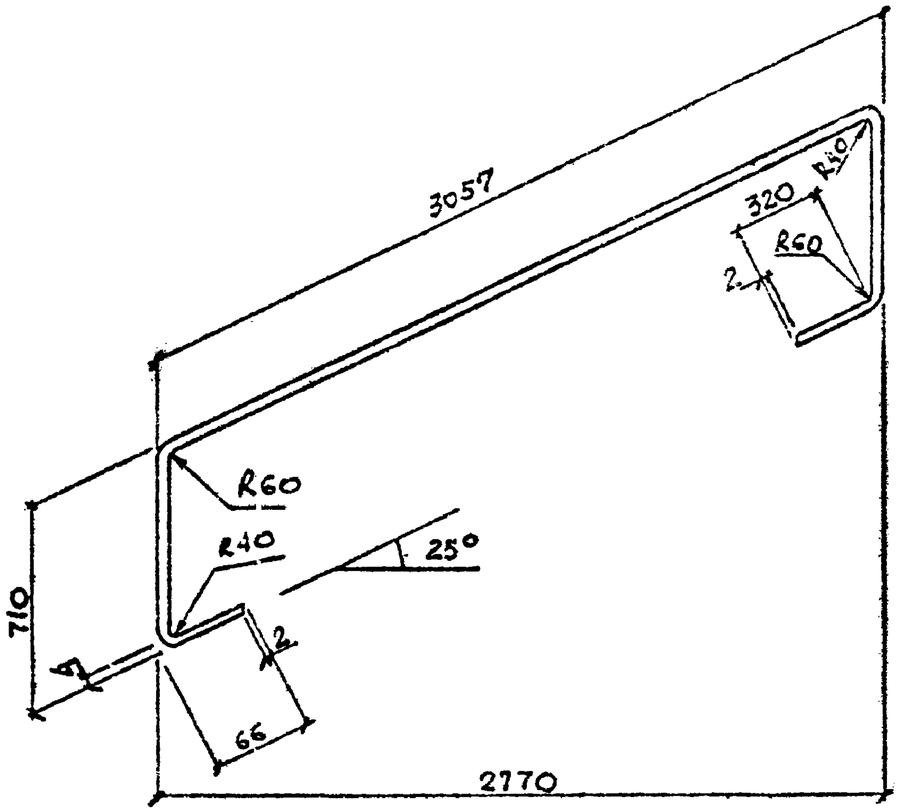

Марка каркаса	Поз	Наименование	Кол	Масса каркаса, кг
Каркас 2	1	Полоса Б4х40; l=4742	1	5.98

Полоса — по ГОСТ 103-76*, марка стали ВСт3пс6-1 ТУ 14-1-3023-80

Разраб.	Шокель		
Проверил	Бускивадзе		12.90
ГИП	Бускивадзе		12.90
Н. контр.	Бускивадзе		12.90

1.050.1-3 2 25

Каркас 2

Стадия	Лист	Листов
Р		1

ТбилЭНИИЭП

Подпись и дата

Инв. № подл.

Взам. инв. №

ФОРМАТ А4

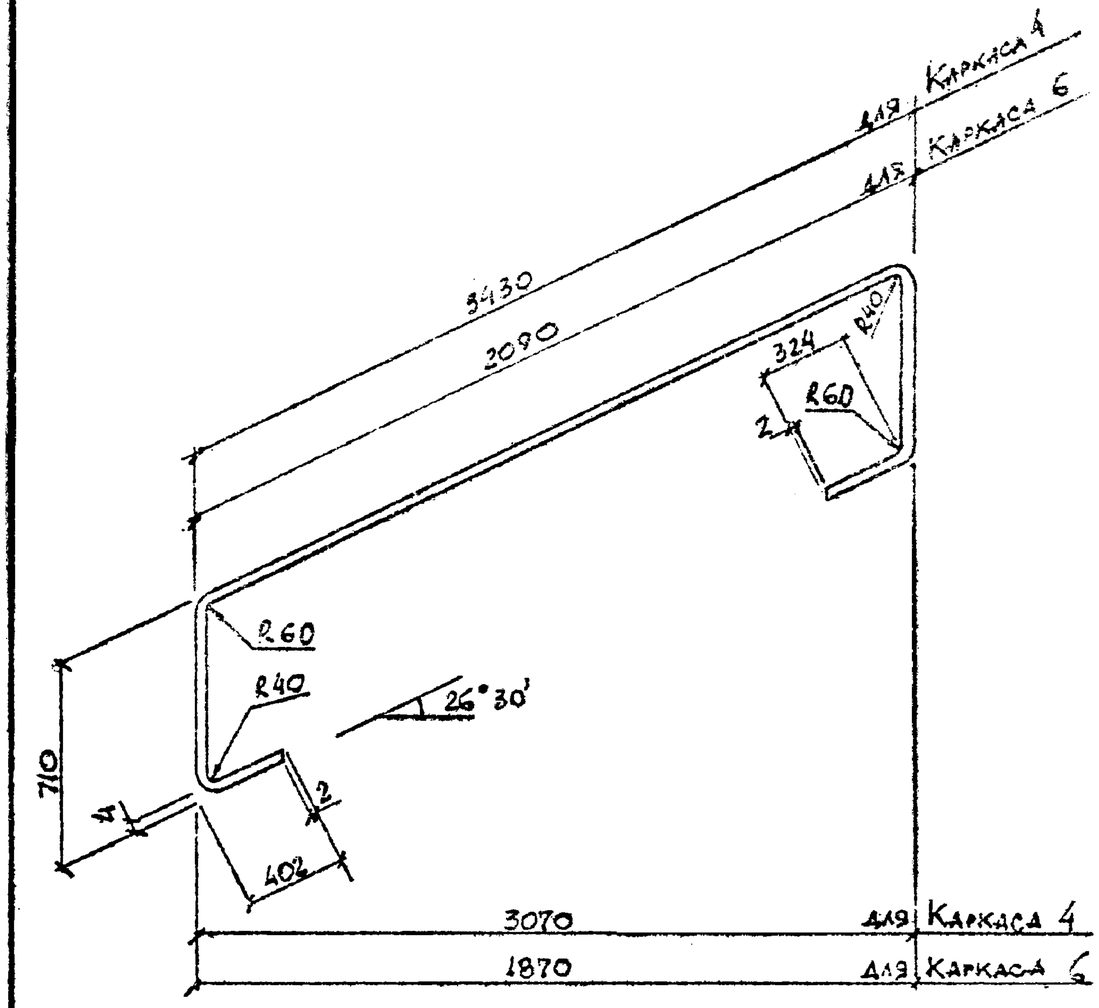

Марка каркаса	Поз.	Наименование	Кол	Масса каркаса, кг
Каркас 4	1	Полоса Б4х40; l=5455 мм	1	6.88
Каркас 6	1	; l=4148 мм	1	5.20

Полоса — по ГОСТ 103-76*, марка стали ВСт3пс6-1 ТУ 14-1-3023-80

Разраб.	Шокель		
Проверил	Бускивадзе		12.90
ГИП	Бускивадзе		12.90
Н. контр.	Бускивадзе		12.90

1.050.1-3 2 26

Каркас 4; Каркас 6

Стадия	Лист	Листов
Р		1

ТбилЭНИИЭП

Подпись и дата

Инв. № подл.

Взам. инв. №

ФОРМАТ А4

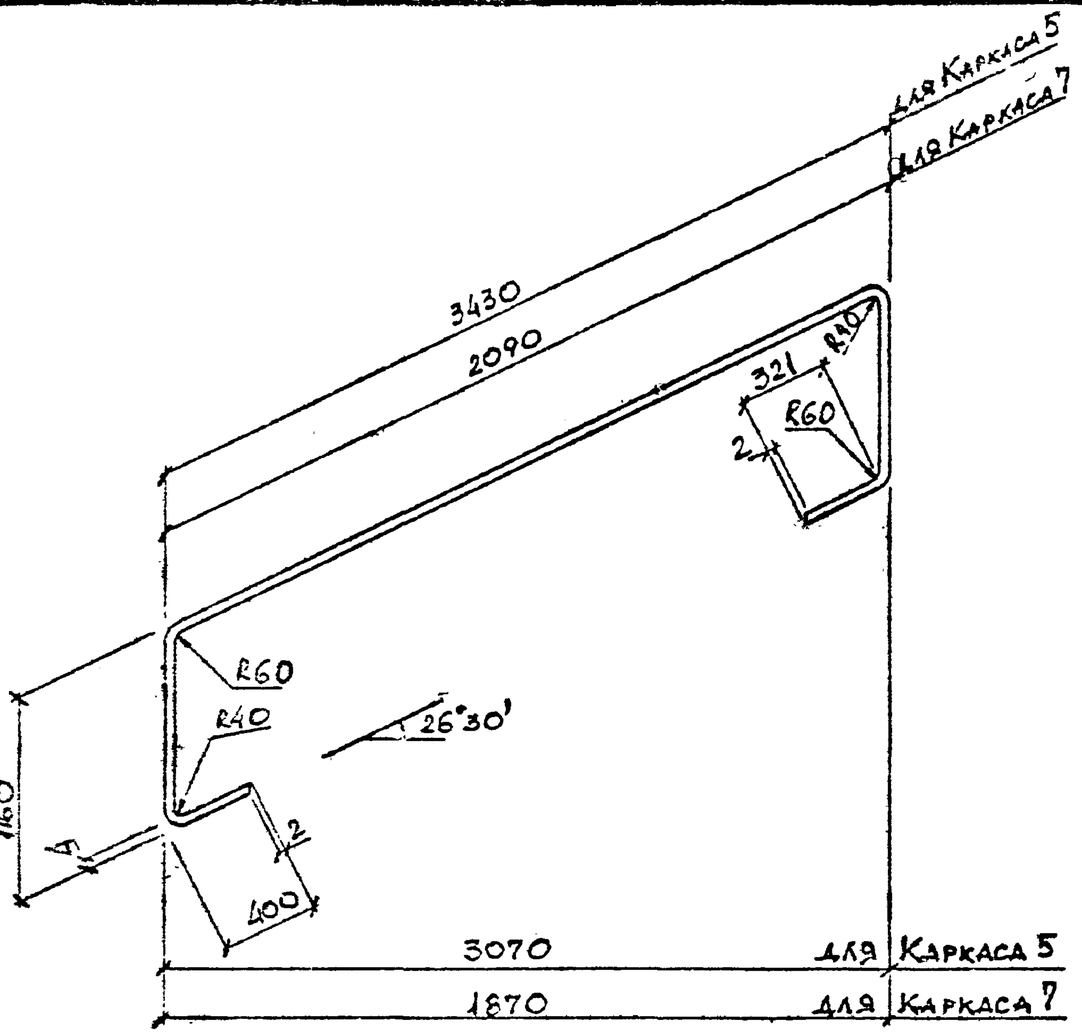

Марка каркаса	Поз	Наименование	Кол	Масса каркаса, кг
Каркас 5	1	Полоса Б 4×25; ℓ=6358 мм	1	4.96
Каркас 7	1	; ℓ=5043 мм	1	3.95

Полоса – по ГОСТ 103-76*, марка стали ВСт3пс 6-1 ТУ 14-1-3023-80

Разраб.	Шокель		
Проверил	Бурковская		11.90
ГИП	Бускивадзе		11.90
Н. контр.	Бускивадзе		

1.050.1-3 2 27

Каркас 5 ; Каркас 7

Стадия	Лист	Листов
Р		1

ТбилЗНИИЭП

Инв. № подл. | Подпись и дата | Взам. инв. №

ФОРМАТ А4

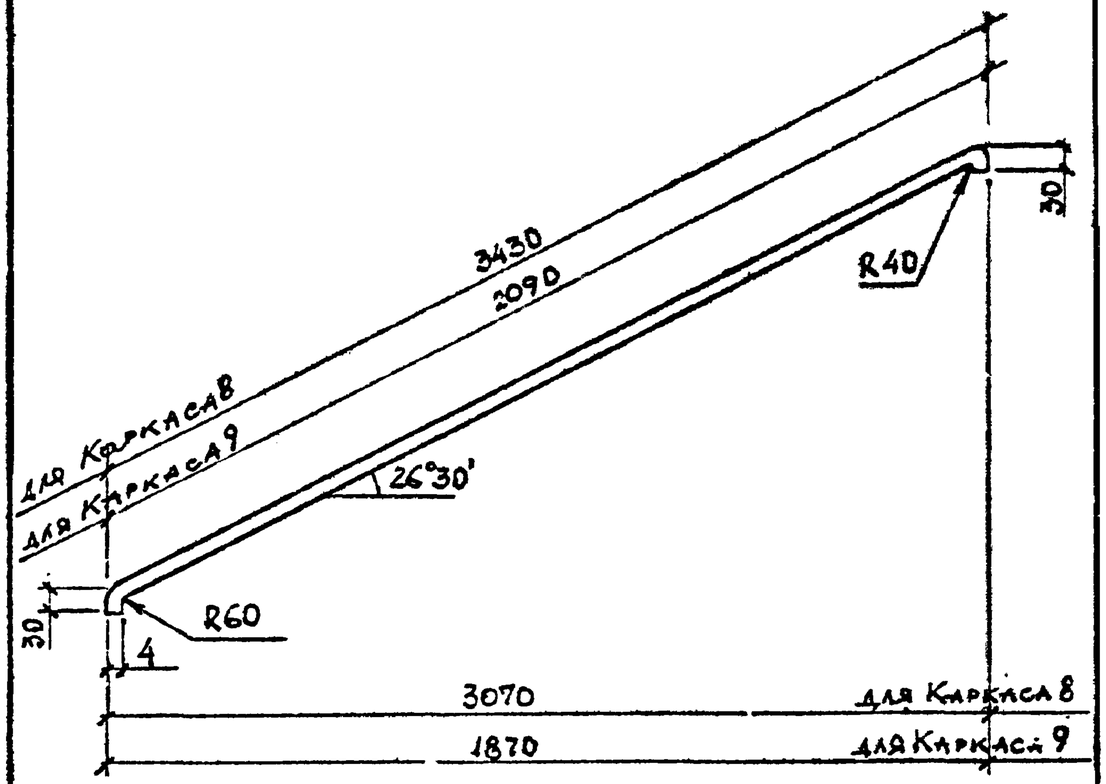

Марка каркаса	Поз	Наименование	Кол	Масса каркаса, кг
Каркас 8	1	Полоса Б 4×40; ℓ=3438 мм	1	4.30
Каркас 9	1	Полоса Б 4×25; ℓ=2108	1	1.66

Полоса-по ГОСТ 103-76*, марка стали ВСт3пс 6-1 ТУ 14-1-3023-80

Разраб.	Сичинава		
Проверил	Шокель		
ГИП	Бускивадзе		11.90
Н. контр.	Бускивадзе		11.90

1.050.1-3 2 28

Каркас 8 ; Каркас 9

Стадия	Лист	Листов
Р		1

ТбилЗНИИЭП

Инв. № подл. | Подпись и дата | Взам. инв. №

ФОРМАТ А4

1.050.1-3 В.2

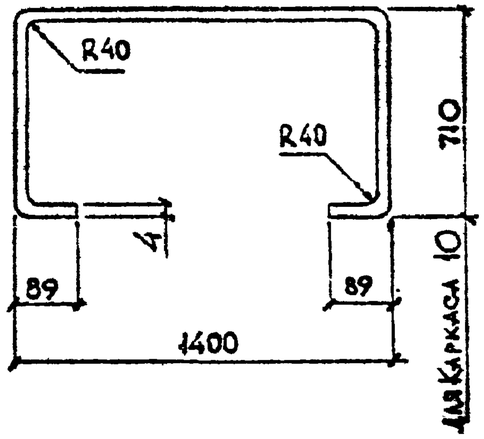

Марка каркаса	Поз	Наименование	Кол	Масса каркаса, кг
Каркас 10	1	Полоса Б 4×40; ℓ=2910 мм	1	3.67

Полоса — по ГОСТ 103-76*, марка стали ВСт3пс6-1 ТУ 14-1-3023-80

Разраб.	Нокель			1.050.1-3 2 29
Проверил	Бускиндзе		12.90	
ГИП	Бускиндзе		12.90	
Н. контр.	Бускиндзе		12.90	Каркас 10

Стадия: Р; Лист; Листов: 1

ТбилЗНИИЭП

Инв. № подл. | Подпись и дата | Взам. инв. №

ФОРМАТ А4

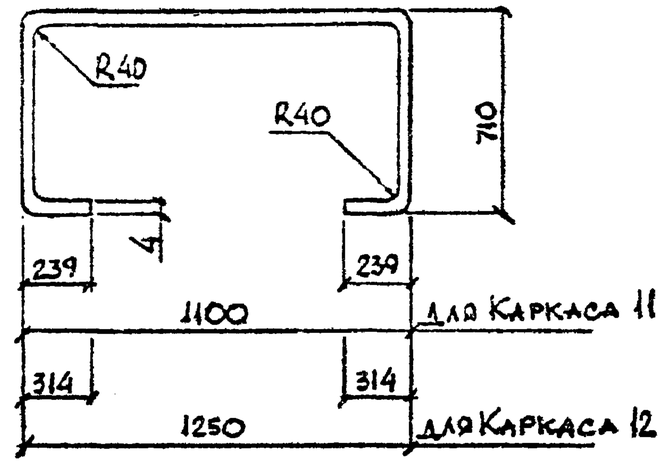

Марка каркаса	Поз	Наименование	Кол	Масса каркаса, кг
Каркас 11	1	Полоса Б 4×40; ℓ=2910 мм	1	3.67
Каркас 12	1	ℓ=3210 мм	1	4.05

Полоса — по ГОСТ 103-76*, марка стали ВСт3пс6-1 ТУ 14-1-3023-80

Разраб.	Нокель			1.050.1-3 2 30
Проверил	Бускиндзе		11.90	
ГИП	Бускиндзе		11.90	
Н. контр.	Бускиндзе		11.90	Каркас 11; Каркас 12

Стадия: Р; Лист; Листов: 1

ТбилЗНИИЭП

Инв. № подл. | Подпись и дата | Взам. инв. №

ФОРМАТ А4

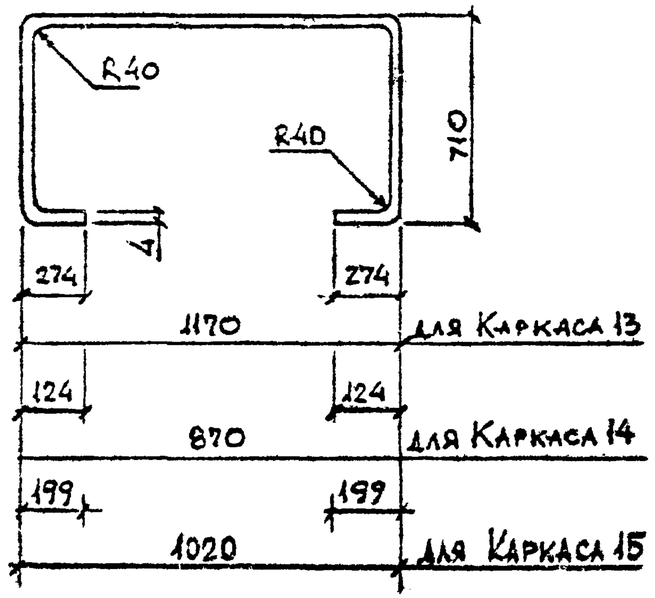

Марка каркаса	Поз	Наименование	Кол	Масса каркаса, кг
Каркас 13	1	Полоса Б4×40; ℓ 3050 мм	1	3,85
Каркас 14	1	ℓ 2450 мм	1	3,10
Каркас 15	1	ℓ=2750 мм	1	3,47

Полоса-по ГОСТ 103-76*, марка стали ВСт3пс6-1 ТУ 14-1-3023-80

Разраб.	Нокель			1.050.1-3 2 31
Проверил	Бухиладзе		12.90	
ГИП	Бухиладзе		12.90	
Н.контр.	Бухиладзе		12.90	Каркас 13... Каркас 15

Стадия	Лист	Листов
Р	1	1

ТбилЗНИИЭП

ФОРМАТ А4

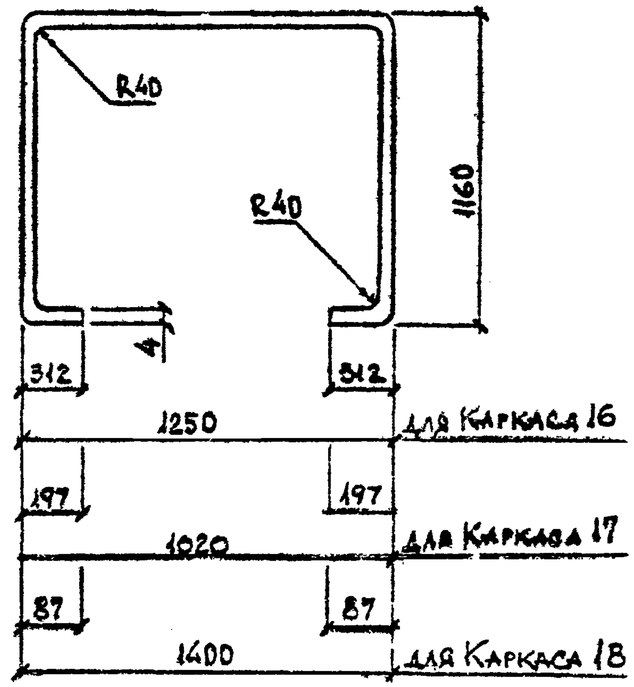

Марка каркаса	Поз	Наименование	Кол	Масса каркаса, кг
Каркас 16	1	Полоса Б4×25; ℓ 4114 мм	1	3,21
Каркас 17	1	ℓ=3654 мм	1	2,85
Каркас 18	1	ℓ=3810 мм	1	2,95

Полоса по ГОСТ 103-76* марка стали ВСт3пс6-1 ТУ-14-1-3023-80

Разраб.	Нокель			1.050.1-3 2 32
Проверил	Бухиладзе		12.90	
ГИП	Бухиладзе		12.90	
Н.контр.	Бухиладзе		12.90	Каркас 16... Каркас 18

Стадия	Лист	Листов
Р		1

ТбилЗНИИЭП

ФОРМАТ А4

1.050.1-3 В 2

Инв. № подл. | Подп. и дата | Взам. инв. №

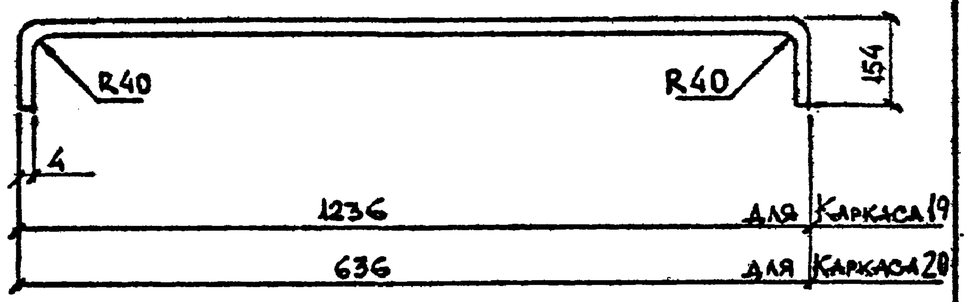

Марка каркаса	Поз	Наименование	Кол	Масса каркаса
Каркас 19	1	Полоса Б4×40 ; ℓ=1514	1	1,91
Каркас 20	1	ℓ=914	1	1,15

Полоса – по ГОСТ 103-76* ; марка стали ВСт3пс6-1 ТУ 14-1 – – 3023-80

Разраб.	Нокель		
Проверил	Бускивадзе		12.90
ГИП	Бускивадзе		12.90
Н.контр.	Бускивадзе		12.90

1.050.1-3 2 33

Каркас 19 ; Каркас 20

Стадия	Лист	Листов
Р		1

ТбилЗНИИЭП

Инв. № подл. | Подпись и дата | Взам. инв. №

ФОРМАТ А4

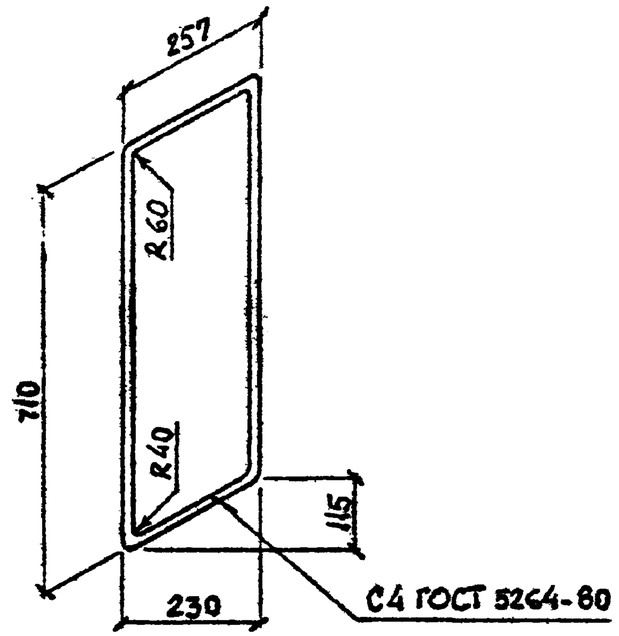

Марка каркаса	Поз	Наименование	Кол	Масса каркаса, кг
Каркас 21	1	Полоса Б4×40 ; ℓ=1813 мм	1	2,28

Полоса-по ГОСТ 103-76*, марка стали ВСт3пс6-1 ТУ 14-1-3023-80

Разраб.	Сичинава		
Проверил	Нокель		
ГИП	Бускивадзе		12.90
Н.контр.	Бускивадзе		12.90

1.050.1-3 2 34

Каркас 21

Стадия	Лист	Листов
Р		1

ТбилЗНИИЭП

Инв. № подл. | Подпись и дата | Взам. инв. №

ФОРМАТ А4

1.050.1-3 В.2

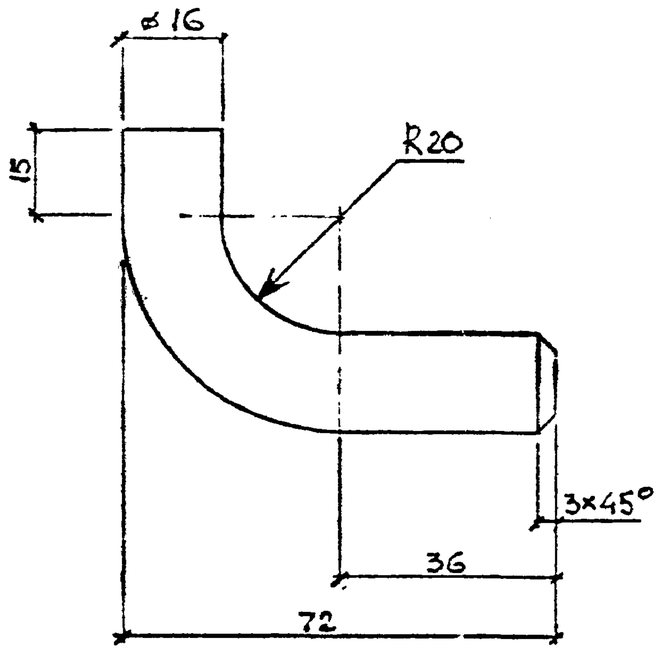

Марка изделия	Поз	Наименование	Кол	Масса изделия, кг
Кронштейн	1	Круг В16; ℓ=95мм	1	0,15

Круг по ГОСТ 2590-88* марка стали ВСт3пс6-1 ТУ14-1-3023-80

Разраб	Синицина		
Проверил	Нокель		
ГИП	Бускидаев		
Н.контр	Бускидаев		

1.050.1-3 2 35

Кронштейн

Стадия	Лист	Листов
Р		1

ТбилЗНИИЭП

Инв.№подл. | Подпись и дата | Взам.инв.№

ФОРМАТ А4

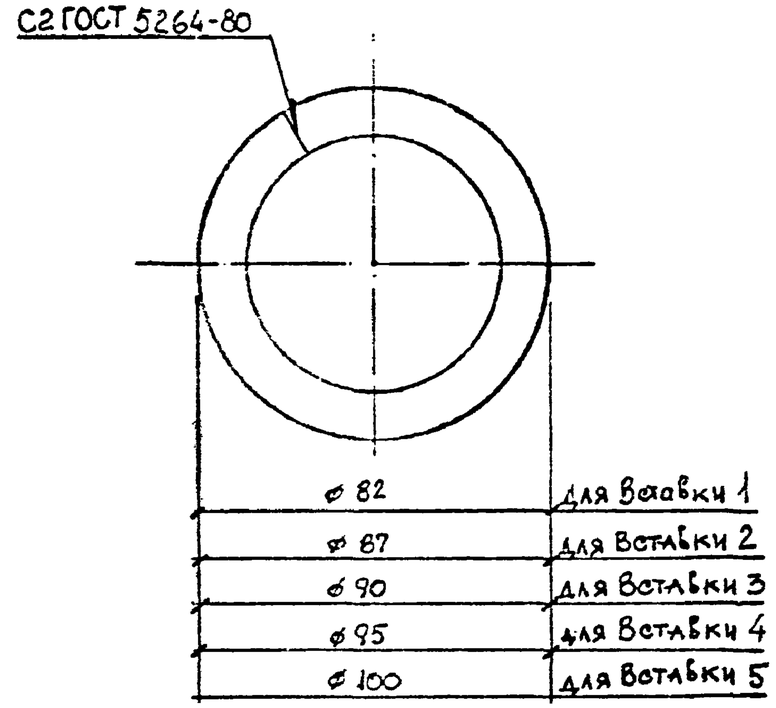

Марка Вставки	Поз	Наименование	Кол	Масса Вставки, кг
Вставка 1	1	Круг В8; ℓ=232,4 мм	1	0,09
Вставка 2	1	ℓ=248,0 мм	1	0,10
Вставка 3	1	ℓ=257,5 мм	1	0,10
Вставка 4	1	ℓ=273,2 мм	1	0,11
Вставка 5	1	ℓ=288,9 мм	1	0,11

Круг по ГОСТ 2590-88*, марка стали ВСт3пс6-1 ТУ14-1-3023-80

Разраб	Нокель		
Проверил	Бускидаев		12.90
ГИП	Бускидаев		12.90
Н.контр	Бускидаев		12.90

1.050.1-3 2 36

Вставка 1 ... Вставка 5

Стадия	Лист	Листов
Р		1

ТбилЗНИИЭП

Инв.№подл. | Подпись и дата | Взам.инв.№

ФОРМАТ А4

1.050.1-3 В.2

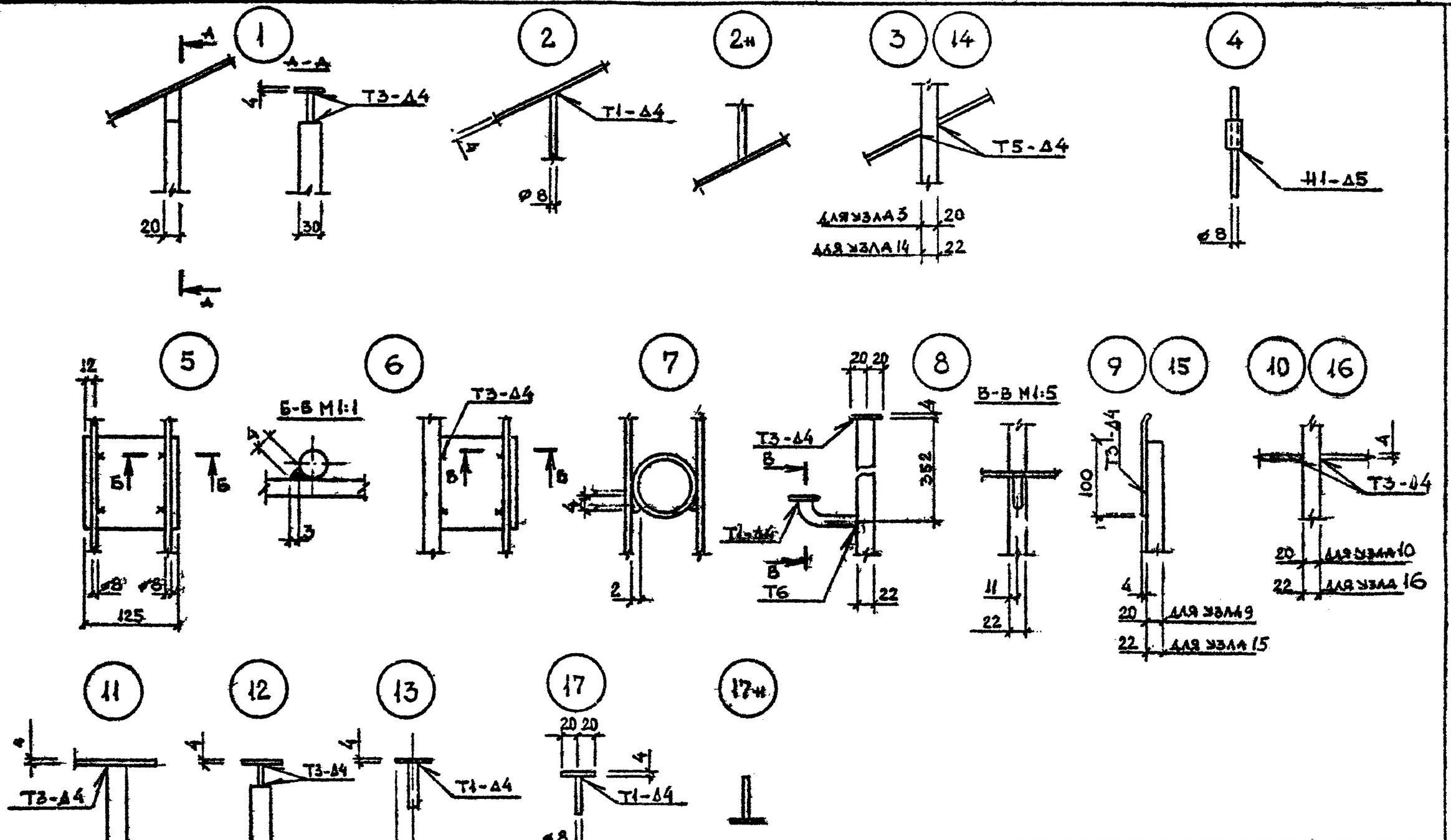

Разраб.	Нокель		
Проверил	Бускивадзе		11.91
ГИП	Бускивадзе		11.91
Н.контр.	Бускивадзе		11.91

1.050.1-3 2 37

Узел 1-17; 2н; 17н

Стадия	Лист	Листов
Р		1

ТбилЗНИИЭП

ФОРМАТ А3

Инв.№подл. | Подп. и дата | Взам.инв.№

1.050.1-3 В 2

ВЕДОМОСТЬ РАСХОДА СТАЛИ НА ИЗДЕЛИЕ, КГ

Табл. 2

МАРКА ИЗДЕЛИЯ	ИЗДЕЛИЯ МЕТАЛЛИЧЕСКИЕ														ОБЩИЙ РАСХОД
	ПОЛОСА СТАЛЬНАЯ					СТАЛЬ КВАДРАТНАЯ		СТАЛЬ КРУГЛАЯ			СТАЛЬ ЛИСТОВАЯ		ТРУБА СТАЛЬНАЯ		
	МАРКА СТАЛИ ВСт3пс 6-I ТУ I4-I-3023-80														
	ГОСТ I03 - 73*					ГОСТ 2591-71*		ГОСТ 2590-71*			ГОСТ I9903-74*		ГОСТ I0704-76*		
	-4x25	-6x20	-4x40	-20x30	ИТОГО	22	ИТОГО	ø 8	øI6	ИТОГО	-6xI25	ИТОГО	øI8x4,5	ИТОГО	
ОМ I4-I		0,20	9,I4	23,65	32,99			3,64		3,64					36,6
ОМ I4-2		0,20	9,I4	23,65	32,99			3,64		3,64			I,30	I,30	37,9
ОМ I4-3		0,20	9,I4	23,65	32,99			3,64		3,64			I,05	I,05	37,7
ОМ I5-I		0,20	9,27	23,65	33,I2			3,64		3,64					36,7
ОМ I5-2		0,20	9,27	23,65	33,I2			3,64		3,64			I,30	I,30	38,0
ОМ I5-3		0,20	9,27	23,65	33,I2			3,64		3,64			I,05	I,05	37,8
ОМ I7-I		0,20	I0,I2	23,65	33,97			4,20		4,20					38,2
ОМ I7-2		0,20	I0,I2	23,65	33,97			4,20		4,20			I,50	I,50	39,7
ОМ I7-3		0,20	I0,I2	23,65	33,97			4,20		4,20			I,25	I,25	39,4
ОМ I8-I		0,24	I0,82	28,38	39,44			4,48		4,48					43,9
ОМ I8-2		0,24	I0,82	28,38	39,44			4,48		4,48			I,60	I,60	45,5
ОМ I8-3		0,24	I0,82	28,38	39,44			4,48		4,48			I,35	I,35	45,3
ОМ I7-4	4,96		7,54		I2,50	28,50	28,50	II,25	0,75	I2,00					53,0
ОМ I7-5	4,96		7,54		I2,50	28,50	28,50	I4,I5	0,75	I4,90					55,9
ОМ I7-6	4,96		7,54		I2,50	28,50	28,50	II,25	0,75	I2,00	2I,46	2I,46			74,5
ОМБ I4-I		0,I5	5,II	I4,I9	I9,45			I,68		I,68					2I,I
ОМБ I4-2		0,I5	5,II	I4,I9	I9,45			I,68		I,68			0,60	0,60	2I,7
ОМБ I4-3		0,I5	5,II	I4,I9	I9,45			I,68		I,68			0,50	0,50	2I,6
ОМБ I7-I		0,I0	4,77	9,46	I4,33			I,40		I,40					I5,8
ОМБ I7-2		0,I0	4,77	9,46	I4,33			I,40		I,40			0,50	0,50	I6,2
ОМБ I7-3		0,I0	4,77	9,46	I4,33			I,40		I,40			0,45	0,45	I6,2
ОМБ I8-I		0,I0	4,39	9,46	I3,95			I,40		I,40					I5,4
ОМБ I8-2		0,I0	4,39	9,46	I3,95			I,40		I,40			0,50	0,50	I5,9
ОМБ I8-3		0,I0	4,39	9,46	I3,95			I,40		I,40			0,45	0,45	I5,8

Разраб.	Нокель		
Проверил	Бускивадзе		11.91
ГИП	Бускивадзе		11.91
Н.контр.	Бускивадзе		11.91

I.050.I-3 2 РС

ВЕДОМОСТЬ РАСХОДА СТАЛИ НА ИЗДЕЛИЕ

Стадия	Лист	Листов
Р	1	3

ТбилЗНИИЭП

Инв.№ подл. | Подп. и дата | Взам.инв.№

ФОРМАТ А3

Продолжение табл.2

МАРКА ИЗДЕЛИЯ	ИЗДЕЛИЯ МЕТАЛЛИЧЕСКИЕ														ОБЩИЙ РАСХОД
	ПОЛОСА СТАЛЬНАЯ					СТАЛЬ КВАДРАТНАЯ		СТАЛЬ КРУГЛАЯ			СТАЛЬ ЛИСТОВАЯ		ТРУБА СТАЛЬНАЯ		
	МАРКА СТАЛИ ВСт3пс6-I ТУ 14-1-3023-80														
	ГОСТ 103 - 76*					ГОСТ 2591-71*		ГОСТ 2590-71*			ГОСТ 19903-74*		ГОСТ 10704-76*		
	-4x25	-6x20	-4-40	-20x30	ИТОГО	⌀ 22	ИТОГО	⌀ 8	⌀ 16	ИТОГО	-6x125	ИТОГО	∘18x4,5	ИТОГО	
ОМН I4-I		0,10	4,57	9,46	14,13			1,40		1,40					15,5
ОМН I4-2		0,10	4,57	9,46	14,13			1,40		1,40			0,50	0,50	16,0
ОМН I4-3		0,10	4,57	9,46	14,13			1,40		1,40			0,45	0,45	16,0
ОМН I7-I		0,10	4,19	9,46	13,75			1,40		1,40					15,2
ОМН I7-2		0,10	4,19	9,46	13,75			1,40		1,40			0,50	0,50	15,7
ОМН I7-3		0,10	4,19	9,46	13,75			1,40		1,40			0,45	0,45	15,6
ОМН I8-I		0,10	3,82	9,46	13,38			0,84		0,84					14,2
ОМН I8-2		0,10	3,82	9,46	13,38			0,84		0,84			0,30	0,30	14,5
ОМН I8-3		0,10	3,82	9,46	13,38			0,84		0,84			0,25	0,25	14,5
ОМН I8-Iк			1,86	8,52	10,38			0,84		0,84					11,2
ОМН I8-2к			1,86	8,52	10,38			0,84		0,84			0,30	0,30	11,5
ОМН I8-3к			1,86	8,52	10,38			0,84		0,84			0,25	0,25	11,5
ОМД-I			2,28		2,28			0,28		0,28					2,6
ОМД-2			2,28		2,28			0,28		0,28			0,10	0,10	2,7
ОМВ I7-4	3,66				3,66	11,44	11,44	4,05		4,05					19,2
ОМВ I7-5	3,66				3,66	11,44	11,44	5,27		5,27					20,4
ОМВ I7-6	3,66				3,66	11,44	11,44	4,05		4,05	8,88	8,88			28,0
ОМН I7-4	3,30				3,30	11,44	11,44	3,35		3,35					18,1
ОМН I7-5	3,30				3,30	11,44	11,44	4,35		4,35					19,1
ОМН I7-6	3,30				3,30	11,44	11,44	3,35		3,35	7,40	7,40			25,5
ОП I2-I		0,05	3,35	13,25	16,65			1,68		1,68					18,3
ОП I2-2		0,05	3,35	13,25	16,65			1,68		1,68			0,60	0,60	18,9
ОП I2-3		0,05	3,35	13,25	16,65			1,68		1,68			0,50	0,50	18,8
ОП I2-4	0,90		1,91		2,81	16,40	16,40	4,50		4,50					23,7
ОП I2-5	0,90		1,91		2,81	16,40	16,40	5,66		5,66					24,9
ОП I2-6	0,90		1,91		2,81	16,40	16,40	4,50		4,50	8,88	8,88			32,6
ОК 26-4	4,00				4,00			11,29		11,29					15,3
ОК 26-5	4,00				4,00			13,21		13,21					17,7

Продолжение табл.2

МАРКА ИЗДЕЛИЯ	ИЗДЕЛИЯ МЕТАЛЛИЧЕСКИЕ														ОБЩИЙ РАСХОД
	ПОЛОСА СТАЛЬНАЯ					СТАЛЬ КВАДРАТНАЯ		СТАЛЬ КРУГЛАЯ			СТАЛЬ ЛИСТОВАЯ		ТРУБА СТАЛЬНАЯ		
	МАРКА СТАЛИ ВСт3пс 6-1 ТУ 14-1-3023-80														
	ГОСТ 103 - 76*					ГОСТ 2591-71*		ГОСТ 2590-71*°			ГОСТ 19903-74*		ГОСТ 10704-76*		
	-4х25	-6х20	-4х40	-20х30	ИТОГО	□ 22	ИТОГО	ø 8	ø 16	ИТОГО	-6х125	ИТОГО	°18х4,5	ИТОГО	
ОК 26-6	4,00				4,00			11,29		11,29	17,76	17,76			33,1
ОМ II-1		0,12	6,82	14,19	21,13			2,52		2,52					23,7
ОМ II-2		0,12	6,82	14,19	21,13			2,52		2,52			0,90	0,90	24,6
ОМ II-3		0,12	6,82	14,19	21,13			2,52		2,52			0,75	0,75	24,4
ОМ II-4	5,61		1,62		7,23	17,10	17,10	6,75	0,45	7,20					31,5
ОМ II-5	5,61		1,62		7,23	17,10	17,10	8,49	0,45	8,94					33,3
ОМ II-6	5,61		1,62		7,23	17,10	17,10	6,75	0,45	7,20	12,58	12,58			44,1
ОМВ 14-4	3,85				3,85	17,16	17,16	4,50		4,50					25,5
ОМВ 14-5	3,85				3,85	17,16	17,16	5,84		5,84					26,9
ОМВ 14-6	3,85				3,85	17,16	17,16	4,50		4,50	10,36	10,36			35,9

1.050.1-3 В.2

Инв. № подл. | Подпись и дата | Взам. инв. №

Копировал Формат А3

Госстрой СССР
Тбилисский филиал
ЦИТП
Типовой проект 1 (серия)
№ 1050-1-3с.62
Заказ № 619
Цена 6 руб. 23 коп.
Тираж 1800
Дата "4" VII 1969 г.