ТИПОВЫЕ СТРОИТЕЛЬНЫЕ КОНСТРУКЦИИ, ИЗДЕЛИЯ И УЗЛЫ

Серия 1.420.1-19

КОНСТРУКЦИИ КАРКАСА МНОГОЭТАЖНЫХ ПРОИЗВОДСТВЕННЫХ ЗДАНИЙ С СЕТКОЙ КОЛОНН 12×6м ДЛЯ СТРОИТЕЛЬСТВА В РАЙОНАХ НЕСЕЙСМИЧЕСКИХ И СЕЙСМИЧНОСТЬЮ 7 БАЛЛОВ

выпуск 1-2

Колонны высотой 5,4м.

Армирование и пространственные каркасы.

Рабочие чертежи

24350

цена 8-06

ЦЕНТРАЛЬНЫЙ ИНСТИТУТ ТИПОВОГО ПРОЕКТИРОВАНИЯ
ГОССТРОЯ СССР

Москва, А-445 Смольная ул. 22

Сдано в печать VII 1990 года.

Заказ № 7111 Тираж 4700 экз

ТИПОВЫЕ СТРОИТЕЛЬНЫЕ КОНСТРУКЦИИ, ИЗДЕЛИЯ И УЗЛЫ

Серия 1.420.1-19

КОНСТРУКЦИИ КАРКАСА МНОГОЭТАЖНЫХ ПРОИЗВОДСТВЕННЫХ ЗДАНИЙ С СЕТКОЙ КОЛОНН 12×6 м ДЛЯ СТРОИТЕЛЬСТВА В РАЙОНАХ НЕСЕЙСМИЧЕСКИХ И СЕЙСМИЧНОСТЬЮ 7 БАЛЛОВ

выпуск 1-2

Колонны высотой 5,4 м.

Армирование и пространственные каркасы.

Рабочие чертежи

РАЗРАБОТАНЫ:

ЦНИИПРОМЗДАНИЙ

Гл.инж. института — В.В.Гранев
Зав. отделом — А.В.Замараев
Зав.сектором — Г.В.Выжигин
Гл.инж.проекта — В.Н.Ягодкин

ЛГПИ

Гл.инж.института — Е.Д.Любимов
Гл констр.института — Г.М.Драбкин
Нач. отдела — Б.И.Артюшин
Гл.констр.отдела — В.И.Исаев

НИИЖБ

Зам.директора ин-та — Ю.П.Гуща
Зав. лабораторией — Н.Н.Коровин
Ст.научн.сотрудник — Н.Г.Матков

УТВЕРЖДЕНЫ ГЛАВНЫМ УПРАВЛЕНИЕМ ПРОЕКТИРОВАНИЯ ГОССТРОЯ СССР ПИСЬМО ОТ 29.12.88 № 6/6-2964

ВВЕДЕНЫ В ДЕЙСТВИЕ с 01.04.89 ЦНИИПРОМЗДАНИЙ ПРИКАЗ № 20 ОТ 01.02.89

© ЦИТП Госстроя СССР, 1990

Обозначение документа	Наименование	Стр.
1.420.1-19.1-2-1ТТ	Технические требования	3
1.420.1-19.1-2-2	Колонна К13	4
1.420.1-19.1-2-3	Колонна К14	6
1.420.1-19.1-2-4	Колонна К15	9
1.420.1-19.1-2-5	Колонна К16	11
1.420.1-19.1-2-6	Колонна К17	13
1.420.1-19.1-2-7	Колонна К18	15
1.420.1-19.1-2-8	Колонна К19	17
1.420.1-19.1-2-9	Колонна К20	19
1.420.1-19.1-2-10	Колонна К21	21
1.420.1-19.1-2-11	Колонна К22	23
1.420.1-19.1-2-12	Колонна К45	25
1.420.1-19.1-2-13	Колонна К46	27
1.420.1-19.1-2-14	Узлы I...VI	29
1.420.1-19.1-2-15	Каркас КП1...КП6	33
1.420.1-19.1-2-16	Каркас КП7	35
1.420.1-19.1-2-17	Каркас КП8...КП11	36
1.420.1-19.1-2-18	Каркас КП12...КП17	38
1.420.1-19.1-2-19	Каркас КП18...КП19	40
1.420.1-19.1-2-20	Каркас КП20...КП24	41
1.420.1-19.1-2-21	Каркас КП25	43
1.420.1-19.1-2-22	Каркас КП26...КП28	44
1.420.1-19.1-2-23	Каркас КП29	45
1.420.1-19.1-2-24	Каркас КП30...КП35	46
1.420.1-19.1-2-25	Каркас КП36, КП37	48
1.420.1-19.1-2-26	Каркас КП38, КП39	49
1.420.1-19.1-2-27	Каркас КП40...КП45	50
1.420.1-19.1-2-28	Каркас КП46	52
1.420.1-19.1-2-29	Каркас КП47	53
1.420.1-19.1-2-30	Каркас КП48...КП53	54
1.420.1-19.1-2-31	Каркас КП54...КП56	56
1.420.1-19.1-2-32	Каркас КП57...КП59	57
1.420.1-19.1-2-33	Каркас КП60..КП65	58
1.420.1-19.1-2-34	Каркас КП66, КП67	60
1.420.1-19.1-2-35	Каркас КП68...КП73	61
1.420.1-19.1-2-36	Каркас КП74	63
1.420.1-19.1-2-37	Каркас КП75...КП77	64
1.420.1-19.1-2-38	Каркас КП78...КП83	65
1.420.1-19.1-2-39	Каркас КП84, КП85	67
1.420.1-19.1-2-40	Каркас КП86..КП91	68
1.420.1-19.1-2-41	Каркас КП92...КП95	70
1.420.1-19.1-2-42	Каркас КП96..КП100	72
1.420.1-19.1-2-43	Каркас КП101...КП106	74
1.420.1-19.1-2-44	Каркас КП107...КП110	76
1.420.1-19.1-2-45	Каркас КП111	78
1.420.1-19.1-2-46	Каркас КП112...КП117	79
1.420.1-19.1-2-47	Каркас КП118	81
1.420.1-19.1-2-48	Узлы I...VIII	82
1.420.1-19.1-2-49 РС	Ведомость расхода стали	86

Инв.№ подл. | Подпись и дата | Взам. инв.№

Разраб.	Смирнова		1.420.1-19.1-2
Провер.	Исаев		Содержание выпуска
Н.конт.	Незлобина		

Стадия	Лист	Листов
Р		1

ЛГПИ

1. Настоящий выпуск является частью работы, полный состав которой приведен в выпуске 0-0 данной серии.

Выпуск содержит рабочие чертежи колонн и пространственных каркасов для зданий с высотой этажей 5,4 м.

2. Данный выпуск следует рассматривать совместно с выпуском 1-0 „Указания по изготовлению колонн" и техническими условиями „Колонны железобетонные для многоэтажных зданий ГОСТ 18979-90.

Закладные и арматурные изделия для всех колонн настоящей серии приведены в выпуске 1-6.

3. В колонны данного выпуска должны дополнительно устанавливаться закладные изделия для крепления стен, вертикальных стальных связей, пристенных плит и выпусков арматуры для образования жестких сопряжений ригелей с колоннами.

Установка перечисленных закладных изделий должна осуществляться в соответствии с требованиями проектов конкретных объектов.

Указания по привязке этих закладных изделий в колоннах, приведены в выпуске 0-0 данной серии.

4. Пространственные каркасы собираются из отдельных продольных стержней и замкнутых хомутов с помощью контактной сварки.

Сборка пространственных каркасов с использованием дуговой сварки не допускается. Диагональные связи, предусмотренные для обеспечения жесткости пространственных каркасов, должны быть приварены к стержням продольной арматуры протяженными швами длиной не менее 50 мм:

В целях экономии металла эти связи могут быть заменены на инвентарные.

5. Закладные изделия крепятся к стержням пространственных каркасов с помощью вязальной проволоки. Окончательная фиксация закладных изделий производится в опалубке

6. Сборку пространственных каркасов рекомендуется производить на автоматизированных линиях.

7. Изготовление арматурных изделий должно производиться в соответствии с ГОСТ 10922-75 „Арматурные изделия и закладные детали сварные для железобетонных конструкций. Технические требования и методы испытаний", ГОСТ 14098-85 „Соединения сварные арматуры и закладных изделий железобетонных конструкций. Типы, конструкций и размеры", а также СН 393-78 п.1,2,3. Инструкция по сварке соединений арматуры и закладных деталей железобетонных конструкций."

8. В работе использовано а.с. N 806835 „Сборная железобетонная колонна."

				1.420.1-19.1-2-1ТТ		
Разраб.	Смирнова			Технические требования	Стадия	Лист	Листов
Провер.	Исаев				Р		1
Н.контр.	Незлобина				ЛГПИ		

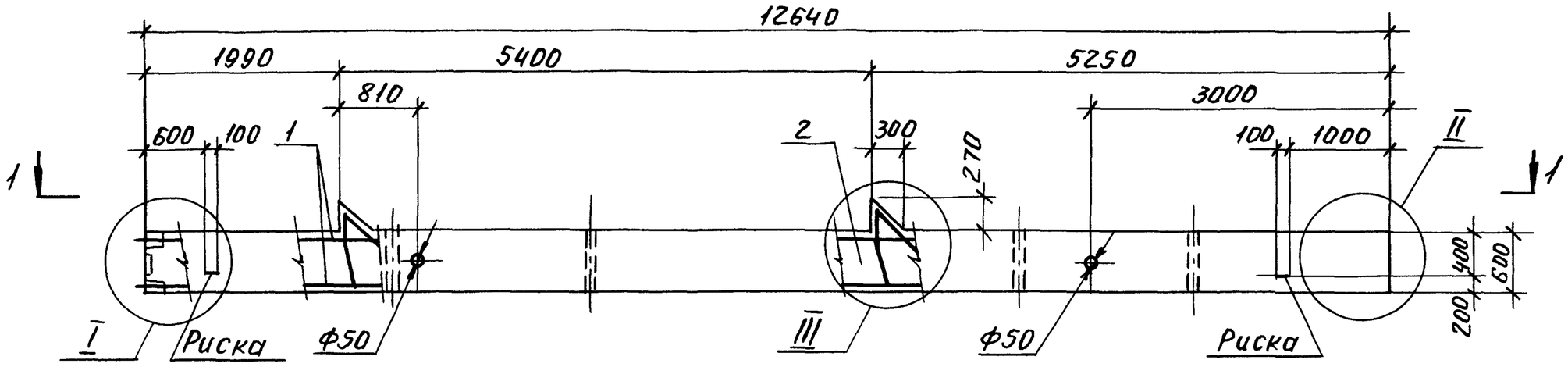

1 – 1

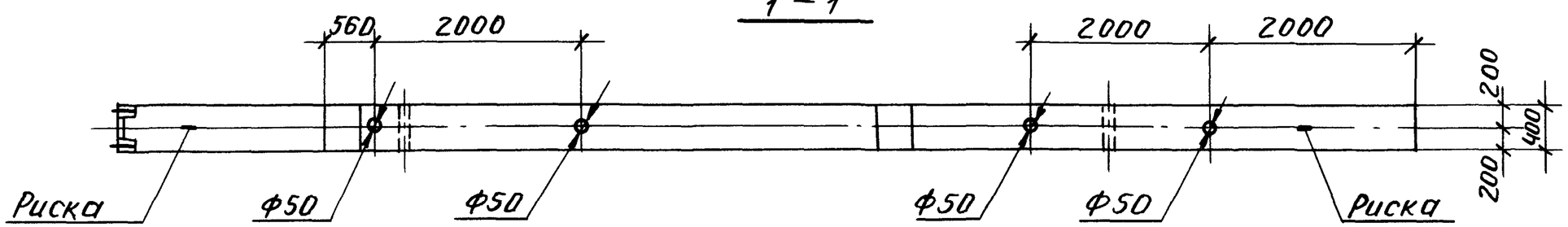

1. Спецификацию см лист 2.
2. Узлы см 1.420.1-19.1-2-14.
3. Масса колонны 7,65т.

				1.420.1-19.1-2-2		
Разраб	Пергамонина			Колонна К13	Стадия	Лист	Листов
Рассчит	Исаев				Р	1	2
Провер	Смирнова				ЛГПИ		
Н контр	Незлобинп						

Инв № подл | Подп и дата | Взам инв №

24350 5

Марка колонны	Поз.	Наименование	Кол.	Обозначение документа
К13-1	1	Каркас КП1	1	1.420.1-19.1-2-15
	2	Бетон класса В25, $м^3$	3,06	
К13-2	1	Каркас КП1	1	-15
	2	Бетон класса В30, $м^3$	3,06	
К13-3	1	Каркас КП2	1	-15
	2	Бетон класса В25, $м^3$	3,06	
К13-4	1	Каркас КП2	1	-15
	2	Бетон класса В30, $м^3$	3,06	
К13-5	1	Каркас КП3	1	-15
	2	Бетон класса В25, $м^3$	3,06	
К13-6	1	Каркас КП3	1	-15
	2	Бетон класса В30, $м^3$	3,06	
К13-7	1	Каркас КП4	1	-15
	2	Бетон класса В25, $м^3$	3,06	
К13-8	1	Каркас КП4	1	-15
	2	Бетон класса В30, $м^3$	3,06	
К13-9	1	Каркас КП4	1	-15
	2	Бетон класса В40, $м^3$	3,06	
К13-10	1	Каркас КП5	1	-15
	2	Бетон класса В25, $м^3$	3,06	
К13-11	1	Каркас КП5	1	-15
	2	Бетон класса В30, $м^3$	3,06	
К13-12	1	Каркас КП5	1	-15
	2	Бетон класса В40, $м^3$	3,06	

Марка колонны	Поз.	Наименование	Кол.	Обозначение документа
К13-13	1	Каркас КП6	1	1.420.1-19.1-2-15
	2	Бетон класса В25, $м^3$	3,06	
К13-14	1	Каркас КП6	1	-15
	2	Бетон класса В30, $м^3$	3,06	
К13-15	1	Каркас КП6	1	-15
	2	Бетон класса В40, $м^3$	3,06	
К13-16	1	Каркас КП7	1	-16
	2	Бетон класса В30, $м^3$	3,06	
К13-17	1	Каркас КП8	1	-17
	2	Бетон класса В25, $м^3$	3,06	
К13-18	1	Каркас КП8	1	-17
	2	Бетон класса В40, $м^3$	3,06	
К13-19	1	Каркас КП9	1	-17
	2	Бетон класса В25, $м^3$	3,06	
К13-20	1	Каркас КП9	1	-17
	2	Бетон класса В40, $м^3$	3,06	
К13-21	1	Каркас КП10	1	-17
	2	Бетон класса В25, $м^3$	3,06	
К13-22	1	Каркас КП10	1	-17
	2	Бетон класса В30, $м^3$	3,06	
К13-23	1	Каркас КП10	1	-17
	2	Бетон класса В40, $м^3$	3,06	
К13-24	1	Каркас КП11	1	-17
	2	Бетон класса В40, $м^3$	3,06	

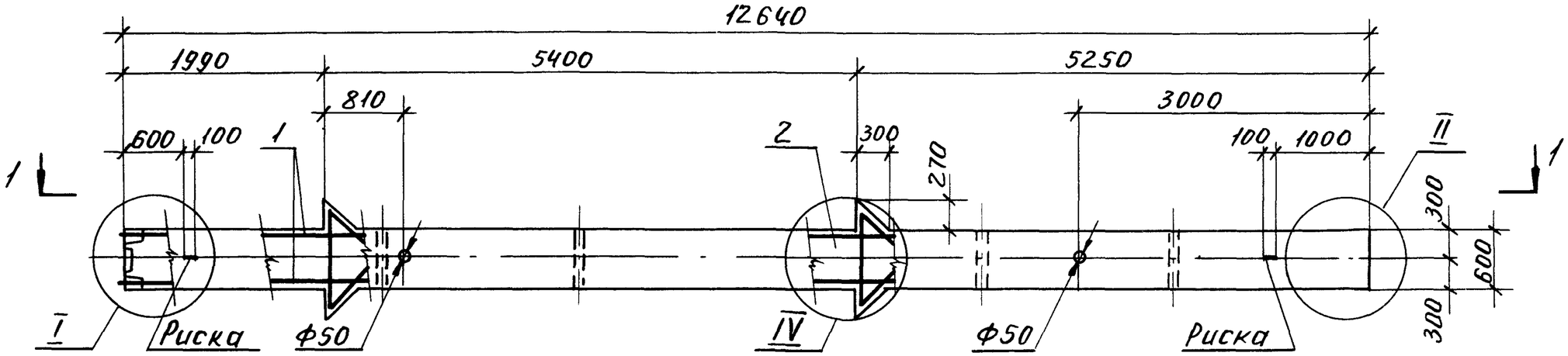

1 – 1

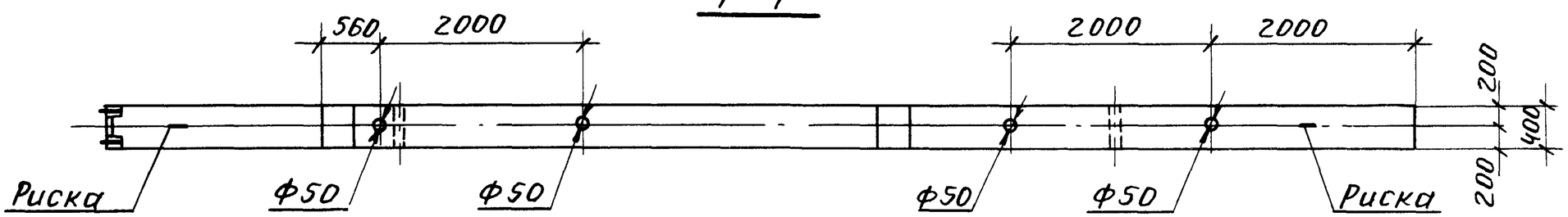

1. Спецификацию см. листы 2, 3.
2. Узлы см. 1.420.1-19.1-2-14.
3. Масса колонны 7,75 т.

				1.420.1-19.1-2-3		
Разраб.	Пергамонина			Колонна К14.	Стадия	Лист	Листов
Рассчит.	Исаев				Р	1	3
Провер	Смирнова				ЛГПИ		
Н контр.	Незлобина						

Инв №подл. | Подп и дата | Взам.инв №

24350 7

Марка колонны	Поз.	Наименование	Кол.	Обозначение документа
К14-1	1	Каркас КП12	1	1.420.1-19.1-2-18
	2	Бетон класса В25, м³	3,10	
К14-2	1	Каркас КП12	1	-18
	2	Бетон класса В30, м³	3,10	
К14-3	1	Каркас КП13	1	-18
	2	Бетон класса В25, м³	3,10	
К14-4	1	Каркас КП13	1	-18
	2	Бетон класса В30, м³	3,10	
К14-5	1	Каркас КП13	1	-18
	2	Бетон класса В40, м³	3,10	
К14-6	1	Каркас КП14	1	-18
	2	Бетон класса В25, м³	3,10	
К14-7	1	Каркас КП14	1	-18
	2	Бетон класса В30, м³	3,10	
К14-8	1	Каркас КП14	1	-18
	2	Бетон класса В40, м³	3,10	
К14-9	1	Каркас КП15	1	-18
	2	Бетон класса В25, м³	3,10	
К14-10	1	Каркас КП15	1	-18
	2	Бетон класса В30, м³	3,10	
К14-11	1	Каркас КП15	1	-18
	2	Бетон класса В40, м³	3,10	

Марка колонны	Поз.	Наименование	Кол.	Обозначение документа
К14-12	1	Каркас КП16	1	1.420.1-19.1-2-18
	2	Бетон класса В25, м³	3,10	
К14-13	1	Каркас КП16	1	-18
	2	Бетон класса В30, м³	3,10	
К14-14	1	Каркас КП17	1	-18
	2	Бетон класса В30, м³	3,10	
К14-15	1	Каркас КП18	1	-19
	2	Бетон класса В30, м³	3,10	
К14-16	1	Каркас КП19	1	-19
	2	Бетон класса В30, м³	3,10	
К14-17	1	Каркас КП19	1	-19
	2	Бетон класса В40, м³	3,10	
К14-18	1	Каркас КП20	1	-20
	2	Бетон класса В30, м³	3,10	
К14-19	1	Каркас КП20	1	-20
	2	Бетон класса В40, м³	3,10	
К14-20	1	Каркас КП21	1	-20
	2	Бетон класса В40, м³	3,10	
К14-21	1	Каркас КП22	1	-20
	2	Бетон класса В30, м³	3,10	
К14-22	1	Каркас КП22	1	-20
	2	Бетон класса В40, м³	3,10	

Марка колонны	Поз.	Наименование	Кол	Обозначение документа
К14-23	1	Каркас КП22	1	1.420.1-19.1-2-20
	2	Бетон класса В45, $м^3$	3,10	
К14-24	1	Каркас КП23	1	-20
	2	Бетон класса В45, $м^3$	3,10	
К14-25	1	Каркас КП24	1	-20
	2	Бетон класса В30, $м^3$	3,10	
К14-26	1	Каркас КП25	1	-21
	2	Бетон класса В30, $м^3$	3,10	
К14-27	1	Каркас КП25	1	-21
	2	Бетон класса В45, $м^3$	3,10	

Марка колонны	Поз	Наименование	Кол	Обозначение документа
К14-28	1	Каркас КП26	1	1.420.1-19 1-2-22
	2	Бетон класса В45, $м^3$	3,10	
К14-29	1	Каркас КП27	1	-22
	2	Бетон класса В45, $м^3$	3,10	
К14-30	1	Каркас КП28	1	-22
	2	Бетон класса В30, $м^3$	3,10	
К14-31	1	Каркас КП28	1	-22
	2	Бетон класса В40; $м^3$	3,10	
К14-32	1	Каркас КП29	1	-23
	2	Бетон класса В45, $м^3$	3,10	

Инв.№ подл | Подп. и дата | Взам инв №

24350 9

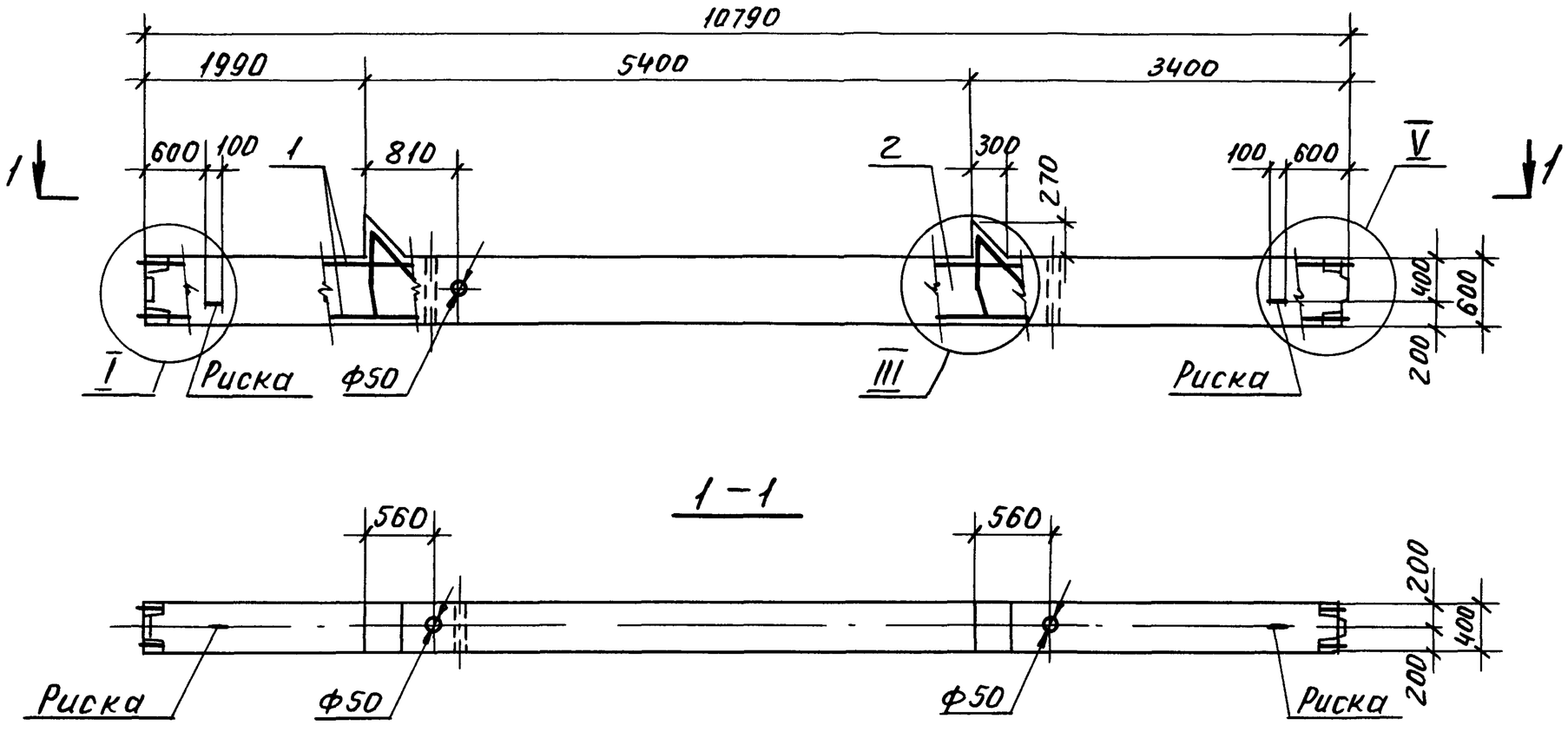

1 Спецификацию см лист 2
2 Узлы см 1.420 1-19 1-2-14
3 Масса колонны 6,52т

				1.420 1-19 1-2-4		
Разраб	Пергамонина			Колонна К15	Стадия	Лист	Листов
Рассчит.	Исаев				Р	1	2
Провер	Смирнова				ЛГПИ		
Н контр.	Незлобина						

Марка колонны	Поз.	Наименование	Кол.	Обозначение документа
К15-1	1	Каркас КП30	1	1.420.1-19.1-2-24
	2	Бетон класса В25, $м^3$	2,61	
К15-2	1	Каркас КП31	1	-24
	2	Бетон класса В25, $м^3$	2,61	
К15-3	1	Каркас КП31	1	-24
	2	Бетон класса В30, $м^3$	2,61	
К15-4	1	Каркас КП32	1	-24
	2	Бетон класса В25, $м^3$	2,61	
К15 5	1	Каркас КП32	1	-24
	2	Бетон класса В30, $м^3$	2,61	
К15-6	1	Каркас КП33	1	-24
	2	Бетон класса В25, $м^3$	2,61	
К15-7	1	Каркас КП33	1	-24
	2	Бетон класса В30, $м^3$	2,61	

Марка колонны	Поз	Наименование	Кол	Обозначение документа
К15-8	1	Каркас КП34	1	1.420.1-19.1-2-24
	2	Бетон класса В25, $м^3$	2,61	
К15-9	1	Каркас КП35	1	-24
	2	Бетон класса В25, $м^3$	2,61	
К15-10	1	Каркас КП35	1	-24
	2	Бетон класса В30, $м^3$	2,61	
К15-11	1	Каркас КП36	1	-25
	2	Бетон класса В25, $м^3$	2,61	
К15-12	1	Каркас КП37	1	-25
	2	Бетон класса В30, $м^3$	2,61	
К15-13	1	Каркас КП38	1	-26
	2	Бетон класса В30, $м^3$	2,61	
К15-14	1	Каркас КП39	1	-26
	2	Бетон класса В40, $м^3$	2,61	

Инв № подл. | Подп. и дата | Взам инв.№

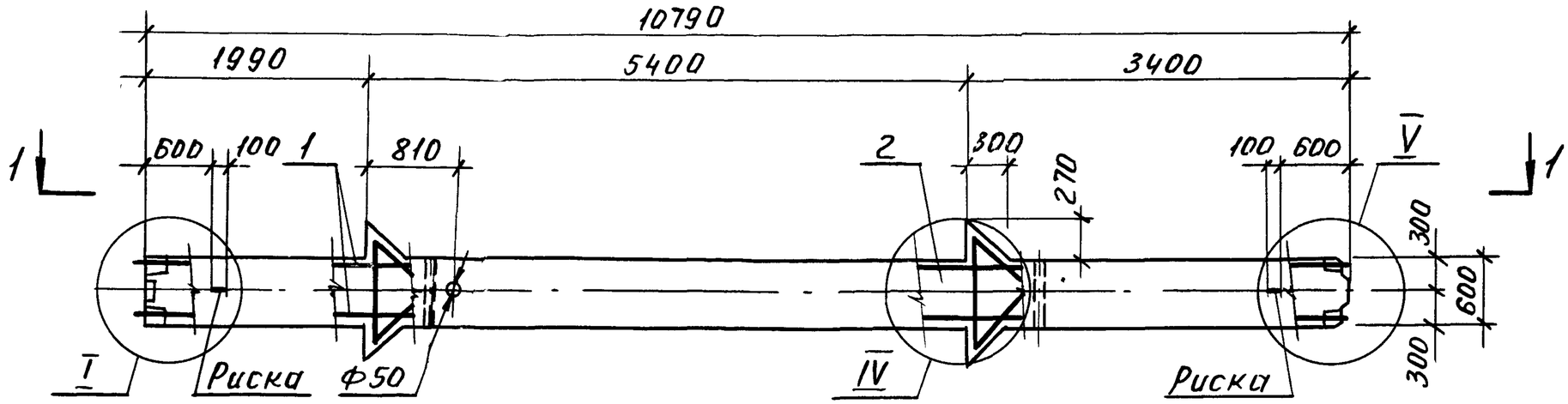

1-1

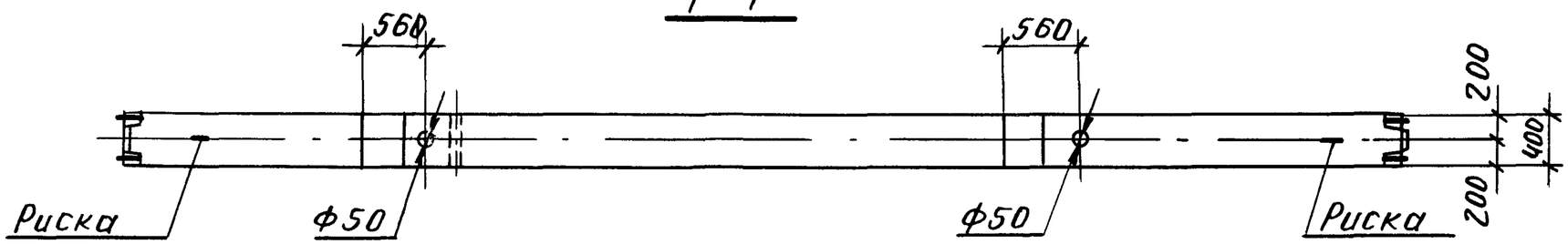

1. Спецификацию см. лист 2.
2. Узлы см. 1.420.1-19.1-2-14.
3. Масса колонны 6,62т.

				1.420.1-19.1-2-5		
Разраб	Пергамонина			Колонна К 16	Стадия	Лист	Листов
Рассчит.	Исоев				Р	1	2
Провер	Смирнова				ЛГПИ		
Н.контр	Незлобина						

Марка колонны	Поз	Наименование	Кол.	Обозначение документа
К16-1	1	Каркас КП40	1	1.420.1-19.1-2-27
	2	Бетон класса В25, $м^3$	2,65	
К16-2	1	Каркас КП40	1	-27
	2	Бетон класса В30, $м^3$	2,65	
К16-3	1	Каркас КП41	1	-27
	2	Бетон класса В25, $м^3$	2,65	
К16-4	1	Каркас КП41	1	-27
	2	Бетон класса В30, $м^3$	2,65	
К16-5	1	Каркас КП42	1	-27
	2	Бетон класса В30, $м^3$	2,65	
К16-6	1	Каркас КП43	1	-27
	2	Бетон класса В30, $м^3$	2,65	
К16-7	1	Каркас КП43	1	-27
	2	Бетон класса В40, $м^3$	2,65	

Марка колонны	Поз.	Наименование	Кол.	Обозначение документа
К16-8	1	Каркас КП44	1	1.420.1-19 1-2-27
	2	Бетон класса В25, $м^3$	2,65	
К16-9	1	Каркас КП44	1	-27
	2	Бетон класса В30, $м^3$	2,65	
К16-10	1	Каркас КП44	1	-27
	2	Бетон класса В40, $м^3$	2,65	
К16-11	1	Каркас КП45	1	-27
	2	Бетон класса В30, $м^3$	2,65	
К16-12	1	Каркас КП45	1	-27
	2	Бетон класса В40, $м^3$	2,65	
К16-13	1	Каркас КП46	1	-28
	2	Бетон класса В40, $м^3$	2,65	
К16-14	1	Каркас КП47	1	-29
	2	Бетон класса В40, $м^3$	2,65	

Инв.№ подл | Подп. и дата | Взам. инв.№

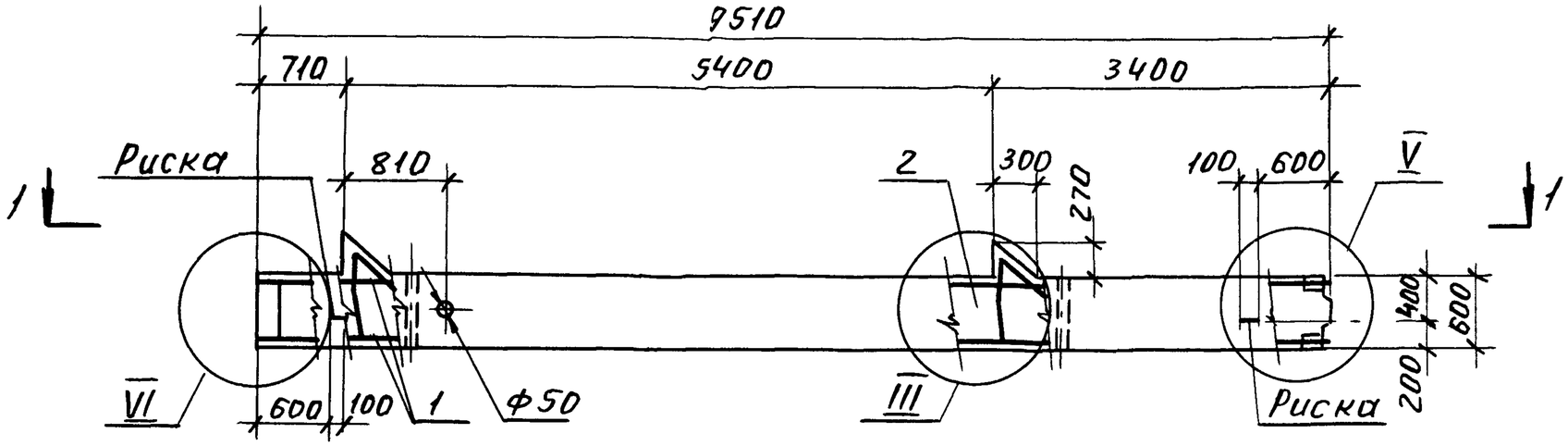

1–1

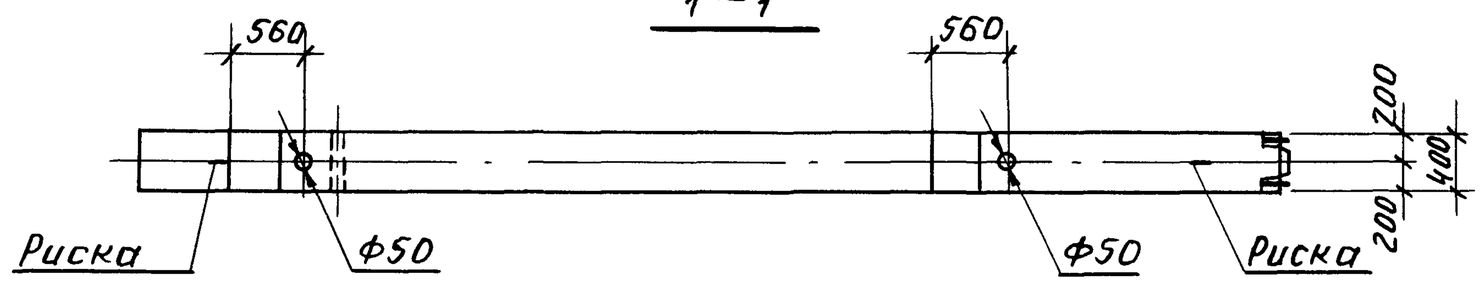

1. Спецификацию см. лист 2.
2. Узлы см. 1.420.1-19.1-2-14.
3. Масса колонны 5,78 т.

Разраб.	Пергамонина		1.420.1-19.1-2-6	
Рассчит	Исоев		Колонна К17	Стадия: Р; Лист: 1; Листов: 2
Провер	Смирнова			ЛГПИ
Н контр	Незлобина			

Марка колонны	Поз	Наименование	Кол.	Обозначение документа
К17-1	1	Каркас КП48	1	1.420.1-19.1-2-30
	2	Бетон класса В25, $м^3$	2,31	
К17-2	1	Каркас КП49	1	-30
	2	Бетон класса В25, $м^3$	2,31	
К17-3	1	Каркас КП50	1	-30
	2	Бетон класса В25, $м^3$	2,31	
К17-4	1	Каркас КП51	1	-30
	2	Бетон класса В25, $м^3$	2,31	
К17-5	1	Каркас КП52	1	-30
	2	Бетон класса В25, $м^3$	2,31	
К17-6	1	Каркас КП53	1	-30
	2	Бетон класса В25, $м^3$	2,31	
К17-7	1	Каркас КП54	1	-31
	2	Бетон класса В25, $м^3$	2,31	

Марка колонны	Поз	Наименование	Кол.	Обозначение документа
К17-8	1	Каркас КП55	1	1.420.1-19.1-2-31
	2	Бетон класса В25, $м^3$	2,31	
К17-9	1	Каркас КП56	1	-31
	2	Бетон класса В25, $м^3$	2,31	
К17-10	1	Каркас КП57	1	-32
	2	Бетон класса В25, $м^3$	2,31	
К17-11	1	Каркас КП58	1	-32
	2	Бетон класса В25, $м^3$	2,31	
К17-12	1	Каркас КП59	1	-32
	2	Бетон класса В25, $м^3$	2,31	
К17-13	1	Каркас КП59	1	-32
	2	Бетон класса В30, $м^3$	2,31	

Взам. инв. №

Подп. и дата

Инв. № подл.

24350 15

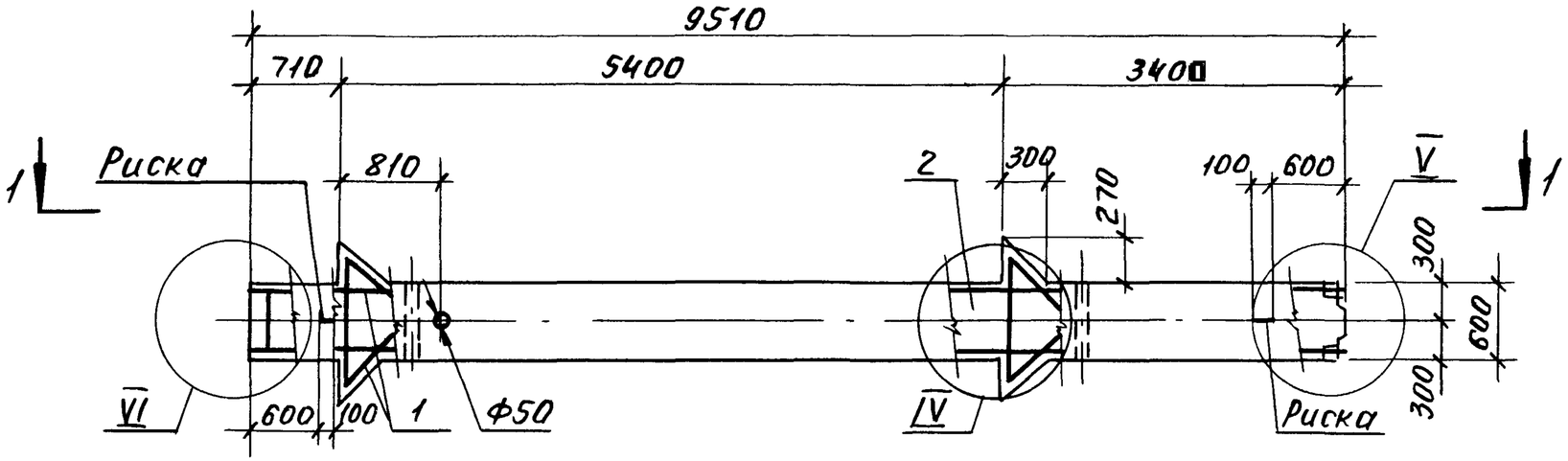

1—1

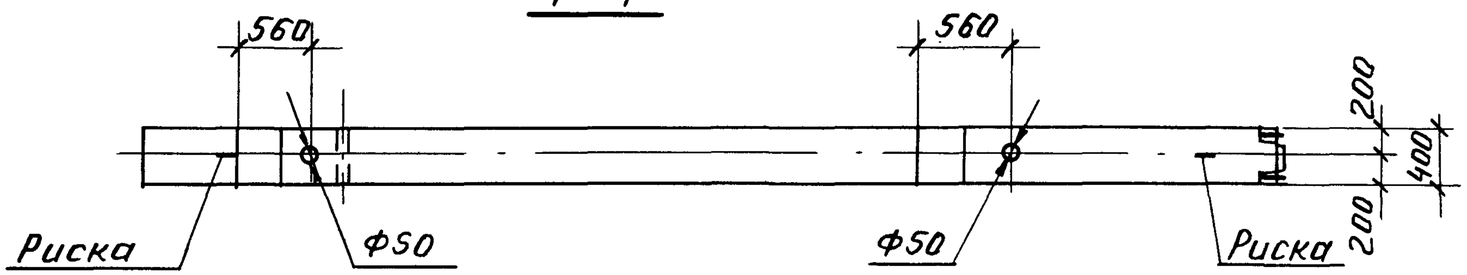

1. Спецификацию см. лист 2.
2. Узлы см. 1.420.1-19.1-2-14.
3. Масса колонны 5,88т.

				1.420.1-19.1-2-7		
Разраб.	Пергамонина			Колонна К18	Стадия	Лист	Листов
Рассчит.	Усаев				Р	1	2
Провер.	Смирнова				ЛГПИ		
Н.контр.	Незлобина						

Марка колонны	Поз.	Наименование	Кол.	Обозначение документа
К18-1	1	Каркас КП60	1	1.420.1-19.1-2-33
	2	Бетон класса В25, $м^3$	2,35	
К18-2	1	Каркас КП61	1	-33
	2	Бетон класса В25, $м^3$	2,35	
К18-3	1	Каркас КП62	1	-33
	2	Бетон класса В25, $м^3$	2,35	
К18-4	1	Каркас КП62	1	-33
	2	Бетон класса В30, $м^3$	2,35	
К18-5	1	Каркас КП63	1	-33
	2	Бетон класса В25, $м^3$	2,35	
К18-6	1	Каркас КП63	1	-33
	2	Бетон класса В30, $м^3$	2,35	

Марка колонны	Поз	Наименование	Кол	Обозначение документа
К18-7	1	Каркас КП64	1	1.420.1-19.1-2-33
	2	Бетон класса В25, $м^3$	2,35	
К18-8	1	Каркас КП64	1	-33
	2	Бетон класса В30, $м^3$	2,35	
К18-9	1	Каркас КП65	1	-33
	2	Бетон класса В30, $м^3$	2,35	
К18-10	1	Каркас КП65	1	-33
	2	Бетон класса В40, $м^3$	2,35	
К18-11	1	Каркас КП66	1	-34
	2	Бетон класса В25, $м^3$	2,35	
К18-12	1	Каркас КП67	1	-34
	2	Бетон класса В25, $м^3$	2,35	

Инв.№ подл | Подп и дата | Взам.инв.№

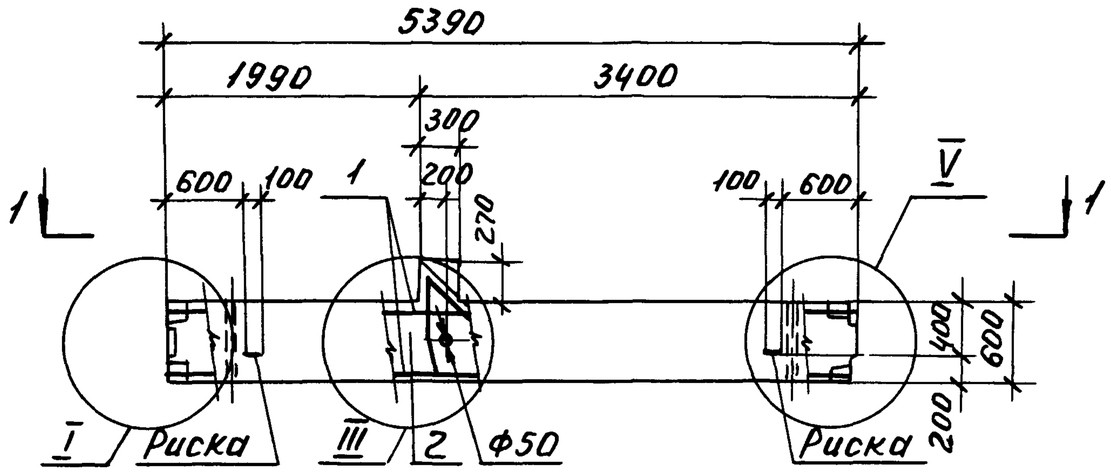

1-1

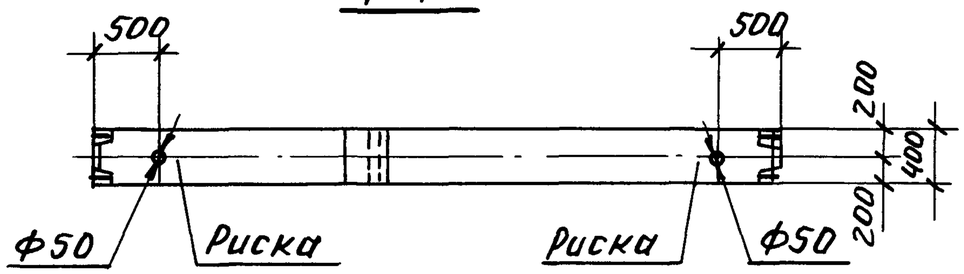

1. Спецификацию см. лист 2.
2. Узлы см. 1.420.1-19.1-2-14.
3. Масса колонны 3,25т.

				1.420.1-19.1-2-8		
Разраб.	Пергамонина			Колонна К19.	Стадия	Лист	Листов
Рассчит.	Исоев				Р	1	2
Провер.	Смирнова				ЛГПИ		
Н.контр.	Незлобина						

24350 18

Марка колонны	Поз	Наименование	Кол	Обозначение документа
К19-1	1	Каркас КП68	1	1.420.1-19.1-2-35
	2	Бетон класса В25, $м^3$	1,30	
К19-2	1	Каркас КП69	1	-35
	2	Бетон класса В25, $м^3$	1,30	
К19-3	1	Каркас КП70	1	-35
	2	Бетон класса В25, $м^3$	1,30	
К19-4	1	Каркас КП70	1	-35
	2	Бетон класса В30, $м^3$	1,30	
К19-5	1	Каркас КП71	1	-35
	2	Бетон класса В25, $м^3$	1,30	
К19-6	1	Каркас КП71	1	-35
	2	Бетон класса В-30, $м^3$	1,30	
К19-7	1	Каркас КП72	1	-35
	2	Бетон класса В25, $м^3$	1,30	
К19-8	1	Каркас КП73	1	-35
	2	Бетон класса В25, $м^3$	1,30	

Марка колонны	Поз	Наименование	Кол	Обозначение документа
К19-9	1	Каркас КП73	1	1.420.1-19.1-2-35
	2	Бетон класса В30, $м^3$	1,30	
К19-10	1	Каркас КП74	1	-36
	2	Бетон класса В25, $м^3$	1,30	
К19-11	1	Каркас КП74	1	-36
	2	Бетон класса В30, $м^3$	1,30	
К19-12	1	Каркас КП75	1	-37
	2	Бетон класса В25, $м^3$	1,30	
К19-13	1	Каркас КП75	1	-37
	2	Бетон класса В30, $м^3$	1,30	
К19-14	1	Каркас КП75	1	-37
	2	Бетон класса В40, $м^3$	1,30	
К19-15	1	Каркас КП77	1	-37
	2	Бетон класса В25, $м^3$	1,30	
К19-16	1	Каркас КП77	1	-37
	2	Бетон класса В30, $м^3$	1,30	

Инв № подл | Подп и дата | Взам инв №

24350 19

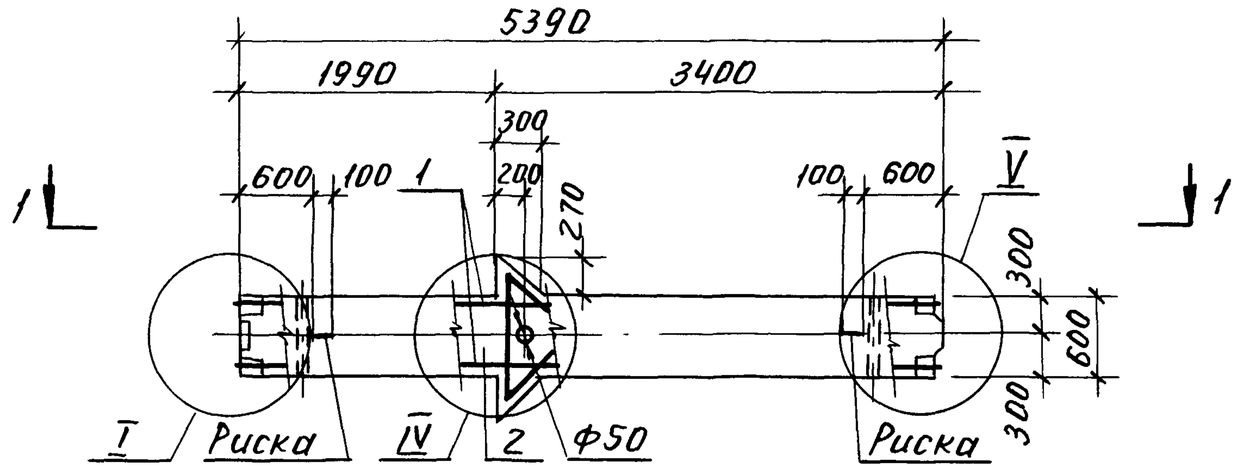

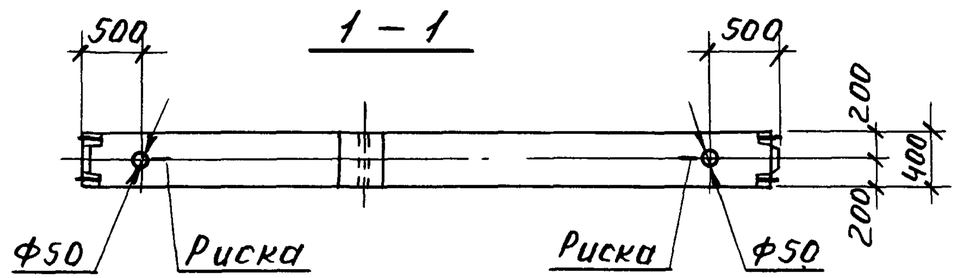

1. Спецификацию см лист 2.
2. Узлы см. 1.420.1-19.1-2-14.
3. Масса колонны 3,30 т.

				1.420.1-19 1-2-9		
Разраб	Пергамонина			Колонна К20	Стадия	Лист	Листов
Рассчит	Исаев				Р	1	2
Провер	Смирнова				ЛГПИ		
Н.контр.	Незлобина						

Марка колонны	Поз.	Наименование	Кол	Обозначение документа
К20-1	1	Каркас КП78	1	1.420.1-19.1-2-38
	2	Бетон класса В25, $м^3$	1,32	
К20-2	1	Каркас КП78	1	-38
	2	Бетон класса В30, $м^3$	1,32	
К20-3	1	Каркас КП79	1	-38
	2	Бетон класса В25, $м^3$	1,32	
К20-4	1	Каркас КП79	1	-38
	2	Бетон класса В30, $м^3$	1,32	
К20-5	1	Каркас КП80	1	-38
	2	Бетон класса В25, $м^3$	1,32	
К20-6	1	Каркас КП80	1	-38
	2	Бетон класса В30, $м^3$	1,32	
К20-7	1	Каркас КП81	1	-38
	2	Бетон класса В25, $м^3$	1,32	
К20-8	1	Каркас КП81	1	-38
	2	Бетон класса В30, $м^3$	1,32	
К20-9	1	Каркас КП81	1	-38
	2	Бетон класса В40, $м^3$	1,32	
К20-10	1	Каркас КП82	1	-38
	2	Бетон класса В25, $м^3$	1,32	

Марка колонны	Поз	Наименование	Кол.	Обозначение документа
К20-11	1	Каркас КП82	1	1.420.1-19.1-2-38
	2	Бетон класса В30, $м^3$	1,32	
К20-12	1	Каркас КП82	1	-38
	2	Бетон класса В40, $м^3$	1,32	
К20-13	1	Каркас КП83	1	-38
	2	Бетон класса В30, $м^3$	1,32	
К20-14	1	Каркас КП83	1	-38
	2	Бетон класса В40, $м^3$	1,32	
К20-15	1	Каркас КП84	1	-39
	2	Бетон класса В25, $м^3$	1,32	
К20-16	1	Каркас КП84	1	-39
	2	Бетон класса В30, $м^3$	1,32	
К20-17	1	Каркас КП84	1	-39
	2	Бетон класса В40, $м^3$	1,32	
К20-18	1	Каркас КП85	1	-39
	2	Бетон класса В25, $м^3$	1,32	
К20-19	1	Каркас КП85	1	-39
	2	Бетон класса В40, $м^3$	1,32	

Взам инв № | Подп. и дата | Инв. № подл

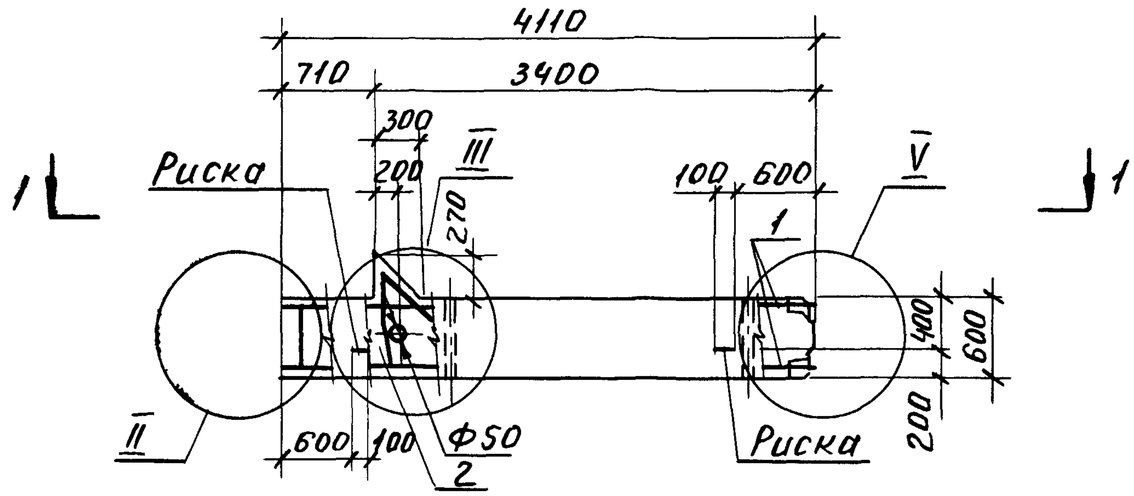

1-1

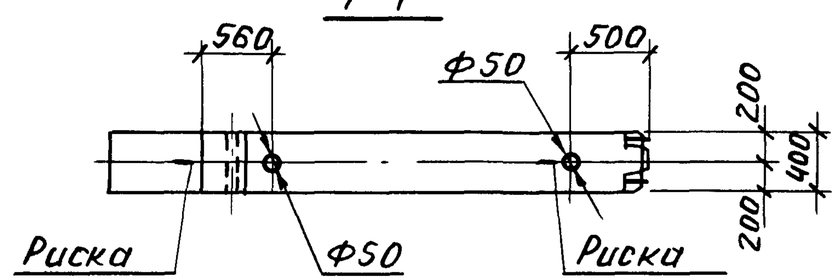

1. Спецификацию см. лист 2.
2. Узлы см. 1.420.1-19.1-2-14.
3. Масса колонны 2,50 т.

				1.420.1-19.1-2-10		
Разраб	Пергамонина			Колонна К21	Стадия	Лист	Листов
Рассчит	Исаев				Р	1	2
Провер	Смирнова				ЛГПИ		
Н. контр	Незлобина						

Марка колонны	Поз.	Наименование	Кол.	Обозначение документа
К21-1	1	Каркас КП 86	1	1.420.1-19.1-2-40
	2	Бетон класса В15, $м^3$	1,0	
К21-2	1	Каркас КП 86	1	-40
	2	Бетон класса В25, $м^3$	1,0	
К21-3	1	Каркас КП 87	1	-40
	2	Бетон класса В15, $м^3$	1,0	
К21-4	1	Каркас КП 87	1	-40
	2	Бетон класса В25, $м^3$	1,0	
К21-5	1	Каркас КП 88	1	-40
	2	Бетон класса В15, $м^3$	1,0	
К21-6	1	Каркас КП 88	1	-40
	2	Бетон класса В25, $м^3$	1,0	
К21-7	1	Каркас КП 89	1	-40
	2	Бетон класса В15, $м^3$	1,0	
К21-8	1	Каркас КП 89	1	-40
	2	Бетон класса В25, $м^3$	1,0	

Марка колонны	Поз.	Наименование	Кол.	Обозначение документа
К21-9	1	Каркас КП 90	1	1.420.1-19.1-2-40
	2	Бетон класса В15, $м^3$	1,0	
К21-10	1	Каркас КП 90	1	-40
	2	Бетон класса В25, $м^3$	1,0	
К21-11	1	Каркас КП 91	1	-40
	2	Бетон класса В25, $м^3$	1,0	
К21-12	1	Каркас КП 92	1	-41
	2	Бетон класса В25, $м^3$	1,0	
К21-13	1	Каркас КП 93	1	-41
	2	Бетон класса В15, $м^3$	1,0	
К21-14	1	Каркас КП 94	1	-41
	2	Бетон класса В15, $м^3$	1,0	
К21-15	1	Каркас КП 94	1	-41
	2	Бетон класса В25, $м^3$	1,0	
К21-16	1	Каркас КП 95	1	-41
	2	Бетон класса В25, $м^3$	1,0	

Инв. № подл. | Подп. и дата | Взам. инв. №

24350 23

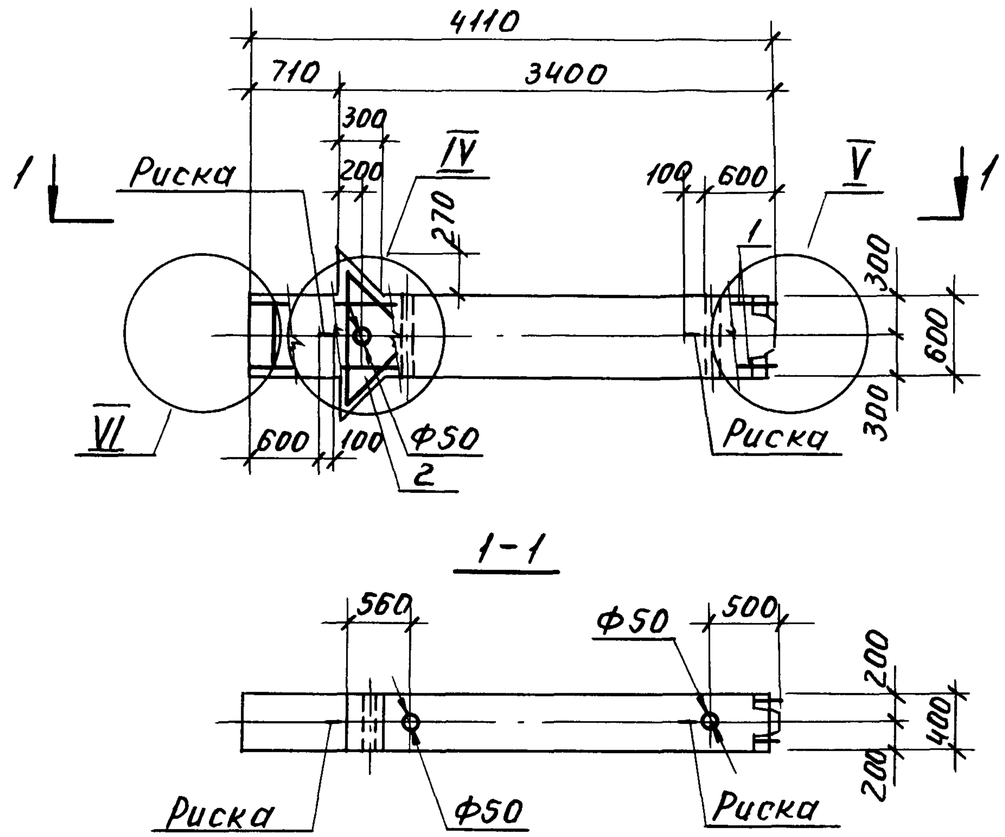

1. Спецификацию см. лист 2.
2. Узлы см. 1.420.1-19.1-2-14.
3. Масса колонны 2,55т.

Разраб	Пергамонина		1.420.1-19.1-2-11	
Рассчит	Исаев			
Провер.	Смирнова		Колонна К22	Стадия: Р; Лист: 1; Листов: 2
Н контр	Незлобина			ЛГПИ

24350 24

Марка колонны	Поз.	Наименование	Кол	Обозначение документа
К22-1	1	Каркас КП96	1	1.420.1-19 1-2-42
	2	Бетон класса В15, $м^3$	1,02	
К22-2	1	Каркас КП96	1	-42
	2	Бетон класса В25, $м^3$	1,02	
К22-3	1	Каркас КП97	1	-42
	2	Бетон класса В15, $м^3$	1,02	
К22-4	1	Каркас КП97	1	-42
	2	Бетон класса В25, $м^3$	1,02	
К22-5	1	Каркас КП98	1	-42
	2	Бетон класса В15, $м^3$	1,02	

Марка колонны	Поз.	Наименование	Кол	Обозначение документа
К22-6	1	Каркас КП98	1	1.420.1-19.1-2-42
	2	Бетон класса В25, $м^3$	1,02	
К22-7	1	Каркас КП99	1	-42
	2	Бетон класса В15, $м^3$	1,02	
К22-8	1	Каркас КП99	1	-42
	2	Бетон класса В25, $м^3$	1,02	
К22-9	1	Каркас КП100	1	-42
	2	Бетон класса В25, $м^3$	1,02	

Инв.№ подл | Подп. и дата | Взам. инв.№

24350 25

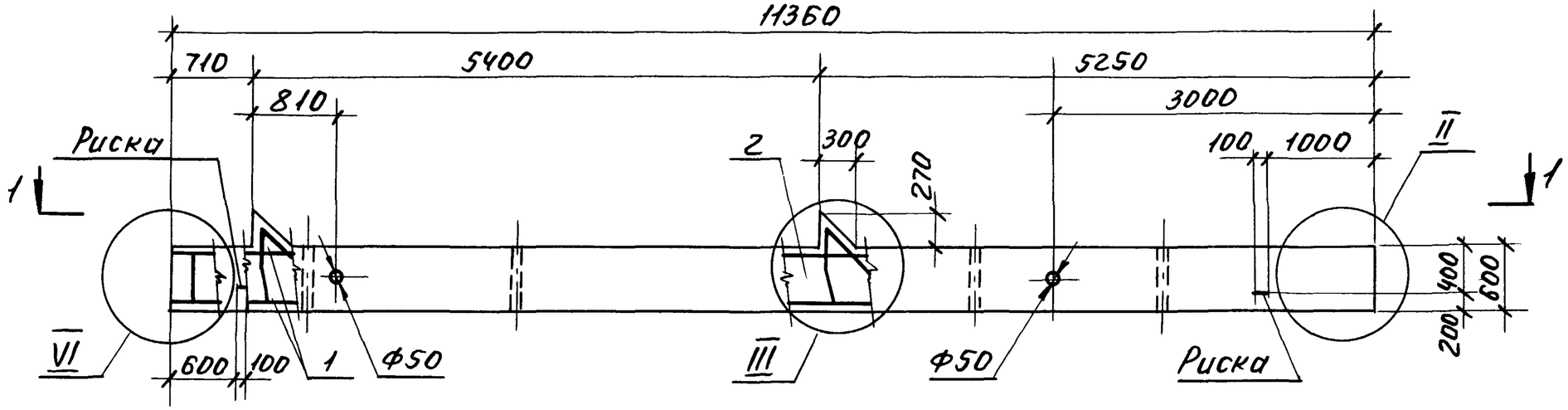

1-1

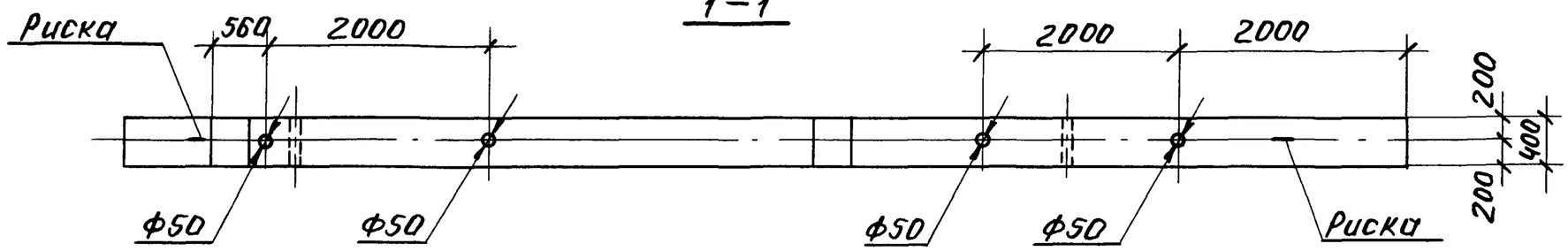

1. Спецификацию см лист 2
2. Узлы см 1 420.1-19.1-2-14
3. Масса колонны 6,9т

				1.420 1-19.1-2-12		
Разраб.	Пергамонина			Колонна К 45.	Стадия	Лист	Листов
Рассчит.	Исаев				Р	1	2
Провер.	Смирнова				ЛГПИ		
Н контр.	Незлобина						

24350 26

Марка колонны	Поз	Наименование	Кол.	Обозначение документа
К45-1	1	Каркас КП101	1	1.420.1-19.1-2-43
	2	Бетон класса В25, $м^3$	2,76	
К45-2	1	Каркас КП102	1	-43
	2	Бетон класса В25, $м^3$	2,76	
К45-3	1	Каркас КП103	1	-43
	2	Бетон класса В25, $м^3$	2,76	
К45-4	1	Каркас КП104	1	-43
	2	Бетон класса В25, $м^3$	2,76	
К45-5	1	Каркас КП105	1	-43
	2	Бетон класса В25, $м^3$	2,76	
К45-6	1	Каркас КП106	1	-43
	2	Бетон класса В25, $м^3$	2,76	

Марка колонны	Поз	Наименование	Кол.	Обозначение документа
К45-7	1	Каркас КП107	1	1.420.1-19.1-2-44
	2	Бетон класса В25, $м^3$	2,76	
К45-8	1	Каркас КП108	1	-44
	2	Бетон класса В25, $м^3$	2,76	
К45-9	1	Каркас КП109	1	-44
	2	Бетон класса В25, $м^3$	2,76	
К45-10	1	Каркас КП110	1	-44
	2	Бетон класса В25, $м^3$	2,76	
К45-11	1	Каркас КП111	1	-45
	2	Бетон класса В25, $м^3$	2,76	
К45-12	1	Каркас КП111	1	-45
	2	Бетон класса В30, $м^3$	2,76	

Взам. инв №

Подп. и дата

Инв № подл.

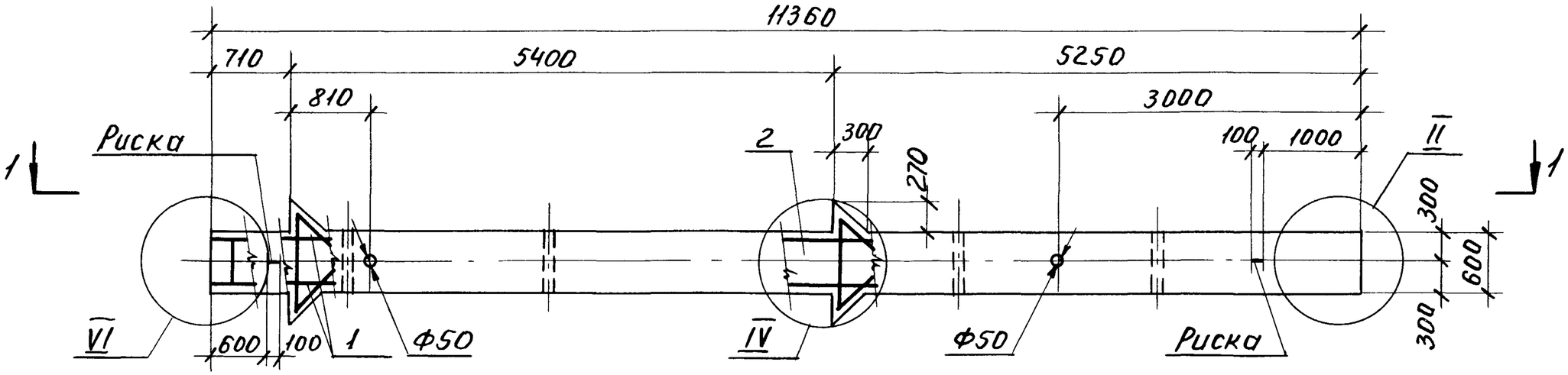

1 – 1

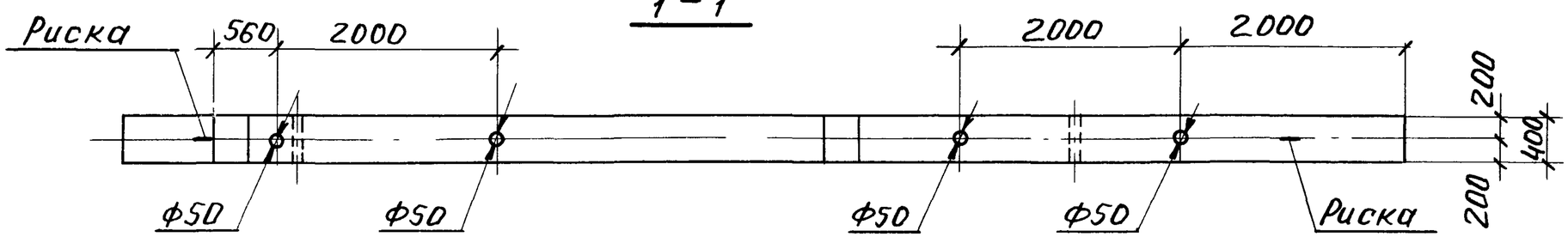

1. Спецификацию см лист 2
2. Узлы см 1.420.1-19 1-2-14.
3. Масса колонны 7,0т.

				1.420.1-19.1-2-13		
Разраб	Пергамонина			Колонна К 46	Стадия	Лист	Листов
Рассчит	Исаев				Р	1	2
Провер	Смирнова				ЛГПИ		
Н контр	Незлобина						

Марка колонны	Поз	Наименование	Кол	Обозначение документа
К46-1	1	Каркас КП112	1	1.420 1-19 1-2 -46
	2	Бетон класса В25, $м^3$	2,80	
К46-2	1	Каркас КП113	1	-46
	2	Бетон класса В25, $м^3$	2,80	
К46-3	1	Каркас КП114	1	-46
	2	Бетон класса В25, $м^3$	2,80	
К46-4	1	Каркас КП115	1	-46
	2	Бетон класса В25, $м^3$	2,80	
К46-5	1	Каркас КП115	1	-46
	2	Бетон класса В30, $м^3$	2,80	

Марка колонны	Поз	Наименование	Кол	Обозначение документа
К46-6	1	Каркас КП116	1	1.420.1-19.1-2-46
	2	Бетон класса В25, $м^3$	2,80	
К46-7	1	Каркас КП116	1	-46
	2	Бетон класса В30, $м^3$	2,80	
К46-8	1	Каркас КП117	1	-46
	2	Бетон класса В30, $м^3$	2,80	
К46-9	1	Каркас КП118	1	-47
	2	Бетон класса В25, $м^3$	2,80	
К46-10	1	Каркас КП118	1	-47
	2	Бетон класса В30, $м^3$	2,80	

Инв. № подл | Подп и дата | Взам инв. №

24350 29

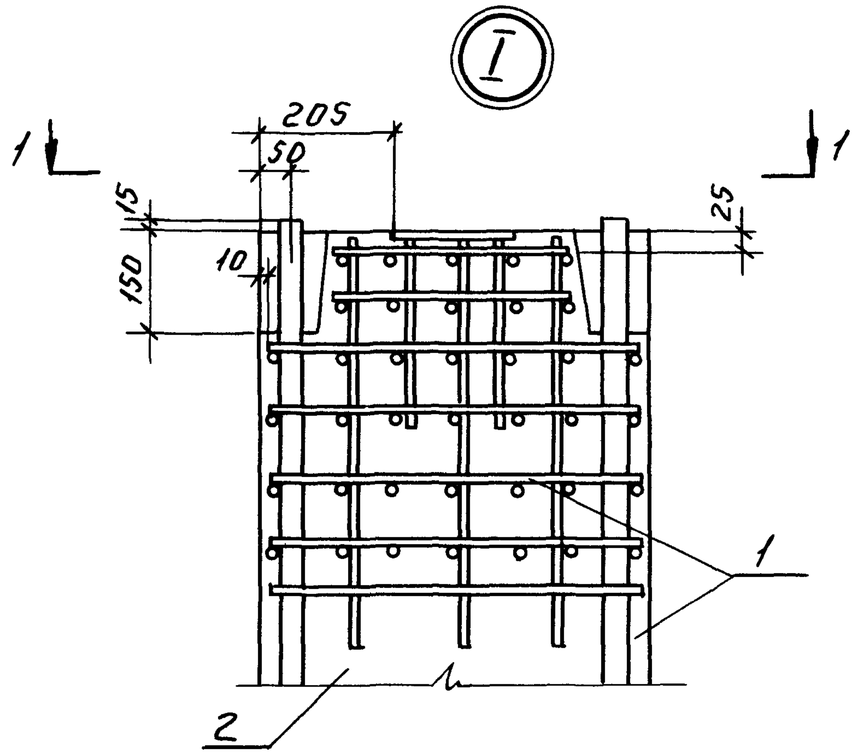

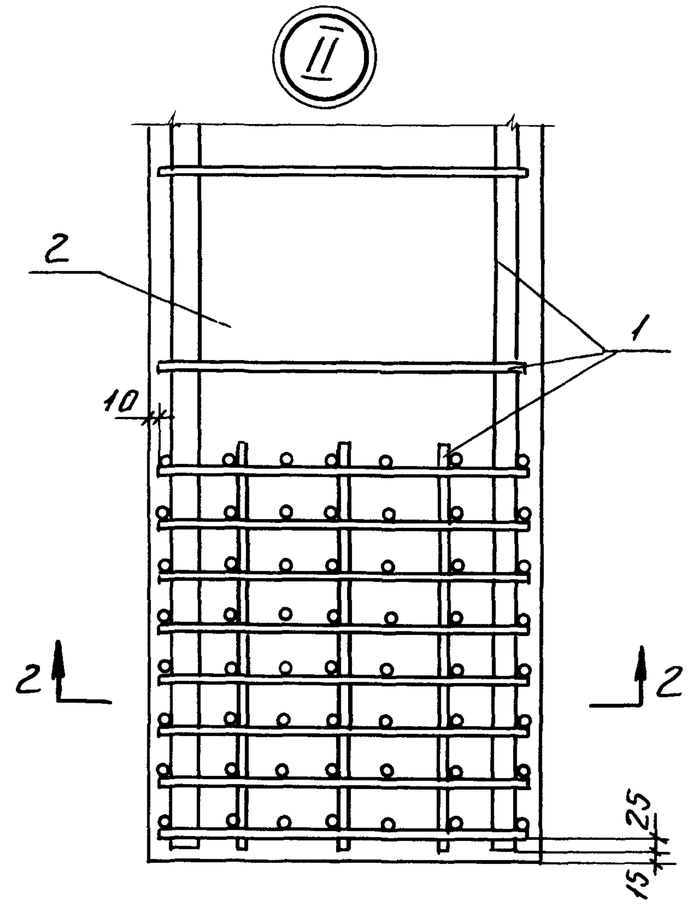

1-1

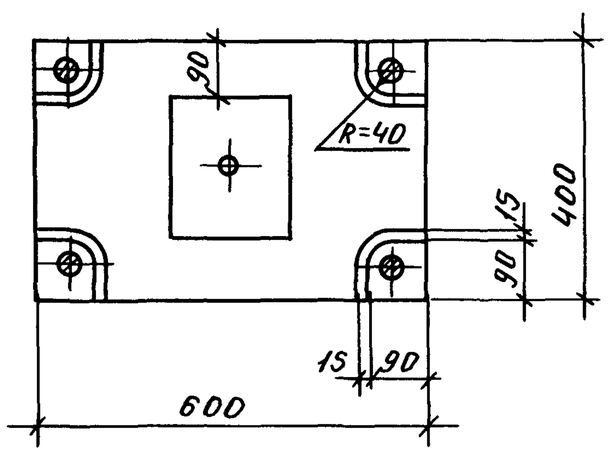

2-2

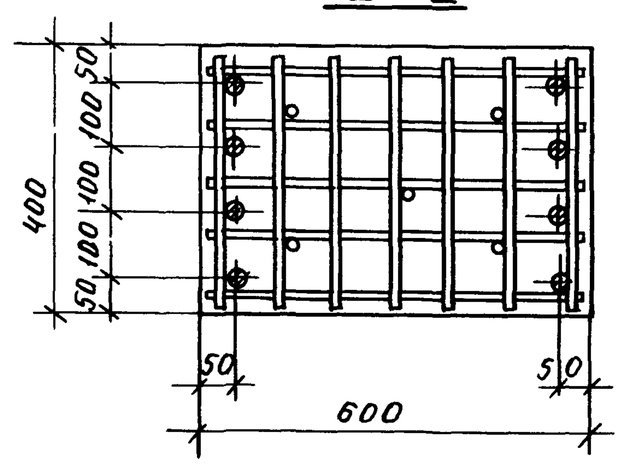

Количество стержней продольной арматуры на узлах I... VI показано условно.

Разраб.	Смирнова		1.420.1-19.1-2-14	
Рассчит	Исаев		Узлы I... VI.	Стадия Р / Лист 1 / Листов 3
Провер	Пергамонина			ЛГПИ
Н контр	Незлобина			

24350 30

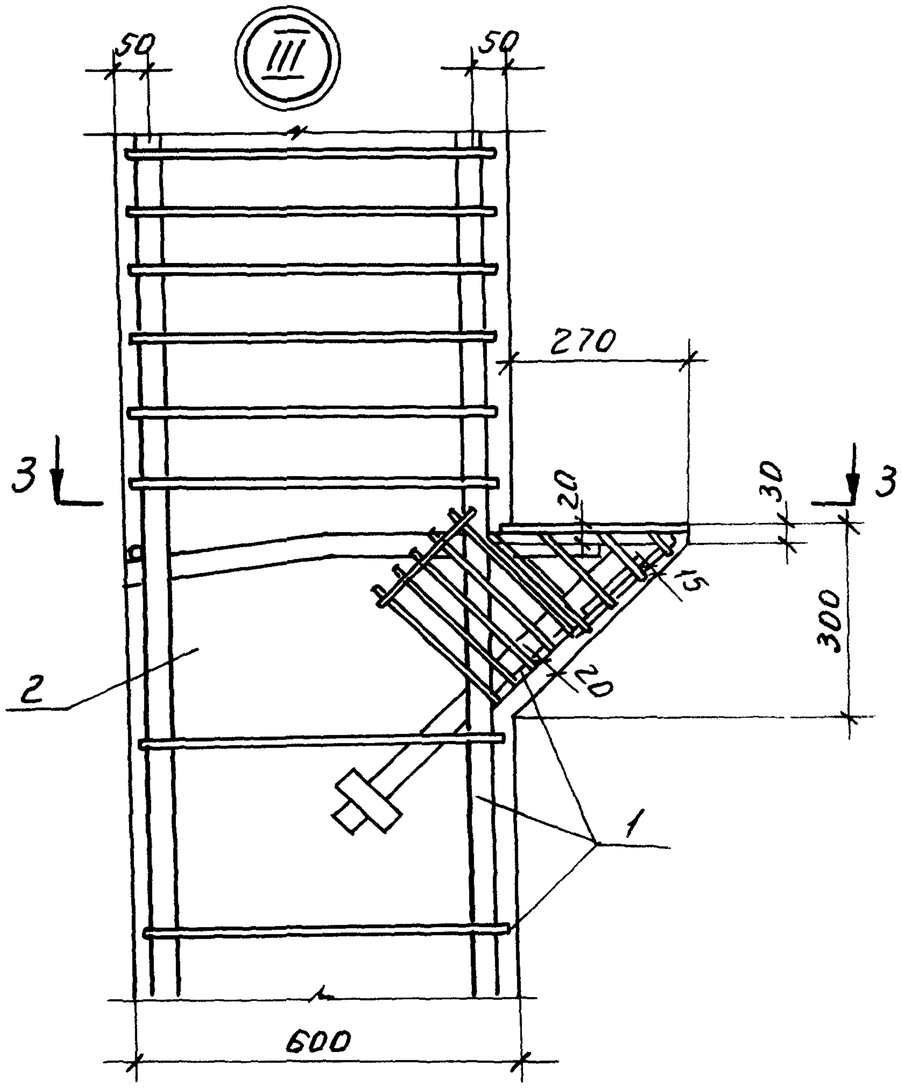

3 - 3

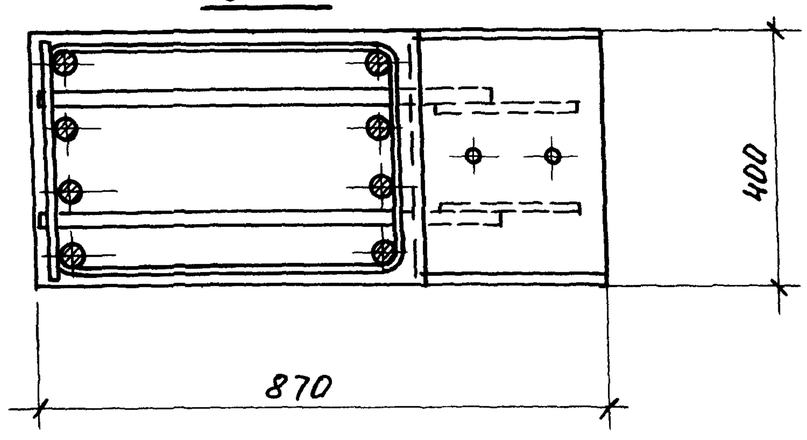

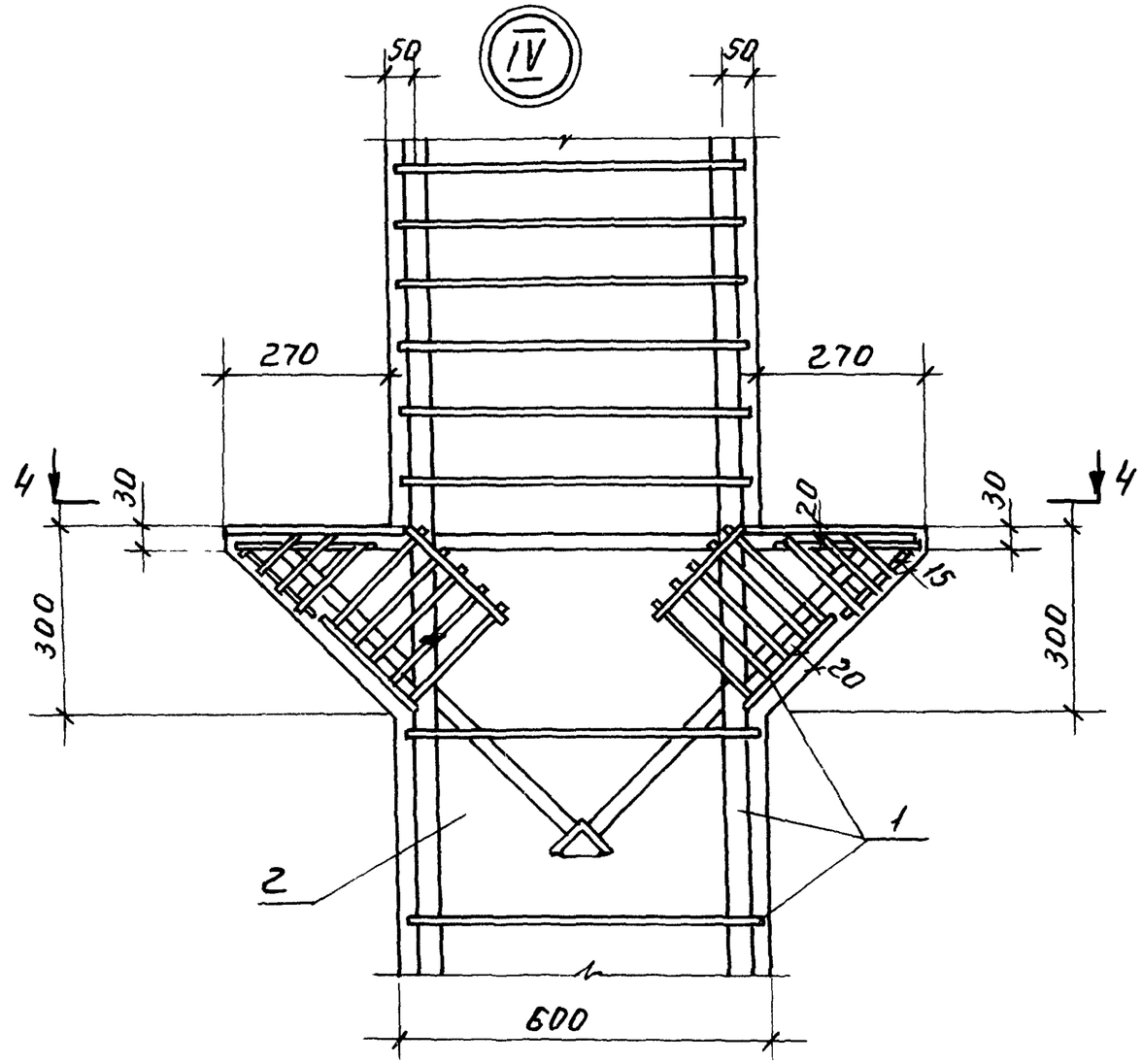

4 - 4

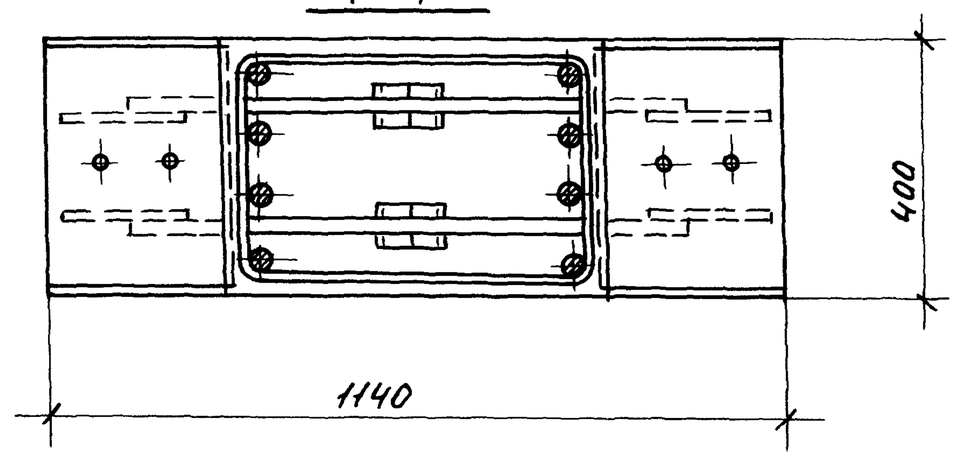

Инв.№ подл. | Подп. и дата | Взам. инв.№

1.420.1-19.1-2-14

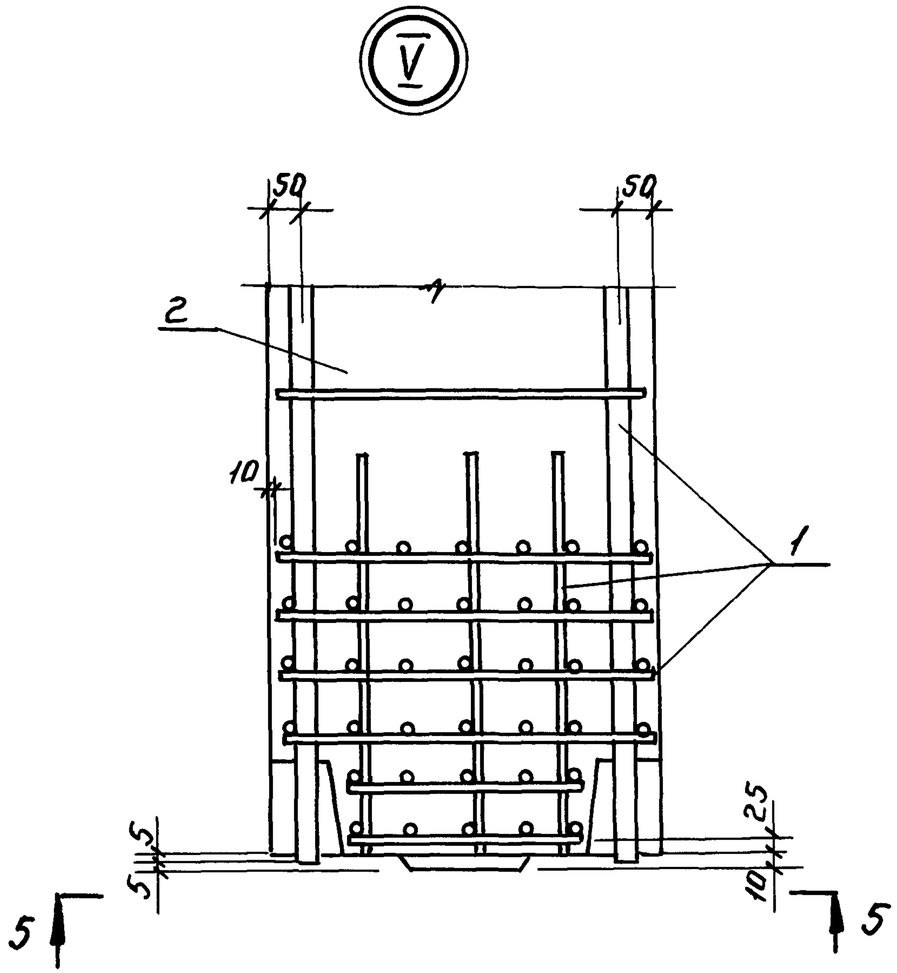

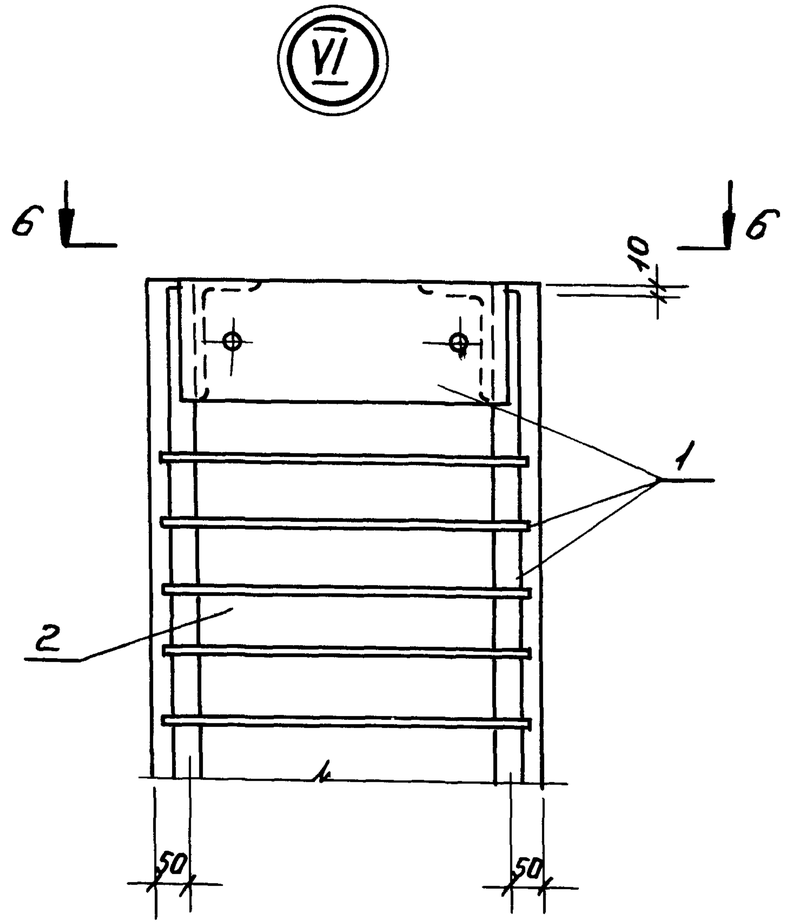

5 - 5

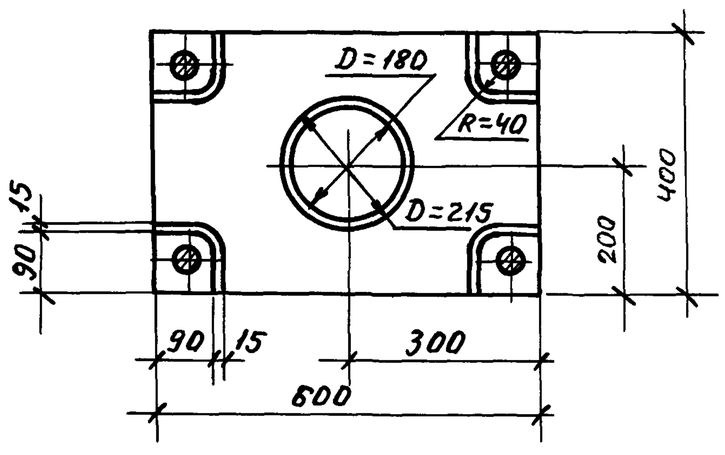

6 - 6

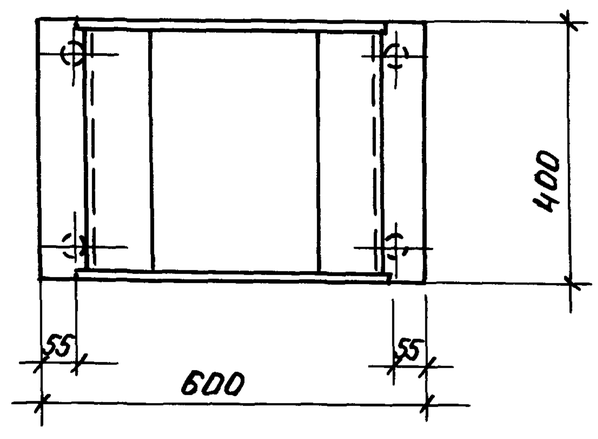

1.420.1-19.1-2-14	Лист 3

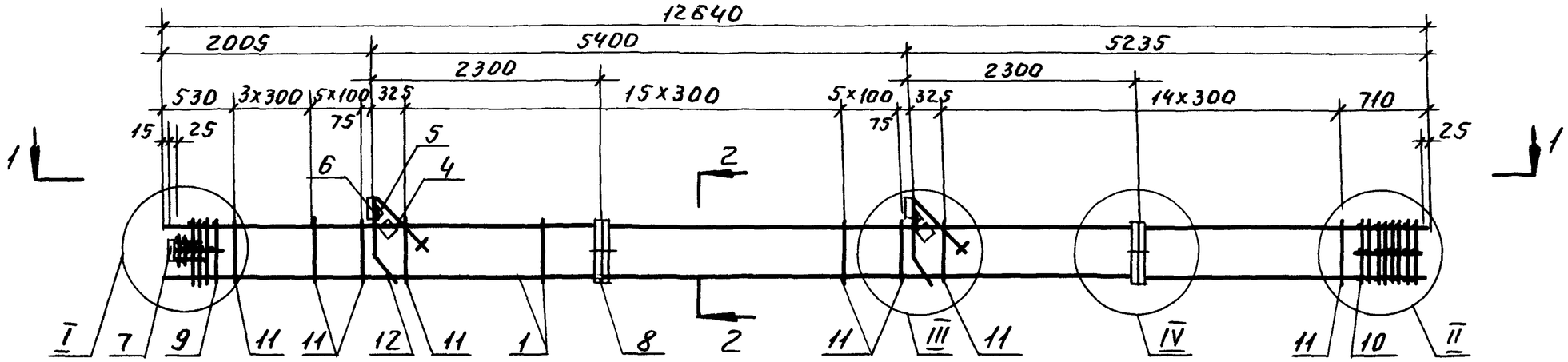

1 - 1

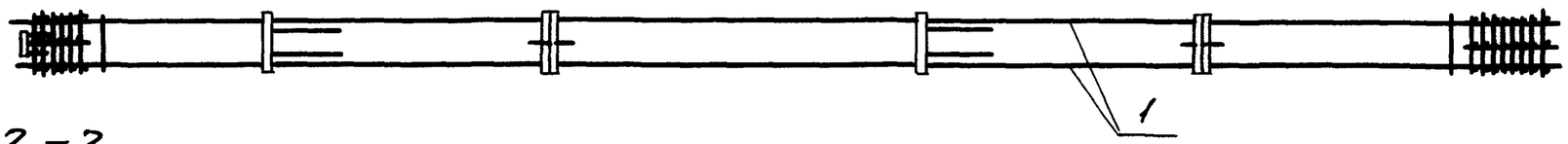

2 - 2

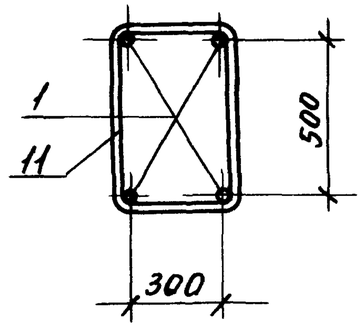

1. Спецификацию см лист 2.
2. Узлы I, II, III, IV см 1.420.1-19.1-2-48

				1.420.1-19.1-2-15		
Разраб	Пергамощик			Каркас КП1...КП6.	Стадия	Лист	Листов
Рассчит	Исаев				Р	1	2
Провер	Смирнова				ЛГПИ		
Н контр	Незлобина						

Инв № подл | Подп и дата | Взам инв №

Марка каркаса	Поз.	Наименование	Кол.	Обозначение документа	Масса каркаса, кг
КП1	1	Ф22А III, ℓ=12640; 37,7кг	4	без черт.	283,3
	4	Сетка С6	2	1.420.1-19.1-6-5	
	5	С7	2	-6	
	6	Изделие закладное МН1	2	-7	
	7	МН7	1	-11	
	8	МН3	2	-23	
	9	Сетка СП1	1	-2	
	10	СП3	1	-2	
	11	Ф6А I, ℓ=1760	45	-25	
	12	18А I, ℓ=380; 0,8кг	2	Без черт.	
КП2		Поз.4...9,12 по КП1			348,8
	1	Ф25А III, ℓ=12640; 48,7кг	4	без черт.	
	10	Сетка СП4	1	1.420.1-19.1-6-2	
	11	Ф8А I, ℓ=1780	45	-25	
КП3		Поз.4...9,12 по КП1			398,0
	1	Ф28А III, ℓ=12640; 61,0кг	4	без черт.	
	10	Сетка СП4	1	1.420.1-19.1-6-2	
	11	Ф8А I, ℓ=1780	45	-25	

Марка каркаса	Поз.	Наименование	Кол.	Обозначение документа	Масса каркаса, кг
КП4		Поз.4...9,12 по КП1			473,2
	1	Ф32А III, ℓ=12640; 79,8кг	4	без черт.	
	10	Сетка СП4	1	1.420.1-19.1-6-2	
	11	Ф8А I, ℓ=1780	45	-25	
КП5		Поз.4...8,12 по КП1			592,4
	1	Ф36А III, ℓ=12640; 101,0кг	4	без черт.	
	9	Сетка СП2	1	1.420.1-19.1-6-2	
	10	СП5	1	-2	
	11	Ф10А I, ℓ=1820	45	-25	
КП6		Поз.4...8,12 по КП1			687,2
	1	Ф40А III, ℓ=12640; 124,7кг	4	без черт.	
	9	Сетка СП2	1	1.420.1-19.1-6-2	
	10	СП5	1	-2	
	11	Ф10А I, ℓ=1820	45	-25	

Арматура класса А-I и А-III по ГОСТ 5781-82.
Поз. 12 оцинковать.

24350 34

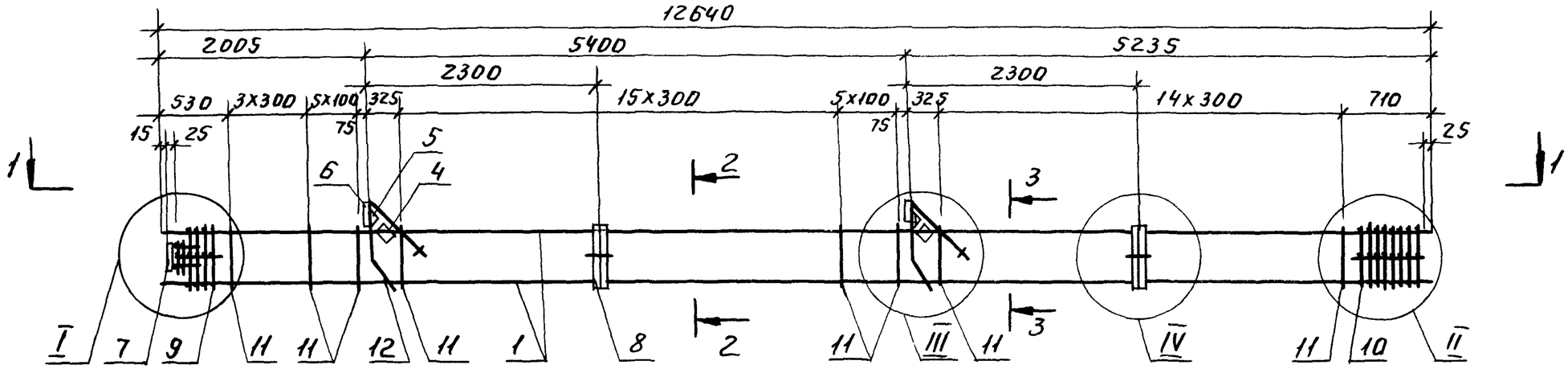

1-1

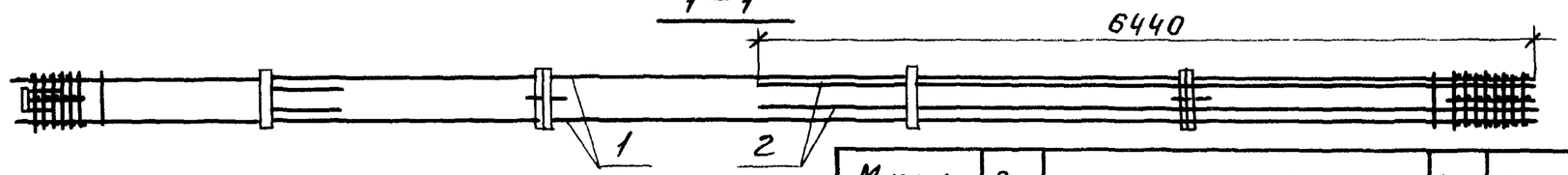

2-2

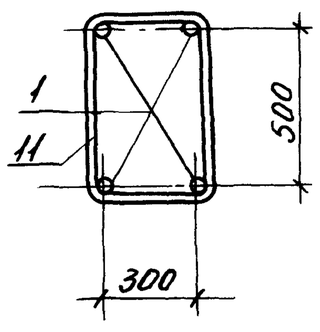

3-3

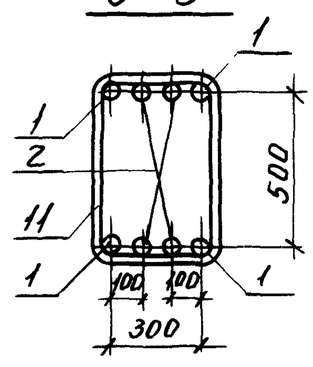

Марка каркаса	Поз	Наименование	Кол.	Обозначение документа	Масса каркаса, кг
КП7	1	Ф36А$\overline{III}$, ℓ=12640; 101,0кг	4	без черт	669,2
	2	Ф22А$\overline{III}$, ℓ=6440; 19,2кг	4	без черт	
	4	Сетка С6	2	1.420.1-19.1-6-5	
	5	С7	2	-6	
	6	Изделие закладное МН1	2	-7	
	7	МН7	1	-11	
	8	МН30	2	-23	
	9	Сетка СП2	1	-2	
	10	Сетка СП5	1	-2	
	11	Ф10А$\overline{I}$, ℓ=1820	45	-25	
	12	Ф18А$\overline{I}$, ℓ=380; 0,8кг	2	без черт	

1. Арматура класса А-$\overline{I}$ и А-$\overline{III}$ по ГОСТ 5781-82.
2. Узлы $\overline{I}$, $\overline{II}$, $\overline{III}$, $\overline{IV}$ см 1.420.1-19.1-2-48.
3. Поз 12 оцинковать.

Разраб	Пергамонина		
Рассчит	Исаев		
Провер.	Смирнова		
Н контр	Незлобина		

1.420.1-19.1-2-16

Каркас КП7

Стадия	Лист	Листов
Р		1

ЛГПИ

Взам инв.№ | Подп. и дата | Инв.№ подл

24350 35

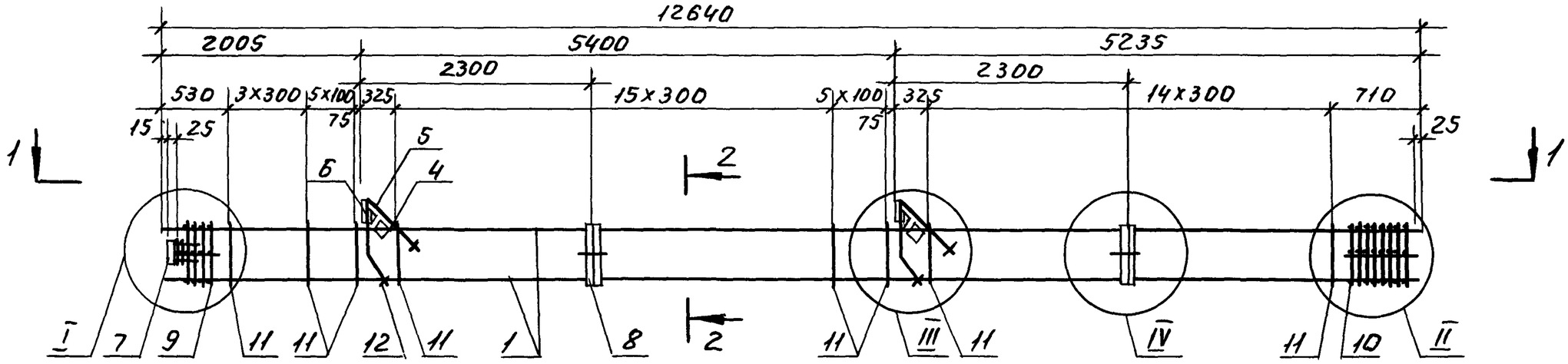

1-1

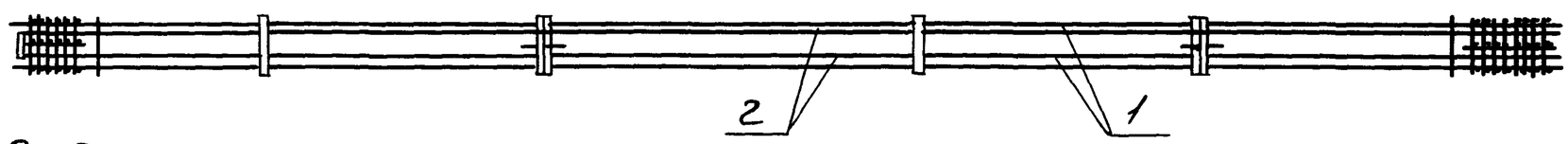

2-2

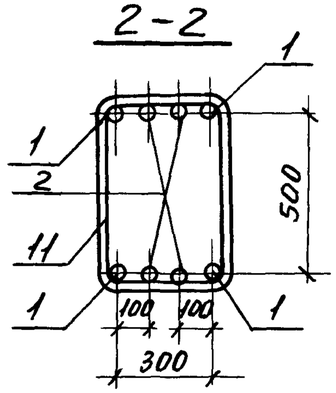

1. Спецификацию см. лист 2.
2. Узлы I, II, III, IV см. 1.420.1-19.1-2-48.

				1.420.1-19.1-2-17		
Разраб.	Пергамонина			Каркас КП8...КП11.	Стадия	Лист	Листов
Рассчит.	Исаев				Р	1	2
Провер.	Смирнова				ЛГПИ		
Н.контр.	Незлобина						

Марка каркаса	Поз	Наименование	Кол	Обозначение документа	Масса каркаса, кг
КП8	1	Ф40А$\overline{III}$, ℓ=12640; 124,7кг	4	без черт	837,6
	2	Ф22А$\overline{III}$, ℓ=12610; 37,6кг	4	без черт	
	4	Сетка С6	2	1.420.1-19.1-6-5	
	5	С7	2	-6	
	6	Изделие закладное МН1	2	-7	
	7	МН7	1	-11	
	8	МН30	2	-23	
	9	Сетка СП2	1	-2	
	10	СП5	1	-2	
	11	Ф10А$\overline{I}$, ℓ=1820	45	-25	
	12	Ф18А$\overline{I}$, ℓ=380; 0,8кг	2	без черт	

Марка каркаса	Поз	Наименование	Кол	Обозначение документа	Масса каркаса, кг
КП9		Поз 1,4...12 по КП8			881,2
	2	Ф25А$\overline{III}$, ℓ=12610; 48,5кг	4	без черт	
КП10		Поз 1,4...12 по КП8			1005,6
	2	Ф32А$\overline{III}$, ℓ=12610; 79,6кг	4	без черт	
КП11		Поз 1,4...12 по КП8			1184,8
	2	Ф40А$\overline{III}$, ℓ=12610; 124,4кг	4	без черт	

1 Арматура класса А-$\overline{I}$ и А-$\overline{III}$ по ГОСТ5781-82

2 Поз 12 оцинковать

Инв N подл | Подп и дата | Взам инв N

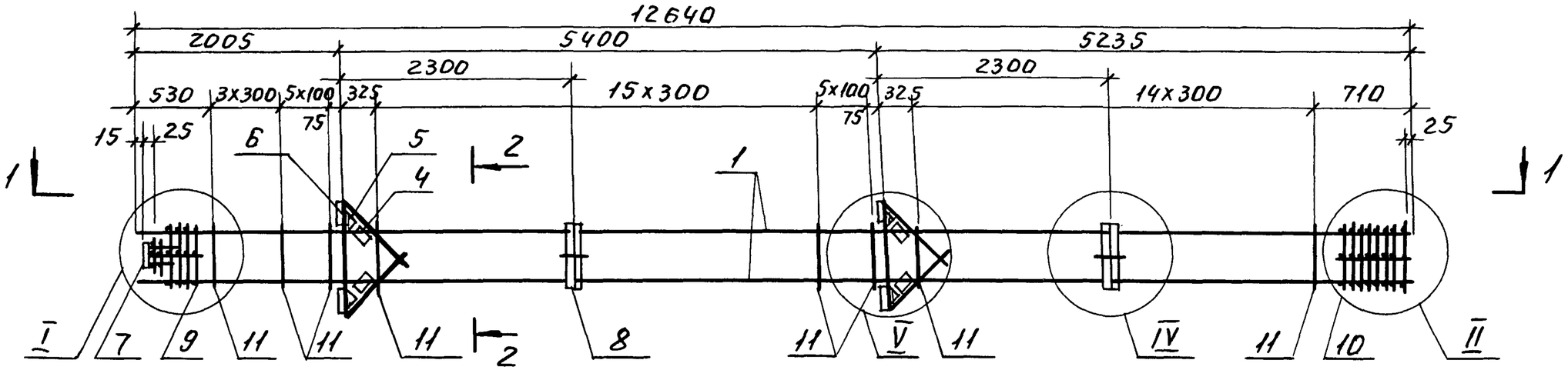

1-1

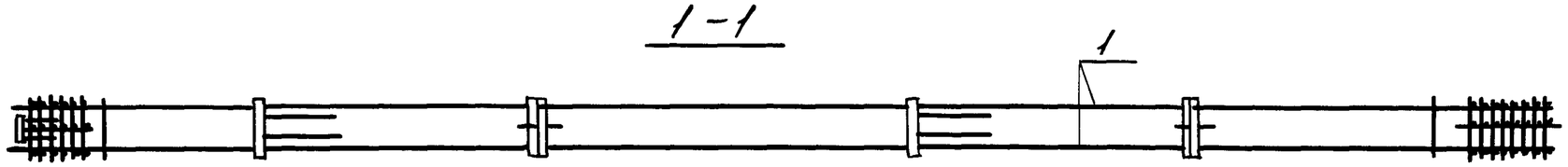

2-2

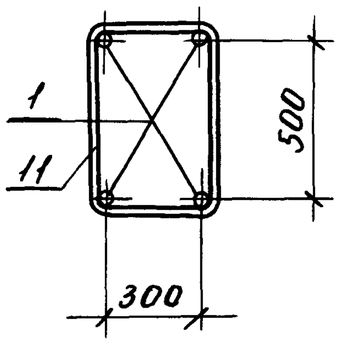

1. Спецификацию см. лист 2.
2. Узлы I, II, IV, V см. 1.420.1-19.1-2-48.

				1.420.1-19.1-2-18		
Разраб.	Пергамонина			Каркас КП12...КП17.	Стадия	Лист	Листов
Рассчит.	Исаев				Р	1	2
Провер.	Смирнова				ЛГПИ		
Н.контр.	Незлобина						

24350 28

Марка каркаса	Поз.	Наименование	Кол.	Обозначение документа	Масса каркаса, кг
КП12	1	Ф22А$\underline{III}$, ℓ=12640; 37,7кг	4	без черт	344,3
	4	Сетка С6	4	1.420.1-19.1-6-5	
	5	С7	4	-6	
	6	Изделие закладное МН3	4	-8	
	7	МН7	1	-11	
	8	МН30	2	-23	
	9	Сетка СП1	1	-2	
	10	СП3	1	-2	
	11	Ф6А$\underline{I}$, ℓ=1760	45	-25	
КП13		Поз. 4...9 по КП12			409,8
	1	Ф25А$\underline{III}$, ℓ=12640; 48,7кг	4	без черт.	
	10	Сетка СП4	1	1.420.1-19.1-6-2	
	11	Ф8А$\underline{I}$, ℓ=1780	45	-25	
КП14		Поз. 4...9 по КП12			459,0
	1	Ф28А$\underline{III}$, ℓ=12640; 61,0кг	4	без черт.	
	10	Сетка СП4	1	1.420.1-19.1-6-2	
	11	Ф8А$\underline{I}$, ℓ=1780	45	-25	

Марка каркаса	Поз	Наименование	Кол	Обозначение документа	Масса каркаса, кг
КП15		Поз. 4...9 по КП12			534,2
	1	Ф32А$\underline{III}$, ℓ=12640; 79,8кг	4	без черт.	
	10	Сетка СП4	1	1.420.1-19.1-6-2	
	11	Ф8А$\underline{I}$, ℓ=1780	45	-25	
КП16		Поз. 4...8 по КП12			653,4
	1	Ф36А$\underline{III}$, ℓ=12640; 101,0кг	4	без черт.	
	9	Сетка СП2	1	1.420.1-19.1-6-2	
	10	СП5	1	-2	
	11	Ф10А$\underline{I}$, ℓ=1820	45	-25	
КП17		Поз. 4...8 по КП12			748,2
	1	Ф40А$\underline{III}$, ℓ=12640; 124,7кг	4	без черт.	
	9	Сетка СП2	1	1.420.1-19.1-6-2	
	10	СП5	1	-2	
	11	Ф10А$\underline{I}$, ℓ=1820	45	-25	

Арматура класса А-$\underline{I}$ и А-$\underline{II}$ по ГОСТ5781-82.

Инв.№ подл. | Подп. и дата | Взам. инв.№

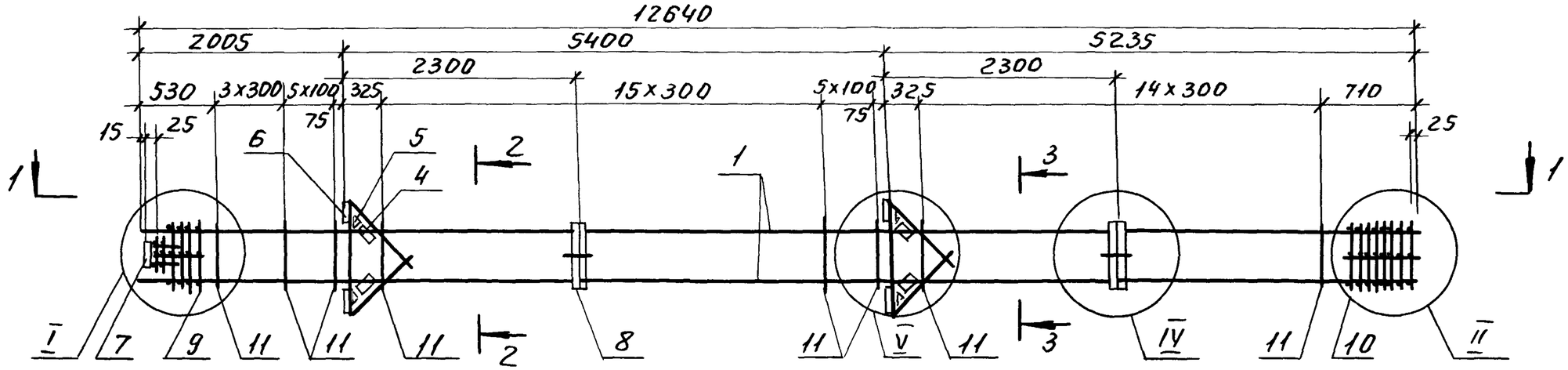

1-1

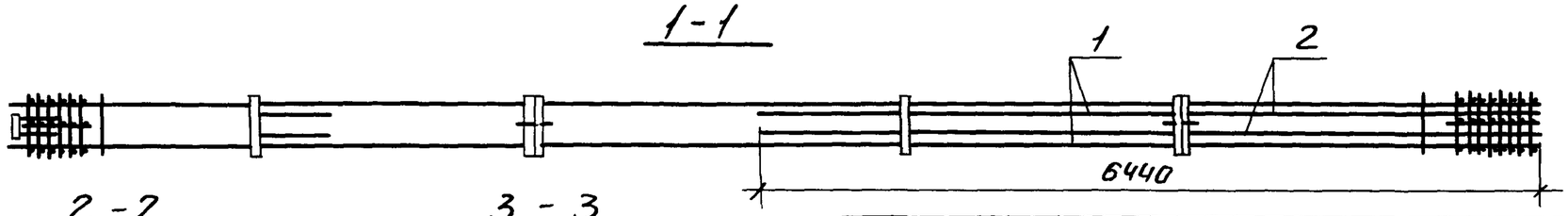

2-2

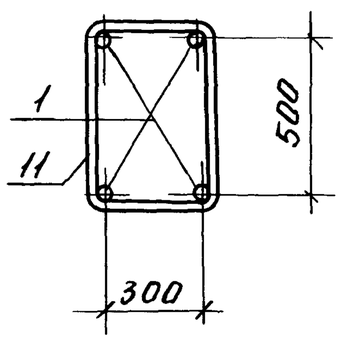

3-3

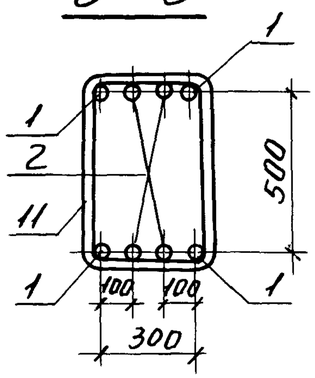

Марка каркаса	Поз	Наименование	Кол	Обозначение документа	Масса каркаса, кг
	9	Сетка СП1	1	1.420.1-19.1-6-2	611,0
	10	СП4	1	-2	
	11	Ф8А-I, ℓ=1780	45	-25	
КП19		Поз. 2...8 по КП18			825,0
	1	Ф40А-III, ℓ=12640; 124,7кг	4	без черт	
	9	Сетка СП2	1	1.420.1-19.1-6-2	
	10	СП5	1	-2	
	11	Ф10А-I, ℓ=1820	45	-25	

Марка каркаса	Поз	Наименование	Кол	Обозначение документа	Масса каркаса кг
КП18	1	Ф32А-III, ℓ=12640; 79,8кг	4	без черт.	611,0
	2	Ф22А-III, ℓ=6440; 19,2кг	4	без черт.	
	4	Сетка С6	4	1.420 1-19.1-6-5	
	5	С7	4	-6	
	6	Изделие закладное МН3	4	-8	
	7	МН7	4	-11	
	8	МН30	2	-23	

1. Арматура класса А-I и А-III по ГОСТ 5781-82.
2. Узлы I, II, IV, V см. 1.420.1-19 1-2-48.

Разраб	Пергамонина		
Рассчит	Усаев		
Провер	Смирнова		
Н.контр.	Незлобина		

1.420.1-19.1-2-19

Каркас КП18, КП19.

Стадия	Лист	Листов
Р		1

ЛГПИ

24350 40

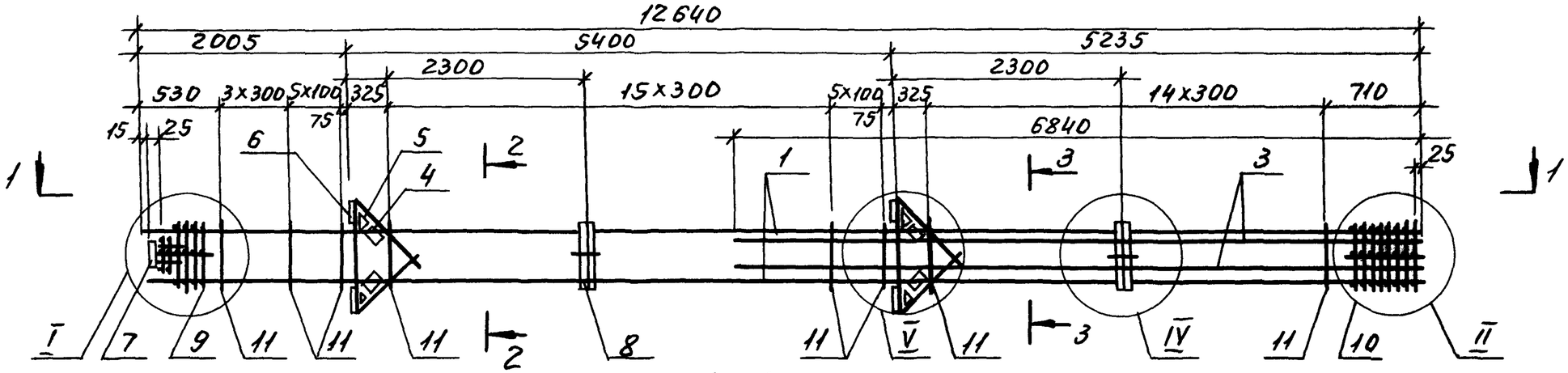

1 - 1

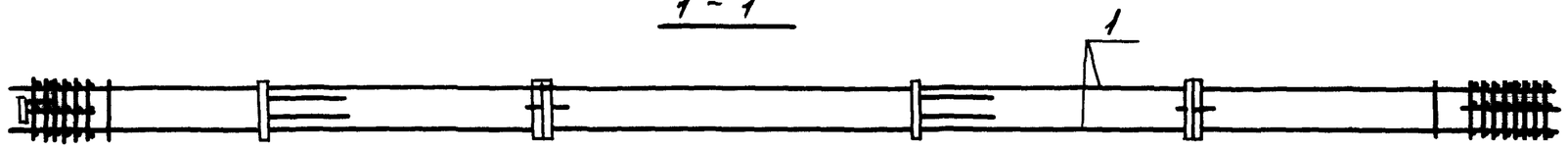

2 - 2

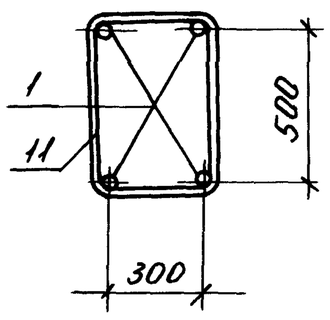

3 - 3

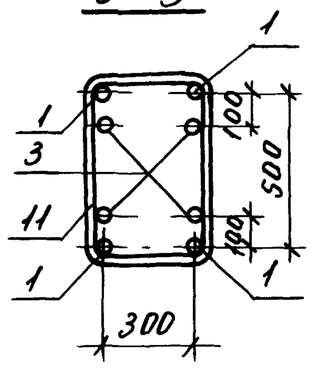

1 Спецификацию см лист 2.

2. Узлы I, II, IV, V см 1420.1-19.1-2-48

				1.420.1-19.1-2-20		
Разраб	Пергаменина			Каркас КП20...КП24	Стадия	Лист	Листов
Рассчит.	Исаев				Р	1	2
Провер	Смирнова				ЛГПИ		
Н контр	Незлобина						

Инв № подл | Подп и дата | Взам инв №

24350 41

Марка каркаса	Поз	Наименование	Кол	Обозначение документа	Масса каркаса, кг
КП20	1	Ф28А III, ℓ=12640; 61,0кг	4	Без черт	564,2
	3	Ф25А III, ℓ=6840; 26,3кг	4	Без черт	
	4	Сетка С6	4	1.420.1-19 1-6-5	
	5	С7	4	-6	
	6	Изделие закладное МН3	4	-8	
	7	МН7	1	-11	
	8	МН30	2	-23	
	9	Сетка СП1	1	-2	
	10	СП4	1	-2	
	11	Ф8А I, ℓ=1780	45	-25	
КП21		Поз 4 . 11 по КП20			615,8
	1	Ф32А III, ℓ=12640; 79,8кг	4	Без черт	
	3	22А III, ℓ=6840; 20,4кг	4	Без черт	
КП22		Поз 3. . 8 по КП20			758,6
	1	Ф36А III, ℓ=12640; 101,0кг	4	Без черт	
	9	Сетка СП2	1	1.420 1-19 1-6-2	
	10	СП5	1	-2	
	11	Ф10А I, ℓ=1820	45	-25	

Марка каркаса	Поз	Наименование	Кол	Обозначение документа	Масса каркаса кг
КП23		Поз 4 8 по КП20			829,8
	1	Ф40А III, ℓ=12640; 124,7кг	4	Без черт	
	3	Ф22А III, ℓ=6840; 20,4кг	4	Без черт.	
	9	Сетка СП2	1	1.420 1-19 1-6-2	
	10	СП5	1	-2	
	11	Ф10А I, ℓ=1820	45	-25	
КП24		Поз 4 8 по КП20			967,0
	1	Ф40А III, ℓ=12640; 124,7кг	4	Без черт	
	3	Ф36А III, ℓ=6840; 54,7кг	4	Без черт.	
	9	Сетка СП2	1	1.420.1-19 1-6-2	
	10	СП5	1	-2	
	11	Ф10А I, ℓ=1820	45	-25	

Арматура класса А-I и А-III по ГОСТ5781-82

24350 42

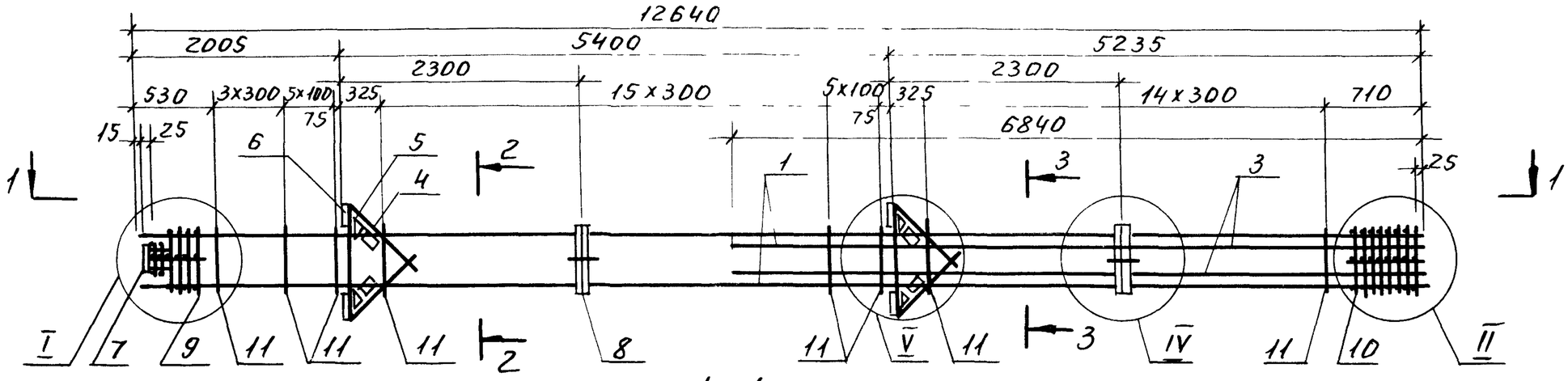

1-1

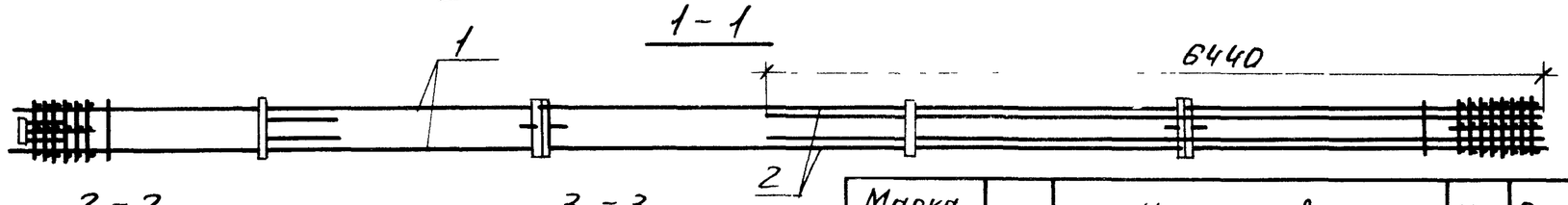

2-2

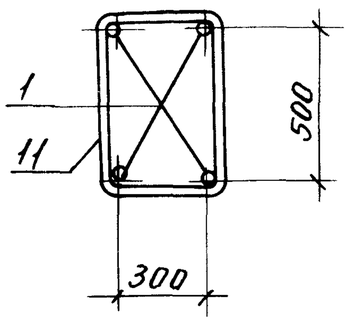

3-3

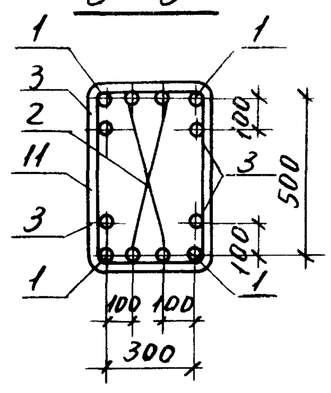

Марка каркаса	Поз	Наименование	Кол	Обозначение документа	Масса каркаса кг
КП25	1	Ф40А$\overline{III}$, ℓ=12640, 124,7кг	4	без черт	1083,4
	2	Ф32А$\overline{III}$, ℓ= 6440, 40,6кг	4	без черт	
	3	Ф32А$\overline{III}$, ℓ=6840; 43,2кг	4	без черт	
	4	Сетка С6	4	1.420.1-19.1-6-5	
	5	С7	4	-6	
	6	Изделие закладное МН3	4	-8	
	7	МН7	1	-11	
	8	МН30	2	-23	
	9	Сетка СП2	1	-2	
	10	СП5	1	-2	
	11	Ф10А$\overline{I}$, ℓ=1820	45	-25	

1. Арматура класса А-$\overline{I}$ и А-$\overline{III}$ по ГОСТ 5781-82
2. Узлы $\overline{I}$, $\overline{II}$, $\overline{IV}$, $\overline{V}$ см 1.420.1-19.1-2-48.

Инв № подл | Подп. и дата | Взам инв №

Разраб	Пергамонина		
Рассчит	Исаев		
Провер	Смирнова		
Н контр	Незлобина		

1.420.1-19.1-2-21

Каркас КП 25

Стадия	Лист	Листов
Р		1

ЛГПИ

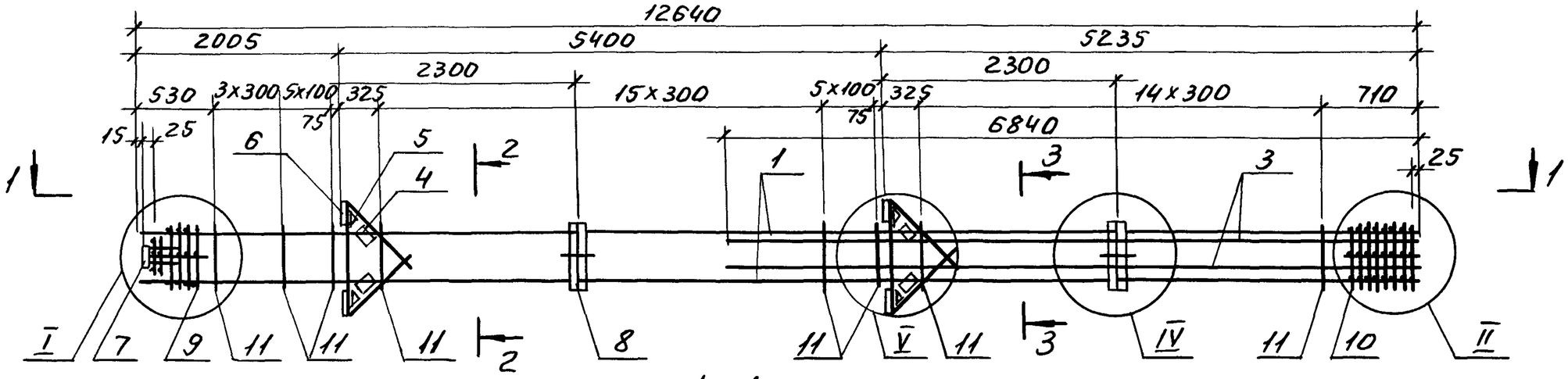

1-1

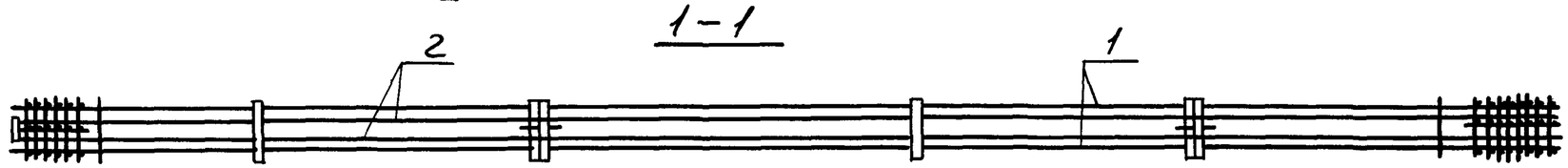

2-2

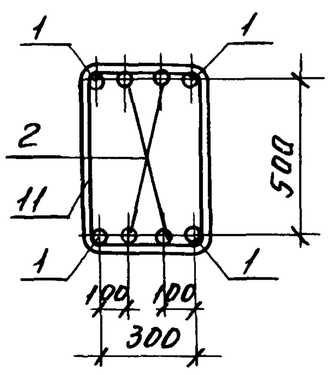

3-3

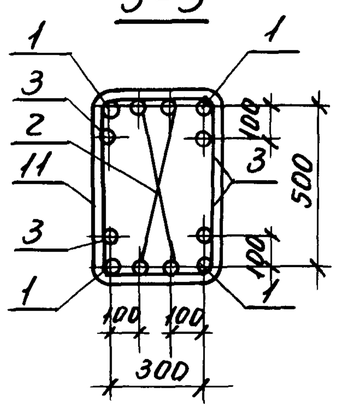

Марка каркаса	Поз	Наименование	Кол	Обозначение документа	Масса каркаса, кг
КП26	1	Ф40А III, ℓ=12640; 124,7кг	4	Без черт	1239,4
	2	Ф32А III, ℓ=12610; 79,6кг	4	Без черт.	
	3	Ф32А III, ℓ=6840; 43,2кг	4	Без черт	
	4	Сетка С6	4	1.420.1-19.1-6-5	
	5	С7	4	-6	
	6	Изделие закладное МН3	4	-8	
	7	МН7	1	-11	
	8	МН30	2	-23	
	9	Сетка СП2	1	-2	

Марка каркаса	Поз	Наименование	Кол	Обозначение документа	Масса каркаса, кг
	10	Сетка СП5	1	1.420.1-19.1-6-2	
	11	Ф10А I, ℓ=1820	45	-25	
КП27		Поз 1,3 .11 по КП26			1418,6
	2	Ф40А III, ℓ=12610; 124,4кг	4	Без черт	
КП28		Поз 1,4...11 по КП26			1515,8
	2	Ф40А III, ℓ=12610; 124,4кг	4	Без черт	
	3	40А III, ℓ=6840; 67,5кг	4	Без черт.	

1. Арматура класса А-I и А-III по ГОСТ 5781-82
2. Узлы I, II, IV, V см 1.420.1-19.1-2-48

Разраб	Пергамонина		
Рассчит.	Исаев		
Провер	Смирнова		
Н контр.	Незлобина		

1.420.1-19.1-2-22

Каркас КП26... КП28

Стадия	Лист	Листов
Р		1

ЛГПИ

24350 44

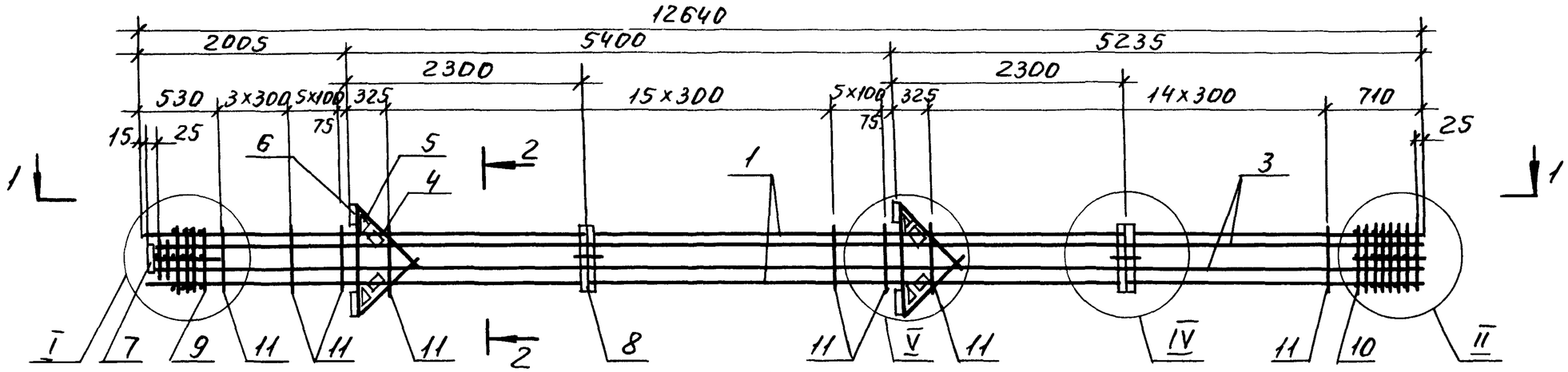

1-1

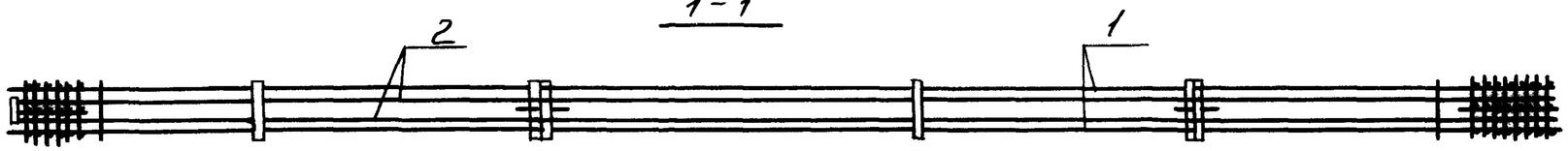

2-2

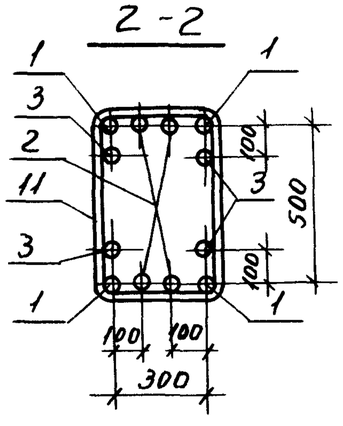

Марка каркаса	Поз	Наименование	Кол	Обозначение документа	Масса каркаса, кг
КП29	1	Ф40А III, ℓ=12640; 124,7кг	4	Без черт	1649,0
	2	Ф 40А III, ℓ=12610, 124,4кг	4	Без черт	
	3	36А III, ℓ=12610, 100,8кг	4	Без черт	
	4	Сетка С6	4	1.420.1-19.1-6-5	
	5	С7	4	-6	
	6	Изделие закладное МН3	4	-8	
	7	МН7	1	-11	
	8	МН30	2	-23	
	9	Сетка СП2	1	-2	
	10	СП5	1	-2	
	11	Ф10А I, ℓ=1820	45	-25	

1. Арматура класса А-I и А-III по ГОСТ 5781-82
2. Узлы I, II, IV, V см 1.420.1-19.1-2-48

Разраб	Пергамонина		
Рассчит	Исаев		
Провер	Смирнова		
Н контр	Незлобина		

1.420.1-19.1-2-23

Каркас КП29

Стадия	Лист	Листов
Р		1

ЛГПИ

Взам инв № | Подп. и дата | Инв № подл

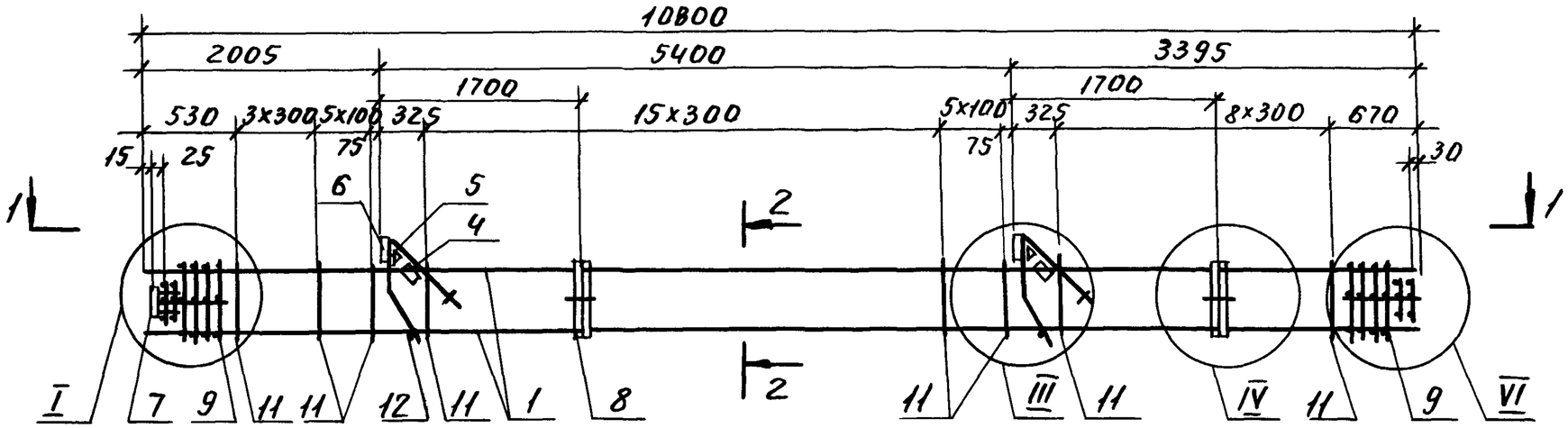

1-1

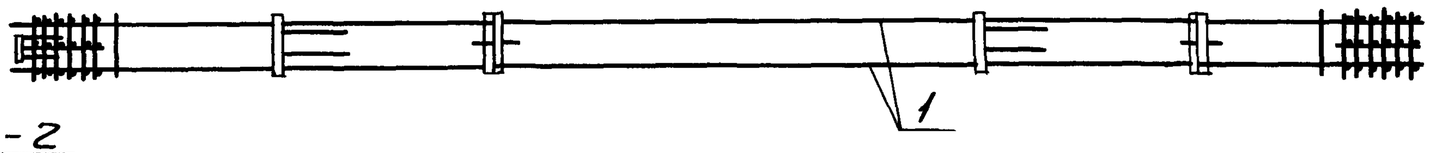

2-2

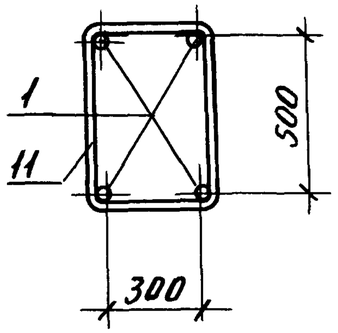

1. Спецификацию см. лист 2.
2. Узлы I, III, IV, VI см. 1.420.1-19.1-2-48.

				1.420.1-19.1-2-24		
Разраб.	Пергомонина			Каркас КП30...КП35.	Стадия	Лист	Листов
Рассчит	Исаев				Р	1	2
Провер.	Смирнова				ЛГПИ		
Н контр	Незлобина						

Марка каркаса	Поз	Наименование	Кол.	Обозначение документа	Масса каркаса кг
КП30	1	Ф22А III, ℓ=10800; 32,2кг	4	без черт.	261,9
	4	Сетка С6	2	1.420.1-19.1-6-5	
	5	С7	2	-6	
	6	Изделие закладное МН1	2	-7	
	7	МН7	1	-11	
	8	МН30	2	-23	
	9	Сетка СП1	2	-2	
	11	Ф6А I, ℓ=1760	39	-25	
	12	18А I, ℓ=380; 0,8 кг	2	без черт	
КП31		Поз 4... 9,12 по КП30			311,2
	1	Ф25А III, ℓ=10800; 41,6кг	4	без черт.	
	11	Ф8А I, ℓ=1780	39	1.420.1-19.1-6-25	
КП32		Поз. 4...9,12 по КП30			353,6
	1	Ф28А III, ℓ=10800; 52,2кг	4	без черт.	
	11	Ф8А I, ℓ=1780;	39	1.420.1-19.1-6-25	

Марка каркаса	Поз	Наименование	Кол	Обозначение документа	Масса каркаса, кг
КП33		Поз. 4... 9,12 по КП30			417,2
	1	Ф32А III, ℓ=10800; 68,1кг	4	без черт.	
	11	Ф8А I, ℓ=1780	39	1.420.1-19.1-6-25	
КП34		Поз. 4... 8,12 по КП30			519,2
	1	Ф36А III, ℓ=10800; 86,3	4	без черт.	
	9	Сетка СП2	2	1.420.1-19.1-6-2	
	11	Ф10А I, ℓ=1820	39	-25	
КП35		Поз.4... 8,12 по КП30			600,0
	1	Ф40А III, ℓ=10800; 106,5кг	4	без черт.	
	9	Сетка СП2	2	1.420.1-19.1-6-2	
	11	Ф10А I, ℓ=1820	39	-25	

1. Арматура класса А-I и А-III по ГОСТ 5781-82.
2. Поз. 12 оцинковать.

Инв. № подл | Подп. и дата | Взам инв. №

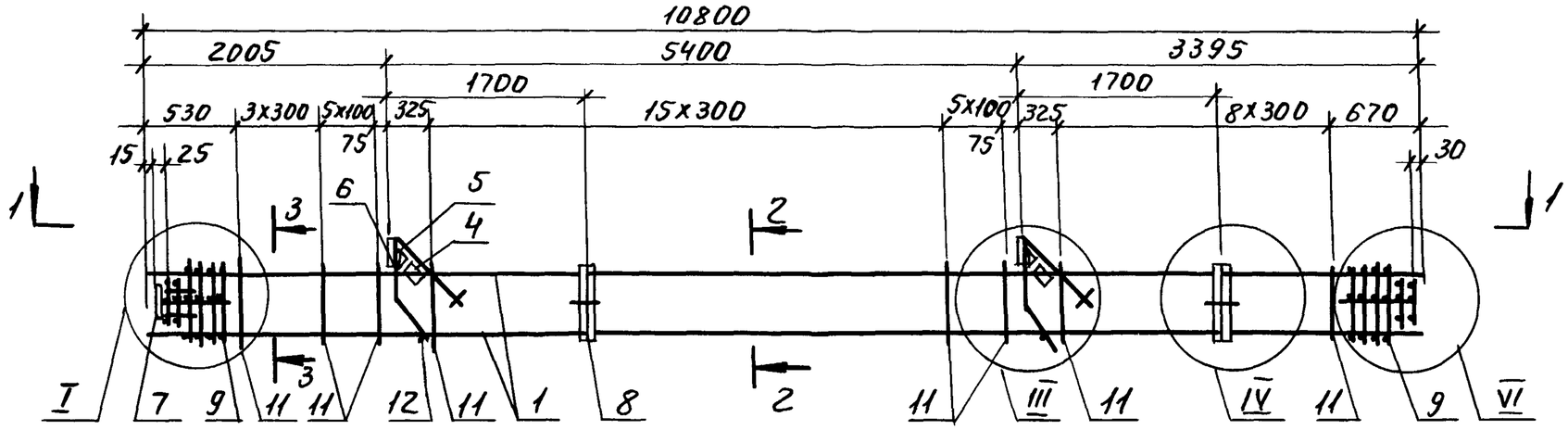

1-1

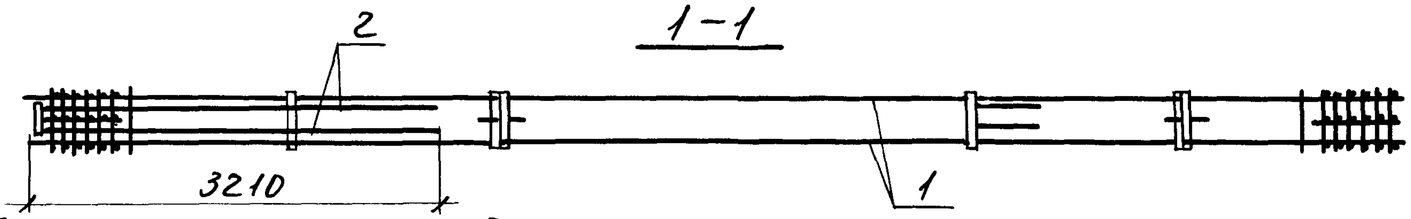

2-2

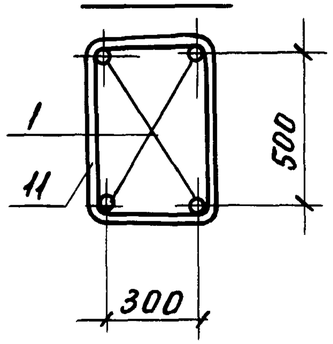

3-3

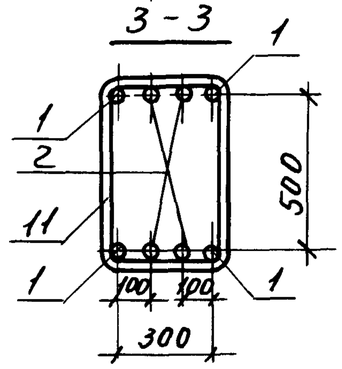

Марка каркаса	Поз.	Наименование	Кол.	Обозначение документа	Масса каркаса, кг
КП36	1	Ф28А$\overline{III}$, ℓ=10800; 52,5кг	4	Без черт.	402,4
	2	25А$\overline{III}$, ℓ=3180; 12,2кг	4	Без черт.	
	4	Сетка С6	2	1.420.1-19.1-6-5	
	5	С7	2	-6	
	6	Изделие закладное МН1	2	-7	
	7	МН7	1	-11	
	8	МН30	2	-23	
	9	Сетка СП1	2	-2	
	11	Ф8А$\overline{I}$, ℓ=1780	39	-25	

Марка каркаса	Поз.	Наименование	Кол.	Обозначение документа	Масса каркаса, кг
КП37	12	Ф18А$\overline{I}$, ℓ=380; 0,8кг	2	Без черт.	638,0
		Поз. 4... 8, 12 по КП36			
	1	Ф40А$\overline{III}$, ℓ=10800; 106,5кг	4	Без черт.	
	2	22А$\overline{III}$, ℓ=3180; 9,5кг	4	Без черт.	
	9	Сетка СП2	2	1.420.1-19.1-6-2	
	11	Ф10А$\overline{I}$, ℓ=1820	39	-25	

1. Арматура класса А-$\overline{I}$ и А-$\overline{III}$ по ГОСТ 5781-82.
2. Узлы $\overline{I}$, $\overline{III}$, $\overline{IV}$, $\overline{VI}$ см. 1.420.1-19.1-2-48.
3. Поз. 12 оцинковать.

Разраб.	Пергамонина		
Рассчит	Исаев		
Провер.	Смирнова		
Н. контр.	Незлобина		

1.420.1-19.1-2-25

Каркас КП36, КП37.

Стадия	Лист	Листов
Р		1

ЛГПИ

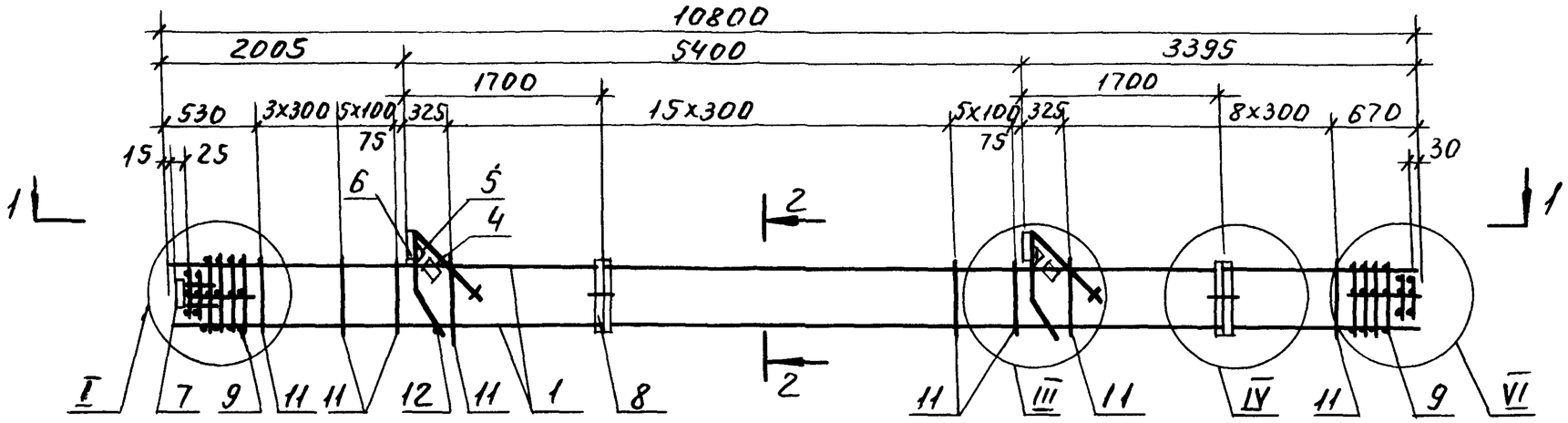

1-1

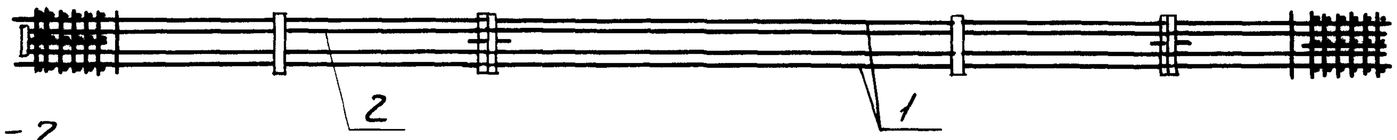

2-2

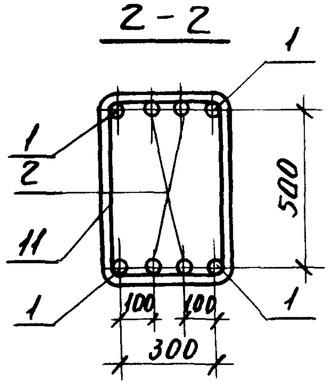

Марка каркаса	Поз	Наименование	Кол	Обозначение документа	Масса каркаса, кг
	9	Сетка СП2	2	1.420.1-19 1-6-2	
	11	Ф10АI, ℓ=1820	39	-25	728,4
	12	18АI, ℓ=380; 0,8кг	2	без черт	
		Поз 1,4...12 по КП38			
КП39	2	Ф25АIII, ℓ=10750, 41,4кг	4	без черт	765,6

1. Арматура класса А-I и А-III по ГОСТ 5781-82
2. Узлы I, III, IV, VI см 1.420 1-19.1-2-48.
3 Поз 12 оцинковать

Марка каркаса	Поз	Наименование	Кол	Обозначение документа	Масса каркаса, кг
КП38	1	Ф40АIII, ℓ=10800; 106,5кг	4	без черт	728,4
	2	22АIII, ℓ=10750; 32,1кг	4	без черт	
	4	Сетка С6	2	1.420 1-19.1-6 -5	
	5	С7	2	-6	
	6	Изделие закладное МН1	2	-7	
	7	МН7	1	-11	
	8	МН30	2	-23	

Инв.№ подл. | Подп. и дата | Взам инв №

Разраб	Пергамонина		1.420.1-19.1-2-26	
Рассчит	Исаев			
Провер.	Смирнова		Каркас КП38, КП39	Стадия Р / Лист / Листов 1
Н контр	Незлобина			ЛГПИ

24350 49

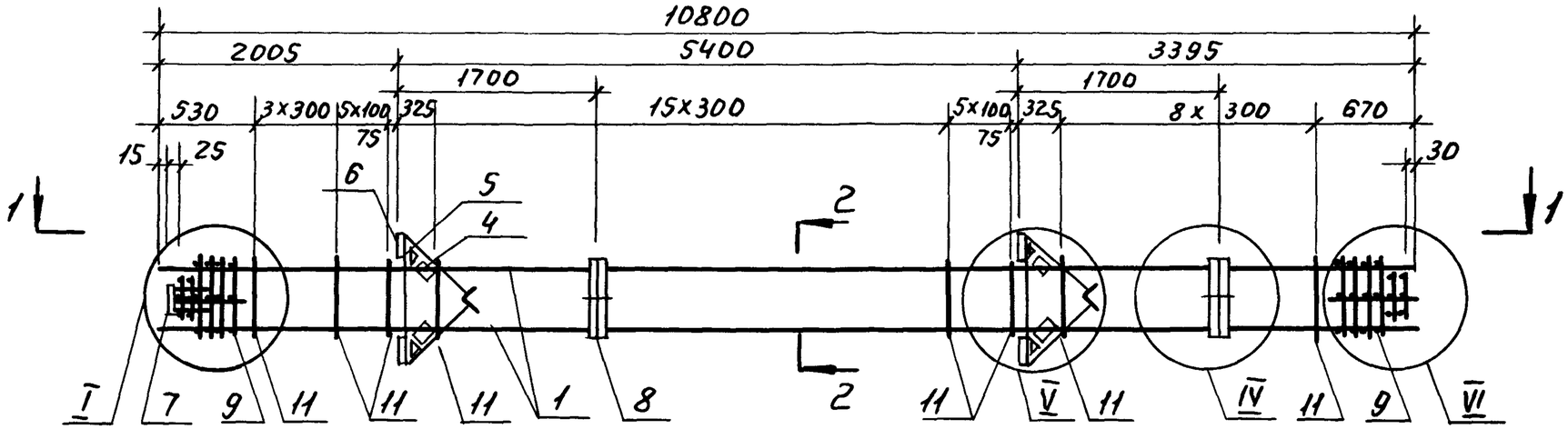

1 - 1

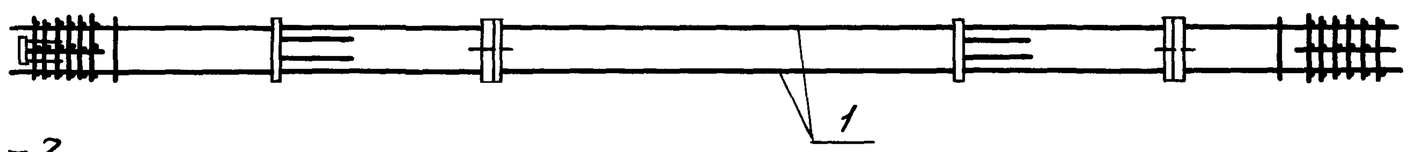

2 - 2

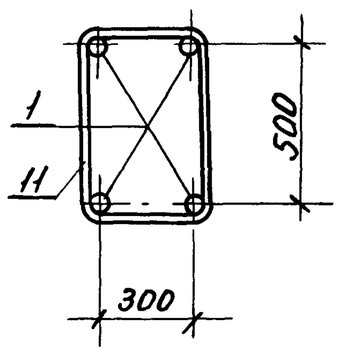

1. Спецификацию см лист 2
2. Узлы I, IV, V, VI см 1.420.1-19.1-2-48.

				1.420.1-19 1-2-27		
Разраб	Лергамонина			Каркас КП40 .. КП45	Стадия	Лист	Листов
Рассчит	Исаев				Р	1	2
Провер	Смирнова				ЛГПИ		
Н контр	Незлобина						

Марка каркаса	Поз	Наименование	Кол.	Обозначение документа	Масса каркаса, кг
КП40	1	Ф22А$\overline{III}$, ℓ=10800; 32,2кг	4	без черт.	322,9
	4	Сетка С6	4	1.420.1-19 1-6-5	
	5	С7	4	-6	
	6	Изделие закладное МН3	4	-8	
	7	МН7	1	-11	
	8	МН30	2	-29	
	9	Сетка СП1	2	-2	
	11	Ф6А$\overline{I}$, ℓ=1760	39	-25	
КП41		Поз 4.. 9 по КП40			372,2
	1	Ф25А$\overline{III}$, ℓ=10800; 41,6кг	4	без черт	
	11	Ф8А$\overline{I}$, ℓ=1780	39	1.420.1-19 1-6-25	
КП42		Поз 4...9 по КП40			414,6
	1	Ф28А$\overline{III}$, ℓ=10800; 52,2кг	4	без черт	
	11	Ф8А$\overline{I}$, ℓ=1780	39	1.420.1-19.1-6-25	

Марка каркаса	Поз	Наименование	Кол.	Обозначение документа	Масса каркаса, кг
КП43		Поз. 4...9 по КП40			478,2
	1	Ф32А$\overline{III}$, ℓ=10800; 68,1кг	4	без черт.	
	11	8А$\overline{I}$, ℓ=1780	39	1.420.1-19.1-6-25	
КП44		Поз. 4...8 по КП40			580,2
	1	Ф36А$\overline{III}$, ℓ=10800; 86,3кг	4	без черт.	
	9	Сетка СП2	2	1.420.1-19.1-6-2	
	11	Ф10А$\overline{I}$, ℓ=1820	39	-25	
КП45		Поз. 4 8 по КП40			661,0
	1	Ф40А$\overline{III}$, ℓ=10800; 106,5кг	4	без черт.	
	9	Сетка СП2	2	1.420.1-19 1-6-2	
	11	Ф10А$\overline{I}$, ℓ=1820	39	-25	

Арматура класса А-$\overline{I}$ и А-$\overline{III}$ по ГОСТ5781-82.

Инв № подл. | Подп. и дата | Взам инв №

24350 51

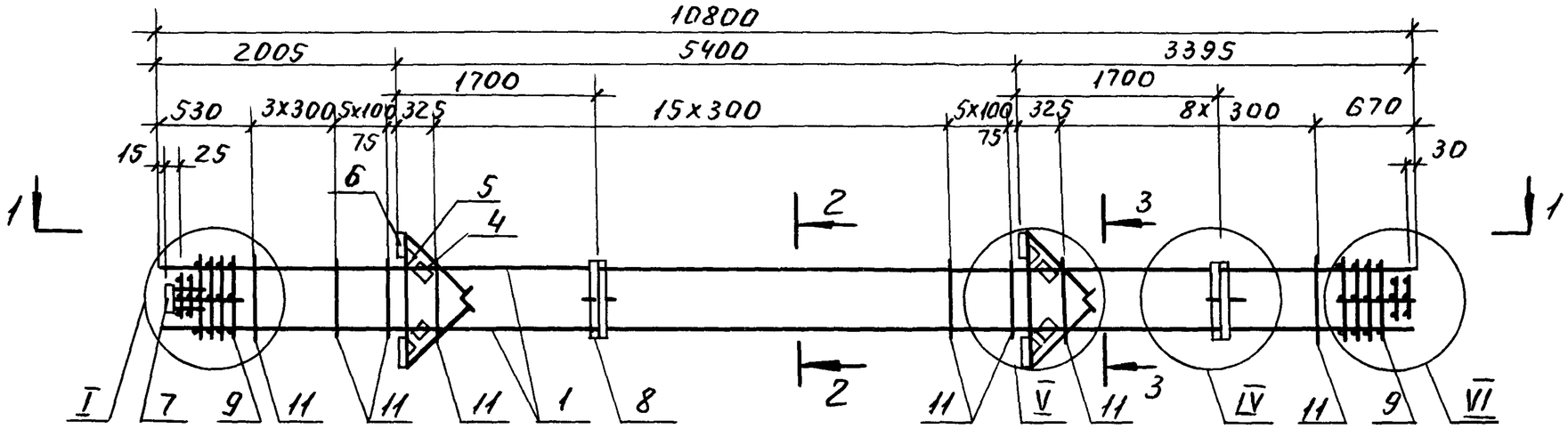

1-1

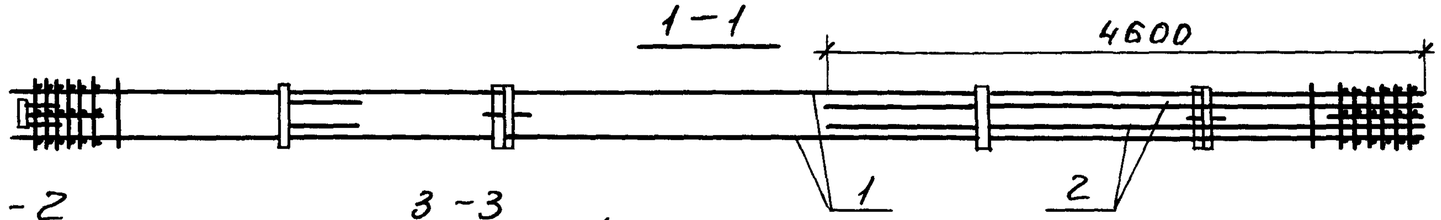

2-2

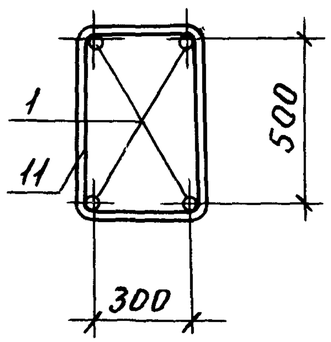

3-3

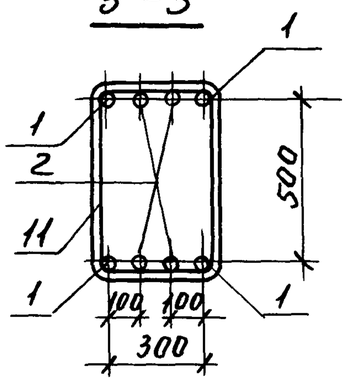

Марка каркаса	Поз.	Наименование	Кол.	Обозначение документа	Масса каркаса, кг
КП46	1	Ф40А III, ℓ=10800; 106,5кг	4	без черт.	715,8
	2	Ф22А III, ℓ=4580; 13,7кг	4	без черт.	
	4	Сетка С6	4	1.420.1-19.1-6-5	
	5	С7	4	-6	
	6	Изделие закладное МН3	4	-8	
	7	МН7	1	-11	
	8	МН30	2	-23	
	9	Сетка СП2	2	-2	
	11	Ф10А I, ℓ=1820	39	-25	

1. Арматура класса А-I и А-III по ГОСТ 5781-82.
2. Узлы I, IV, V, VI см. 1.420.1-19.1-2-48.

Разраб	Пергамонина		1.420.1-19.1-2-28	
Рассчит	Исаев		Каркас КП46.	Стадия: Р; Лист: ; Листов: 1
Провер.	Смирнова			ЛГПИ
Н.контр	Незлобина			

24350 52

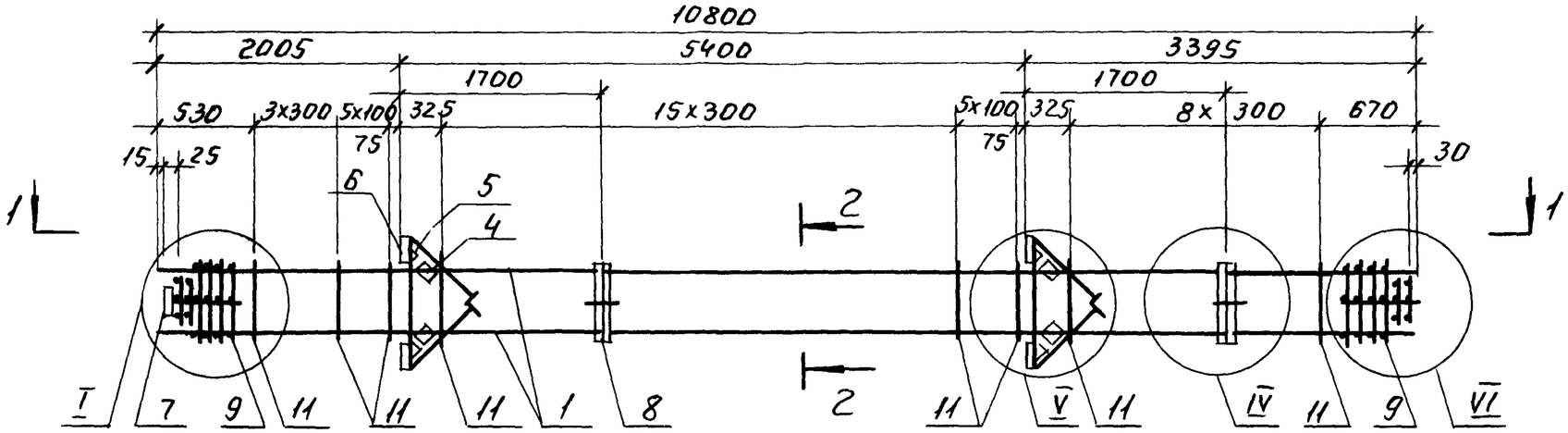

1-1

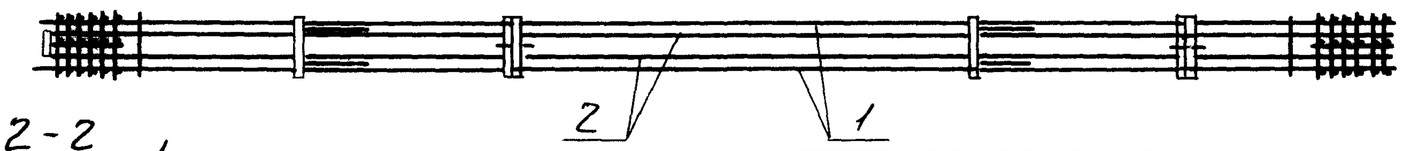

2-2

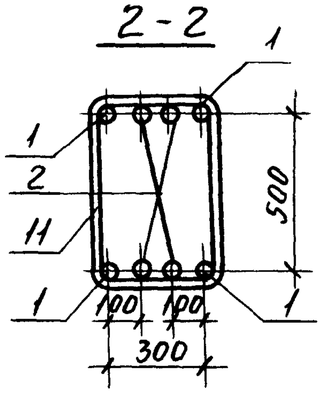

Марка каркаса	Поз	Наименование	Кол	Обозначение документа	Масса каркаса кг
КП47	1	Ф40А$\overline{III}$, ℓ=10800; 106,5кг	4	Без черт	932,2
	2	Ф32А$\overline{III}$, ℓ=10750; 67,8кг	4	без черт	
	4	Сетка С6	4	1420 1-19 1-6-5	
	5	С7	4	-6	
	6	Изделие закладное МН3	4	-8	
	7	МН7	1	-11	
	8	МН30	2	-23	
	9	Сетка СП2	2	-2	
	11	Ф10А$\overline{I}$, ℓ=1820	39	-25	

1. Арматура класса А-$\overline{I}$ и А-$\overline{III}$ по ГОСТ 5781-82
2. Узлы $\overline{I}$, $\overline{IV}$, $\overline{V}$, $\overline{VI}$ см 1 420.1-19.1-2-48.

Разраб	Пергаманина		1420.1-19.1-2-29	
Рассчит	Исаев		Каркас КП47.	Стадия: Р; Лист: ; Листов: 1
Провер	Смирнова			ЛГПИ
Н контр	Незлобина			

Инв № подл | Подп. и дата | Взам. инв №

24350 53

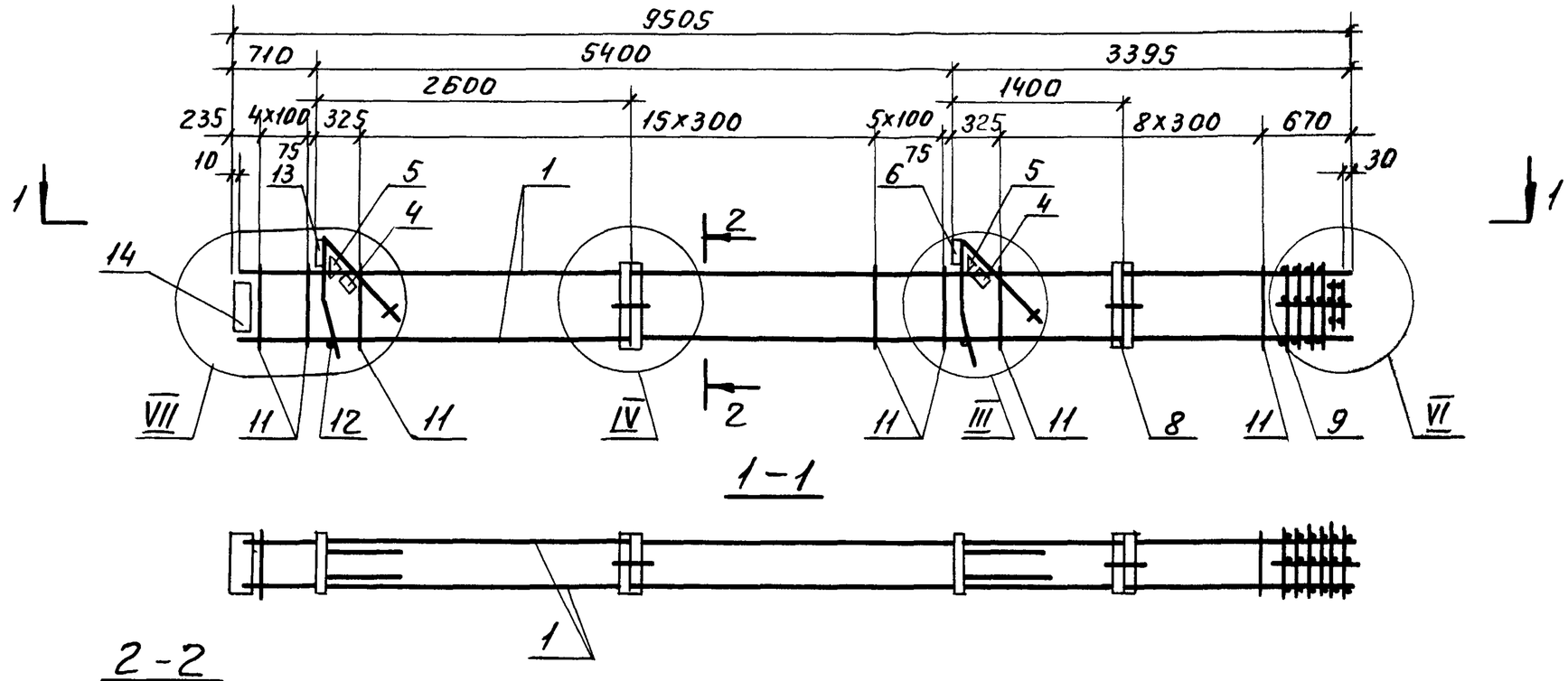

1-1

2-2

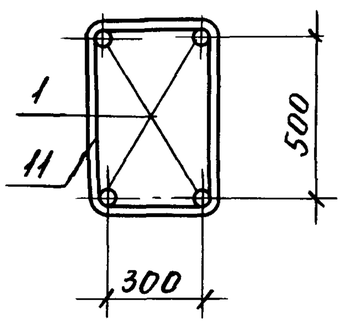

1. Спецификацию см. лист 2.
2. Узлы III, IV, VI, VII см. 1.420.1-19.1-2-48.

				1.420.1-19.1-2-30		
Разраб.	Пергамонина			Каркас КП48...КП53.	Стадия	Лист	Листов
Рассчит.	Исаев				Р	1	2
Провер.	Смирнова				ЛГПИ		
Н.контр	Незлобина						

Марка каркаса	Поз	Наименование	Кол.	Обозначение документа	Масса каркаса, кг
КП48	1	Ф22А$\overline{III}$, ℓ=9495; 28,3кг	4	без черт	246,5
	4	Сетка С6	2	1.420.1-19.1-6-5	
	5	С7	2	-6	
	6	Изделие закладное МН1	1	-7	
	7	МН6	1	10	
	8	МН30	2	23	
	13	МН2	1	-7	
	9	Сетка СП1	1	-2	
	11	Ф6А$\overline{I}$, ℓ=1760	35	-25	
	12	18А$\overline{I}$; ℓ=380; 0,8кг	2	без черт	
КП49		Поз.4...9,12,13 по КП48			290,2
	1	Ф25А$\overline{III}$, ℓ=9495; 36,6кг	4	без черт	
	11	Ф8А$\overline{I}$, ℓ=1780	35	1.420.1-19.1-6-25	
КП50		Поз.4...9,12,13 по КП48			327,4
	1	Ф28А$\overline{III}$, ℓ=9495; 45,9кг	4	без черт	
	11	Ф8А$\overline{I}$, ℓ=1780	35	1.420.1-19.1-6-25	

Марка каркаса	Поз	Наименование	Кол	Обозначение документа	Масса каркаса кг
КП51		Поз 4 . 9,12,13 по КП48			383,4
	1	Ф32А$\overline{III}$, ℓ=9495; 59,9кг	4	без черт	
	11	Ф8А$\overline{I}$, ℓ=1780	35	1.420.1-19.1-6-25	
КП52		Поз.4...8,12,13 по КП48			468,2
	1	Ф36А$\overline{III}$, ℓ=9495; 75,9кг	4	без черт	
	9	Сетка СП2	1	1.420.1-19.1-6-2	
	11	Ф10А$\overline{I}$, ℓ=1820	35	-25	
КП53		Поз.4...8,12,13 по КП48			539,4
	1	Ф40А$\overline{III}$, ℓ=9495; 93,7кг	4	без черт	
	9	Сетка СП2	1	1.420.1-19.1-6-2	
	11	Ф10А$\overline{I}$, ℓ=1820	35	-25	

1. Арматура класса А-$\overline{I}$ и А-$\overline{III}$ по ГОСТ 5781-82
2. Поз 12 оцинковать.

Инв.№ подл. | Подп. и дата | Взам. инв.№

24350 55

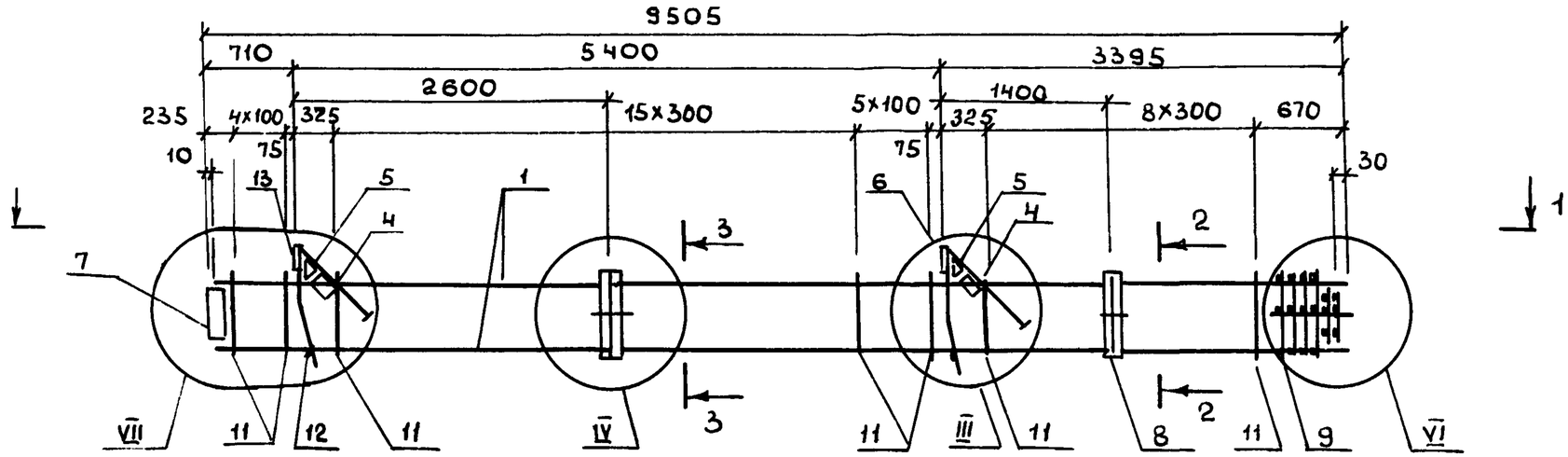

1—1

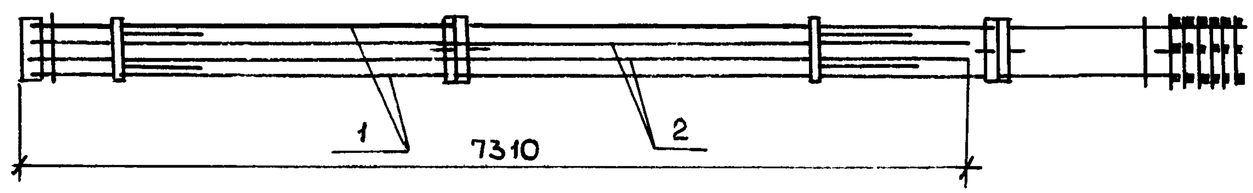

2—2

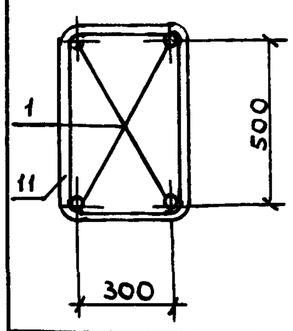

3—3

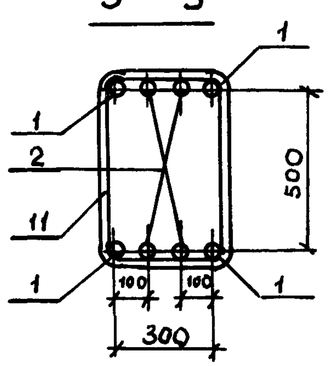

Марка каркаса	Поз	Наименование	Кол	Обозначение документа	Масса каркаса, кг
КП 54	1	ф25А$\underline{III}$, ℓ=9495, 36,5 кг	4	без черт	377,4
	2	22 А$\underline{III}$, ℓ=7300; 21,8 кг	4	без черт	
	4	Сетка С6	2	1 420 1-19 1-6-5	
	5	С7	2	-6	
	6	Изделие закладное МН-1	1	-7	
	7	МН-6	1	-10	
	8	МН30	2	-23	
	13	МН2	1	-7	
	9	Сетка СП1	1	-2	
	11	ф 8АI, ℓ= 1780	35	-25	
	12	18 АI, ℓ=380; 0,8 кг	2	без черт	

Марка каркаса	Поз	Наименование	Кол	Обозначение документа	Масса каркаса, кг
КП 55		Поз 4 9,11,12,13 по КП 54			439,8
	1	ф 28А$\underline{III}$, ℓ=9495; 45,9 кг	4	без черт	
	2	25А$\underline{III}$, ℓ=7300, 28,1 кг	4	без черт	
КП 56		Поз. 2 8, 12, 13 по КП 54			626,6
	1	ф 40А$\underline{III}$, ℓ=9495, 93,7 кг	4	без черт	
	9	Сетка СП2	1	1 420.1-19 1-6-2	
	11	ф 10АI, ℓ=1820	35	-25	

1. Арматура класса А-I и А$\underline{III}$ по ГОСТ 5781-82
2. Узлы $\underline{III}$, $\underline{IV}$, $\underline{VI}$, $\underline{VII}$ см 1.420 1-19.1-2-48

Разраб	Пергамонина		1.420 1-19 1-2-31	
Рассчит	Исаев		Каркас КП 54... КП 56	Стадия Р / Лист / Листов 1
Провер	Смирнова			ЛГПИ
Н контр	Незлобина			

24350 56 Формат А3

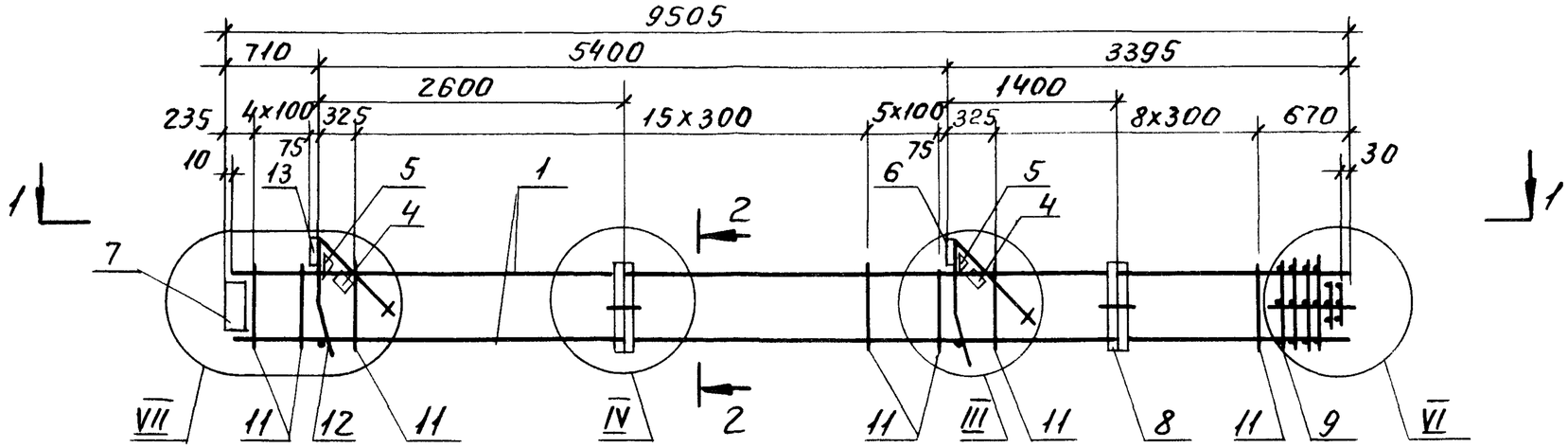

1-1

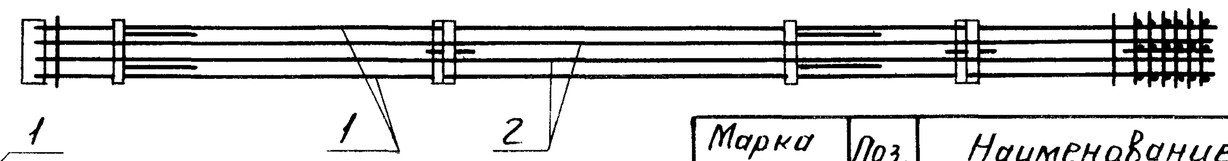

2-2

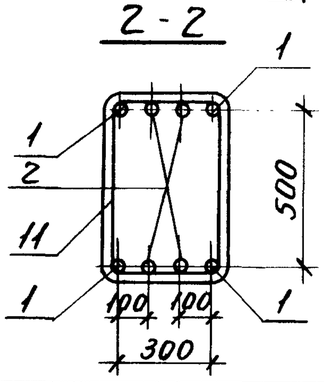

Марка каркаса	Поз.	Наименование	Кол.	Обозначение документа	Масса каркаса, кг.
П57	1	Ф32А III, ℓ=9495; 59,9кг	4	без черт.	496,6
	2	Ф22А III, ℓ=9475; 28,3кг	4	без черт.	
	4	Сетка С6	2	1.420.1-19.1-6-5	
	5	С7	2	-6	
	6	Изделие закладное МН1	1	-7	
	7	МН6	1	-10	
	8	МН30	2	-23	
	13	МН2	1	-7	
	9	Сетка СП1	1	-2	
	11	Ф8А I, ℓ=1780	35	-25	
	12	Ф18А I, ℓ=380; 0,8кг	2	без черт.	

Марка каркаса	Поз.	Наименование	Кол.	Обозначение документа	Масса каркаса, кг
КП58		Поз.2...8,12,13 по КП57			581,4
	1	Ф36А III, ℓ=9495; 75,9кг	4	без черт.	
	9	Сетка СП2	1	1.420.1-19.1-6-2	
	11	Ф10А I, ℓ=1820	35	-25	
КП59		Поз.4...8,12,13 по КП57			722,6
	1	Ф40А III, ℓ=9495; 93,7кг	4	без черт.	
	2	Ф28А III, ℓ=9475; 45,8кг	4	без черт.	
	9	Сетка СП2	1	1.420.1-19.1-6-2	
	11	Ф10А I, ℓ=1820	35	-25	

1. Арматура класса А-I и А-III по ГОСТ 5781-82.
2. Узлы III, IV, VI, VII см. 1.420.1-19.1-2-48.

Разраб.	Пергамонина		
Рассчит.	Исаев		
Провер.	Смирнова		
Н.контр.	Незлобина		

1.420.1-19.1-2-32

Каркас КП57... КП59.

Стадия	Лист	Листов
Р		1

ЛГПИ

Взам. инв.№ | Подп. и дата | Инв.№ подл.

24350 57

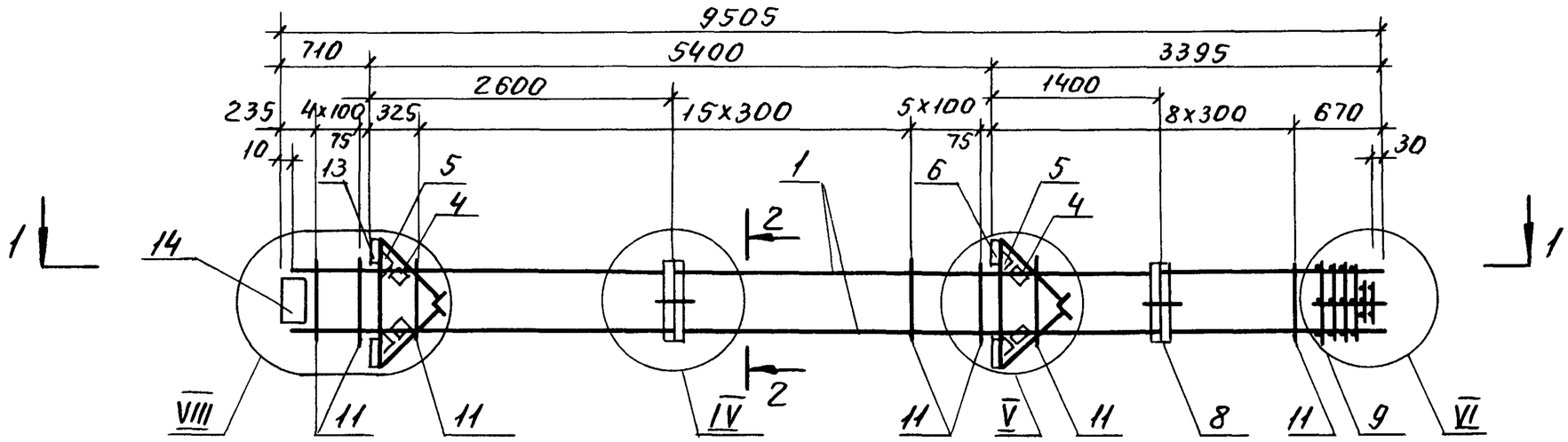

1-1

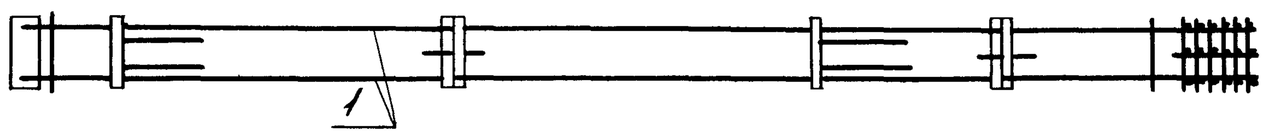

2-2

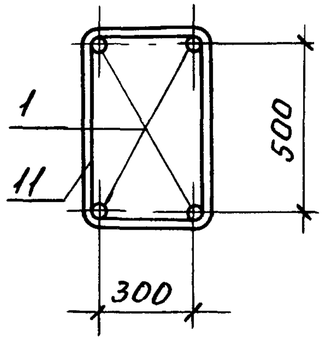

1. Спецификацию см лист 2
2. Узлы IV, V, VI, VIII см 1420.1-19.1-2-48

				1420.1-19.1-2-33		
Разраб	Пергамонина			Каркас КП60 . КП65	Стадия	Лист	Листов
Рассчит	Исаев				Р	1	2
Провер	Смирнова				АГПИ		
Н контр	Незлобина						

Марка каркаса	Поз	Наименование	Кол	Обозначение документа	Масса каркаса, кг
КП60	1	Ф22А III, ℓ=9495, 28,3кг	4	без черт	299,7
	4	Сетка С6	4	1.420.1-19 1-6-5	
	5	С7	4	-6	
	6	Изделие закладное МН3	2	-8	
	7	МН6	1	-10	
	8	МН30	2	-23	
	13	МН4	2	-8	
	9	Сетка СП1	1	-2	
	11	Ф6А I, ℓ=1760	35	-25	
КП61		Поз 4 .9,13 по КП60			343,4
	1	Ф25А III, ℓ=9495; 36,6кг	4	без черт	
	11	Ф8А I, ℓ=1780	35	1.420.1-19 1-6-25	
КП62		Поз 4 .. 9,13 по КП60			380,6
	1	Ф28А III, ℓ=3495; 45,9кг	4	без черт	
	11	Ф8А I, ℓ=1780	35	1420 1-19.1-6-25	

Марка каркаса	Поз	Наименование	Кол	Обозначение документа	Масса каркаса, кг
КП63		Поз 4. . 9,13 по КП60			436,6
	1	Ф32А III, ℓ=9495, 59,9кг	4	без черт	
	11	Ф8А I, ℓ=1780	35	1.420.1-19 1-6-25	
КП64		Поз 4. .8,13 по КП60			521,4
	1	Ф36А III, ℓ=9495, 75,9кг	4	без черт	
	9	Сетка СП2	1	1.420.1-19. 1-6-2	
	11	Ф10А I, ℓ=1820	35	-25	
КП65		Поз 4 .8,13 по КП60			592,6
	1	Ф40А III, ℓ=9495; 93,7кг	4	без черт	
	9	Сетка СП2	1	1420.1-19 1-6-2	
	11	Ф10А I, ℓ=1820	35	-25	

Арматура класса А-I и А-III по ГОСТ 5781-82

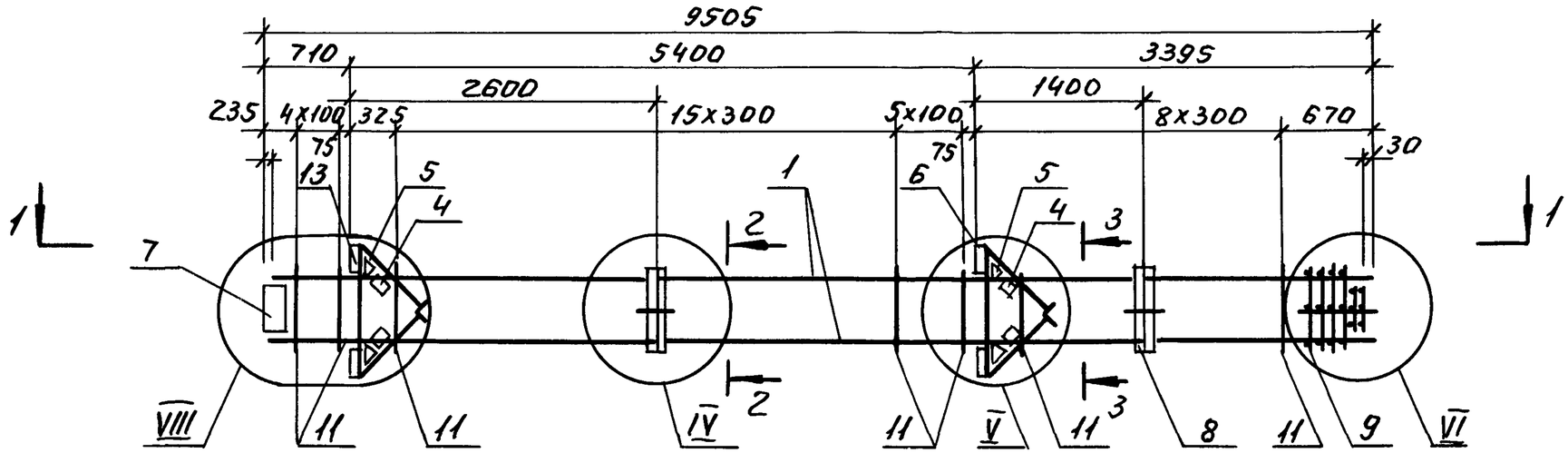

1-1

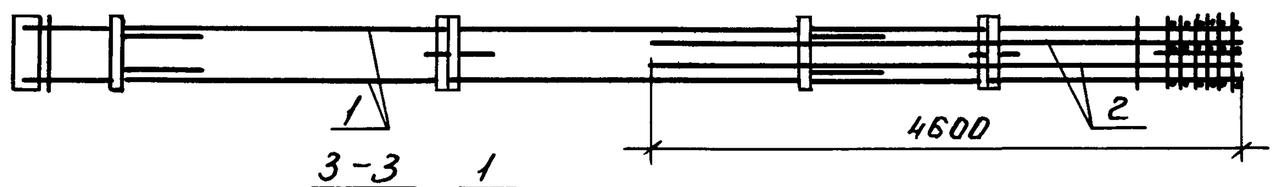

2-2

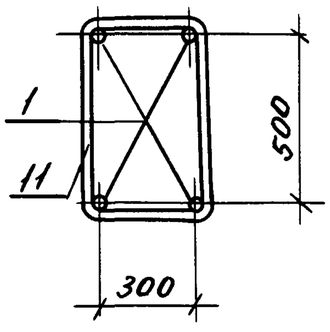

3-3

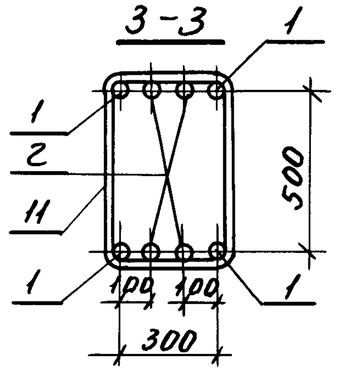

Марка каркаса	Поз.	Наименование	Кол.	Обозначение документа	Масса каркаса, кг
КП66	1	Ф40А III, ℓ=9495; 93,7кг	4	без черт.	647,4
	2	Ф22А III, ℓ=4580; 13,7кг	4	без черт.	
	4	Сетка С6	4	1.420.1-19.1-6-5	
	5	С7	4	-6	
	6	Изделие закладное МН3	2	-8	
	7	МН6	1	-10	
	8	МН30	2	-23	
	13	МН4	2	-8	

Марка каркаса	Поз	Наименование	Кол	Обозначение документа	Масса каркаса, кг
	9	Сетка СП2	1	1.420.1-19.1-6-2	647,4
	11	Ф10А I, ℓ=1820	35	-25	
КП67		Поз.1,4...9,11,13 по КП66			708,2
	2	Ф32А III, ℓ=4580; 28,9кг	4	без черт.	

1. Арматура класса А-I и А-III по ГОСТ 5781-82.
2. Узлы IV, V, VI, VIII см. 1.420.1-19.1-2-48.

Разраб	Пергамонина		1.420.1-19.1-2-34	
Рассчит	Исаев			
Провер	Смирнова		Каркас КП66, КП67.	Стадия: Р; Лист: ; Листов: 1
Н.контр	Незлобина			ЛГПИ

24350 60

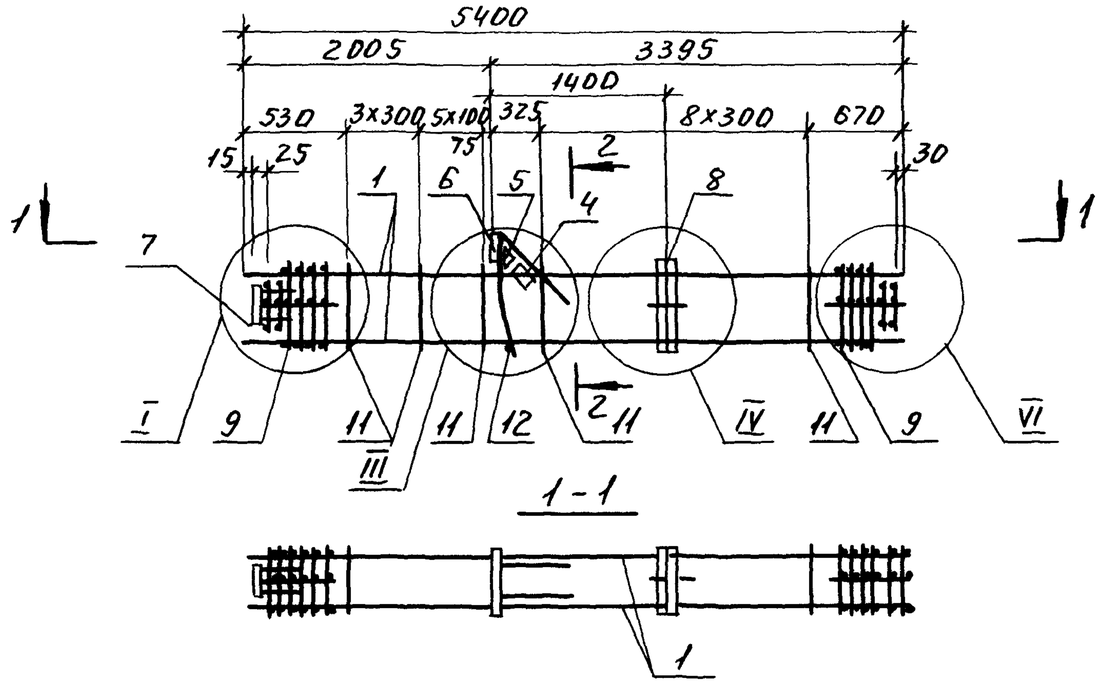

1-1

2-2

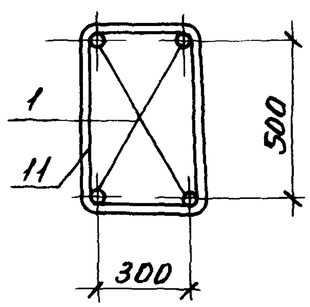

1. Спецификацию см. лист 2.
2. Узлы I, III, IV, VI см. 1.420.1-19.1-2-48.

				1.420.1-19.1-2-
Разраб	Пергамонина			Каркас КП68... КП73.
Рассчит	Исаев			Стадия Р
Провер.	Смирнова			Л
Н контр	Незлобина			

Инв № подл. | Подпись и дата | Взам. инв №

24350 61

Марка каркаса	Поз.	Наименование	Кол.	Обозначение документа	Масса каркаса, кг
КП68	1	Ф22А$\overline{III}$, ℓ=5400; 16,1кг	4	без черт.	146,3
	4	Сетка С6	1	1.420.1-19.1-6-5	
	5	С7	1	-6	
	6	Изделие закладное МН1	1	-7	
	7	МН7	1	-11	
	8	МН30	1	-23	
	9	Сетка СП1	2	-2	
	11	Ф6А$\overline{I}$, ℓ=1760	18	-25	
	12	18А$\overline{I}$, ℓ=380; 0,8кг	1	без черт.	
КП69		Поз 4...9,12 по КП68			170,5
	1	Ф25А$\overline{III}$, ℓ=5400; 20,8кг	4	без черт.	
	11	8А$\overline{I}$; ℓ=1780;	18	1.420.1-19.1-6-25	
КП70		Поз. 4...9,12 по КП68			191,7
	1	Ф28А$\overline{III}$; ℓ=5400; 26,1кг	4	без черт	
	11	8А$\overline{I}$, ℓ=1780	18	1.420.1-19.1-6-25	

Марка каркаса	Поз	Наименование	Кол	Обозначение документа	Масса, каркаса, кг
КП71		Поз.4...9,12 по КП68			223,7
	1	Ф32А$\overline{III}$, ℓ=5400; 34,1кг	4	без черт.	
	11	8А$\overline{I}$, ℓ=1780	18	1.420.1-19.1-6-25	
КП72		Поз.4...8,12 по КП68			280,5
	1	Ф36А$\overline{III}$, ℓ=5400; 43,1кг	4	без черт.	
	9	Сетка СП2	2	1.420.1-19 1-6-2	
	11	Ф10А$\overline{I}$, ℓ=1820	18	-25	
КП73		Поз.4...8,12 по КП68			321,3
	1	Ф40А$\overline{III}$, ℓ=5400; 53,3кг	4	без черт	
	9	Сетка СП2	2	1.420.1-19.1-6-2	
	11	Ф10А$\overline{I}$, ℓ=1820	18	-25	

1. Арматура класса А-$\overline{I}$ и А-$\overline{III}$ по ГОСТ5781-82.
2. Поз. 12 оцинковать.

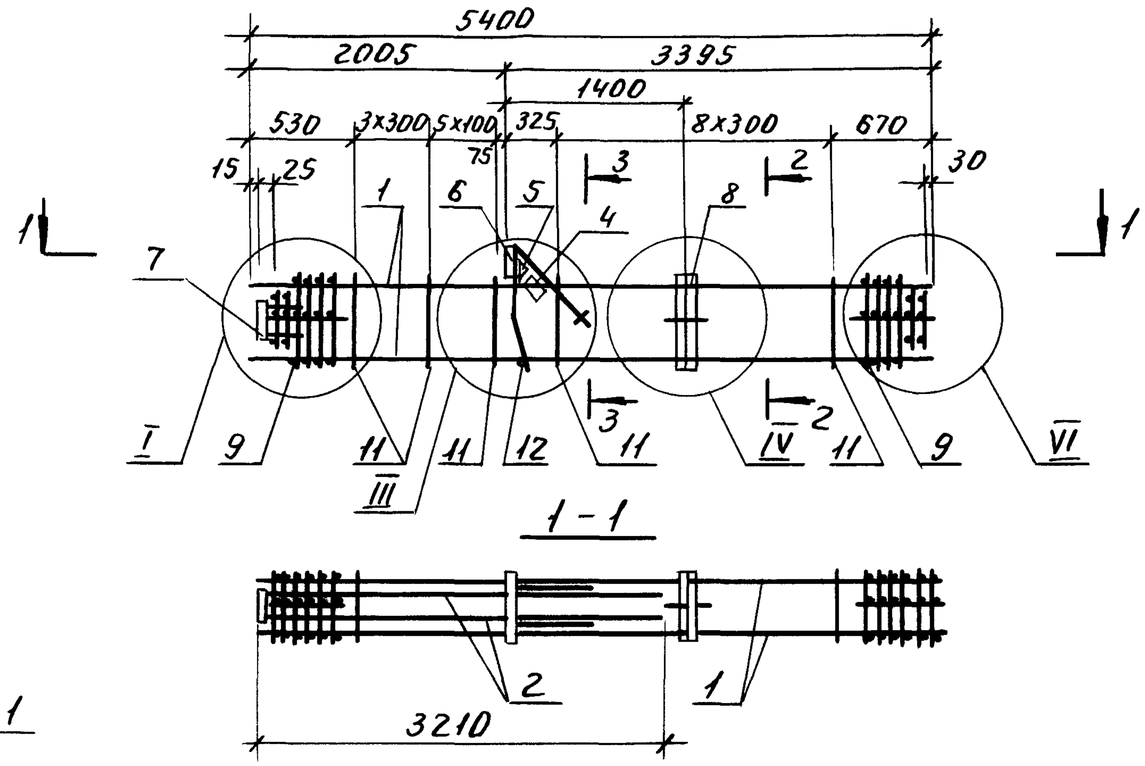

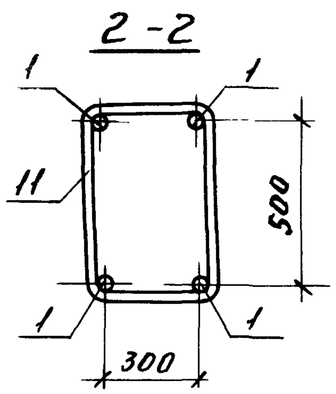

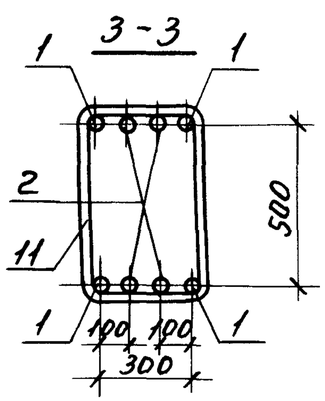

Марка каркаса	Поз	Наименование	Кол	Обозначение документа	Масса каркаса, кг
КП74	1	Ф40АIII, ℓ=5400; 53,3кг	4	без черт	359,3
	2	22АIII, ℓ=3180; 9,5кг	4	без черт.	
	4	Сетка С6	1	1.420.1-19.1-6-5	
	5	С7	1	-6	
	6	Изделие закладное МН1	1	-7	
	7	МН7	1	-11	
	8	МН30	1	-23	
	9	Сетка СП2	2	-2	
	11	Ф10АI, ℓ=1820	18	-25	
	12	18АI, ℓ=380; 0,8кг	1	без черт.	

1. Арматура класса А-I и А-III по ГОСТ 5781-82.
2. Узлы I, III, IV, VI см 1.420.1-19.1-2-48.
3. Поз 12 оцинковать.

Разраб	Пергамонин		
Рассчит	Исаев		
Провер	Смирнова		
Н контр	Незлобцна		

1420.1-19.1-2-36

Каркас КП74.

Стадия	Лист	Листов
Р		1

ЛГПИ

Взам инв N | Подп и дата | Инв N подл

24350 63

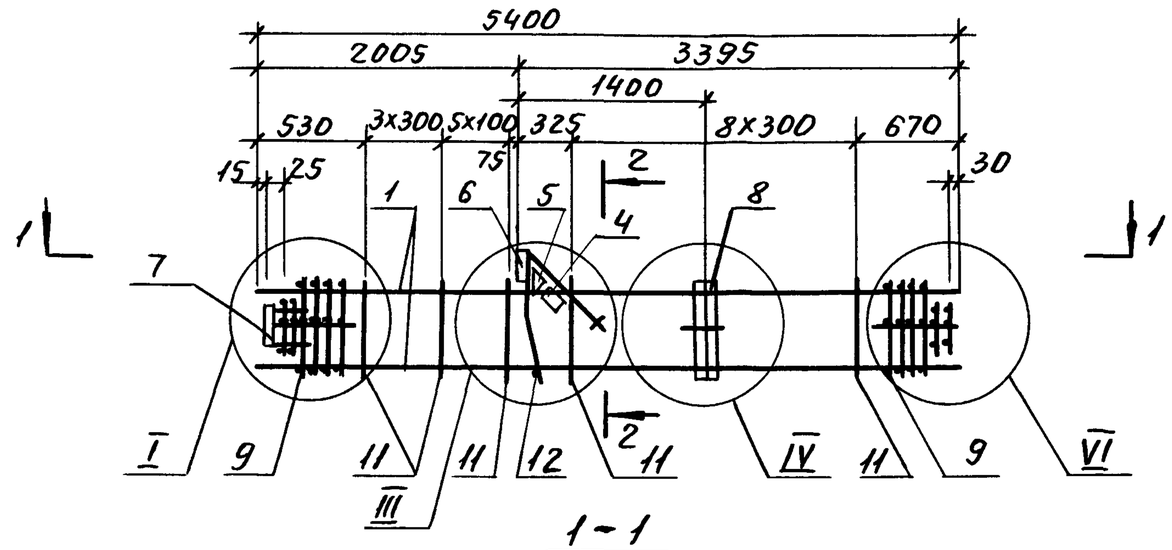

1-1

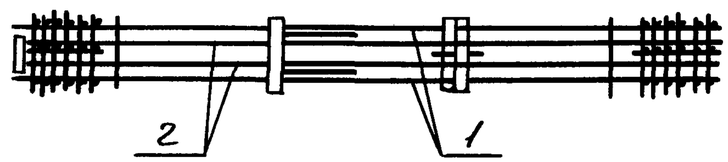

2-2

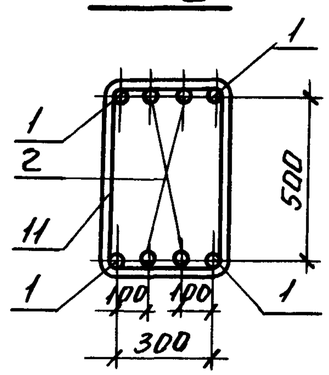

Марка каркаса	Поз.	Наименование	Кол.	Обозначение документа	Масса каркаса, кг.
КП75	1	Ф40А III, ℓ=5400; 53,3кг	4	без черт.	385,3
	2	22А III, ℓ=5350; 16,0кг	4	без черт.	
	4	Сетка С6	1	1.420.1-19.1-6-5	
	5	С7	1	-6	
	6	Изделие закладное МН1	1	-7	
	7	МН7	1	-11	
	8	МН30	1	-23	
	9	Сетка СП2	2	-2	
	11	Ф10А I, ℓ=1820	1	-25	
	12	18А I, ℓ=380; 0,8кг	1	без черт.	

Марка каркаса	Поз	Наименование	Кол.	Обозначение документа	Масса каркаса, кг
КП76		Поз. 1,4...12 по КП75			403,7
	2	Ф25А III, ℓ=5350; 20,6кг	4	без черт.	
КП77		Поз. 1,4...12 по КП75			424,5
	2	Ф28А III, ℓ=5350; 25,8кг	4	без черт.	

1. Арматура класса А-I и А-III по ГОСТ 5781-82.
2. Узлы I, III, IV, VI см. 1.420.1-19.1-2-48.
3. Поз. 12 оцинковать.

Разраб	Пергамонина		1.420.1-19.1-2-37	
Рассчит.	Исаев			
Провер.	Смирнова		Каркас КП75...КП77.	Стадия: Р; Лист: ; Листов: 1
Н.контр.	Незлобина			ЛГПИ

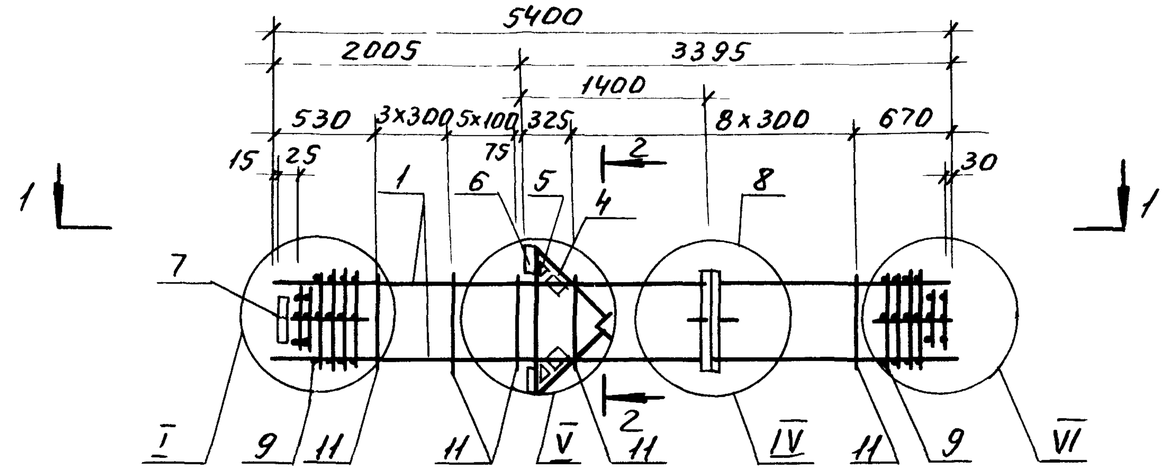

1-1

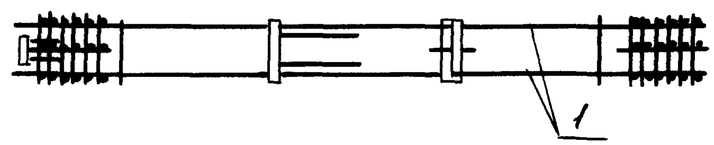

2-2

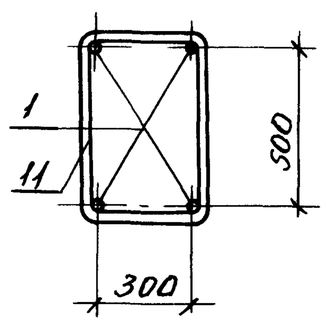

1. Спецификацию см лист 2
2. Узлы I, IV, V, VI см 1.420.1-191-2-48.

				1.420.1-191-2-38		
Разраб	Пергамонина			Каркас КП78...КП83	Стадия	Лист	Листов
Рассчит.	Исаев				Р	1	2
Провер	Смирнова				ЛГПИ		
Н контр.	Незлобина						

Инв № подл | Подп и дата | Взам инв №

24350 65

Марка каркаса	Поз	Наименование	Кол	Обозначение документа	Масса каркаса, кг
КП78	1	Ф22А III, ℓ=5400, 16,1кг	4	без черт	176,8
	4	Сетка С6	2	1.420.1-19.1-6-	
	5	С7	2		
	6	Изделие закладное МН3	2		
	7	МН7	1		
	8	МН30	1		
	9	Сетка СП1	2		
	11	Ф6А I, ℓ=1760	18		
КП79		Поз.4...9 по КП78			201,0
	1	Ф25А III, ℓ=5400; 20,8кг	4	без черт	
	11	8А I, ℓ=1780	18	1.420.1-19.1-6-	
КП80		Поз 4...9 по КП78			222,2
	1	Ф28А III, ℓ=5400; 26,1кг	4	без черт	
	11	8А I, ℓ=1780	18	1.420 1-19 1-6-	

Марка каркаса	Поз	Наименование	Кол	Обозначение документа	Масса каркаса, кг
КП81		Поз 4...9 по КП78			254,2
	1	Ф32А III, ℓ=5400; 34,1кг	4	без черт	
	11	8А I, ℓ=1780	18	1.420 1-19.1-6-	
КП82		Поз 4...8 по КП78			311,0
	1	Ф36А III, ℓ=5400; 43,1кг	4	без черт	
	9	Сетка СП2	2	1.420 1-19 1-6-	
	11	Ф10А I, ℓ=1820	18		
КП83		Поз.4...8 по КП78			351,8
	1	Ф40А III, ℓ=5400; 53,3кг	4	без черт	
	9	Сетка СП2	2	1.420.1-19 1-6-	
	11	Ф10А I, ℓ=1820	18		

Арматура класса А-I и А-III по ГОСТ 5781-82

24350 66

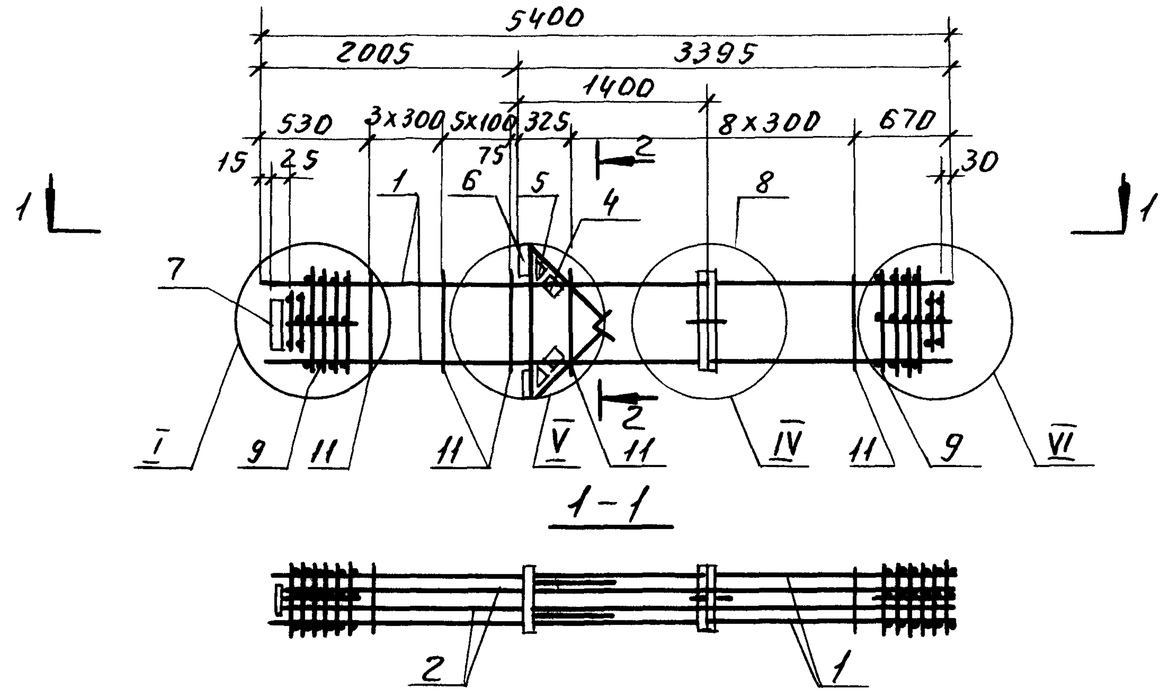

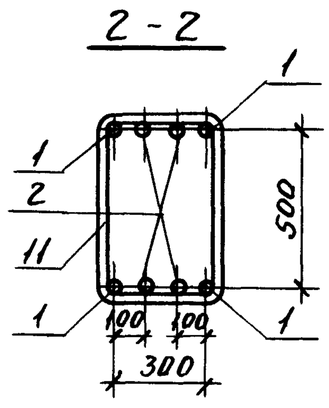

Марка каркаса	Поз	Наименование	Кол.	Обозначение документа	Масса каркаса, кг
		Поз. 1, 4...11 по КП84			
КП85	2	Ф32А$\overline{III}$, ℓ=5350; 33,8 кг	4	без черт.	487,0

Марка каркаса	Поз	Наименование	Кол	Обозначение документа	Масса каркаса, кг
КП84	1	Ф40А$\overline{III}$, ℓ=5400; 53,3 кг	4	без черт.	415,8
	2	Ф22А$\overline{III}$, ℓ=5350; 16,0 кг	4	без черт.	
	4	Сетка С6	2	1.420.1-19.1-6-5	
	5	С7	2	-6	
	6	Изделие закладное МН3	2	-8	
	7	МН7	1	-11	
	8	МН30	1	-23	
	9	Сетка СП2	2	-2	
	11	Ф10А$\overline{I}$, ℓ=1820	18	-25	

1. Арматура класса А-$\overline{I}$ и А-$\overline{III}$ по ГОСТ 5781-82.
2. Узлы $\overline{I}$, $\overline{IV}$, $\overline{V}$, $\overline{VI}$ см. 1.420.1-19.1-2-48.

Разраб	Пергамонина		
Рассчит.	Исаев		
Провер.	Смирнова		
Н.контр	Незлобина		

1.420.1-19.1-2-39

Каркас КП84, КП85.

Стадия	Лист	Листов
Р		1

ЛГПИ

Взам инв № | Подп и дата | Инв № подл

24350 67

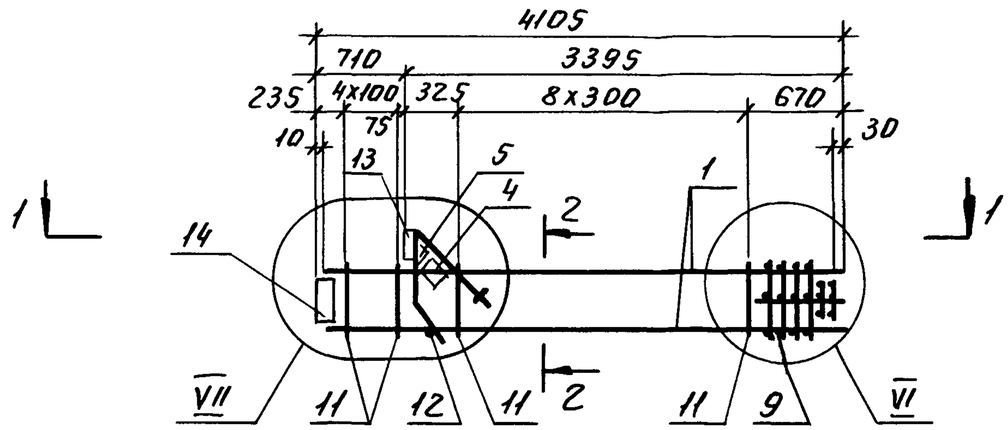

1 - 1

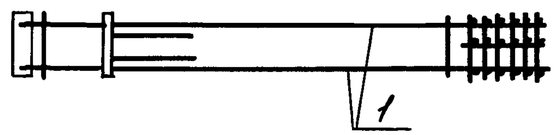

2 - 2

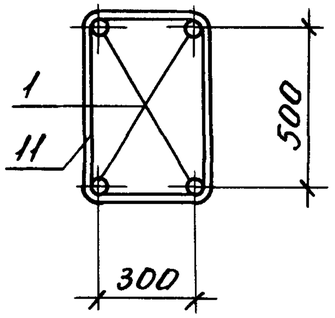

1. Спецификацию см. лист 2.
2. Узлы VI, VII см. 1.420.1-19.1-2-48.

				1.420.1-19.1-2-40		
Разраб.	Пергамонина			Каркас КП86...КП91.	Стадия	Лист	Листов
Рассчит.	Исаев				Р	1	2
Провер.	Смирнова				ЛГПИ		
Н. контр.	Незлобина						

Марка каркаса	Поз	Наименование	Кол	Обозначение документа	Масса каркаса, кг
КП86	1	Ф22А$\overline{III}$, ℓ=4095, 12,2кг	4	без черт	127,2
	4	Сетка С6	1	1.420 1-19 1-6-5	
	5	С7	1	-6	
	9	СП1	1	-2	
	7	Изделие закладное МН6	1	-10	
	13	МН2	1	-7	
	11	Ф6А$\overline{I}$, ℓ=1760	14	-25	
	12	18А$\overline{I}$, ℓ=380; 0,8кг	1	без черт	
КП87		Поз 4. 9,12,13 по КП86			145,4
	1	Ф25А$\overline{III}$, ℓ=4095; 15,8кг	4	без черт	
	11	Ф8А$\overline{I}$, ℓ=1780	14	1 420.1-19 1-6-25	
КП88		Поз 4...9,12,13 по КП86			161,8
	1	Ф28А$\overline{III}$, ℓ=4095; 19,8кг	4	без черт	
	11	Ф8А$\overline{I}$, ℓ=1780	14	1 420.1-19 1-6-25	

Марка каркаса	Поз	Наименование	Кол	Обозначение документа	Масса каркаса, кг
КП89		Поз.4 . 9,12,13 по КП86			186,2
	1	Ф32А$\overline{III}$, ℓ=4095, 25,9кг	4	без черт.	
	11	Ф8А$\overline{I}$, ℓ=1780	14	1 420.1-19 1-6-25	
КП90		Поз 4. . 8,12,13 по КП86			226,2
	1	Ф36А$\overline{III}$, ℓ=4095, 32,8кг	4	без черт.	
	9	Сетка СП2	1	1.420.1-19 1-6-2	
	11	Ф10А$\overline{I}$, ℓ=1820	14	-25	
КП91		Поз 4... 8,12,13 по КП86			256,6
	1	Ф40А$\overline{III}$, ℓ=4095; 40,4кг	4	без черт	
	9	Сетка СП2	1	1.420 1-19 1-6-2	
	11	Ф10А$\overline{I}$, ℓ=1820	14	-25	

1. Арматура класса А-$\overline{I}$ и А-$\overline{III}$ по ГОСТ 5781-82.
2. Поз 12 оцинковать.

Инв № подл | Подп и дата | Взам инв №

24350 69

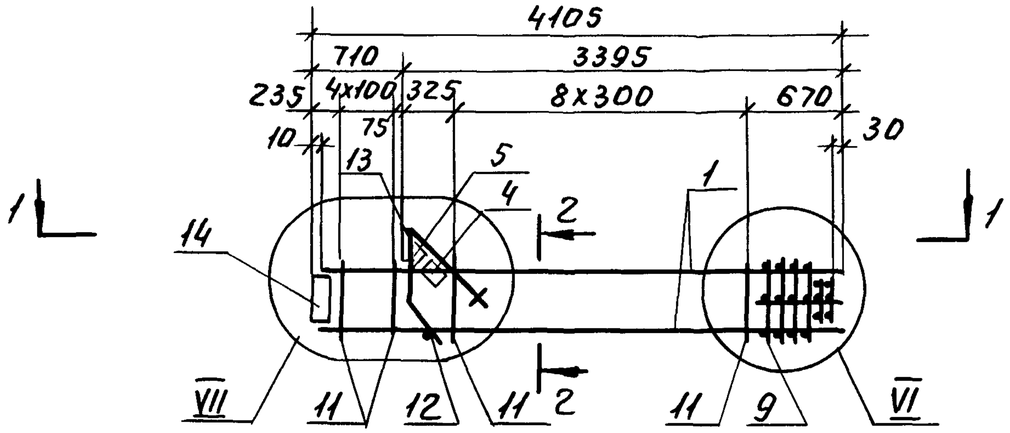

1-1

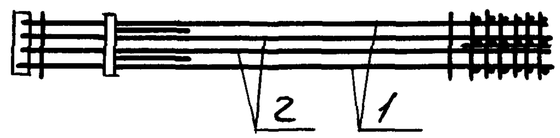

2-2

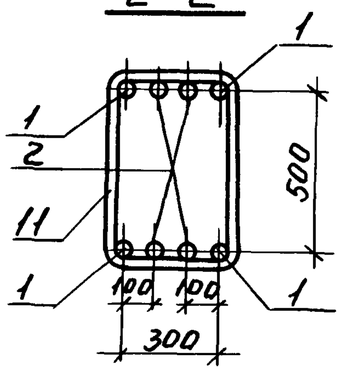

1. Спецификацию см лист 2
2 Узлы VI, VII см 1420 1-19 1-2-48

				1.420 1-19 1-2-41		
Разраб	Пергамонина			Каркас КП92 КП95	Стадия	Лист	Листов
Рассчит	Исаев				Р	1	2
Провер	Смирнова				ЛГПИ		
Н контр	Незлобина						

24350 70

Марка каркаса	Поз.	Наименование	Кол.	Обозначение документа	Масса каркаса, кг
КП92	1	Ф25А III, ℓ=4095; 15,8кг	4	без черт.	194,6
	2	Ф22А III, ℓ=4075; 12,2кг	4	без черт.	
	4	Сетка С6	1	1.420.1-19.1-6-5	
	5	С7	1	-6	
	9	СП1	1	-2	
	11	Ф8А I, ℓ=1780	14	-25	
	12	18А I, ℓ=380; 0,8кг	1	без черт.	
	7	Изделие закладное МН6	1	1.420.1-19.1-6-10	
	13	МН2	1		
КП93		Поз.4,5,7,9,11...13 по КП92			224,6
	1	Ф28А III, ℓ=4095; 19,8кг	4	без черт.	
	2	Ф25А III, ℓ=4075; 15,7кг	4	без черт.	

Марка каркаса	Поз	Наименование	Кол	Обозначение документа	Масса каркаса, кг
КП94		Поз. 2,4,5,7,12,13 по КП92			275,0
	1	Ф36А III, ℓ=4095; 32,8кг	4	без черт.	
	9	Сетка СП2	1	1.420.1-19.1-6-2	
	11	Ф10А I, ℓ=1820	14		
КП95		Поз.4,5,7,12,13 по КП92			289,0
	1	Ф36А III, ℓ=4095; 32,8кг	4	без черт	
	2	25А III, ℓ=4075; 15,7кг	4	без черт.	
	9	Сетка СП2	1	1.420.1-19.1-6-2	
	11	Ф10А I, ℓ=1820	14		

1. Арматура класса А-I и А-III по ГОСТ5781-82.
2. Поз. 12 оцинковать.

Инв. № подл. | Подп. и дата | Взам. инв. №

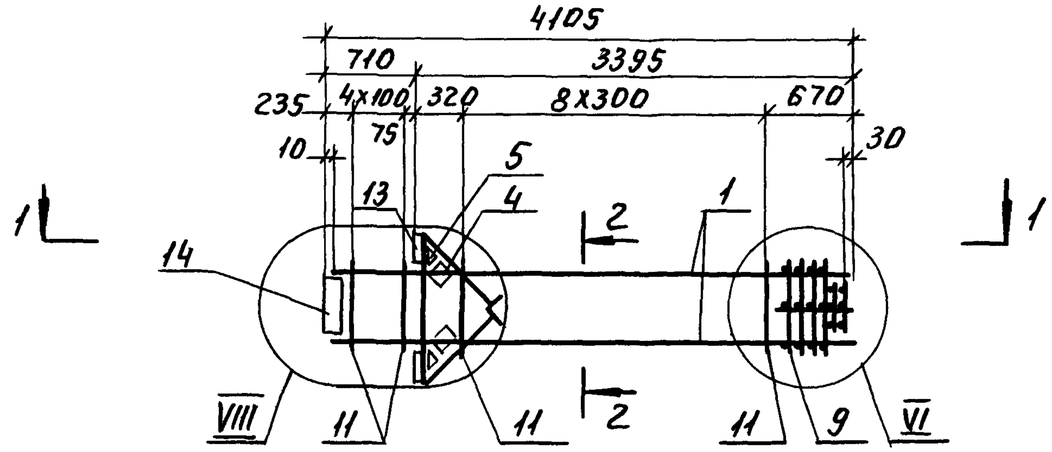

1-1

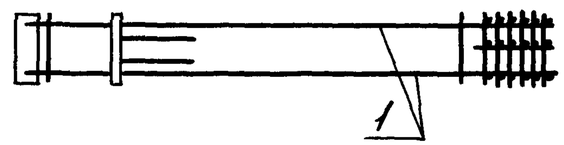

2-2

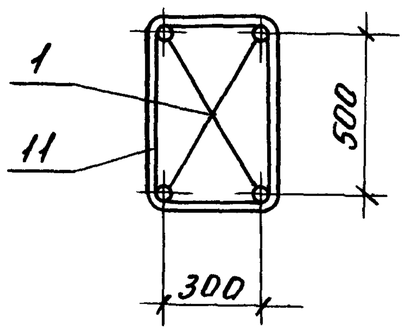

1. Спецификацию см. лист 2.
2. Узлы VI, VIII см. 1.420.1-19.1-2-48.

				1.420.1-19.1-2-42		
Разраб	Пергамонина			Каркас КП96...КП100	Стадия	Лист	Листов
Рассчит.	Исаев				Р	1	2
Провер.	Смирнова				ЛГПИ		
Н контр	Незлобина						

24350 12

Марка каркаса	Поз	Наименование	Кол	Обозначение документа	Марка каркаса, кг
КП96	1	Ф22А$\overline{III}$, ℓ=4095, 12,2кг	4	без черт	151,9
	4	Сетка С6	2	1.420.1-19.1-6-5	
	5	С7	2	-6	
	9	СП1	1	-2	
	11	Ф6А$\overline{I}$, ℓ=1760	14	-25	
	7	Изделие закладное МН6	1	-10	
	13	МН4	2	-8	
КП97		Поз 4,5,7,9,13 по КП96			170,5
	1	Ф25А$\overline{III}$, ℓ=4095, 15,8кг	4	без черт	
	11	Ф8А$\overline{I}$, ℓ=1780	14	1.420.1-19.1-6-25	

Марка каркаса	Поз	Наименование	Кол	Обозначение документа	Масса каркаса, кг
КП98		Поз. 4,5,7,9,13 по КП96			186,5
	1	Ф28А$\overline{III}$, ℓ=4095, 19,8кг	4	без черт	
	11	Ф8А$\overline{I}$, ℓ=1780	14	1.420.1-19.1-6-25	
КП99		Поз 4,5,7,9,13 по КП96			210,9
	1	Ф32А$\overline{III}$, ℓ=4095, 25,9кг	4	без черт	
	11	Ф8А$\overline{I}$, ℓ=1780	14	1.420.1-19.1-6-25	
КП100		Поз 4,5,7,13 по КП96			250,9
	1	Ф36А$\overline{III}$, ℓ=4095, 32,8кг	4	без черт	
	9	Сетка СП2	1	1.420.1-19.1-6-2	
	11	Ф10А$\overline{I}$, ℓ=1820	14	-25	

Арматура класса А-$\overline{I}$ и А-$\overline{III}$ по ГОСТ 5781-82.

Взам инв N | Подп и дата | Инв N подл

24350 73

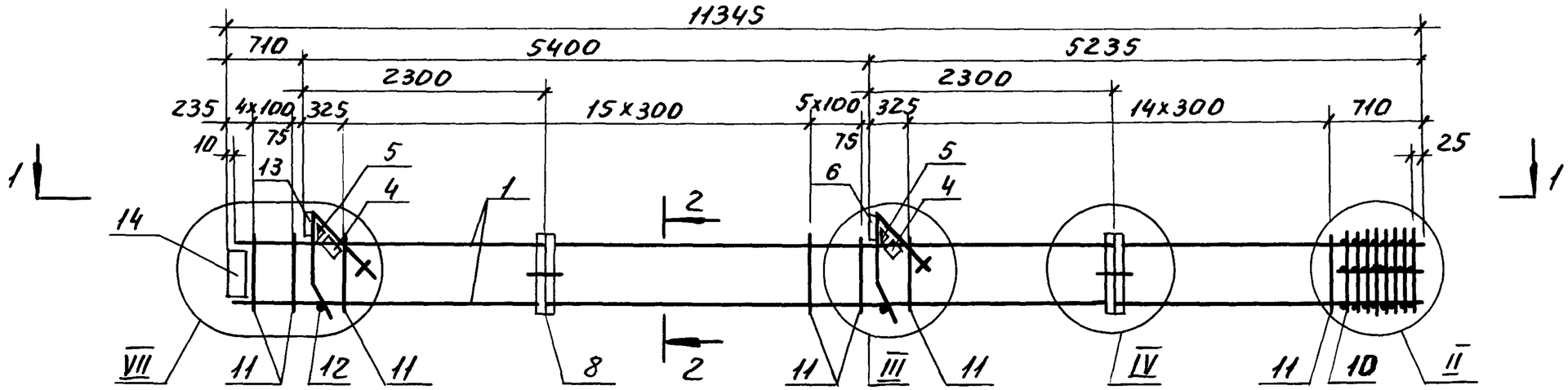

1-1

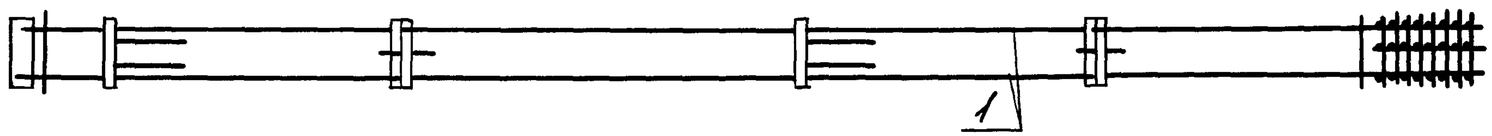

2-2

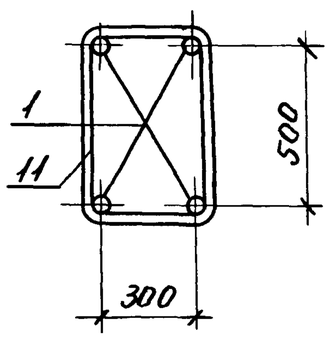

1. Спецификацию см. лист 2.
2. Узлы II, III, IV, VII см 1.420.1-19.1-2-48.

				1.420.1-19.1-2-43		
Разраб	Пергамонина			Каркас КП101...КП106	Стадия	Лист	Листов
Рассчит	Исаев				Р	1	2
Провер	Смирнова				ЛГПИ		
Н контр.	Незлобина						

Марка каркаса	Поз	Наименование	Кол	Обозначение документа	Масса каркаса, кг
КП101	1	Ф22А III, ℓ=11335, 33,8кг	4	без черт	267,9
	4	Сетка С6	2	1.420.1-19.1-6-5	
	5	С7	2	-6	
	6	Изделие закладное МН1	1	-7	
	7	МН6	1	-10	
	8	МН30	2	-23	
	13	МН2	1	-7	
	10	Сетка СП3	1	-2	
	11	Ф6А I, ℓ=1760	41	-25	
	12	18А I, ℓ=380; 0,8кг	2	без черт	
КП102		Поз 4...8,12,13 по КП101			327,4
	1	Ф25А III, ℓ=11335; 43,6кг	4	без черт	
	10	Сетка СП4	1	1.420 1-19 1-6-2	
	11	Ф8А I; ℓ=1780	41	-25	
КП103		Поз 4...8,12,13 по КП101			372,2
	1	Ф28А III, ℓ=11335, 54,8кг	4	без черт	
	10	Сетка СП4	1	1.420.1-19.1-6-2	
	11	Ф8А I, ℓ=1780	41	-25	

Марка каркаса	Поз	Наименование	Кол	Обозначение документа	Масса каркаса, кг
КП104		Поз 4...8, 12,13 по КП101			439,4
	1	Ф32А III, ℓ=11335, 71,6кг	4	без черт	
	10	Сетка СП4	1	1.420.1-19.1-6-2	
	11	Ф8А I, ℓ=1780	41	-25	
КП105		Поз 4...8,12,13 по КП101			541,4
	1	Ф36А III, ℓ=11335; 90,6кг	4	без черт	
	10	Сетка СП5	1	1.420.1-19 1-6-2	
	11	Ф10А I, ℓ=1820	41	-25	
КП106		Поз 4...8,12,13 по КП101			626,1
	1	Ф40А III, ℓ=11335; 111,9кг	4	без черт	
	10	Сетка СП5	1	1.420.1-19 1-6-2	
	11	Ф10А I, ℓ=1820	41	-25	

1. Арматура класса А-I и А-III по ГОСТ5781-82
2. Поз 12 оцинковать.

Взам инв № | Подп и дата | Инв № подл

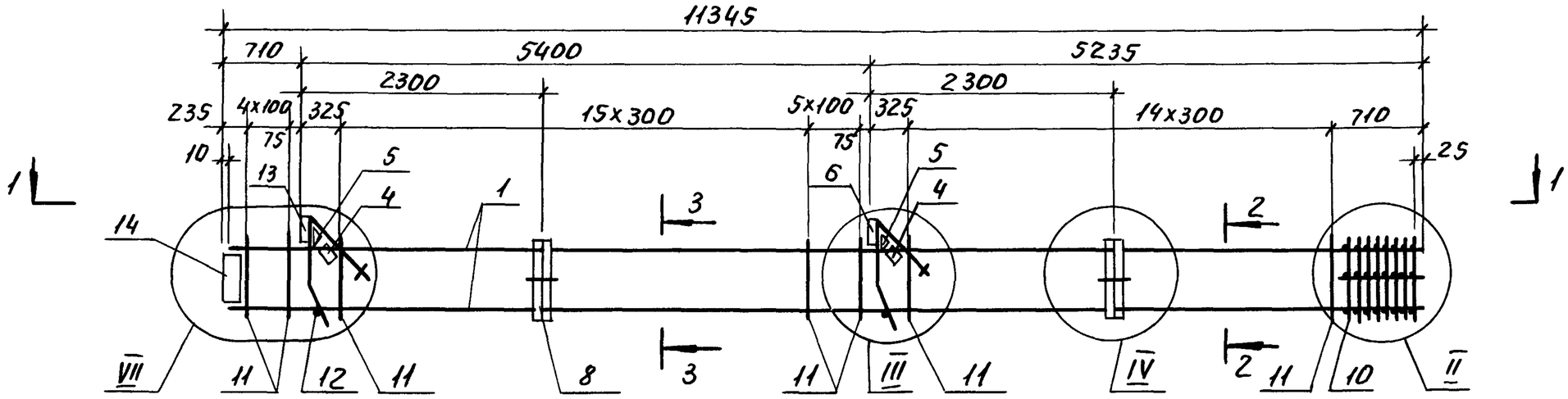

1 - 1

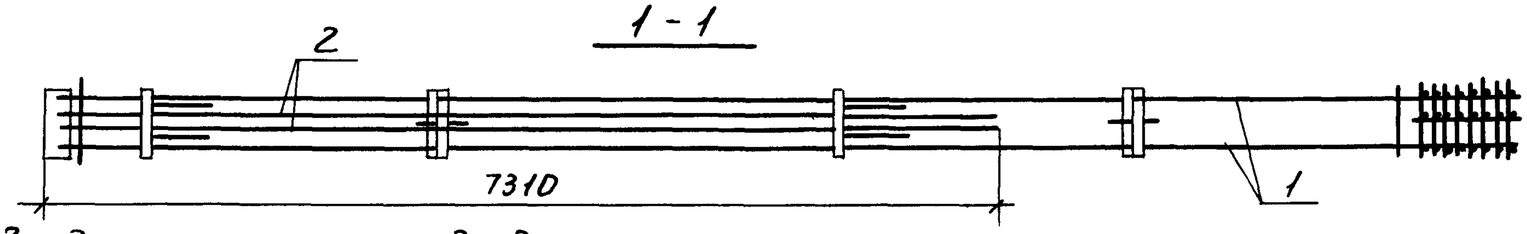

2 - 2

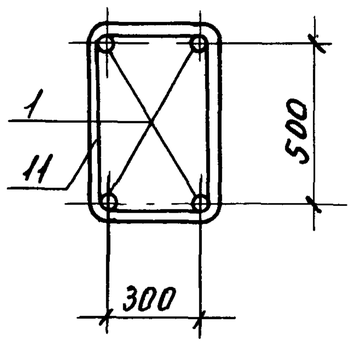

3 - 3

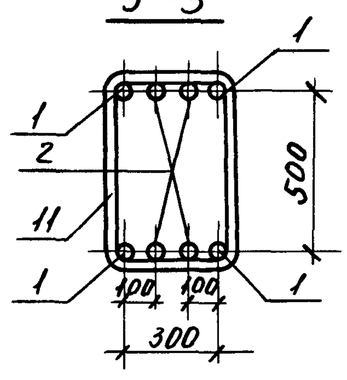

1 Спецификацию см. лист 2.

2. Узлы II, III, IV, VII см. 1.420.1-19.1-2-48.

				1.420.1-19.1-2-44		
Разраб	Пергамонина			Каркас КП107...КП110.	Стадия	Лист	Листов
Рассчит.	Исаев				Р	1	2
Провер	Смирнова				ЛГПИ		
Н контр	Незлобина						

24350 76

Марка каркаса	Поз.	Наименование	Кол.	Обозначение документа	Масса каркаса, кг
КП107	1	Ф25А III, ℓ=11335; 43,6кг	4	без черт.	414,6
	2	Ф22А III, ℓ=7300; 21,8кг	4	без черт.	
	4	Сетка С6	2	1.420.1-19.1-6-5	
	5	С7	2	-6	
	6	Изделие закладное МН1	1	-7	
	7	МН6	1	-10	
	8	МН30	2	-23	
	13	МН2	1	-7	
	10	Сетка СП4	1	-2	
	11	Ф8А I, ℓ=1780;	41	-25	
	12	Ф18А I, ℓ=380; 0,8кг	2	без черт.	

Марка каркаса	Поз.	Наименование	Кол.	Обозначение документа	Масса каркаса, кг
КП108		Поз. 2...13 по КП107			526,6
	1	Ф32А III, ℓ=11335; 71,6кг	4	без черт.	
КП109		Поз. 2...8,12,13 по КП107			628,6
	1	Ф36А III, ℓ=11335; 90,6кг	4	без черт.	
	10	Сетка СП5	1	1.420.1-19.1-6-2	
	11	Ф10А I, ℓ=1820	41	-25	
КП110		Поз. 2...8,12,13 по КП107			713,8
	1	Ф40А III, ℓ=11335; 111,9кг	4	без черт.	
	10	Сетка СП5	1	1.420.1-19.1-6-2	
	11	Ф10А I, ℓ=1820	41	-25	

1. Арматура класса А-I и А-III по ГОСТ 5781-82
2. поз. 12 оцинковать.

Инв. № подл. | Подп. и дата | Взам. инв. №

24350 77

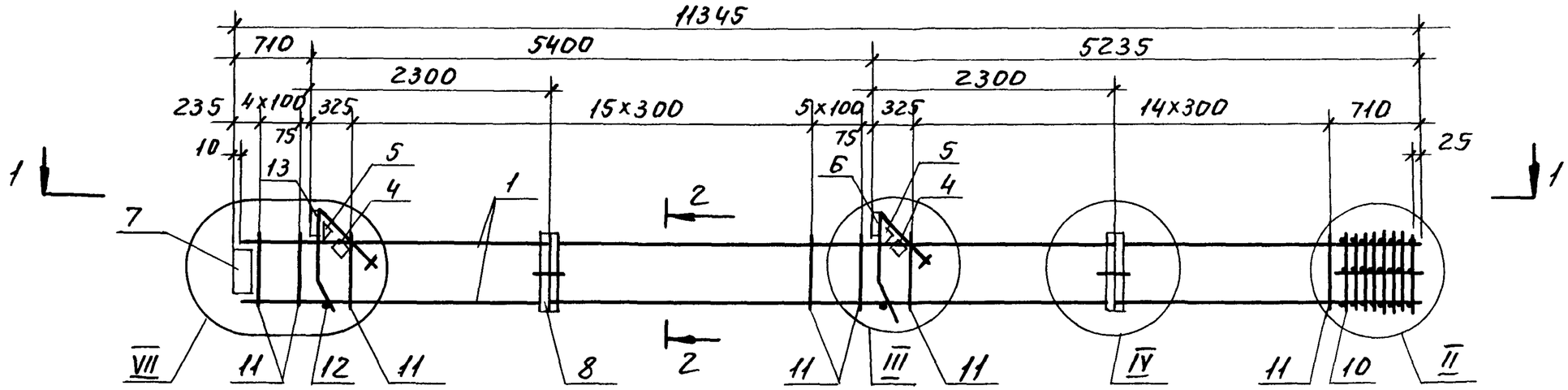

1 - 1

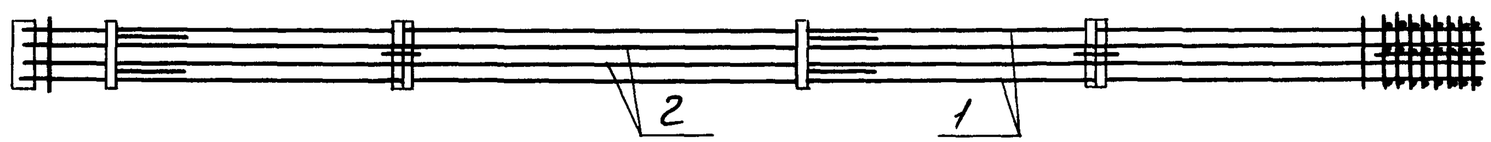

2 - 2

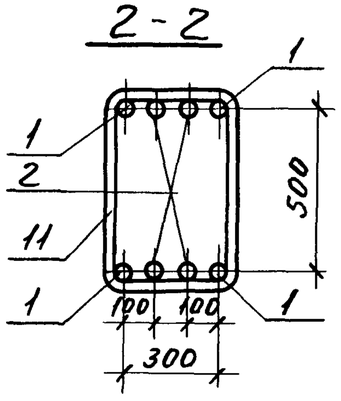

Марка каркаса	Поз.	Наименование	Кол.	Обозначение документа	Масса каркаса, кг
КП111	1	Ф40А III, ℓ=11335; 111,9кг	4	без черт.	801,0
	2	Ф25А III, ℓ=11335; 43,6кг	4	без черт.	
	4	Сетка С6	2	1.420.1-19.1-6-5	
	5	С7	2	-6	
	6	Изделие закладное МН1	1	-7	
	7	МН6	1	-10	
	8	МН30	2	-23	
	13	МН2	1	-7	

Марка каркаса	Поз	Наименование	Кол.	Обозначение документа	Масса каркаса, кг
	10	Сетка СП5	1	1.420.1-19.1-6-2	801,0
	11	Ф10А I, ℓ=1820	41	-25	
	12	Ф18А I, ℓ=380; 0,8кг	2	без черт.	

1. Арматура класса А-I и А-III по ГОСТ5781-82.
2. Узлы II, III, IV, VII см. 1.420.1-19.1-2-48.
3. Поз. 12 оцинковать.

Разраб.	Лергамонина		1.420.1-19.1-2-45	
Рассчит.	Исаев		Каркас КП111.	Стадия: Р; Лист: ; Листов: 1
Провер.	Смирнова			ЛГПИ
Н контр.	Незлобина			

24350 78

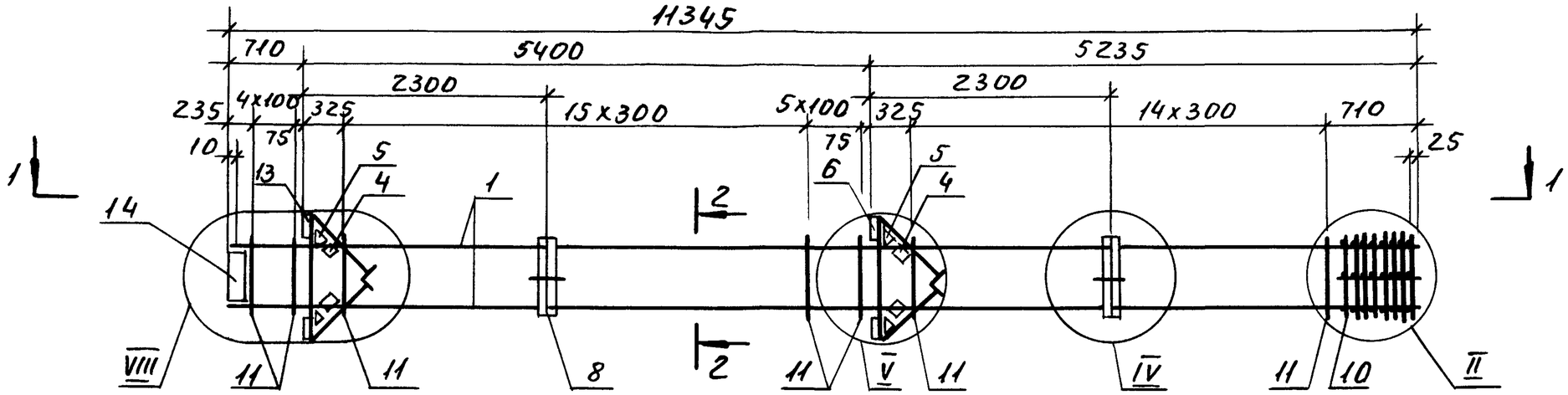

1-1

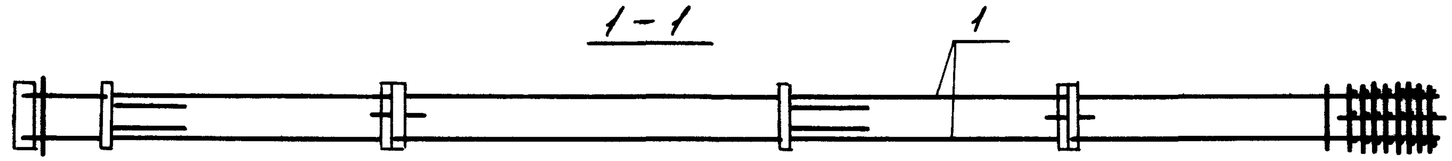

2-2

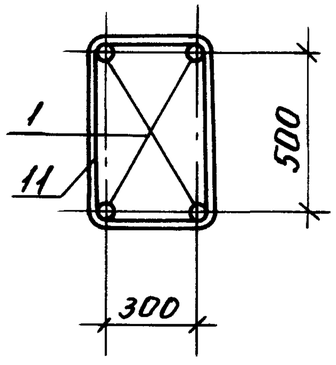

1. Спецификацию см. лист 2.
2. Узлы II, IV, V, VIII см. 1.420.1-19.1-2-48.

				1.420.1-19.1-2-46		
Разраб.	Пергамонин			Каркас КП112...КП117.	Стадия	Лист	Листов
Рассчит.	Исаев				Р	1	2
Провер.	Смирнова				ЛГПИ		
Н.контр.	Незлобина						

Инв. № подл. | Подп. и дата | Взам. инв. №

Марка каркаса	Поз.	Наименование	Кол.	Обозначение документа	Масса каркаса, кг
КП112	1	Ф22АIII, ℓ=11335; 33,8кг	4	без черт.	323,1
	4	Сетка С6	4	1.420.1-19.1-6-5	
	5	С7	4	-6	
	6	Изделие закладное МН3	2	-8	
	7	МН6	1	-10	
	8	МН30	2	-23	
	13	МН4	2	-8	
	10	Сетка СП3	1	-2	
	11	Ф6АI, ℓ=1760	41	-25	
КП113		Поз.4...8,13 по КП112			382,6
	1	Ф25АIII, ℓ=11335; 43,6кг	4	без черт.	
	10	Сетка СП4	1	1.420.1-19.1-6-2	
	11	Ф8АI, ℓ=1780	41	-25	
КП114		Поз.4...8,13 по КП112			427,4
	1	Ф28АIII, ℓ=11335; 54,8кг	4	без черт.	
	10	Сетка СП4	1	1.420.1-19.1-6-2	
	11	Ф8АI, ℓ=1780	41	-25	

Марка каркаса	Поз.	Наименование	Кол.	Обозначение документа	Масса каркаса, кг
К115		Поз.4...8,13 по КП112			494,6
	1	Ф32АIII, ℓ=11335; 71,6 кг	4	без черт.	
	10	Сетка СП4	1	1.420.1-19.1-6-2	
	11	Ф8АI, ℓ=1780	41	-25	
К116		Поз.4...8,13 по КП112			596,6
	1	Ф36АIII, ℓ=11335; 90,6кг	4	без черт.	
	10	Сетка СП5	1	1.420.1-19.1-6-2	
	11	Ф10АI, ℓ=1820	41	-25	
К117		Поз.4...8,13 по КП112			681,8
	1	Ф40АIII, ℓ=11335; 111,9кг	4	без черт.	
	10	Сетка СП5	1	1.420.1-19.1-6-2	
	11	Ф10АI, ℓ=1820		-25	

Арматура класса А-I и А-III по ГОСТ 5781-82

24350 80

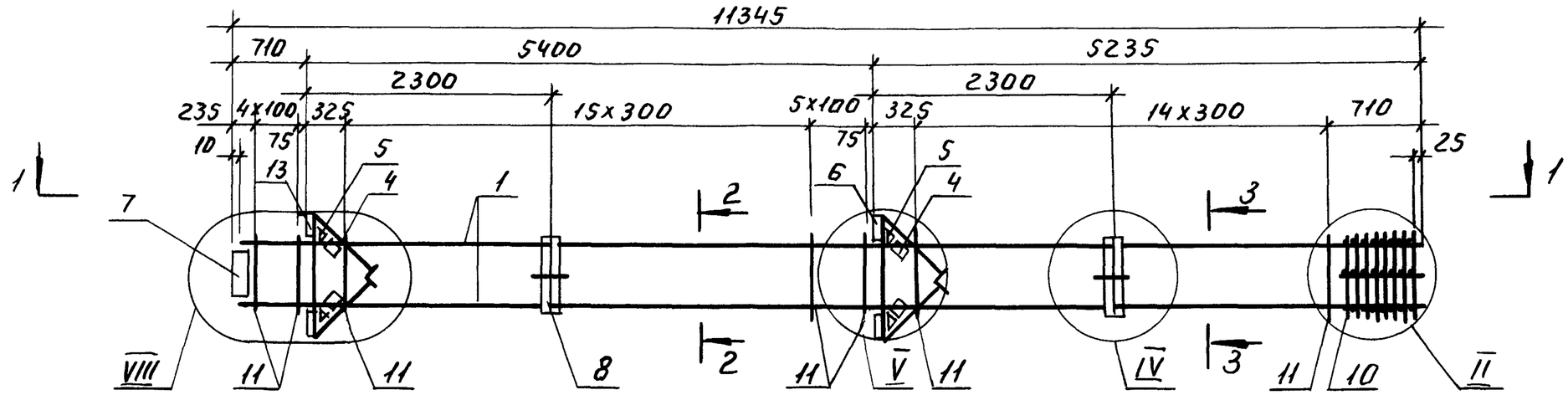

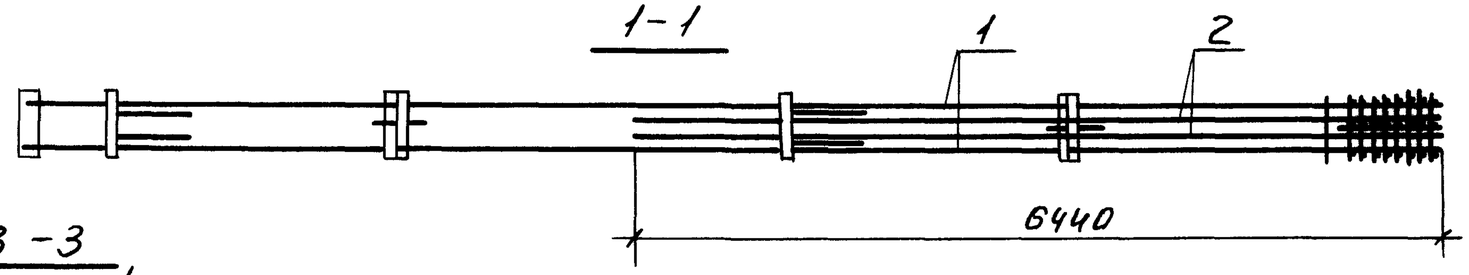

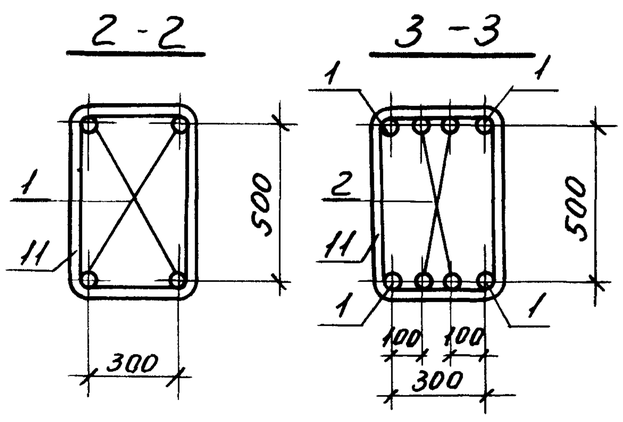

Марка каркаса	Поз	Наименование	Кол	Обозначение документа	Масса каркаса, кг
КП118	1	Ф40А$\overline{III}$, ℓ=11335, 111,9кг	4	без черт	758,6
	2	22А$\overline{III}$, ℓ=6440; 19,2кг	4	без черт	
	4	Сетка С6	4	1420 1-19 1-6-5	
	5	С7	4	-6	
	6	Изделие закладное МН3	2	-8	
	7	МН6	1	-10	
	8	МН30	2	-23	
	13	МН4	2	-8	

Марка каркаса	Поз	Наименование	Кол	Обозначение документа	Масса каркаса, кг
	10	Сетка СП5	1	1420.1-19 1-6-2	758,6
	11	Ф10А$\overline{I}$, ℓ=1820	41	-25	

1. Арматура класса А-$\overline{I}$ и А-$\overline{III}$ по ГОСТ 5781-82
2. Узлы $\overline{II}$, $\overline{IV}$, $\overline{V}$, $\overline{VIII}$ см 1420 1-19 1-2-48

Разраб	Пергамонина		
Рассчит	Исаев		
Провер	Смирнова		
Н контр	Незлобина		

1420.1-19.1-2-47

Каркас КП 118

Стадия	Лист	Листов
Р		1

ЛГПИ

Взам инв N | Подп и дата | Инв N подл

24350 81

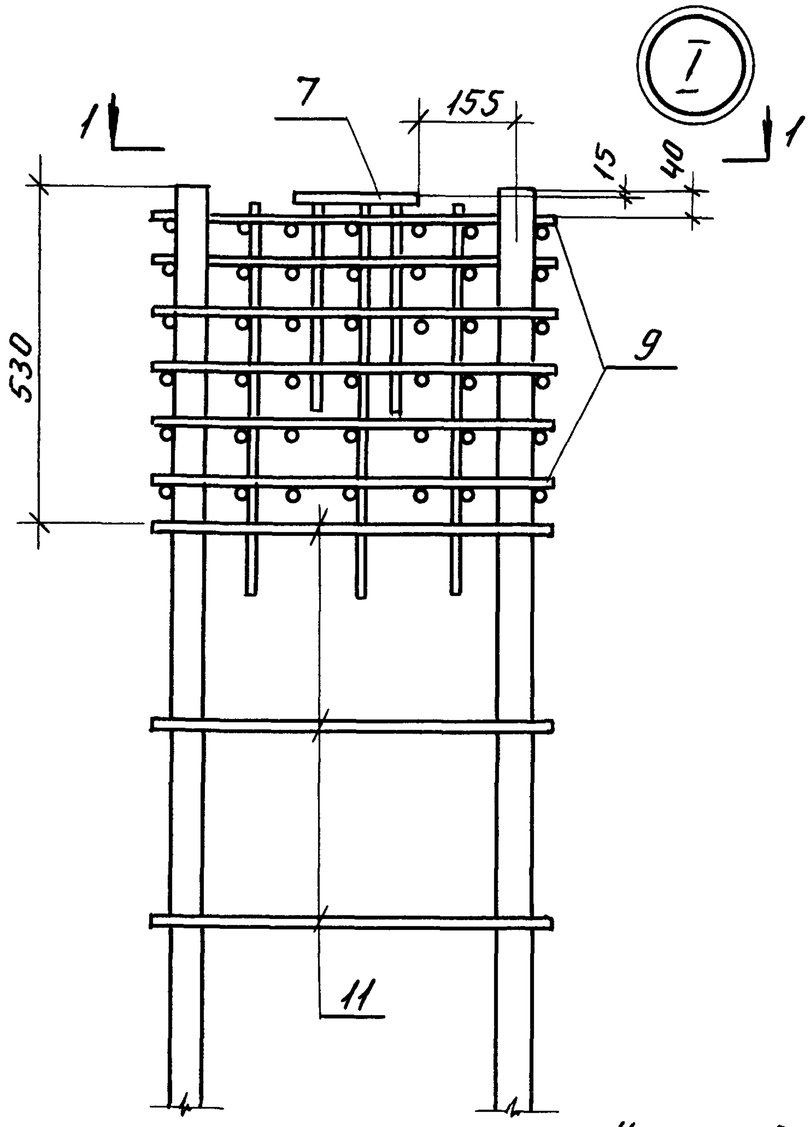

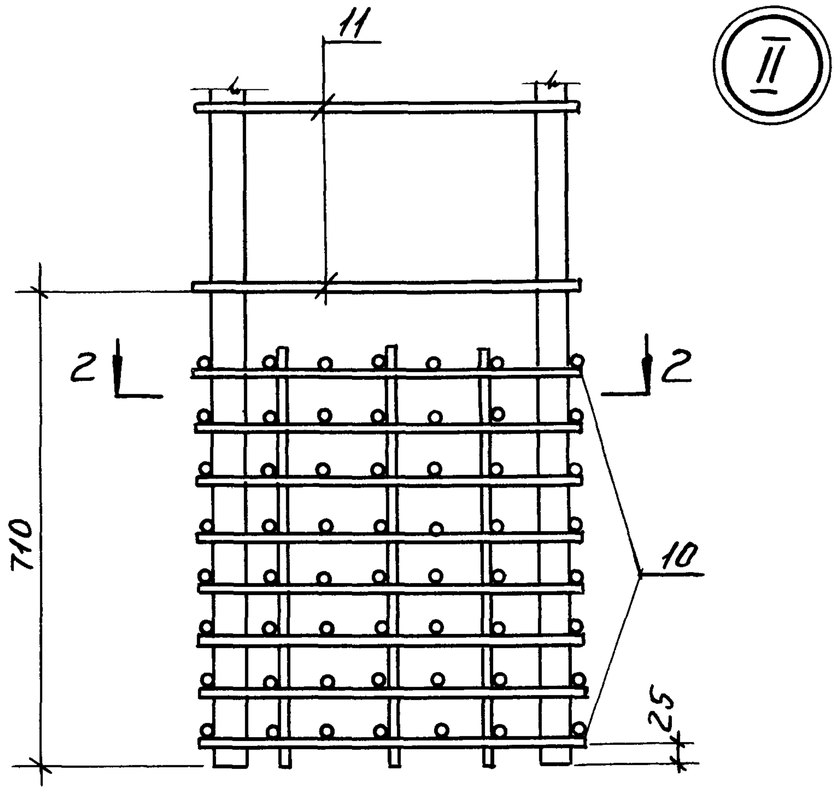

Количество стержней продольной арматуры на узлах I ... VIII показано условно.

1 – 1

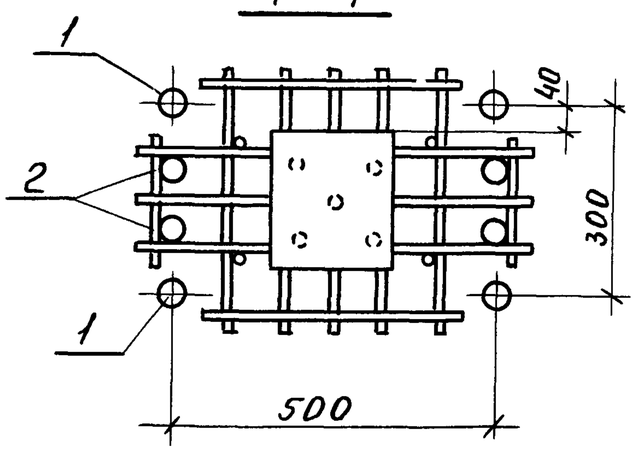

2 - 2

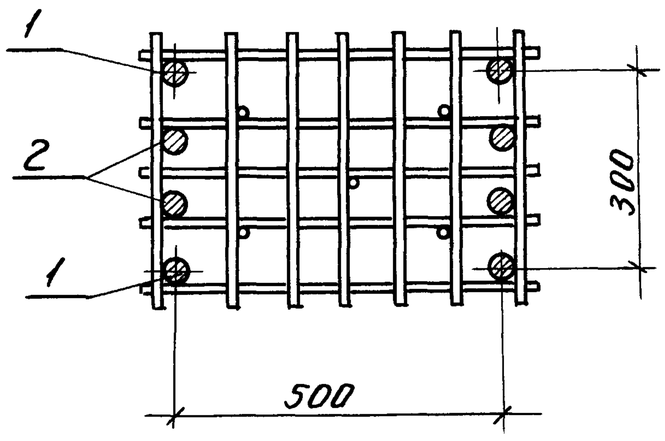

				1.420.1-19.1-2-48		
Разраб	Лергамонина			Узлы I ... VIII	Стадия	Лист	Листов
Рассчит	Исаев				Р	1	4
Провер	Смирнова				ЛГПИ		
Н контр	Незлобина						

24350 82

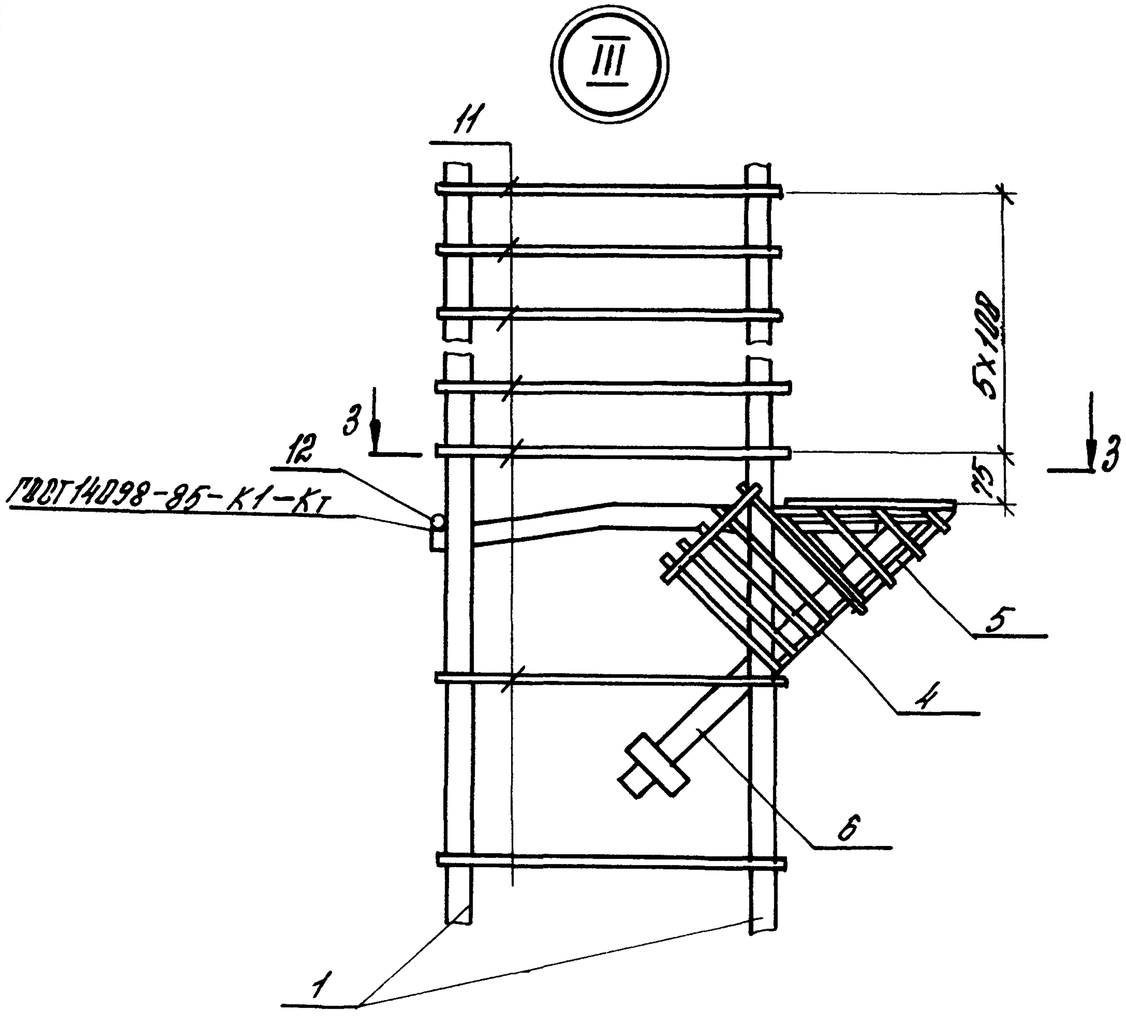

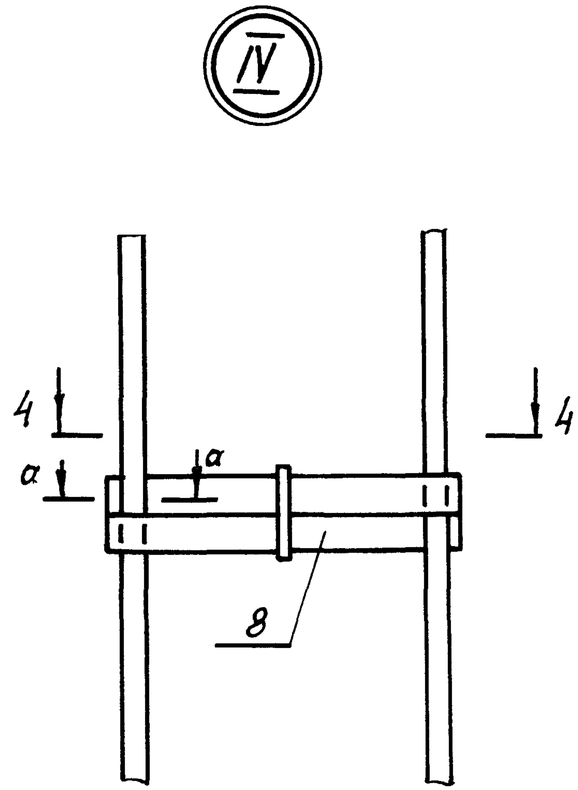

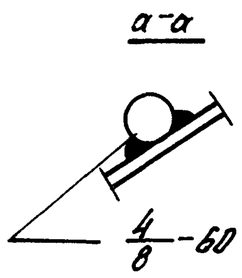

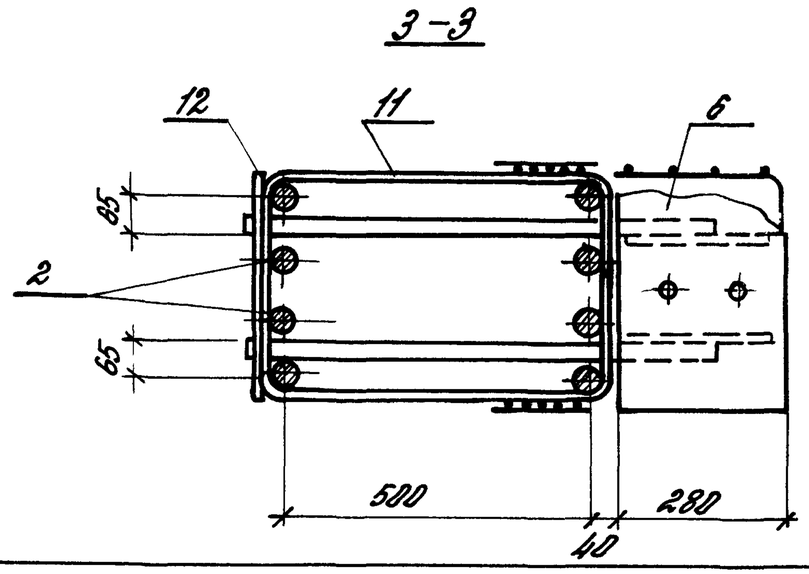

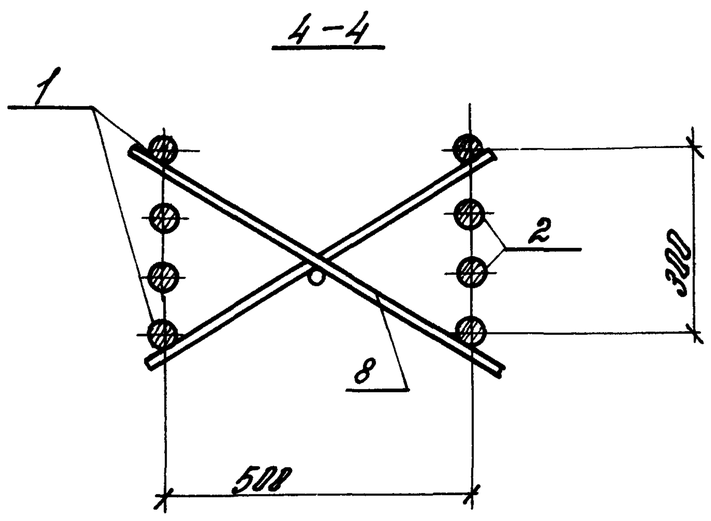

Инв.№ подл.	Подп. и дата	Взам. инв.№

1420.1-19 1-2-48	Лист 2

24350 83

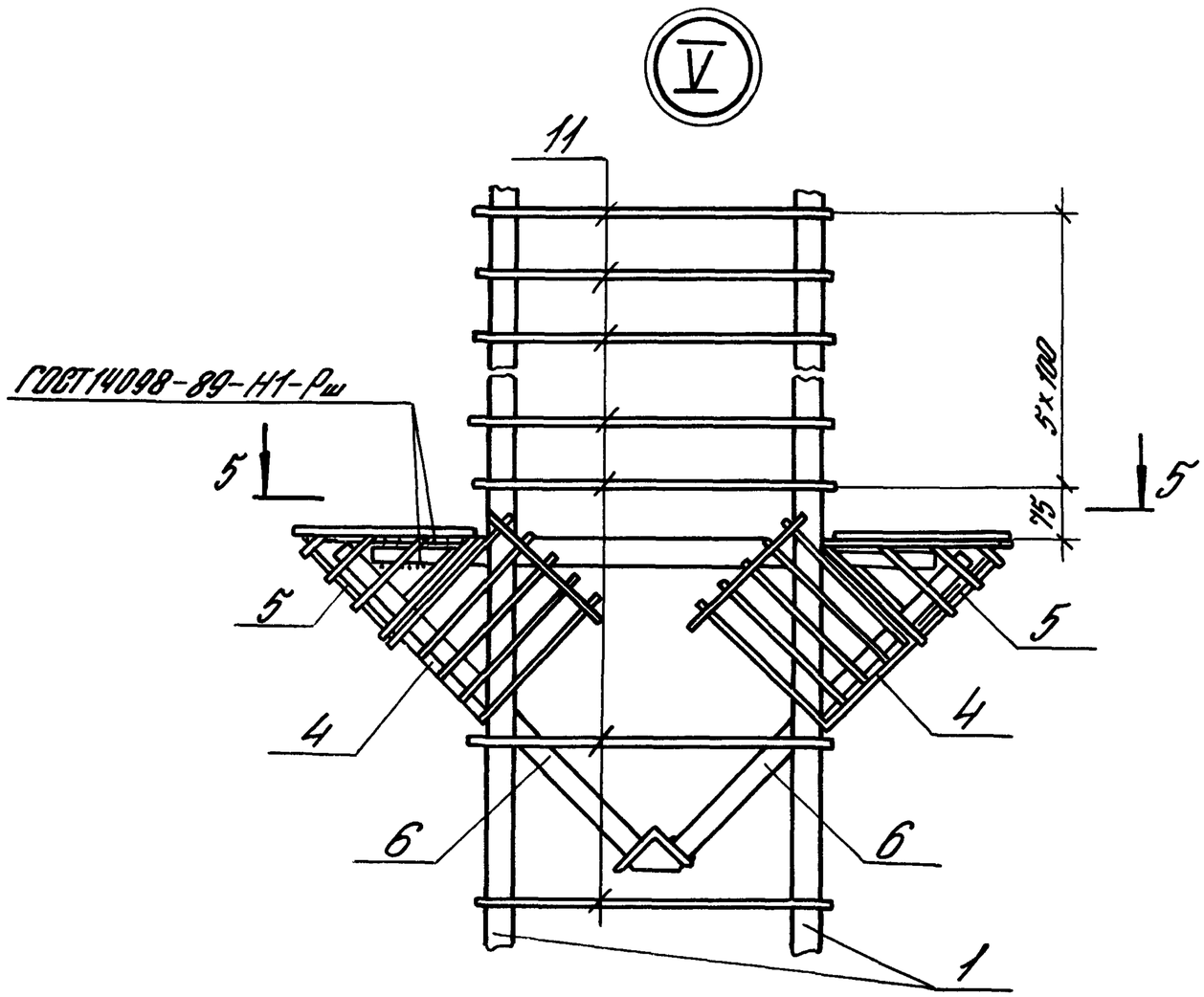

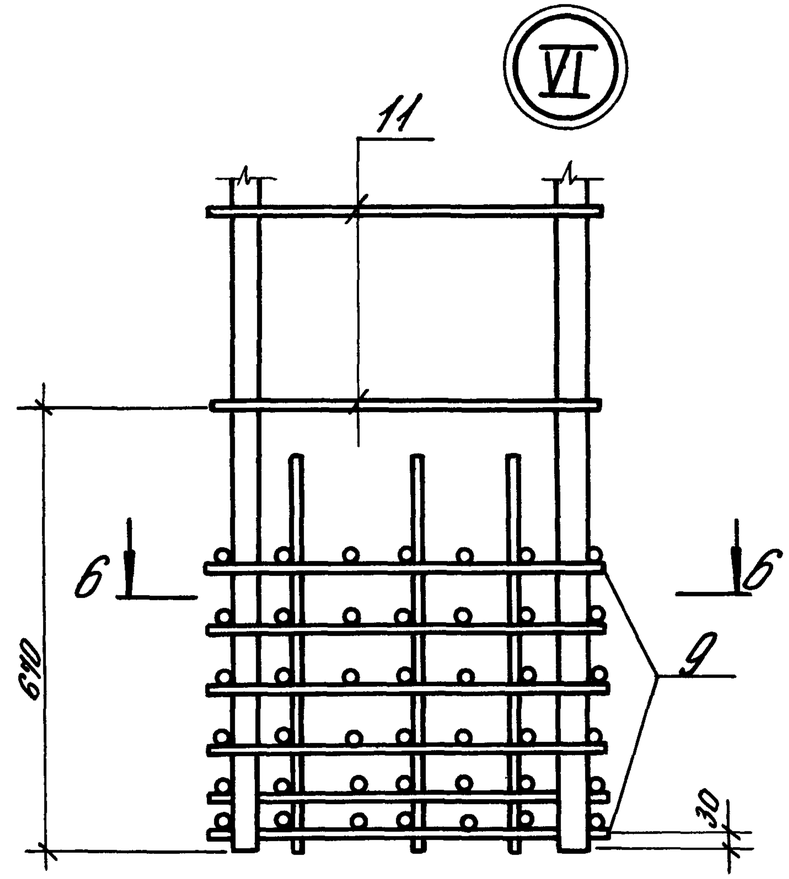

5-5

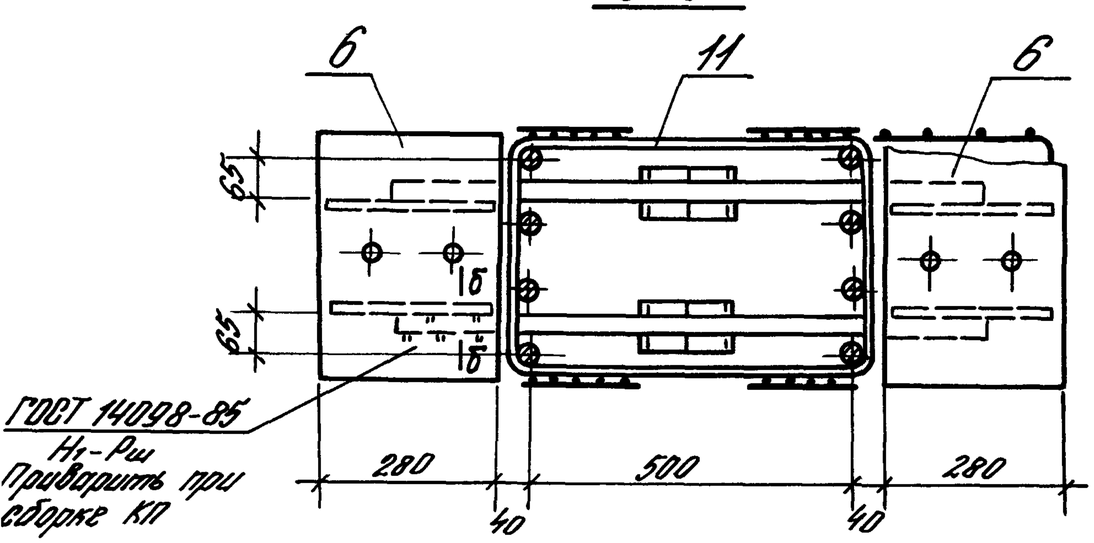

Б-Б

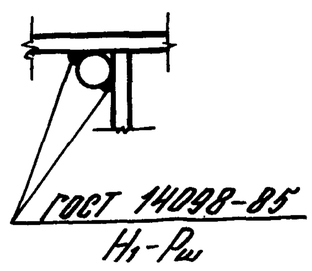

6-6

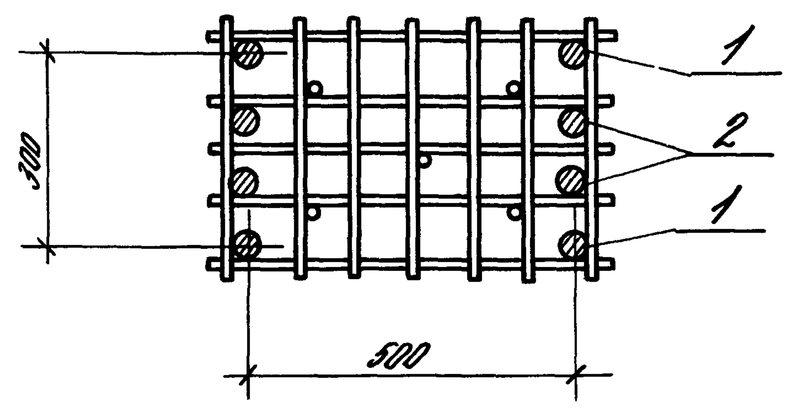

1.420.1-19.1-2-48	Лист 3

24350 84

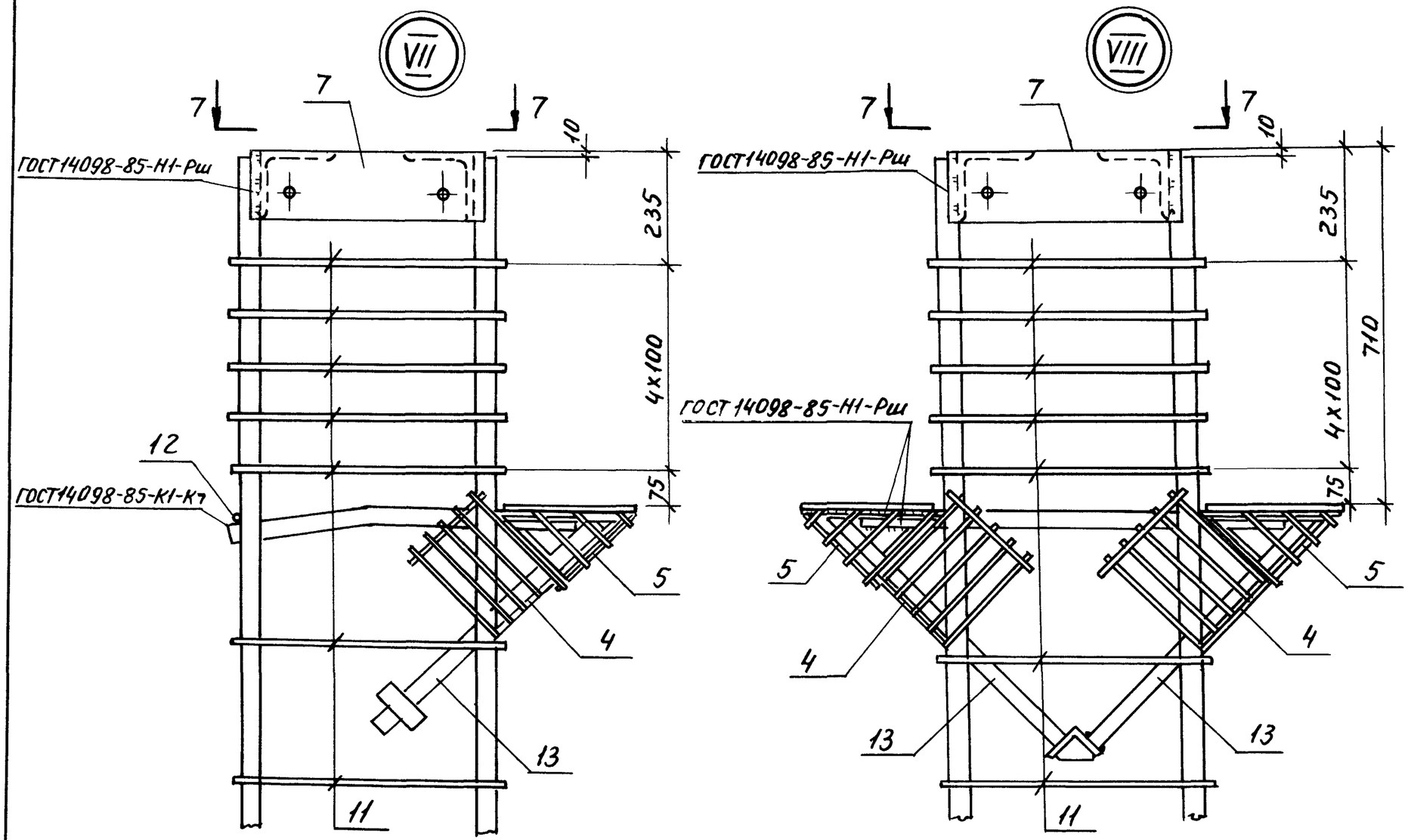

7-7

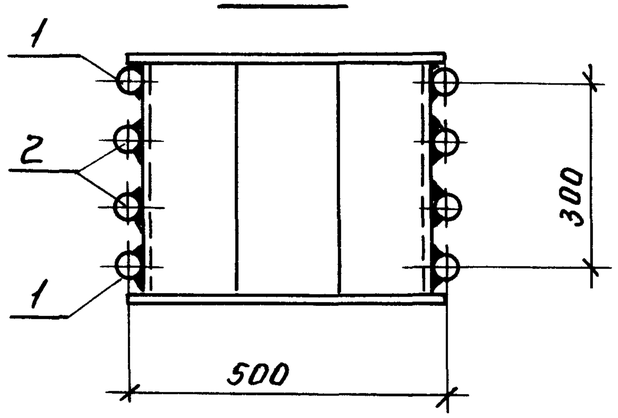

Инв.№ подл. | Подп. и дата | Взам.инв.№

1.420.1-19.1-2-48

Лист 4

24350 85

Марка элемента	Изделия арматурные																		Всего
	Арматура класса																		
	А-I					А-III										Вр-1			
	ГОСТ 5781-82*															ГОСТ 6727-80*			
	Ф6	Ф8	Ф18		Итого	Ф6	Ф8	Ф22	Ф25	Ф28	Ф32				Итого	Ф5		Итого	
К13-1	19,4		1,6		21,0	9,6	12,6	150,8							173,0	2,6		2,6	196,6
К13-2	19,4		1,6		21,0	9,6	12,6	150,8							173,0	2,6		2,6	196,6
К13-3	1,4	31,5	1,6		34,5		30,2		194,8						225,0	2,6		2,6	262,1
К13-4	1,4	31,5	1,6		34,5		30,2		194,8						225,0	2,6		2,6	262,1
К13-5	1,4	31,5	1,6		34,5		30,2			244,0					274,2	2,6		2,6	311,3
К13-6	1,4	31,5	1,6		34,5		30,2			244,0					274,2	2,6		2,6	311,3
К13-7	1,4	31,5	1,6		34,5		30,2				319,2				349,4	2,6		2,6	386,5
К13-8	1,4	31,5	1,6		34,5		30,2				319,2				349,4	2,6		2,6	386,5

Продолжение ведомости

Изделия закладные																									Общий расход
Арматура класса													Прокат марки											Всего	
А-I					А-III								ВСТ3 КП2												
ГОСТ 5781-82*													ГОСТ 19903-74*												
Ф10				Итого	Ф16	Ф36							Итого	-6	-10	-12		Итого					Итого		
0,2				0,2	2,0	44,4							46,4	7,2	3,3	29,6		40,1						86,7	283,3
0,2				0,2	2,0	44,4							46,4	7,2	3,3	29,6		40,1						86,7	283,3
0,2				0,2	2,0	44,4							46,4	7,2	3,3	29,6		40,1						86,7	348,8
0,2				0,2	2,0	44,4							46,4	7,2	3,3	29,6		40,1						86,7	348,8
0,2				0,2	2,0	44,4							46,4	7,2	3,3	29,6		40,1						86,7	398,0
0,2				0,2	2,0	44,4							46,4	7,2	3,3	29,6		40,1						86,7	398,0
0,2				0,2	2,0	44,4							46,4	7,2	3,3	29,6		40,1						86,7	473,2
0,2				0,2	2,0	44,4							46,4	7,2	3,3	29,6		40,1						86,7	473,2

Разраб.	Пергаманина		
Рассчит.	Исаев		
Провер.	Смирнова		
Н.контр.	Незлобина		

1.420.1-19.1-2-49 РС

Ведомость расхода стали.

Стадия	Лист	Листов
Р	1	20

ЛГПИ

Марка элемента	Изделия арматурные																		Всего
	Арматура класса																		
	А-I					А-III										Вр-1			
	ГОСТ 5781-82*															ГОСТ 6727-80*			
	Ф6	Ф8	Ф10	Ф18	Итого	Ф8	Ф10	Ф22	Ф32	Ф36	Ф40				Итого	Ф5		Итого	
К13-9	1,4	31,5		1,6	34,5	30,2			319,2						349,4	2,6		2,6	386,5
К13-10	1,4		49,5	1,6	52,5		46,6			404,0					450,6	2,6		2,6	505,7
К13-11	1,4		49,5	1,6	52,5		46,6			404,0					450,6	2,6		2,6	505,7
К13-12	1,4		49,5	1,6	52,5		46,6			404,0					450,6	2,6		2,6	505,7
К13-13	1,4		49,5	1,6	52,5		46,6				498,8				545,4	2,6		2,6	600,5
К13-14	1,4		49,5	1,6	52,5		46,6				498,8				545,4	2,6		2,6	600,5
К13-15	1,4		49,5	1,6	52,5		46,6				498,8				545,4	2,6		2,6	600,5
К13-16	1,4		49,5	1,6	52,5		46,6	76,8		404,0					527,4	2,6		2,6	582,5
К13-17	1,4		49,5	1,6	52,5		46,6	150,4			498,8				695,8	2,6		2,6	750,9
К13-18	1,4		49,5	1,6	52,5		46,6	150,4			498,8				695,8	2,6		2,6	750,9

Продолжение ведомости

Изделия закладные																									Общий расход
Арматура класса														Прокат марки										Всего	
А-I					А-III									ВСт3 кп2											
ГОСТ 5781-82*														ГОСТ 19903-74*											
Ф10				Итого	Ф16	Ф36							Итого	-6	-10	-12		Итого					Итого		
0,2				0,2	2,0	44,4							46,4	7,2	3,3	29,6		40,1						86,7	473,2
0,2				0,2	2,0	44,4							46,4	7,2	3,3	29,6		40,1						86,7	592,4
0,2				0,2	2,0	44,4							46,4	7,2	3,3	29,6		40,1						86,7	592,4
0,2				0,2	2,0	44,4							46,4	7,2	3,3	29,6		40,1						86,7	592,4
0,2				0,2	2,0	44,4							46,4	7,2	3,3	29,6		40,1						86,7	687,2
0,2				0,2	2,0	44,4							46,4	7,2	3,3	29,6		40,1						86,7	687,2
0,2				0,2	2,0	44,4							46,4	7,2	3,3	29,6		40,1						86,7	687,2
0,2				0,2	2,0	44,4							46,4	7,2	3,3	29,6		40,1						86,7	669,2
0,2				0,2	2,0	44,4							46,4	7,2	3,3	29,6		40,1						86,7	837,6
0,2				0,2	2,0	44,4							46,4	7,2	3,3	29,6		40,1						86,7	837,6

Инв. № подл. | Подп. и дата | Взам. инв. №

Марка элемента	Изделия арматурные																		Всего
	Арматура класса																		
	А-I					А-III										Вр-1			
	ГОСТ 5781-82*															ГОСТ 6727-80*			
	Ф6	Ф8	Ф10	Ф18	Итого	Ф6	Ф8	Ф10	Ф22	Ф25	Ф32	Ф40			Итого	Ф5		Итого	
К13-19	1,4		49,5	1,6	52,5			46,6		194,0		498,8			739,4	2,6		2,6	794,5
К13-20	1,4		49,5	1,6	52,5			46,6		194,0		498,8			739,4	2,6		2,6	794,5
К13-21	1,4		49,5	1,6	52,5			46,6			318,4	498,8			863,8	2,6		2,6	918,9
К13-22	1,4		49,5	1,6	52,5			46,6			318,4	498,8			863,8	2,6		2,6	918,9
К13-23	1,4		49,5	1,6	52,5			46,6			318,4	498,8			863,8	2,6		2,6	918,9
К13-24	1,4		49,5	1,6	52,5			46,6				996,4			1043,0	2,6		2,6	1098,1
К14-1	19,4				19,4	9,6	12,6		150,8						173,0	5,2		5,2	197,6
К14-2	19,4				19,4	9,6	12,6		150,8						173,0	5,2		5,2	197,6
К14-3	1,4	31,5			32,9		30,2			194,8					225,0	5,2		5,2	263,1
К14-4	1,4	31,5			32,9		30,2			194,8					225,0	5,2		5,2	263,1

Продолжение ведомости

Изделия закладные																									Общий расход
Арматура класса														Прокат марки										Всего	
А-I					А-III									ВСт3 кп2											
ГОСТ 5781-82*														ГОСТ 19903-74*					ГОСТ 8509-86						
Ф10				Итого	Ф16	Ф36							Итого	-6	-10	-12		Итого	L75x6				Итого		
0,2				0,2	2,0	44,4							46,4	7,2	3,3	29,6		40,1						86,7	881,2
0,2				0,2	2,0	44,4							46,4	7,2	3,3	29,6		40,1						86,7	881,2
0,2				0,2	2,0	44,4							46,4	7,2	3,3	29,6		40,1						86,7	1005,6
0,2				0,2	2,0	44,4							46,4	7,2	3,3	29,6		40,1						86,7	1005,6
0,2				0,2	2,0	44,4							46,4	7,2	3,3	29,6		40,1						86,7	1005,6
0,2				0,2	2,0	44,4							46,4	7,2	3,3	29,6		40,1						86,7	1184,8
0,2				0,2	2,0	72,0							74,0	7,2	4,1	59,2		70,5	2,0				2,0	146,7	344,3
0,2				0,2	2,0	72,0							74,0	7,2	4,1	59,2		70,5	2,0				2,0	146,7	344,3
0,2				0,2	2,0	72,0							74,0	7,2	4,1	59,2		70,5	2,0				2,0	146,7	409,8
0,2				0,2	2,0	72,0							74,0	7,2	4,1	59,2		70,5	2,0				2,0	146,7	409,8

Марка элемента	Изделия арматурные																		Всего
	Арматура класса																		
	А-I					А-III										Вр-1			
	ГОСТ 5781-82*															ГОСТ 6727-80*			
	Ф6	Ф8	Ф10		Итого	Ф8	Ф10	Ф25	Ф28	Ф32	Ф36	Ф40			Итого	Ф5		Итого	
К14-5	1,4	31,5			32,9	30,2		194,8							225.0	5,2		5,2	263,1
К14-6	1,4	31,5			32,9	30,2			244,0						274,2	5,2		5,2	312,3
К14-7	1,4	31,5			32,9	30,2			244,0						274,2	5,2		5,2	312,3
К14-8	1,4	31,5			32,9	30,2			244,0						274,2	5,2		5,2	312,3
К14-9	1,4	31,5			32,9	30,2				319,2					349,4	5,2		5,2	387,5
К14-10	1,4	31,5			32,9	30,2				319,2					349,4	5,2		5,2	387,5
К14-11	1,4	31,5			32,9	30,2				319,2					349,4	5,2		5,2	387,5
К14-12	1,4		49,5		50,9		46,6				404,0				450,6	5,2		5,2	506,7
К14-13	1,4		49,5		50,9		46,6				404,0				450,6	5,2		5,2	506,7
К14-14	1,4		49,5		50,9		46,6					498,8			545,4	5,2		5,2	601,5

Продолжение ведомости

Изделия закладные																										Общий расход
Арматура класса															Прокат марки										Всего	
А-I					А-III										ВСТ3 кп2											
ГОСТ 5781-82*															ГОСТ 19903-74*					ГОСТ 8509-86						
Ф10				Итого	Ф16	Ф36							Итого	-6	-10	-12		Итого	L75x6				Итого			
0,2				0,2	2,0	72,0							74,0	7,2	4,1	59,2		70,5	2,0				2,0	146,7	409,8
0,2				0,2	2,0	72.0							74,0	7,2	4,1	59,2		70,5	2,0				2,0	146,7	459,0
0,2				0,2	2,0	72,0							74,0	7,2	4,1	59,2		70,5	2,0				2,0	146,7	459,0
0,2				0,2	2,0	72,0							74,0	7,2	4,1	59,2		70,5	2,0				2,0	146,7	459,0
0,2				0,2	2,0	72,0							74,0	7,2	4,1	59,2		70,5	2,0				2,0	146,7	534,2
0,2				0,2	2,0	72,0							74,0	7,2	4,1	59,2		70,5	2,0				2,0	146,7	534,2
0,2				0,2	2,0	72,0							74,0	7,2	4,1	59,2		70,5	2,0				2,0	146,7	534,2
0,2				0,2	2,0	72,0							74,0	7,2	4,1	59,2		70,5	2,0				2,0	146,7	653,4
0,2				0,2	2,0	72,0							74,0	7,2	4,1	59,2		70,5	2,0				2,0	146,7	653,4
0,2				0,2	2,0	72,0							74,0	7,2	4,1	59,2		70,5	2,0				2,0	146,7	748,2

Инв.№ подл | Подп. и дата | Взам.инв.№

Марка элемента	Изделия арматурные																		Всего
	Арматура класса																		
	А-I					А-III										Вр-1			
	ГОСТ 5781-82*															ГОСТ 6727-80*			
	Ф6	Ф8	Ф10		Итого	Ф8	Ф10	Ф22	Ф25	Ф28	Ф32	Ф36	Ф40		Итого	Ф5		Итого	
К14-15	1,4	31,5			32,9	30,2		76,8			319,2				426,2	5,2		5,2	464,3
К14-16	1,4		49,5		50,9		46,6	76,8					498,8		622,2	5,2		5,2	678,3
К14-17	1,4		49,5		50,9		46,6	76,8					498,8		622,2	5,2		5,2	678,3
К14-18	1,4	31,5			32,9	30,2			105,2	244,0					379,4	5,2		5,2	417,5
К14-19	1,4	31,5			32,9	30,2			105,2	244,0					379,4	5,2		5,2	417,5
К14-20	1,4	31,5			32,9	30,2		81,6			319,2				431,0	5,2		5,2	469,1
К14-21	1,4		49,5		50,9		46,6		105,2			404,0			555,8	5,2		5,2	611,9
К14-22	1,4		49,5		50,9		46,6		105,2			404,0			555,8	5,2		5,2	611,9
К14-23	1,4		49,5		50,9		46,6		105,2			404,0			555,8	5,2		5,2	611,9
К14-24	1,4		49,5		50,9		46,6	81,6					498,8		627,0	5,2		5,2	683,1

Продолжение ведомости

Изделия закладные																									Общий расход
Арматура класса														Прокат марки										Всего	
А-I					А-III									ВСТ3 КП2											
ГОСТ 5781-82*														ГОСТ 19903-74*					ГОСТ 8509-86						
Ф10				Итого	Ф16	Ф36							Итого	-6	-10	-12		Итого	L75x6				Итого		
0,2				0,2	2,0	72,0							74,0	7,2	4,1	59,2		70,5	2,0				2,0	146,7	611,0
0,2				0,2	2,0	72,0							74,0	7,2	4,1	59,2		70,5	2,0				2,0	146,7	825,0
0,2				0,2	2,0	72,0							74,0	7,2	4,1	59,2		70,5	2,0				2,0	146,7	825,0
0,2				0,2	2,0	72,0							74,0	7,2	4,1	59,2		70,5	2,0				2,0	146,7	564,2
0,2				0,2	2,0	72,0							74,0	7,2	4,1	59,2		70,5	2,0				2,0	146,7	564,2
0,2				0,2	2,0	72,0							74,0	7,2	4,1	59,2		70,5	2,0				2,0	146,7	615,8
0,2				0,2	2,0	72,0							74,0	7,2	4,1	59,2		70,5	2,0				2,0	146,7	758,6
0,2				0,2	2,0	72,0							74,0	7,2	4,1	59,2		70,5	2,0				2,0	146,7	758,6
0,2				0,2	2,0	72,0							74,0	7,2	4,1	59,2		70,5	2,0				2,0	146,7	758,6
0,2				0,2	2,0	72,0							74,0	7,2	4,1	59,2		70,5	2,0				2,0	146,7	829,8

Марка элемента	Изделия арматурные																		Всего
	Арматура класса																		
	А-I					А-III										Вр-1			
	ГОСТ 5781-82*															ГОСТ 6727-80*			
	Ф6	Ф8	Ф10	Ф18	Итого	Ф8	Ф10	Ф22	Ф25	Ф32	Ф36	Ф40			Итого	Ф5		Итого	
К14-25	1,4		49,5		50,9		46,6				218,8	498,8			764,2	5,2		5,2	820,3
К14-26	1,4		49,5		50,9		46,6			335,2		498,8			880,6	5,2		5,2	936,7
К14-27	1,4		49,5		50,9		46,6			335,2		498,8			880,6	5,2		5,2	936,7
К14-28	1,4		49,5		50,9		46,6			491,2		498,8			1036,6	5,2		5,2	1092,7
К14-29	1,4		49,5		50,9		46,6			172,8		996,4			1215,8	5,2		5,2	1271,9
К14-30	1,4		49,5		50,9		46,6					1266,4			1313,0	5,2		5,2	1369,1
К14-31	1,4		49,5		50,9		46,6					1266,4			1313,0	5,2		5,2	1369,1
К14-32	1,4		49,5		50,9		46,6				403,2	996,4			1446,2	5,2		5,2	1502,3
К15-1	17,0			1,6	18,6	25,2		128,8							154,0	2,6		2,6	175,2
К15-2	1,4	27,3		1,6	30,3	25,2			166,4						191,6	2,6		2,6	224,5

Продолжение ведомости

	Изделия закладные																								Общий расход
	Арматура класса													Прокат марки										Всего	
	А-I					А-III								ВСТ3 кп2											
	ГОСТ 5781-82*													ГОСТ 19903-74*					ГОСТ 8509-86						
	Ф10				Итого	Ф16	Ф36							Итого	-6	-10	-12		Итого	L75x6				Итого		
	0,2				0,2	2,0	72,0							74,0	7,2	4,1	59,2		70,5	2,0				2,0	146,7	967,0
	0,2				0,2	2,0	72,0							74,0	7,2	4,1	59,2		70,5	2,0				2,0	146,7	1083,4
	0,2				0,2	2,0	72,0							74,0	7,2	4,1	59,2		70,5	2,0				2,0	146,7	1083,4
	0,2				0,2	2,0	72,0							74,0	7,2	4,1	59,2		70,5	2,0				2,0	146,7	1239,4
	0,2				0,2	2,0	72,0							74,0	7,2	4,1	59,2		70,5	2,0				2,0	146,7	1418,6
	0,2				0,2	2,0	72,0							74,0	7,2	4,1	59,2		70,5	2,0				2,0	146,7	1515,8
	0,2				0,2	2,0	72,0							74,0	7,2	4,1	59,2		70,5	2,0				2,0	146,7	1515,8
	0,2				0,2	2,0	72,0							74,0	7,2	4,1	59,2		70,5	2,0				2,0	146,7	1649,0
	0,2				0,2	2,0	44,4							46,4	7,2	3,3	29,6		40,1						86,7	261,9
	0,2				0,2	2,0	44,4							46,4	7,2	3,3	29,6		40,1						86,7	311,2

Взам. инв. N | Подп. и дата | Инв. N подл.

Марка элемента	Изделия арматурные																		Всего
	Арматура класса																		
	А-I					А-III										Вр-1			
	ГОСТ 5781-82*															ГОСТ 6727-80*			
	Ф6	Ф8	Ф10	Ф18	Итого	Ф8	Ф10	Ф22	Ф25	Ф28	Ф32	Ф36	Ф40		Итого	Ф5		Итого	
К15-3	1,4	27,3		1,6	30,3	25,2			166,4						191,6	2,6		2,6	224,5
К15-4	1,4	27,3		1,6	30,3	25,2				208,8					234,0	2,6		2,6	266,9
К15-5	1,4	27,3		1,6	30,3	25,2				208,8					234,0	2,6		2,6	266,9
К15-6	1,4	27,3		1,6	30,3	25,2					272,4				297,6	2,6		2,6	330,5
К15-7	1,4	27,3		1,6	30,3	25,2					272,4				297,6	2,6		2,6	330,5
К15-8	1,4		42,9	1,6	45,9		38,8					345,2			384,0	2,6		2,6	432,5
К15-9	1,4		42,9	1,6	45,9		38,8						426,0		464,8	2,6		2,6	513,3
К15-10	1,4		42,9	1,6	45,9		38,8						426,0		464,8	2,6		2,6	513,3
К15-11	1,4	27,3		1,6	30,3	25,2			48,8	208,8					282,8	2,6		2,6	315,7
К15-12	1,4		42,9	1,6	45,9		38,8	38,0					426,0		502,8	2,6		2,6	551,3

Продолжение ведомости

Изделия закладные																									Общий расход
Арматура класса														Прокат марки										Всего	
А-I					А-III									ВСТ3 КП2											
ГОСТ 5781-82*														ГОСТ 19903-74*											
Ф10				Итого	Ф16	Ф36							Итого	-6	-10	-12		Итого					Итого		
0,2				0,2	2,0	44,4							46,4	7,2	3,3	29,6		40,1						86,7	311,2
0,2				0,2	2,0	44,4							46,4	7,2	3,3	29,6		40,1						86,7	353,6
0,2				0,2	2,0	44,4							46,4	7,2	3,3	29,6		40,1						86,7	353,6
0,2				0,2	2,0	44,4							46,4	7,2	3,3	29,6		40,1						86,7	417,2
0,2				0,2	2,0	44,4							46,4	7,2	3,3	29,6		40,1						86,7	417,2
0,2				0,2	2,0	44,4							46,4	7,2	3,3	29,6		40,1						86,7	519,2
0,2				0,2	2,0	44,4							46,4	7,2	3,3	29,6		40,1						86,7	600,0
0,2				0,2	2,0	44,4							46,4	7,2	3,3	29,6		40,1						86,7	600,0
0,2				0,2	2,0	44,4							46,4	7,2	3,3	29,6		40,1						86,7	402,4
0,2				0,2	2,0	44,4							46,4	7,2	3,3	29,6		40,1						86,7	638,0

Марка элемента	Изделия арматурные																		Всего
	Арматура класса																		
	А-I					А-III										Вр-1			
	ГОСТ 5781-82*															ГОСТ 6727-80*			
	Ф6	Ф8	Ф10	Ф18	Итого	Ф8	Ф10	Ф22	Ф25	Ф28	Ф32	Ф36	Ф40		Итого	Ф5		Итого	
К15-13	1,4		42,9	1,6	45,9		38,8	128,4					426,0		593,2	2,6		2,6	641,7
К15-14	1,4		42,9	1,6	45,9		38,8		165,6				426,0		630,4	2,6		2,6	678,9
К16-1	17,0				17,0	25,2		128,8							154,0	5,2		5,2	176,2
К16-2	17,0				17,0	25,2		128,8							154,0	5,2		5,2	176,2
К16-3	1,4	27,3			28,7	25,2			168,4						191,6	5,2		5,2	225,5
К16-4	1,4	27,3			28,7	25,2			168,4						191,6	5,2		5,2	225,5
К16-5	1,4	27,3			28,7	25,2				208,8					234,0	5,2		5,2	267,9
К16-6	1,4	27,3			28,7	25,2					272,4				297,6	5,2		5,2	331,5
К16-7	1,4	27,3			28,7	25,2					272,4				297,6	5,2		5,2	331,5
К16-8	1,4		42,9		44,3		38,8					345,2			384,0	5,2		5,2	433,5

Продолжение ведомости

Изделия закладные																									Общий расход
Арматура класса														Прокат марки										Всего	
А-I					А-III									ВСТ3 кп2											
ГОСТ 5781-82*														ГОСТ 19903-74*					ГОСТ 8509-86						
Ф10				Итого	Ф16	Ф36							Итого	-6	-10	-12		Итого	L75x6				Итого		
0,2				0,2	2,0	44,4							46,4	7,2	3,3	29,6		40,1						86,7	728,4
0,2				0,2	2,0	44,4							46,4	7,2	3,3	29,6		40,1						86,7	765,6
0,2				0,2	2,0	72,0							74,0	7,2	4,1	59,2		70,5	2,0				2,0	146,7	322,9
0,2				0,2	2,0	72,0							74,0	7,2	4,1	59,2		70,5	2,0				2,0	146,7	322,9
0,2				0,2	2,0	72,0							74,0	7,2	4,1	59,2		70,5	2,0				2,0	146,7	372,2
0,2				0,2	2,0	72,0							74,0	7,2	4,1	59,2		70,5	2,0				2,0	146,7	372,2
0,2				0,2	2,0	72,0							74,0	7,2	4,1	59,2		70,5	2,0				2,0	146,7	414,6
0,2				0,2	2,0	72,0							74,0	7,2	4,1	59,2		70,5	2,0				2,0	146,7	478,2
0,2				0,2	2,0	72,0							74,0	7,2	4,1	59,2		70,5	2,0				2,0	146,7	478,2
0,2				0,2	2,0	72,0							74,0	7,2	4,1	59,2		70,5	2,0				2,0	146,7	580,2

Взам. инв№ | Подп. и дата | Инв № подл.

Марка элемента	Изделия арматурные																		Всего
	Арматура класса																		
	А-I					А-III										Вр-1			
	ГОСТ 5781-82*															ГОСТ 6727-80*			
	Ф6	Ф8	Ф10	Ф18	Итого	Ф8	Ф10	Ф22	Ф25	Ф28	Ф32	Ф36	Ф40		Итого	Ф5		Итого	
К16-9	1,4		42,9		44,3		38,8					345,2			384,0	5,2		5,2	433,5
К16-10	1,4		42,9		44,3		38,8					345,2			384,0	5,2		5,2	433,5
К16-11	1,4		42,9		44,3		38,8						426,0		464,8	5,2		5,2	514,3
К16-12	1,4		42,9		44,3		38,8						426,0		464,8	5,2		5,2	514,3
К16-13	1,4		42,9		44,3		38,8	54,8					426,0		519,6	5,2		5,2	569,1
К16-14	1,4		42,9		44,3		38,8				271,2		426,0		736,0	5,2		5,2	785,5
К17-1	14,7			1,6	16,3	12,6		113,2							125,8	2,6		2,6	144,7
К17-2	0,7	24,5		1,6	26,8	12,6			146,4						159,0	2,6		2,6	188,4
К17-3	0,7	24,5		1,6	26,8	12,6				183,6					196,2	2,6		2,6	225,6
К17-4	0,7	24,5		1,6	26,8	12,6					239,6				252,2	2,6		2,6	281,6

Продолжение ведомости

Изделия закладные																								Общий расход
Арматура класса														Прокат марки									Всего	
А-I					А-III									ВСТ3 кп2										
ГОСТ 5781-82*														ГОСТ 19903-74*					ГОСТ 8509-86		ГОСТ 8510-86			
Ф10				Итого	Ф16	Ф28	Ф36						Итого	-5	-6	-10	-12	Итого	L75x6		Итого	L180x110 x10	Итого	
0,2				0,2	2,0		72,0						74,0		7,2	4,1	59,2	70,5	2,0		2,0			146,7	580,2
0,2				0,2	2,0		72,0						74,0		7,2	4,1	59,2	70,5	2,0		2,0			146,7	580,2
0,2				0,2	2,0		72,0						74,0		7,2	4,1	59,2	70,5	2,0		2,0			146,7	661,0
0,2				0,2	2,0		72,0						74,0		7,2	4,1	59,2	70,5	2,0		2,0			146,7	661,0
0,2				0,2	2,0		72,0						74,0		7,2	4,1	59,2	70,5	2,0		2,0			146,7	715,8
0,2				0,2	2,0		72,0						74,0		7,2	4,1	59,2	70,5	2,0		2,0			146,7	932,2
0,2				0,2		13,6	22,2						35,8	7,0	7,2		29,6	43,8				22,0	22,0	101,8	246,5
0,2				0,2		13,6	22,2						35,8	7,0	7,2		29,6	43,8				22,0	22,0	101,8	290,2
0,2				0,2		13,6	22,2						35,8	7,0	7,2		29,6	43,8				22,0	22,0	101,8	327,4
0,2				0,2		13,6	22,2						35,8	7,0	7,2		29,6	43,8				22,0	22,0	101,8	383,4

Марка элемента	Изделия арматурные																		Всего
	Арматура класса																		
	А-I					А-III										Вр-1			
	ГОСТ 5781-82*															ГОСТ 6727-80*			
	Ф6	Ф8	Ф10	Ф18	Итого	Ф8	Ф10	Ф22	Ф25	Ф28	Ф32	Ф36	Ф40		Итого	Ф5		Итого	
К17-5	0,7		38,5	1,6	40,8		19,4					303,6			323,0	2,6		2,6	366,4
К17-6	0,7		38,5	1,6	40,8		19,4						374,8		394,2	2,6		2,6	437,6
К17-7	0,7	24,5		1,6	26,8	12,6		87,2	146,4						246,2	2,6		2,6	275,6
К17-8	0,7	24,5		1,6	26,8	12,6			112,4	183,6					308,6	2,6		2,6	338,0
К17-9	0,7		38,5	1,6	40,8		19,4	87,2					374,8		481,4	2,6		2,6	524,8
К17-10	0,7	24,5		1,6	26,8	12,6		113,2			239,6				365,4	2,6		2,6	394,8
К17-11	0,7		38,5	1,6	40,8		19,4	113,2				303,6			436,2	2,6		2,6	479,6
К17-12	0,7		38,5	1,6	40,8		19,4			183,2			374,8		577,4	2,6		2,6	620,8
К17-13	0,7		38,5	1,6	40,8		19,4			183,2			374,8		577,4	2,6		2,6	620,8
К18-1	14,7				14,7	12,6		113,2							125,8	5,2		5,2	145,7

Продолжение ведомости

Изделия закладные																										Общий расход
Арматура класса														Прокат марки											Всего	
А-I					А-III									ВСт3 кп2												
ГОСТ 5781-82*														ГОСТ 19903-74*					ГОСТ 8510-86							
Ф10				Итого	Ф28	Ф36							Итого	-5	-6	-10	-12	Итого	L180x110 x10				Итого			
0,2				0,2	13,6	22,2							35,8	7,0	7,2		29,6	43,8	22,0				22,0	101,8	468,2
0,2				0,2	13,6	22,2							35,8	7,0	7,2		29,6	43,8	22,0				22,0	101,8	539,4
0,2				0,2	13,6	22,2							35,8	7,0	7,2		29,6	43,8	22,0				22,0	101,8	377,4
0,2				0,2	13,6	22,2							35,8	7,0	7,2		29,6	43,8	22,0				22,0	101,8	439,8
0,2				0,2	13,6	22,2							35,8	7,0	7,2		29,6	43,8	22,0				22,0	101,8	626,6
0,2				0,2	13,6	22,2							35,8	7,0	7,2		29,6	43,8	22,0				22,0	101,8	496,6
0,2				0,2	13,6	22,2							35,8	7,0	7,2		29,6	43,8	22,0				22,0	101,8	581,4
0,2				0,2	13,6	22,2							35,8	7,0	7,2		29,6	43,8	22,0				22,0	101,8	722,6
0,2				0,2	13,6	22,2							35,8	7,0	7,2		29,6	43,8	22,0				22,0	101,8	722,6
0,2				0,2	21,6	36,0							57,6	7,0	7,2	0,8	59,2	74,2	22,0				22,0	154,0	299,7

Взам. инв. N | Подп. и дата | Инв. № подл.

Марка элемента	Изделия арматурные																		Всего
	Арматура класса																		
	А-I					А-III										Вр-1			
	ГОСТ 5781-82*															ГОСТ 6727-80*			
	Ф6	Ф8	Ф10		Итого	Ф8	Ф10	Ф22	Ф25	Ф28	Ф32	Ф36	Ф40		Итого	Ф5		Итого	
К18-2	0,7	24,5			25,2	12,6			146,4						159,0	5,2		5,2	189,4
К18-3	0,7	24,5			25,2	12,6				183,6					196,2	5,2		5,2	226,6
К18-4	0,7	24,5			25,2	12,6				183,6					196,2	5,2		5,2	226,6
К18-5	0,7	24,5			25,2	12,6					239,6				252,2	5,2		5,2	282,6
К18-6	0,7	24,5			25,2	12,6					239,6				252,2	5,2		5,2	282,6
К18-7	0,7		38,5		39,2		19,4					303,6			323,0	5,2		5,2	367,4
К18-8	0,7		38,5		39,2		19,4					303,6			323,0	5,2		5,2	367,4
К18-9	0,7		38,5		39,2		19,4						374,8		394,2	5,2		5,2	438,6
К18-10	0,7		38,5		39,2		19,4						374,8		394,2	5,2		5,2	438,6
К18-11	0,7		38,5		39,2		19,4	54,8					374,8		449,0	5,2		5,2	493,4

Продолжение Ведомости

	Изделия закладные																								Общий расход
	Арматура класса													Прокат марки										Всего	
	А-I					А-III								ВСТ3 кп2											
	ГОСТ 5781-82*													ГОСТ 19903-74*					ГОСТ 8510-86						
	Ф10				Итого	Ф28	Ф36							Итого	-5	-6	-10	-12	Итого	L180×110 ×10				Итого	
	0,2				0,2	21,6	36,0							57,6	7,0	7,2	0,8	59,2	74,2	22,0				22,0	154,0	343,4
	0,2				0,2	21,6	36,0							57,6	7,0	7,2	0,8	59,2	74,2	22,0				22,0	154,0	380,6
	0,2				0,2	21,6	36,0							57,6	7,0	7,2	0,8	59,2	74,2	22,0				22,0	154,0	380,6
	0,2				0,2	21,6	36,0							57,6	7,0	7,2	0,8	59,2	74,2	22,0				22,0	154,0	436,6
	0,2				0,2	21,6	36,0							57,6	7,0	7,2	0,8	59,2	74,2	22,0				22,0	154,0	436,6
	0,2				0,2	21,6	36,0							57,6	7,0	7,2	0,8	59,2	74,2	22,0				22,0	154,0	521,4
	0,2				0,2	21,6	36,0							57,6	7,0	7,2	0,8	59,2	74,2	22,0				22,0	154,0	521,4
	0,2				0,2	21,6	36,0							57,6	7,0	7,2	0,8	59,2	74,2	22,0				22,0	154,0	592,6
	0,2				0,2	21,6	36,0							57,6	7,0	7,2	0,8	59,2	74,2	22,0				22,0	154,0	592,6
	0,2				0,2	21,6	36,0							57,6	7,0	7,2	0,8	59,2	74,2	22,0				22,0	154,0	647,4

Марка элемента	Изделия арматурные																		Всего
	Арматура класса																		
	А-I					А-III										Вр-1			
	ГОСТ 5781-82*															ГОСТ 6727-80*			
	Ф6	Ф8	Ф10	Ф18	Итого	Ф8	Ф10	Ф22	Ф25	Ф28	Ф32	Ф36	Ф40		Итого	Ф5		Итого	
К18-12	0,7		38,5		39,2		19,4				115,6		374,8		509,8	5,2		5,2	554,2
К19-1	8,6			0,8	9,4	25,2		64,4							89,6	1,3		1,3	100,3
К19-2	1,4	12,6		0,8	14,8	25,2			83,2						108,4	1,3		1,3	124,5
К19-3	1,4	12,6		0,8	14,8	25,2				104,4					129,6	1,3		1,3	145,7
К19-4	1,4	12,6		0,8	14,8	25,2				104,4					129,6	1,3		1,3	145,7
К19-5	1,4	12,6		0,8	14,8	25,2					136,4				161,6	1,3		1,3	177,7
К19-6	1,4	12,6		0,8	14,8	25,2					136,4				161,6	1,3		1,3	177,7
К19-7	1,4		19,8	0,8	22,0		38,8					172,4			211,2	1,3		1,3	234,5
К19-8	1,4		19,8	0,8	22,0		38,8						213,2		252,0	1,3		1,3	275,3
К19-9	1,4		19,8	0,8	22,0		38,8						213,2		252,0	1,3		1,3	275,3

Продолжение ведомости

Изделия закладные																									Общий расход
Арматура класса															Прокат марки										
А-I						А-III									ВСТ3 кп2										Всего
ГОСТ 5781-82*															ГОСТ 19903-74*					ГОСТ 8510-86					
Ф10				Итого	Ф16	Ф28	Ф36						Итого	-5	-6	-10	-12	Итого	L180×110×10				Итого		
0,2				0,2		21,6	36,0						57,6	7,0	7,2	0,8	59,2	74,2	22,0				22,0	154,0	708,2
0,1				0,1	2,0		22,2						24,2		3,6	3,3	14,8	21,7						46,0	146,3
0,1				0,1	2,0		22,2						24,2		3,6	3,3	14,8	21,7						46,0	170,5
0,1				0,1	2,0		22,2						24,2		3,6	3,3	14,8	21,7						46,0	191,7
0,1				0,1	2,0		22,2						24,2		3,6	3,3	14,8	21,7						46,0	191,7
0,1				0,1	2,0		22,2						24,2		3,6	3,3	14,8	21,7						46,0	223,7
0,1				0,1	2,0		22,2						24,2		3,6	3,3	14,8	21,7						46,0	223,7
0,1				0,1	2,0		22,2						24,2		3,6	3,3	14,8	21,7						46,0	280,5
0,1				0,1	2,0		22,2						24,2		3,6	3,3	14,8	21,7						46,0	321,3
0,1				0,1	2,0		22,2						24,2		3,6	3,3	14,8	21,7						46,0	321,3

Инв № подл. | Подп и дата | Взам. инв №

Марка элемента	Изделия арматурные																		Всего
	Арматура класса																		
	А-I					А-III										Вр1			
	ГОСТ 5781-82*															ГОСТ 6727-80*			
	Ф6	Ф8	Ф10	Ф18	Итого	Ф8	Ф10	Ф22	Ф25	Ф28	Ф40				Итого	Ф5		Итого	
К19-10	1,4		19,8	0,8	22,0		38,8	38,0			213,2				290,0	1,3		1,3	313,3
К19-11	1,4		19,8	0,8	22,0		38,8	38,0			213,2				290,0	1,3		1,3	313,3
К19-12	1,4		19,8	0,8	22,0		38,8	64,0			213,2				316,0	1,3		1,3	339,3
К19-13	1,4		19,8	0,8	22,0		38,8	64,0			213,2				316,0	1,3		1,3	339,3
К19-14	1,4		19,8	0,8	22,0		38,8		82,4		213,2				334,4	1,3		1,3	357,7
К19-15	1,4		19,8	0,8	22,0		38,8			103,2	213,2				355,2	1,3		1,3	378,5
К19-16	1,4		19,8	0,8	22,0		38,8			103,2	213,2				355,2	1,3		1,3	378,5
К20-1	8,6				8,6	25,2		64,4							89,6	2,6		2,6	100,8
К20-2	8,6				8,6	25,2		64,4							89,6	2,6		2,6	100,8
К20-3	1,4	12,6			14,0	25,2			83,2						108,4	2,6		2,6	125,0

Продолжение ведомости

Изделия закладные																									Общий расход
Арматура класса													Прокат марки											Всего	
А-I					А-III								ВСт3 кп2												
ГОСТ 5781-82*													ГОСТ 19903-74*					ГОСТ 8509-86							
Ф10				Итого	Ф16	Ф36							Итого	-6	-10	-12		Итого	L75x6					Итого		
0,1				0,1	2,0	22,2							24,2	3,6	3,3	14,8		21,7						46,0	359,3
0,1				0,1	2,0	22,2							24,2	3,6	3,3	14,8		21,7						46,0	359,3
0,1				0,1	2,0	22,2							24,2	3,6	3,3	14,8		21,7						46,0	385,3
0,1				0,1	2,0	22,2							24,2	3,6	3,3	14,8		21,7						46,0	385,3
0,1				0,1	2,0	22,2							24,2	3,6	3,3	14,8		21,7						46,0	403,7
0,1				0,1	2,0	22,2							24,2	3,6	3,3	14,8		21,7						46,0	424,5
0,1				0,1	2,0	22,2							24,2	3,6	3,3	14,8		21,7						46,0	424,5
0,1				0,1	2,0	36,0							38,0	3,6	3,7	29,6		36,9	1,0				1,0	76,0	176,8
0,1				0,1	2,0	36,0							38,0	3,6	3,7	29,6		36,9	1,0				1,0	76,0	176,8
0,1				0,1	2,0	36,0							38,0	3,6	3,7	29,6		36,9	1,0				1,0	76,0	201,0

Марка элемента	Изделия арматурные																		Всего
	Арматура класса																		
	А-I					А-III										Вр-1			
	ГОСТ 5781-82*															ГОСТ 6727-80*			
	Ф6	Ф8	Ф10		Итого	Ф8	Ф10	Ф25	Ф28	Ф32	Ф36	Ф40			Итого	Ф5		Итого	
К20-4	1,4	12,6			14,0	25,2		83,2							108,4	2,6		2,6	125,0
К20-5	1,4	12,6			14,0	25,2			104,4						129,6	2,6		2,6	146,2
К20-6	1,4	12,6			14,0	25,2			104,4						129,6	2,6		2,6	146,2
К20-7	1,4	12,6			14,0	25,2				136,4					161,6	2,6		2,6	178,2
К20-8	1,4	12,6			14,0	25,2				136,4					161,6	2,6		2,6	178,2
К20-9	1,4	12,6			14,0	25,2				136,4					161,6	2,6		2,6	178,2
К20-10	1,4		19,8		21,2		38,8				172,4				211,2	2,6		2,6	235,0
К20-11	1,4		19,8		21,2		38,8				172,4				211,2	2,6		2,6	235,0
К20-12	1,4		19,8		21,2		38,8				172,4				211,2	2,6		2,6	235,0
К20-13	1,4		19,8		21,2		38,8					213,2			252,0	2,6		2,6	275,8

Продолжение ведомости

Изделия закладные																									Общий расход
Арматура класса														Прокат марки										Всего	
А-I					А-III									ВСТ3 кп2											
ГОСТ 5781-82*														ГОСТ 19903-74*					ГОСТ 8509-86						
Ф10				Итого	Ф16	Ф36							Итого	-6	-10	-12		Итого	L75x6				Итого		
0,1				0,1	2,0	36,0							38,0	3,6	3,7	29,6		36,9	1,0				1,0	76,0	201,0
0,1				0,1	2,0	36,0							38,0	3,6	3,7	29,6		36,9	1,0				1,0	76,0	222,2
0,1				0,1	2,0	36,0							38,0	3,6	3,7	29,6		36,9	1,0				1,0	76,0	222,2
0,1				0,1	2,0	36,0							38,0	3,6	3,7	29,6		36,9	1,0				1,0	76,0	254,2
0,1				0,1	2,0	36,0							38,0	3,6	3,7	29,6		36,9	1,0				1,0	76,0	254,2
0,1				0,1	2,0	36,0							38,0	3,6	3,7	29,6		36,9	1,0				1,0	76,0	254,2
0,1				0,1	2,0	36,0							38,0	3,6	3,7	29,6		36,9	1,0				1,0	76,0	311,0
0,1				0,1	2,0	36,0							38,0	3,6	3,7	29,6		36,9	1,0				1,0	76,0	311,0
0,1				0,1	2,0	36,0							38,0	3,6	3,7	29,6		36,9	1,0				1,0	76,0	311,0
0,1				0,1	2,0	36,0							38,0	3,6	3,7	29,6		36,9	1,0				1,0	76,0	351,8

Взам.инв.№ | Подп. и дата | Инв.№ подл.

Марка элемента	Изделия арматурные																		Всего
	Арматура класса																		
	А-I					А-III										Вр-1			
	ГОСТ 5781-82*															ГОСТ 6727-80*			
	Ф6	Ф8	Ф10	Ф18	Итого	Ф8	Ф10	Ф22	Ф25	Ф32	Ф40				Итого	Ф5		Итого	
К20-14	1,4		19,8		21,2		38,8				213,2				252,0	2,6		2,6	275,8
К20-15	1,4		19,8		21,2		38,8	64,0			213,2				316,0	2,6		2,6	339,8
К20-16	1,4		19,8		21,2		38,8	64,0			213,2				316,0	2,6		2,6	339,8
К20-17	1,4		19,8		21,2		38,8	64,0			213,2				316,0	2,6		2,6	339,8
К20-18	1,4		19,8		21,2		38,8			135,2	213,2				387,2	2,6		2,6	411,0
К20-19	1,4		19,8		21,2		38,8			135,2	213,2				387,2	2,6		2,6	411,0
К21-1	6,3			0,8	7,1	12,6		48,8							61,4	1,3		1,3	69,8
К21-2	6,3			0,8	7,1	12,6		48,8							61,4	1,3		1,3	69,8
К21-3	0,7	9,8		0,8	11,3	12,6			63,2						75,8	1,3		1,3	88,4
К21-4	0,7	9,8		0,8	11,3	12,6			63,2						75,8	1,3		1,3	88,4

Продолжение ведомости

Изделия закладные																									Общий расход
Арматура класса														Прокат марки										Всего	
А-I					А-III									ВСт3 кп2											
ГОСТ 5781-82*														ГОСТ 19903-74*					ГОСТ 8509-86			ГОСТ 8510-86			
Ф10				Итого	Ф16	Ф28	Ф36						Итого	-5	-6	-10	-12	Итого	L75x6		Итого	L80x110 x10	Итого		
0,1				0,1	2,0		36,0						38,0		3,6	3,7	29,6	36,9	1,0		1,0			76,0	351,8
0,1				0,1	2,0		36,0						38,0		3,6	3,7	29,6	36,9	1,0		1,0			76,0	415,8
0,1				0,1	2,0		36,0						38,0		3,6	3,7	29,6	36,9	1,0		1,0			76,0	415,8
0,1				0,1	2,0		36,0						38,0		3,6	3,7	29,6	36,9	1,0		1,0			76,0	415,8
0,1				0,1	2,0		36,0						38,0		3,6	3,7	29,6	36,9	1,0		1,0			76,0	487,0
0,1				0,1	2,0		36,0						38,0		3,6	3,7	29,6	36,9	1,0		1,0			76,0	487,0
						13,6							13,6	7,0			14,8	21,8				22,0	22,0	57,4	127,2
						13,6							13,6	7,0			14,8	21,8				22,0	22,0	57,4	127,2
						13,6							13,6	7,0			14,8	21,8				22,0	22,0	57,4	145,8
						13,6							13,6	7,0			14,8	21,8				22,0	22,0	57,4	145,8

Марка элемента	Изделия арматурные																		Всего
	Арматура класса																		
	А-I					А-III										Вр-1			
	ГОСТ 5781-82*															ГОСТ 6727-80*			
	Ф6	Ф8	Ф10	Ф18	Итого	Ф8	Ф10	Ф22	Ф25	Ф28	Ф32	Ф36	Ф40		Итого	Ф5		Итого	
К21-5	0,7	9,8		0,8	11,3	12,6				79,2					91,8	1,3		1,3	104,4
К21-6	0,7	9,8		0,8	11,3	12,6				79,2					91,8	1,3		1,3	104,4
К21-7	0,7	9,8		0,8	11,3	12,6					103,6				116,2	1,3		1,3	128,8
К21-8	0,7	9,8		0,8	11,3	12,6					103,6				116,2	1,3		1,3	128,8
К21-9	0,7		15,4	0,8	16,9		19,4					131,2			150,6	1,3		1,3	168,8
К21-10	0,7		15,4	0,8	16,9		19,4					131,2			150,6	1,3		1,3	168,8
К21-11	0,7		15,4	0,8	16,9		19,4						161,6		181,0	1,3		1,3	199,2
К21-12	0,7	9,8		0,8	11,3	12,6		48,8	63,2						124,6	1,3		1,3	137,2
К21-13	0,7	9,8		0,8	11,3	12,6			62,8	79,2					154,6	1,3		1,3	167,2
К21-14	0,7		15,4	0,8	16,9		19,4	48,8				131,2			199,4	1,3		1,3	217,6

Продолжение ведомости

Изделия закладные																											Общий расход
Арматура класса															Прокат марки											Всего	
						А-III									ВСТ3 КП2												
						ГОСТ 5781-82*									ГОСТ 19903-74*					ГОСТ 8510-86							
					Итого	Ф28								Итого	-5	-12			Итого	L180x110 x10				Итого		
						13,6								13,6	7,0	14,8			21,8	22,0				22,0	57,4	161,8
						13,6								13,6	7,0	14,8			21,8	22,0				22,0	57,4	161,8
						13,6								13,6	7,0	14,8			21,8	22,0				22,0	57,4	186,2
						13,6								13,6	7,0	14,8			21,8	22,0				22,0	57,4	186,2
						13,6								13,6	7,0	14,8			21,8	22,0				22,0	57,4	226,2
						13,6								13,6	7,0	14,8			21,8	22,0				22,0	57,4	226,2
						13,6								13,6	7,0	14,8			21,8	22,0				22,0	57,4	256,6
						13,6								13,6	7,0	14,8			21,8	22,0				22,0	57,4	194,6
						13,6								13,6	7,0	14,8			21,8	22,0				22,0	57,4	224,6
						13,6								13,6	7,0	14,8			21,8	22,0				22,0	57,4	275,0

Инв.№ подл. | Подп. и дата | Взам. инв.№

Марка элемента	Изделия арматурные																		Всего
	Арматура класса																		
	А-1					А-III										Вр-1			
	ГОСТ 5781-82*															ГОСТ 6727-80*			
	Ф6	Ф8	Ф10	Ф18	Итого	Ф8	Ф10	Ф22	Ф25	Ф28	Ф32	Ф36			Итого	Ф5		Итого	
К21-15	0,7		15,4	0,8	16,9		19,4	48,8				131,2			199,4	1,3		1,3	217,6
К21-16	0,7		15,4	0,8	16,9		19,4		62,8			131,2			213,4	1,3		1,3	231,6
К22-1	6,3				6,3	12,6		48,8							61,4	2,6		2,6	70,3
К22-2	6,3				6,3	12,6		48,8							61,4	2,6		2,6	70,3
К22-3	0,7	9,8			10,5	12,6			63,2						75,8	2,6		2,6	88,9
К22-4	0,7	9,8			10,5	12,6			63,2						75,8	2,6		2,6	88,9
К22-5	0,7	9,8			10,5	12,6				79,2					91,8	2,6		2,6	104,9
К22-6	0,7	9,8			10,5	12,6				79,2					91,8	2,6		2,6	104,9
К22-7	0,7	9,8			10,5	12,6					103,6				116,2	2,6		2,6	129,3
К22-8	0,7	9,8			10,5	12,6					103,6				116,2	2,6		2,6	129,3

Продолжение ведомости

Изделия закладные																									Общий расход
Арматура класса														Прокат марки										Всего	
						А-III								ВСт3 кп2											
						ГОСТ 5781-82*								ГОСТ 19903-74*					ГОСТ 8509-86			ГОСТ 8510-86			
					Итого	Ф28							Итого	-5	-10	-12		Итого	L75x6		Итого	L180x110 x10	Итого		
						13,6							13,6	7,0		14,8		21,8				22,0	22,0	57,4	275,0
						13,6							13,6	7,0		14,8		21,8				22,0	22,0	57,4	289,0
						21,6							21,6	7,0	0,4	29,6		37,0	1,0		1,0	22,0	22,0	81,6	151,9
						21,6							21,6	7,0	0,4	29,6		37,0	1,0		1,0	22,0	22,0	81,6	151,9
						21,6							21,6	7,0	0,4	29,6		37,0	1,0		1,0	22,0	22,0	81,6	170,5
						21,6							21,6	7,0	0,4	29,6		37,0	1,0		1,0	22,0	22,0	81,6	170,5
						21,6							21,6	7,0	0,4	29,6		37,0	1,0		1,0	22,0	22,0	81,6	186,5
						21,6							21,6	7,0	0,4	29,6		37,0	1,0		1,0	22,0	22,0	81,6	186,5
						21,6							21,6	7,0	0,4	29,6		37,0	1,0		1,0	22,0	22,0	81,6	210,9
						21,6							21,6	7,0	0,4	29,6		37,0	1,0		1,0	22,0	22,0	81,6	210,9

Марка элемента	Изделия арматурные																		Всего
	Арматура класса																		
	А-1					А-III										Вр-1			
	ГОСТ 5781-82*															ГОСТ 6727-80*			
	Ф6	Ф8	Ф10	Ф18	Итого	Ф6	Ф8	Ф10	Ф22	Ф25	Ф28	Ф32	Ф36	Ф40	Итого	Ф5		Итого	
К22-9	0,7		15,4		16,1			19,4					131,2		150,6	2,6		2,6	169,3
К45-1	17,1			1,6	18,7	9,6			135,2						144,8	2,6		2,6	166,1
К45-2	0,7	28,7		1,6	31,0		17,6			174,4					192,0	2,6		2,6	225,6
К45-3	0,7	28,7		1,6	31,0		17,6				219,2				236,8	2,6		2,6	270,4
К45-4	0,7	28,7		1,6	31,0		17,6					286,4			304,0	2,6		2,6	337,6
К45-5	0,7		45,1	1,6	47,4			27,2					362,4		389,6	2,6		2,6	439,6
К45-6	0,7		45,1	1,6	47,4			27,2						447,6	474,8	2,6		2,6	524,8
К45-7	0,7	28,7		1,6	31,0		17,6		87,2	174,4					279,2	2,6		2,6	312,8
К45-8	0,7	28,7		1,6	31,0		17,6		87,2			286,4			391,2	2,6		2,6	424,8
К45-9	0,7		45,1	1,6	47,4			27,2	87,2				362,4		476,8	2,6		2,6	526,8

Продолжение ведомости

Изделия закладные																									Общий расход
Арматура класса														Прокат марки										Всего	
А-1														ВСт3 кп2											
ГОСТ 5781-82*														ГОСТ 19903-74*					ГОСТ 8509-86			ГОСТ 8510-86			
Ф10				Итого	Ф28	Ф36							Итого	-5	-6	-10	-12	Итого	L75x6		Итого	U80x40 x10	Итого		
					21,6								21,6	7,0		0,4	29,6	37,0	1,0		1,0	22,0	22,0	81,6	250,9
0,2				0,2	13,6	22,2							35,8	7,0	7,2		29,6	43,8				22,0	22,0	101,8	267,9
0,2				0,2	13,6	22,2							35,8	7,0	7,2		29,6	43,8				22,0	22,0	101,8	327,4
0,2				0,2	13,6	22,2							35,8	7,0	7,2		29,6	43,8				22,0	22,0	101,8	372,2
0,2				0,2	13,6	22,2							35,8	7,0	7,2		29,6	43,8				22,0	22,0	101,8	439,4
0,2				0,2	13,6	22,2							35,8	7,0	7,2		29,6	43,8				22,0	22,0	101,8	541,4
0,2				0,2	13,6	22,2							35,8	7,0	7,2		29,6	43,8				22,0	22,0	101,8	626,1
0,2				0,2	13,6	22,2							35,8	7,0	7,2		29,6	43,8				22,0	22,0	101,8	414,6
0,2				0,2	13,6	22,2							35,8	7,0	7,2		29,6	43,8				22,0	22,0	101,8	526,6
0,2				0,2	13,6	22,2							35,8	7,0	7,2		29,6	43,8				22,0	22,0	101,8	628,6

Инв. № подл. | Подп. и дата | Взам. инв. №

Марка элемента	Изделия арматурные																		Всего
	Арматура класса																		
	А-I					А-III										Вр-1			
	ГОСТ 5781-82*															ГОСТ 6727-80*			
	Ф6	Ф8	Ф10	Ф18	Итого	Ф6	Ф8	Ф10	Ф22	Ф25	Ф28	Ф32	Ф36	Ф40	Итого	Ф5		Итого	
К45-10	0,7		45,1	1,6	47,4			27,2	87,2					447,6	562,0	2,6		2,6	612,0
К45-11	0,7		45,1	1,6	47,4			27,2		174,4				447,6	649,2	2,6		2,6	699,2
К45-12	0,7		45,1	1,6	47,4			27,2		174,4				447,6	649,2	2,6		2,6	699,2
К46-1	17,1				17,1	9,6			135,2						144,8	5,2		5,2	167,1
К46-2	0,7	28,7			29,4		17,6			174,4					192,0	5,2		5,2	226,6
К46-3	0,7	28,7			29,4		17,6				219,2				236,8	5,2		5,2	271,4
К46-4	0,7	28,7			29,4		17,6					286,4			304,0	5,2		5,2	338,6
К46-5	0,7	28,7			29,4		17,6					286,4			304,0	5,2		5,2	338,6
К46-6	0,7		45,1		45,8			27,2					362,4		389,6	5,2		5,2	440,6
К46-7	0,7		45,1		45,8			27,2					362,4		389,6	5,2		5,2	440,6

Продолжение ведомости

Изделия закладные																									Общий расход
Арматура класса														Прокат марки										Всего	
А-I					А-III									ВСТ3 КП2											
ГОСТ 5781-82*														ГОСТ 19903-74*					ГОСТ 8509-86			ГОСТ 8510-86			
Ф10				Итого	Ф28	Ф36							Итого	-5	-6	-10	-12	Итого	L75x6		Итого	U80x40 x10	Итого		
0,2				0,2	13,6	22,2							35,8	7,0	7,2		29,6	43,8				22,0	22,0	101,8	713,8
0,2				0,2	13,6	22,2							35,8	7,0	7,2		29,6	43,8				22,0	22,0	101,8	801,0
0,2				0,2	13,6	22,2							35,8	7,0	7,2		29,6	43,8				22,0	22,0	101,8	801,0
0,2				0,2	21,6	36,0							57,6	7,0	7,2	0,8	59,2	74,2	2,0		2,0	22,0	22,0	156,0	323,1
0,2				0,2	21,6	36,0							57,6	7,0	7,2	0,8	59,2	74,2	2,0		2,0	22,0	22,0	156,0	382,6
0,2				0,2	21,6	36,0							57,6	7,0	7,2	0,8	59,2	74,2	2,0		2,0	22,0	22,0	156,0	427,4
0,2				0,2	21,6	36,0							57,6	7,0	7,2	0,8	59,2	74,2	2,0		2,0	22,0	22,0	156,0	494,6
0,2				0,2	21,6	36,0							57,6	7,0	7,2	0,8	59,2	74,2	2,0		2,0	22,0	22,0	156,0	494,6
0,2				0,2	21,6	36,0							57,6	7,0	7,2	0,8	59,2	74,2	2,0		2,0	22,0	22,0	156,0	596,6
0,2				0,2	21,6	36,0							57,6	7,0	7,2	0,8	59,2	74,2	2,0		2,0	22,0	22,0	156,0	596,6

Марка элемента	Изделия арматурные																		Всего
	Арматура класса																		
	А-I					А-III										Вр-1			
	ГОСТ 5781-82*															ГОСТ 6727-80*			
	Ф6	Ф10			Итого	Ф10	Ф22	Ф40							Итого	Ф5		Итого	
К46-8	0,7	45,1			45,8	27,2		447,6							474,8	5,2		5,2	525,8
К46-9	0,7	45,1			45,8	27,2	76,8	447,6							551,6	5,2		5,2	602,6
К46-10	0,7	45,1			45,8	27,2	76,8	447,6							551,6	5,2		5,2	602,6

Продолжение ведомости

	Изделия закладные																								Общий расход
	Арматура класса														Прокат марки									Всего	
	А-I					А-III									ВСТ3 КП2										
	ГОСТ 5781-82*														ГОСТ 19903-74*					ГОСТ 8509-86			ГОСТ 8510-86		
	Ф10				Итого	Ф28	Ф36							Итого	-5	-6	-10	-12	Итого	L75x6		Итого	L180x110 x10	Итого	
	0,2				0,2	21,6	36,0							57,6	7,0	7,2	0,8	59,2	74,2	2,0		2,0	22,0	22,0	156,0	681,8
	0,2				0,2	21,6	36,0							57,6	7,0	7,2	0,8	59,2	74,2	2,0		2,0	22,0	22,0	156,0	758,6
	0,2				0,2	21,6	36,0							57,6	7,0	7,2	0,8	59,2	74,2	2,0		2,0	22,0	22,0	156,0	758,6

Взам. инв. №

Подп. и дата

Инв. № подл.