ТИПОВЫЕ СТРОИТЕЛЬНЫЕ КОНСТРУКЦИИ, ИЗДЕЛИЯ И УЗЛЫ

СЕРИЯ 1.465.1-15

ПЛИТЫ ЖЕЛЕЗОБЕТОННЫЕ РЕБРИСТЫЕ РАЗМЕРОМ 3x12 м ДЛЯ ПОКРЫТИЙ ОДНОЭТАЖНЫХ ПРОИЗВОДСТВЕННЫХ ЗДАНИЙ

ВЫПУСК 2

ПЛИТЫ 1-го ТИПОРАЗМЕРА С ПРОЕМАМИ В ПОЛКЕ ДЛЯ ЛЕГКОСБРАСЫВАЕМОЙ КРОВЛИ.

РАБОЧИЕ ЧЕРТЕЖИ

24035-03

ЦЕНА 1-44

ЦЕНТРАЛЬНЫЙ ИНСТИТУТ ТИПОВОГО ПРОЕКТИРОВАНИЯ
ГОССТРОЯ СССР

Москва, А-445, Смольная ул., 22

Сдано в печать I 1990 года

Заказ № 66 Тираж 5700 экз.

ТИПОВЫЕ СТРОИТЕЛЬНЫЕ КОНСТРУКЦИИ, ИЗДЕЛИЯ И УЗЛЫ

СЕРИЯ 1.465.1-15

ПЛИТЫ ЖЕЛЕЗОБЕТОННЫЕ РЕБРИСТЫЕ РАЗМЕРОМ 3x12 м ДЛЯ ПОКРЫТИЙ ОДНОЭТАЖНЫХ ПРОИЗВОДСТВЕННЫХ ЗДАНИЙ

ВЫПУСК 2

ПЛИТЫ 1-го ТИПОРАЗМЕРА С ПРОЕМАМИ В ПОЛКЕ ДЛЯ ЛЕГКОСБРАСЫВАЕМОЙ КРОВЛИ.
РАБОЧИЕ ЧЕРТЕЖИ

РАЗРАБОТАНЫ

КИЕВСКИЙ ПРОМСТРОЙПРОЕКТ

ГЛАВНЫЙ ИНЖЕНЕР ИНСТИТУТА ХАРИТОНОВ И.Г.
НАЧАЛЬНИК ОТДЕЛА СЫТНИК А.Н.
ГЛАВНЫЙ КОНСТРУКТОР ОТДЕЛА КОЗЛОВ В.А.
ГЛАВНЫЙ ИНЖЕНЕР ПРОЕКТА ЛИБЕРМАН Г.А.

НИИСК

1 ЗАМ. ДИРЕКТОРА ПО НАУЧНОЙ РАБОТЕ КРИВОШЕЕВ П.И.
ЗАВ. ЛАБОРАТОРИЕЙ ЯНКЕЛЕВИЧ М.А.

ЦНИИПРОМЗДАНИЙ

ЗАМ. ДИРЕКТОРА ИНСТИТУТА ГРАНЕВ В.В.
НАЧАЛЬНИК ОТДЕЛА СНКОЗ РОЗЕНБЛЮМ А.Я.
ГЛАВНЫЙ ИНЖЕНЕР ПРОЕКТА БАЖАНОВА В.А.

НИИЖБ

ЗАМ. ДИРЕКТОРА МАМЕДОВ Т.И.
ЗАВ ЛАБОРАТОРИЕЙ ЯКУШИН В.А.
СТ НАУЧНЫЙ СОТРУДНИК СВЕТОВ А.А.

УТВЕРЖДЕНЫ

Главпроектом Госстроя СССР,
техническое задание от 22.04. 1988г.
Введены в действие с 01.03. 1990г.
приказом ЦНИИпромзданий от
01.09.1989г № 100.

© ЦИТП Госстроя СССР, 1989

Обозначение документа	Наименование	Стр.
1.465.1-15.2-ТТ	Технические требования	2
1.465.1-15.2-1ФЧ	Плита 1ПЛ12. Опалубочный чертеж.	4
1.465.1-15.2-1	Плита 1ПЛ12	5
1.465.1-15.2-РС	Ведомость расхода стали	13

Подпись и дата | Взам. инв. №

Разраб.	Черныш		1.465.1-15.2	
Рассчит.	Хомутова			
Провер.	Хомутова			
Н. контр.			Содержание	Стадия: Р; Лист: ; Листов: 1
				Киевский Промстройпроект

Инв. № подл.

Выпуск 2 серии 1.465.1-15 содержит рабочие чертежи железобетонных предварительно напряженных плит размером 3×12 1-го типоразмера для легкосбрасываемой кровли (типа ПЛ).

Рабочие чертежи арматурных и закладных изделий приведены в выпуске 4 настоящей серии.

Материалы для проектирования зданий с применением плит настоящего выпуска, включающие область и условия применения, номенклатуру и технические данные плит, принцип их маркировки, основные положения по расчету и другие руководящие материалы, предназначенные для использования при проектировании, приведены в выпуске 0, настоящей серии.

Технические требования и указания по изготовлению плит, методам контроля и правилам приемки, хранения и транспортирования следует принимать по выпуску 5 настоящей серии.

Значения величины напряжения в арматуре σ_{con1} МПа (кгс/см²) приведены в докум -ТТ, л 2,3

Решение покрытия с легкосбрасываемой кровлей приведено в документе 1.465.1-15.0—СМ.

Указания по применению изделий из напрягаемой стержневой арматуры и анкеровке см. докум. 1.465.1-15.4-43.

Допускается замена напрягаемой арматуры класса Ат-V на арматуру класса А-V без изменения диаметра и числа стержней.

Подпись и дата | Взам. инв. №

Разраб.	Черныш		1.465.1-15.2-ТТ	
Рассчит.	Хомутова			
Провер.	Хомутова			
Н. контр.	Хомутова		Технические требования	Стадия: Р; Лист: 1; Листов: 3
				Киевский Промстройпроект

Инв. № подл.

Класс напрягаемой арматуры	Марка плиты	Напрягаемая арматура на плиту	Напряжение в арматуре при способе натяжения σ_{con1}, МПа (кгс/см²)		Контролируемое усилие натяжения одного стержня кН (тс)
			электротермический	механический	
Ат-VI	1ПЛ12-1АтVI	2 ф 18 АтVI	—	920 (9200)	234 (23,4)
	1ПЛ12-2АтVI	2 ф 20 АтVI			289 (28,9)
	1ПЛ12-3АтVI	2 ф 22 АтVI			350 (35,0)
	1ПЛ12-4АтVI	2 ф 25 АтVI		740 (7400)	363 (36,3)
Ат-V Ат-VСК	1ПЛ12-1АтV	2 ф 20 АтV	650 (6500)	730 (7300)	229 (22,9)
	1ПЛ12-1АтVСК-Н	2 ф 20 АтVСК			229 (22,9)
	1ПЛ12-2АтV	2 ф 22 АтV			277 (27,7)
	1ПЛ12-2АтVСК-Н	2 ф 22 АтVСК			277 (27,7)
	1ПЛ12-3АтV	2 ф 25 АтV			358 (35,8)
	1ПЛ12-3АтVСК-Н	2 ф 25 АтVСК			358 (35,8)
	1ПЛ12-4АтV	2 ф 28 АтV	—	710 (7100)	437 (43,7)
	1ПЛ12-4АтVСК-Н	2 ф 28 АтVСК			437 (43,7)
Ат-IVС	1ПЛ12-1АтIVС	2 ф 22 АтIVС	540 (5400)	540 (5400)	205 (20,5)
	1ПЛ12-4АтIVС	4 ф 22 АтIVС			205 (20,5)
	1ПЛ12-2АтIVС	2 ф 25 АтIVС			265 (26,5)
	1ПЛ12-3АтIVС	2 ф 28 АтIVС	—		332 (33,2)
А-IV	1ПЛ12-2АIV	4 ф 18 АIV	540 (5400)	540 (5400)	137 (13,7)
	1ПЛ12-2АIV-Н(П)	4 ф 18 АIV			137 (13,7)
	1ПЛ12-3АIV	4 ф 20 АIV			170 (17,0)

Класс напрягаемой арматуры	Марка плиты	Напрягаемая арматура на плиту	Напряжение в арматуре при способе натяжения σ_{con1}, МПа (кгс/см²)		Контролируемое усилие натяжения одного стержня кН (тс)
			электротермический	механический	
А-IV	1ПЛ12-3АIV-Н(П)	4 ф 20 АIV	540 (5400)	540 (5400)	170 (17,0)
	1ПЛ12-1АIV	2 ф 22 АIV			205 (20,5)
	1ПЛ12-1АIV-Н(П)	2 ф 22 АIV			205 (20,5)
	1ПЛ12-4АIV	4 ф 22 АIV			205 (20,5)
	1ПЛ12-4АIV-Н(П)	4 ф 22 АIV			205 (20,5)
А-IIIВ	1ПЛ12-3АIIIВ	4 ф 22 АIIIВ	490 (4900)	490 (4900)	186 (18,6)
	1ПЛ12-3АIIIВ-Н(П)	4 ф 22 АIIIВ			186 (18,6)
	1ПЛ12-1АIIIВ	2 ф 25 АIIIВ			241 (24,1)
	1ПЛ12-1АIIIВ-Н(П)	2 ф 25 АIIIВ			241 (24,1)
	1ПЛ12-2АIIIВ	2 ф 28 АIIIВ	—	470 (4700)	289 (28,9)
	1ПЛ12-2АIIIВ-Н(П)	2 ф 28 АIIIВ			289 (28,9)
	1ПЛ12-4АIIIВ	2 ф 32 АIIIВ	—	490 (4900)	394 (39,4)
	1ПЛ12-4АIIIВ-Н(П)	2 ф 32 АIIIВ			394 (39,4)
К-7	1ПЛ12-1К7	4 ф 15 К7	—	1000 (10000)	112 (11,2)
Вр	1ПЛ12-1Вр	20 ф 5 Вр	—	1190 (11900)	23,3 (2,33)
	1ПЛ12-2Вр	24 ф 5 Вр			
	1ПЛ12-3Вр	28 ф 5 Вр			
	1ПЛ12-4Вр	32 ф 5 Вр			
	1ПЛ12-5Вр	36 ф 5 Вр			

Инв. № подл. | Подпись и дата | Взам. инв. №

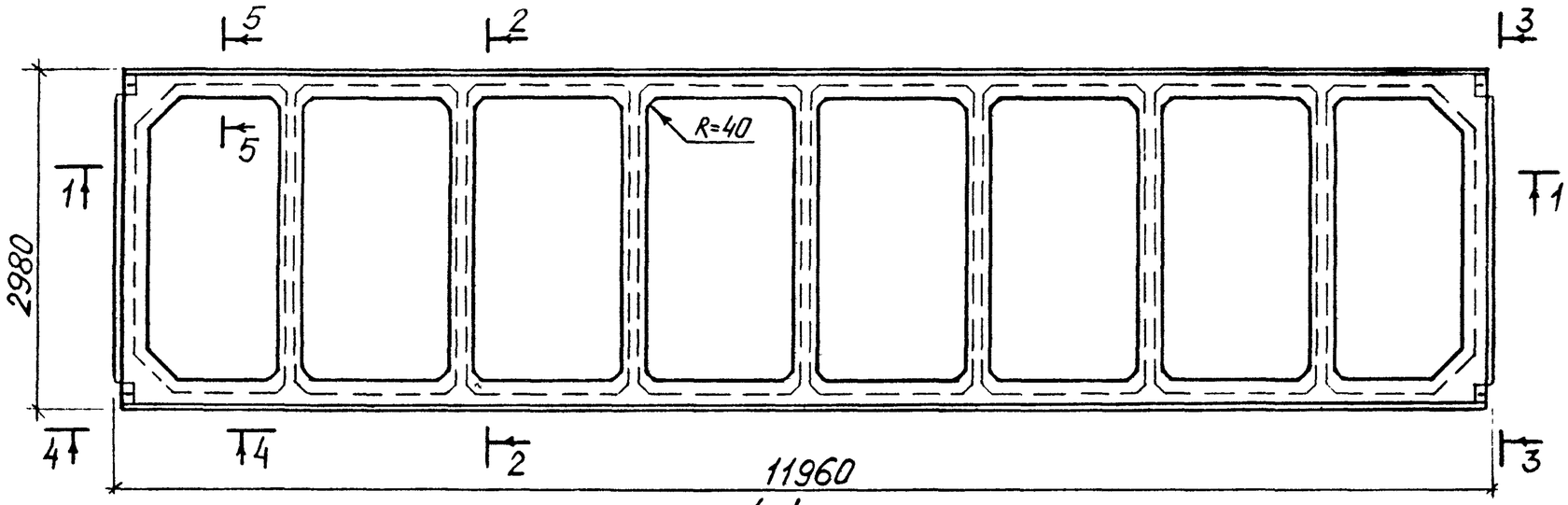

2-2

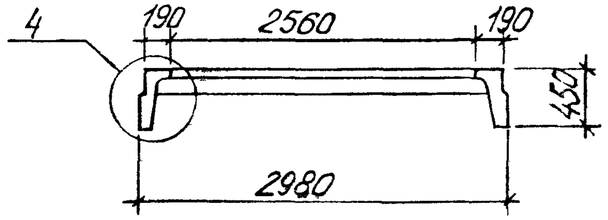

3-3

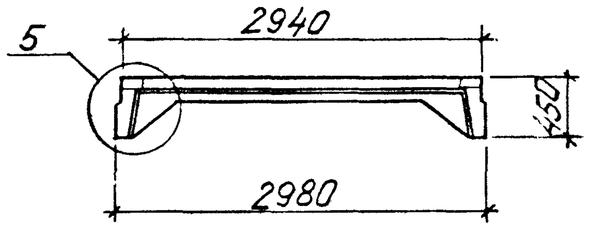

1-1

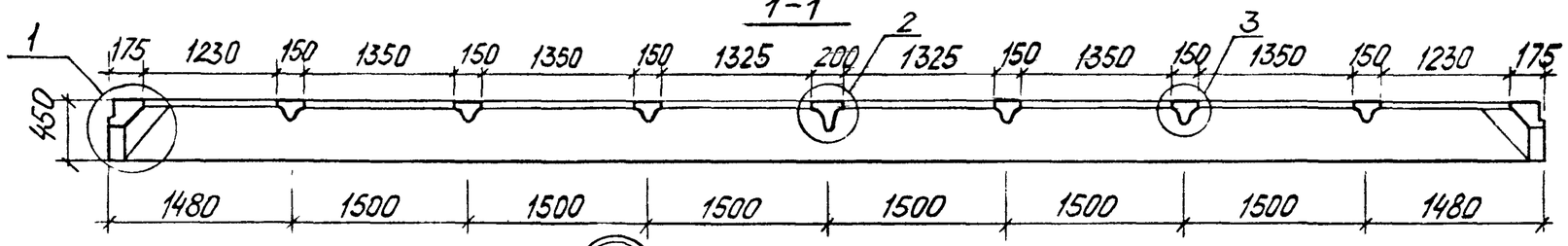

5

1

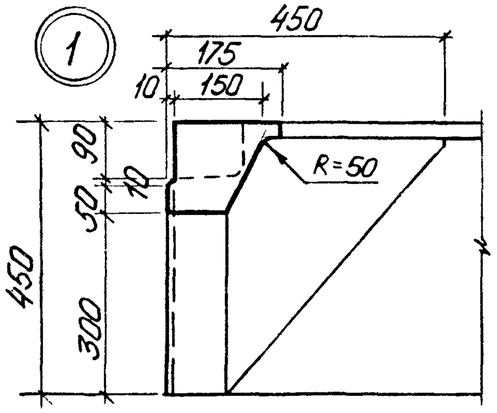

2

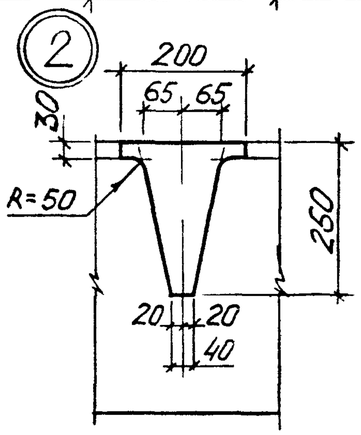

3

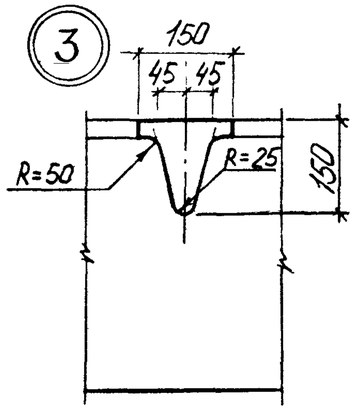

4

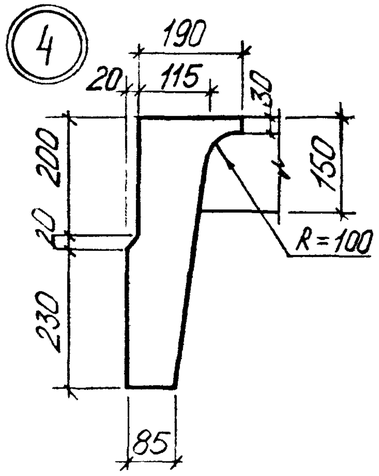

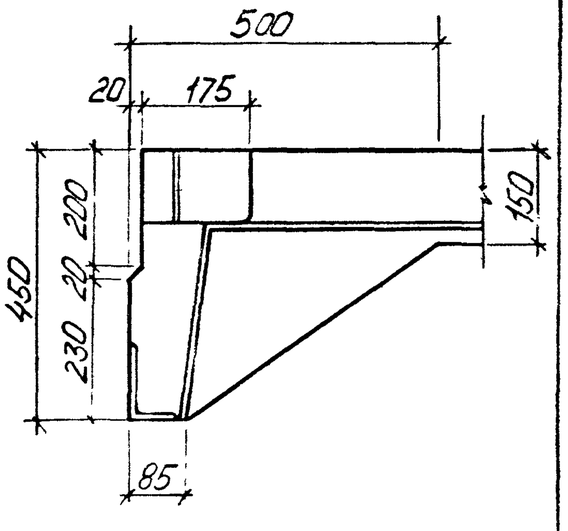

4-4

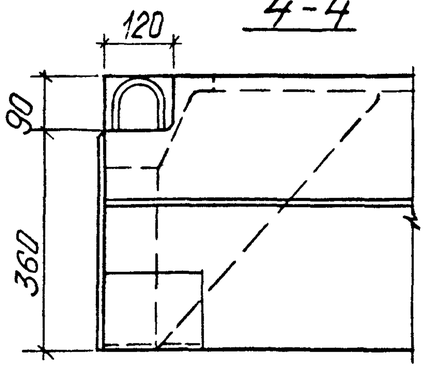

5-5

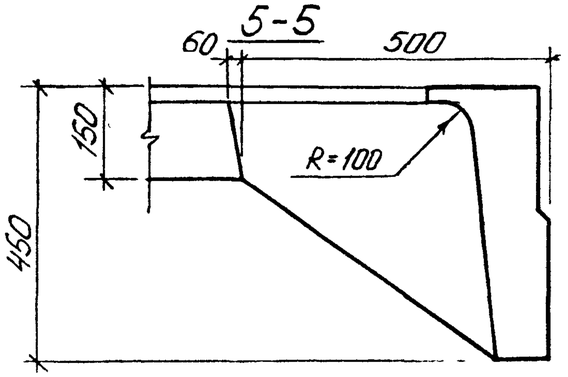

Разраб.	Чернышова		1.465.1-15.2-1ФЧ
Рассуп.	Хомутова		
Провер.	Хомутова		Плита 1ПЛ12 Опалубочный чертеж
Н. контр.	Хомутова		Киевский Промстройпроект

Стадия	Лист	Листов
Р	1	1

24035-03 5

Инв. № подл. | Подпись и дата | Взам. инв. №

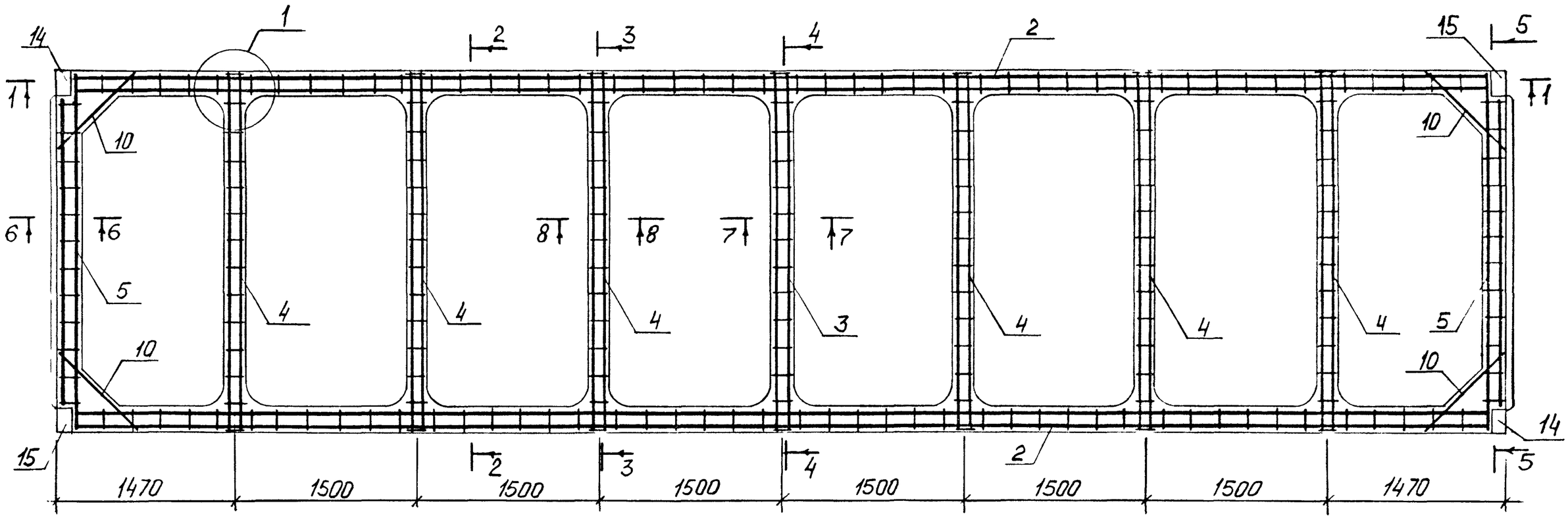

1-1

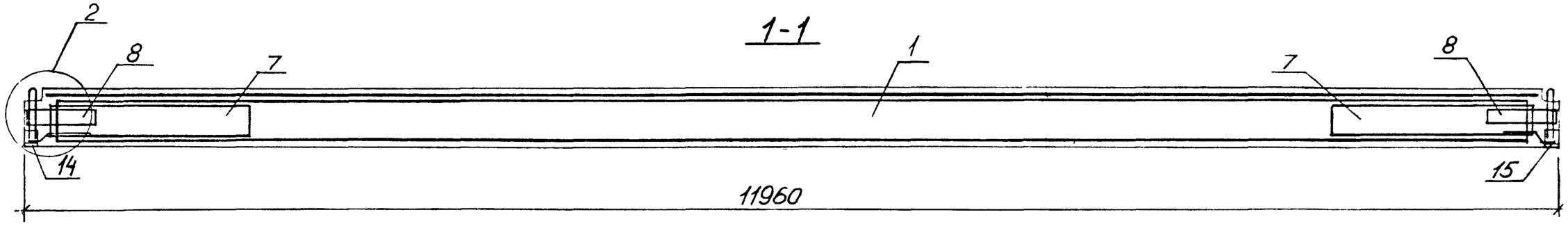

Спецификацию см. листы 5...8

Разраб.	Чернышова		1.465.1 - 15.2 - 1
Рассчит.	Хомутова		
Провер.	Хомутова		Плита 1ПП12
Н. контр.	Хомутова		

Стадия	Лист	Листов
Р	1	8

Киевский Промстройпроект

2-2

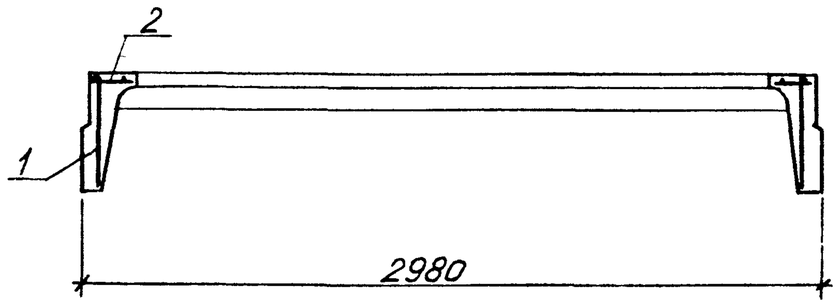

3-3

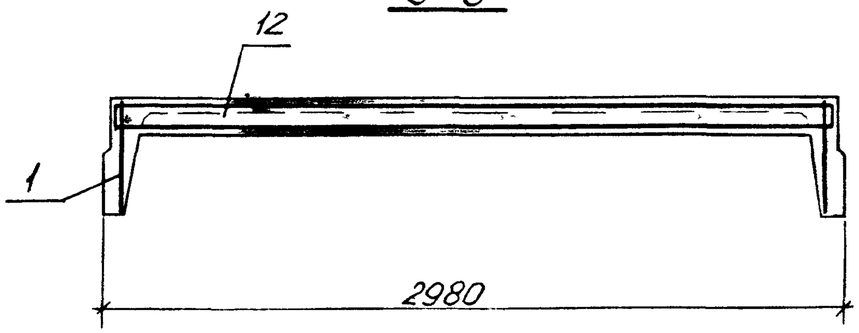

4-4

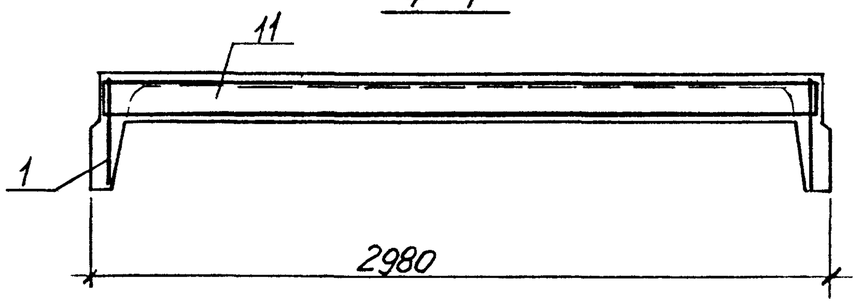

5-5

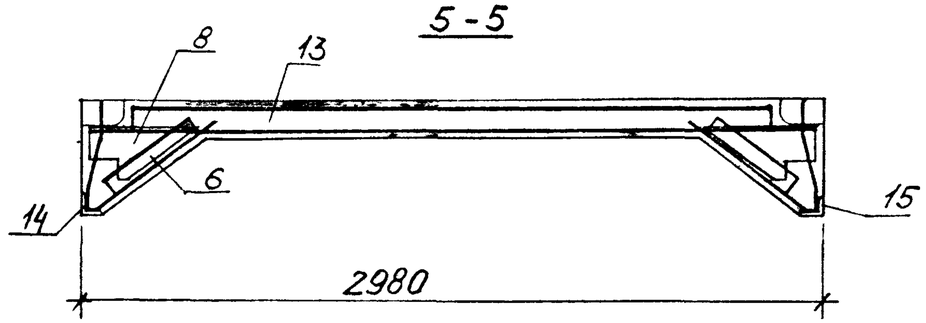

6-6

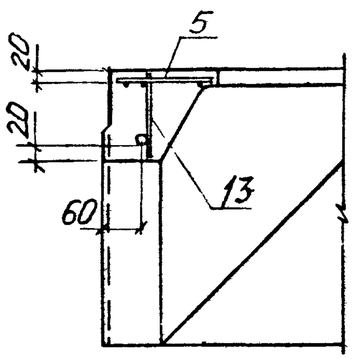

7-7

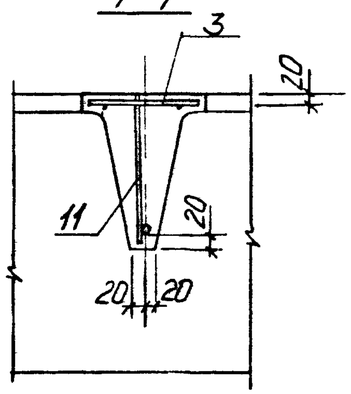

8-8

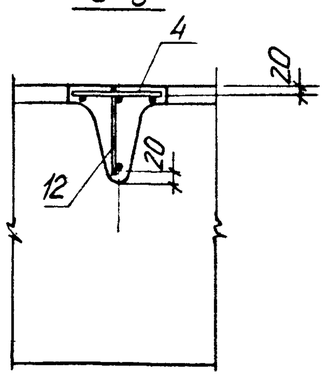

1

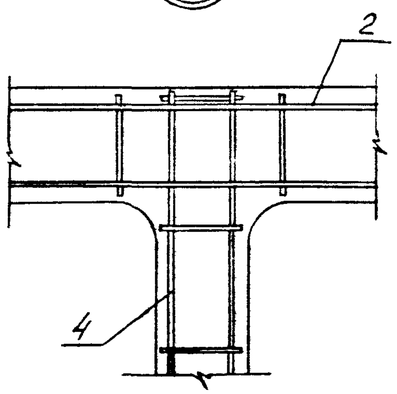

Инв.№ подл. | Подпись и дата | Взам. инв.№

1.465.1 - 15.2 - 1

Лист 2

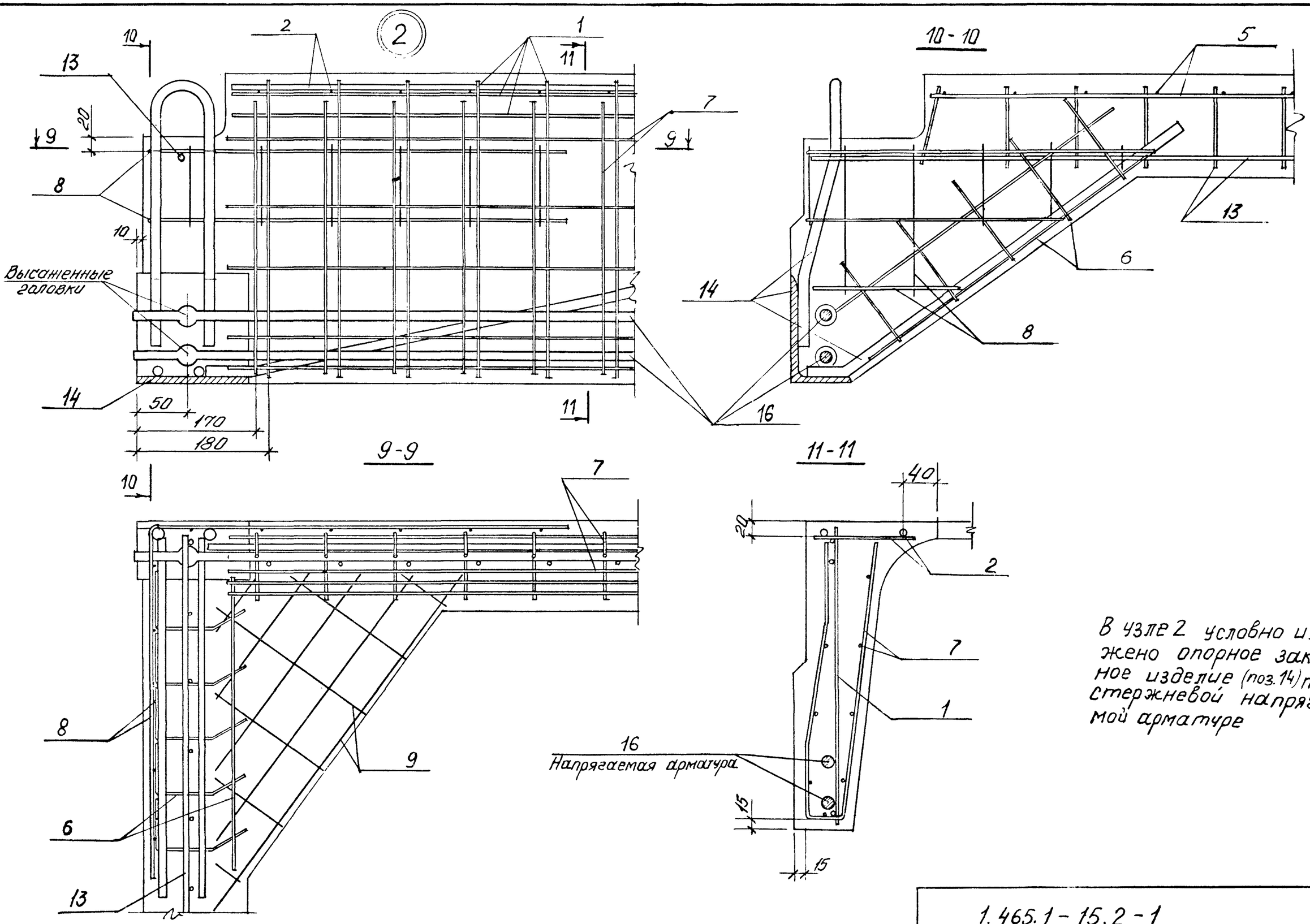

В узле 2 условно изображено опорное закладное изделие (поз. 14) при стержневой напрягаемой арматуре

Схемы расположения напрягаемой арматуры (поз. 16) в продольных ребрах плит

Схема 1

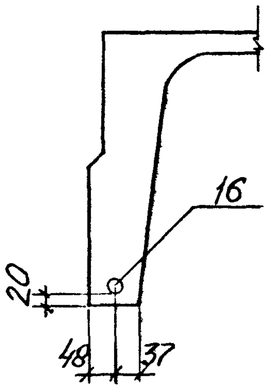

Схема 2

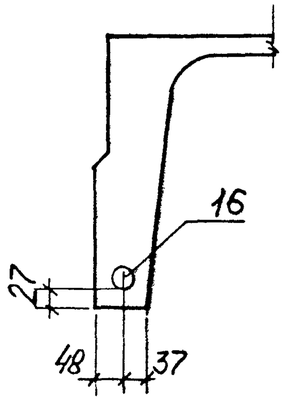

Схема 3

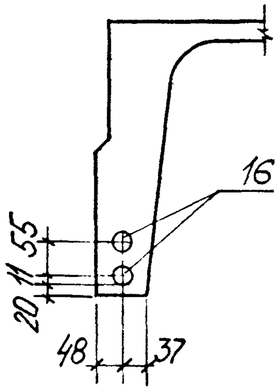

Схема 4

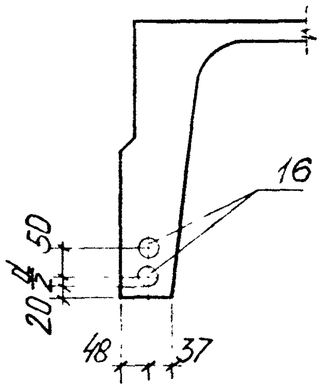

Схема 5

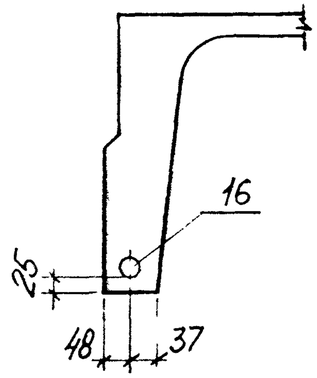

Схема 6

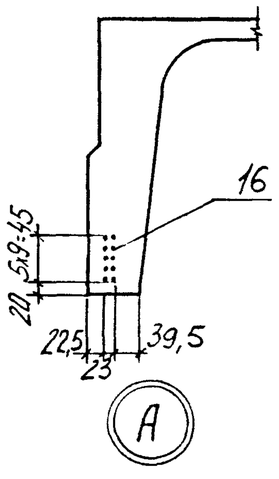

Схема 7

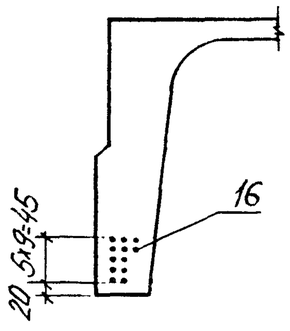

Схема 8

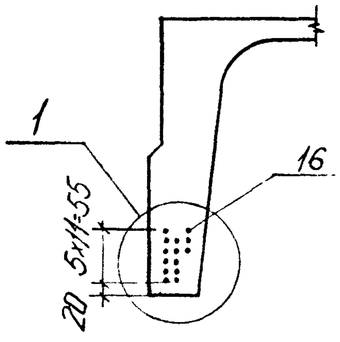

Схема 9

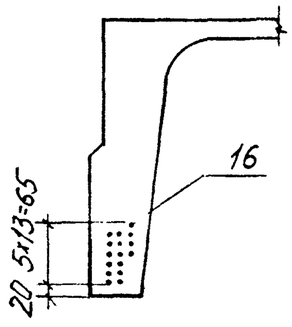

Схема 10

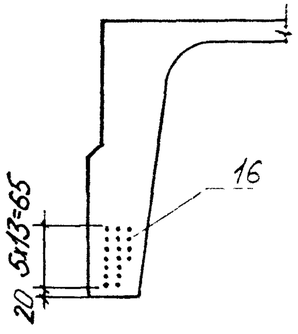

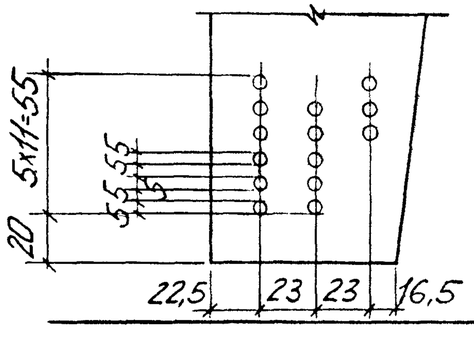

1. Расположение стержней поз. 16 в схемах 6, 7, 9 и 10 принимать по аналогии с узлом „А".
2. Арматура класса Ат-V, Ат-VI, Ат-IVС, Ат-VСК - по ГОСТ 10884-81; класса А-IV и АIIIВ - по ГОСТ 5781-82, класса К-7 - по ГОСТ 13840-68; Вр - по ГОСТ 7348-81.

1.465.1 - 15.2 - 1	Лист 4

24П35-Аз 9

Инв. № подл. | Подпись и дата | Взам. инв. №

Поз.	Наименование	Количество на плиту 1ПЛ12-																									Обозначение документа
		-1АтVI	-2АтVI	-3АтVI	-4АтVI	-1АтV	-2АтV	-3АтV	-4АтV	-1АтIVС	-2АтIVС	-3АтIVС	-4АтIVС	-1АIV	-2АIV	-3АIV	-4АIV	-1АIIIБ	-2АIIIБ	-3АIIIБ	-4АIIIБ	-1К7	-1Вр	-2Вр	-3Вр	-4Вр	-5Вр	
1	Каркас КР39	2	2			2	2			2	2			2	2			2	2				2	2				1.465.1-15.4-15
	КР40			2	2			2	2			2	2			2	2			2	2	2			2	2	2	-15
2	Каркас КР41	2	2	2	2	2	2	2	2	2	2	2	2	2	2	2	2	2	2	2	2	2	2	2	2	2	2	-16
3	Каркас КР42	1	1	1	1	1	1	1	1	1	1	1	1	1	1	1	1	1	1	1	1	1	1	1	1	1	1	-17
4	Каркас КР43	6	6	6	6	6	6	6	6	6	6	6	6	6	6	6	6	6	6	6	6	6	6	6	6	6	6	-17
5	Каркас КР44	2	2	2	2	2	2	2	2	2	2	2	2	2	2	2	2	2	2	2	2	2	2	2	2	2	2	-17
6	Каркас КР22	4	4	4	4	4	4	4	4	4	4	4	4	4	4	4	4	4	4	4	4	4	4	4	4	4	4	-8
7	Сетка С4	4				4				4				4				4					4					-24
	С5		4	4	4		4	4	4		4	4	4		4	4	4		4	4	4	4		4	4	4	4	-24
8	Сетка С6	4	4	4	4	4	4	4	4	4	4	4	4	4	4	4	4	4	4	4	4	4	4	4	4	4	4	-25
9	Сетка С7	4	4	4	4	4	4	4	4	4	4	4	4	4	4	4	4	4	4	4	4	4	4	4	4	4	4	-26
10	ф10АIII, ℓ=600, 0,4кг	4	4	4	4	4	4	4	4	4	4	4	4	4	4	4	4	4	4	4	4	4	4	4	4	4	4	без чертежа
11	Каркас КР15	1	1			1	1			1	1			1	1			1	1				1	1				1.465.1-15,4-4
	КР16			1				1				1				1				1					1	1		-4
	КР17				1				1				1				1				1	1					1	-4
12	Каркас КР11	6	6			6	6			6	6			6	6			6	6				6	6				-4
	КР12			6				6				6				6				6					6	6		-4
	КР13				6				6				6				6				6	6					6	-4
13	Каркас КР19	2	2			2	2			2	2			2	2			2	2				2	2				-6
	КР20			2				2				2				2				2					2	2		-6
	КР21				2				2				2				2				2	2					2	-6
14	Изделие закладное МН1-1	2	2	2	2	2	2	2	2	2	2	2	2	2	2	2	2	2	2	2	2							-32
	МН3-1																						2	2	2	2	2	-33
	МН5-1																					2						-33
15	Изделие закладное МН1-2	2	2	2	2	2	2	2	2	2	2	2	2	2	2	2	2	2	2	2	2							-32
	МН3-2																						2	2	2	2	2	-33
	МН5-2																					2						-33

Поз.	Наименование	Количество на плиту 1ПП12-																										Обозначение документа
		-1АтVI	-2АтVI	-3АтVI	-4АтVI	-1АтV	-2АтV	-3АтV	-4АтV	-1АтVс	-2АтVс	-3АтVс	-4АтVс	-1АIV	-2АIV	-3АIV	-4АIV	-1АIIIв	-2АIIIв	-3АIIIв	-4АIIIв	1К7	-1Вр	-2Вр	-3Вр	-4Вр	-5Вр	
16	Стержень напрягаемый																											1.465.1-15.4-43,
	СТН 1	2																										1.465.1-15.2-1, л 4 схема 1
	СТН2		2																									схема 1
	СТН3			2																								схема 1
	СТН4				2																							схема 1
	СТН5					2																						схема 1
	СТН6						2																					схема 1
	СТН7							2																				схема 1
	СТН8								2																			схема 2
	СТН 14									2			4															схема 1,3
	СТН 15										2																	схема 1
	СТН 16											2																схема 2
	СТН 19													2			4											схема 1,3
	СТН 17														4													схема 4
	СТН 18															4												схема 4
	СТН 21																	2										схема 1
	СТН 22																		2									схема 2
	СТН 20																			4								схема 3
	СТН23																				2							схема 2
	СТН24																					4						схема 4
	СТН 25																						20	24	28	32	36	схема 6,7,8,9,10
17	Бетон класса В22,5, м³									1,64				1,64				1,64					1,64					
	В25, м³	1,64				1,64	1,64				1,64				1,64				1,64					1,64				
	В30, м³		1,64	1,64	1,64			1,64				1,64				1,64				1,64		1,64			1,64			
	В35, м³								1,64				1,64				1,64				1,64					1,64		
	В40, м³																										1,64	

Инв. № подл. | Подпись и дата | Взам. инв. №

Плиты с напрягаемой арматурой класса А-V принимать по плитам с напрягаемой арматурой Ат-V

Поз.	Наименование	Количество на плиту												Обозначение документа
		-1АIV ск-н	-2АIV ск-н	-3АIV ск-н	-4АIV ск-н	-1АIV-н(п)	-2АIV-н(п)	-3АIV-н(п)	-4АIV-н(п)	-1АIII в-н(п)	-2АIII в-н(п)	-3АIII в-н(п)	-4АIII в-н(п)	
1	Каркас КР 39	2	2			2	2			2	2			1.465.1-15.4-15
	КР 40			2	2			2	2			2	2	-15
2	Каркас КР 41	2	2	2	2	2	2	2	2	2	2	2	2	-16
3	Каркас КР 42	1	1	1	1	1	1	1	1	1	1	1	1	-17
4	Каркас КР 43	6	6	6	6	6	6	6	6	6	6	6	6	-17
5	Каркас КР 44	2	2	2	2	2	2	2	2	2	2	2	2	-17
6	Каркас КР 22	4	4	4	4	4	4	4	4	4	4	4	4	-8
7	Сетка С 4	4				4				4				-24
	С 5		4	4	4		4	4	4		4	4	4	-24
8	Сетка С6	4	4	4	4	4	4	4	4	4	4	4	4	-25
9	Сетка С7	4	4	4	4	4	4	4	4	4	4	4	4	-26
10	ф10АIII, ℓ=600, 0,4 кг	4	4	4	4	4	4	4	4	4	4	4	4	без чертежа
11	Каркас КР 15	1	1			1	1			1	1			1.465.1-15.4-4
	КР 16			1				1	1			1		-4
	КР 17				1								1	-4
12	Каркас КР 11	6	6			6	6			6	6			-4
	КР 12			6				6	6			6		-4
	КР 13				6								6	-4
13	Каркас КР 19	2	2			2	2			2	2			-6
	КР 20			2				2	2			2		-6
	КР 21				2								2	-6
14	Изделие закладное МН1-1	2	2	2	2	2	2	2	2	2	2	2	2	-32
15	Изделие закладное МН1-2	2	2	2	2	2	2	2	2	2	2	2	2	-32

Поз	Наименование	Количество на плиту 1ПЛ12-												Обозначение документа
		-1А-$\overline{V}$СК-Н	-2А-$\overline{V}$СК-Н	-3А$\overline{V}$СК-Н	-4А-$\overline{V}$СК-Н	-1А$\overline{V}$-Н(П)	-2А$\overline{V}$-Н(П)	-3А$\overline{V}$-Н(П)	-4А$\overline{V}$-Н(П)	-1А$\overline{III}$В-Н(П)	-2А$\overline{III}$В-Н(П)	-3А$\overline{III}$В-Н(П)	-4А$\overline{III}$В-Н(П)	
16	Стержень напрягаемый													1.465.1-15.4-43,
	СТН 9	2												1.465.1-15.2-1, л.4 схема 5
	СТН10		2											схема 5
	СТН11			2										схема 5
	СТН12				2									схема 2
	СТН19					2			4					схема 1, 3
	СТН17						4							схема 4
	СТН18							4						схема 4
	СТН21									2				схема 1
	СТН22										2			схема 2
	СТН20											4		схема 3
	СТН23												2	схема 2
17	Бетон класса В22,5, м³					1,64				1,64				
	В25, м³	1,64	1,64				1,64				1,64			
	В30, м³			1,64				1,64				1,64		
	В35, м³				1,64				1,64				1,64	

Инв № подл. | Подп. и дата | Взам. инв №

Ведомость расхода стали на плиту, кг

Марка плиты	Напрягаемая арматура класса												Всего
	Ат-VI ГОСТ 10884-81						Ат-V ГОСТ 10884-81						
	ф18	ф20	ф22	ф25		Итого	ф20	ф22	ф25	ф28		Итого	
1ПЛ12-1АтVI	48,0					48,0							48,0
1ПЛ12-2АтVI		59,2				59,2							59,2
1ПЛ12-3АтVI			71,6			71,6							71,6
1ПЛ12-4АтVI				92,4		92,4							92,4
1ПЛ12-1АтV							59,2					59,2	59,2
1ПЛ12-2АтV								71,6				71,6	71,6
1ПЛ12-3АтV									92,4			92,4	92,4
1ПЛ12-4АтV										115,9		115,9	115,9

продолжение ведомости

Изделия арматурные										Изделия закладные												Общий расход
Арматура класса									Всего	Арматура класса						Прокат марки					Всего	
А-III ГОСТ 5781-82							Вр-I ГОСТ 6727-80			А-III ГОСТ 5781-82			А-I ГОСТ 5781-82			ВСт3кп2-1 ГОСТ 8510-86						
ф8	ф10	ф12	ф14	ф16	Итого	ф4	ф5	Итого		ф8	ф12	Итого	ф16		Итого	L125×80×8		Итого				
2,4	66,2	24,3			92,9	24,1	11,0	35,1	128,0	0,8	7,2	8,0	5,6		5,6	8,0		8,0			21,6	197,6
2,4	66,2	24,3			92,9	14,5	26,6	41,1	134,0	0,8	7,2	8,0	5,6		5,6	8,0		8,0			21,6	214,8
2,4	66,2		32,4		101,0	4,5	41,8	46,3	147,3	0,8	7,2	8,0	5,6		5,6	8,0		8,0			21,6	240,5
2,4	66,2			43,2	111,8	4,5	41,8	46,3	158,1	0,8	7,2	8,0	5,6		5,6	8,0		8,0			21,6	272,1
2,4	66,2	24,3			92,9	24,1	11,0	35,1	128,0	0,8	7,2	8,0	5,6		5,6	8,0		8,0			21,6	208,8
2,4	66,2	24,3			92,9	14,5	26,6	41,1	134,0	0,8	7,2	8,0	5,6		5,6	8,0		8,0			21,6	227,2
2,4	66,2		32,4		101,0	4,5	41,8	46,3	147,3	0,8	7,2	8,0	5,6		5,6	8,0		8,0			21,6	261,3
2,4	66,2			43,2	111,8	4,5	41,8	46,3	158,1	0,8	7,2	8,0	5,6		5,6	8,0		8,0			21,6	295,6

Разраб.	Черныш		
Рассчит.	Черныш		
Провер.	Хомутова		
Н.контр.	Хомутова		

1.465.1-15.2-РС

Ведомость расхода стали

Стадия	Лист	Листов
Р	1	5

Киевский Промстройпроект

Ведомость расхода стали на плиту, кг

Марка плиты	Напрягаемая арматура класса												Всего
	Ат-IVС						Ат-IV						
	ГОСТ 10884-81						ГОСТ 5781-82						
	ф22	ф25	ф28			Итого	ф18	ф20	ф22			Итого	
1ПЛ12-1АтIVС	71,6					71,6							71,6
1ПЛ12-2АтIVС		92,4				92,4							92,4
1ПЛ12-3АтIVС			115,9			115,9							115,9
1ПЛ12-4АтIVС	143,2					143,2							143,2
1ПЛ12-1АIV									71,6			71,6	71,6
1ПЛ12-2АIV							95,9					95,9	95,9
1ПЛ12-3АIV								118,4				118,4	118,4
1ПЛ12-4АIV									143,2			143,2	143,2

продолжение ведомости

Изделия арматурные										Изделия закладные													Общий расход
Арматура класса									Всего	Арматура класса						Прокат марки						Всего	
АIII							ВрI			АIII			АI			ВСт3кп2-1							
ГОСТ 5781-82							ГОСТ 6727-80			ГОСТ 5781-82			ГОСТ 5781-82			ГОСТ 8510-86							
ф8	ф10	ф12	ф14	ф16	Итого	ф4	ф5	Итого		ф8	ф12	Итого	ф16		Итого	L125×80×8	Итого						
2,4	66,2	24,3			92,9	24,1	11,0	35,1	128,0	0,8	7,2	8,0	5,6		5,6	8,0	8,0					21,6	221,2
2,4	66,2	24,3			92,9	14,5	26,6	41,1	134,0	0,8	7,2	8,0	5,6		5,6	8,0	8,0					21,6	248,0
2,4	66,2		32,4		101,0	4,5	41,8	46,3	147,3	0,8	7,2	8,0	5,6		5,6	8,0	8,0					21,6	284,8
2,4	66,2			43,2	111,8	4,5	41,8	46,3	158,1	0,8	7,2	8,0	5,6		5,6	8,0	8,0					21,6	322,9
2,4	66,2	24,3			92,9	24,1	11,0	35,1	128,0	0,8	7,2	8,0	5,6		5,6	8,0	8,0					21,6	221,2
2,4	66,2	24,3			92,9	14,5	26,6	41,1	134,0	0,8	7,2	8,0	5,6		5,6	8,0	8,0					21,6	251,5
2,4	66,2		32,4		101,0	4,5	41,8	46,3	147,3	0,8	7,2	8,0	5,6		5,6	8,0	8,0					21,6	287,3
2,4	66,2			43,2	111,8	4,5	41,8	46,3	158,1	0,8	7,2	8,0	5,6		5,6	8,0	8,0					21,6	322,9

Взам. инв. №

Подп. и дата

Инв. № подл.

Ведомость расхода стали на плиту, кг

Марка плиты	Напрягаемая арматура класса												Всего
	А-III в						К-7 ГОСТ 13840-68			Вр ГОСТ 7348-81			
	ф22	ф25	ф28	ф32		Итого	ф15		Итого	ф5		Итого	
1ПЛ12-1А-IIIв		92,4				92,4							92,4
1ПЛ12-2А-IIIв			115,9			115,9							115,9
1ПЛ12-3А-IIIв	143,2					143,2							143,2
1ПЛ12-4А-IIIв				151,4		151,4							151,4
1ПЛ12-1К7							53,6		53,6				53,6
1ПЛ12-1Вр										37,0		37,0	37,0
1ПЛ12-2Вр										44,4		44,4	44,4
1ПЛ12-3Вр										51,8		51,8	51,8

продолжение ведомости

Изделия арматурные										Изделия закладные													Общий расход
Арматура класса									Всего	Арматура класса						Прокат марки						Всего	
А-III ГОСТ 5781-82							Вр-I ГОСТ 6727-80			А-III ГОСТ 5781-82			А-I ГОСТ 5781-82			В Ст3кп2-1 ГОСТ 8510-86		ГОСТ 8509-86		ГОСТ 103-76			
ф8	ф10	ф12	ф14	ф16	Итого	ф4	ф5	Итого		ф8	ф12	Итого	ф16		Итого	L125×80×8	Итого	L80×8	Итого	-8×140	Итого		
2,4	66,2	24,3			92,9	24,1	11,0	35,1	128,0	0,8	7,2	8,0	5,6		5,6	8,0	8,0					21,6	242,0
2,4	66,2	24,3			92,9	14,5	26,6	41,1	134,0	0,8	7,2	8,0	5,6		5,6	8,0	8,0					21,6	271,5
2,4	66,2		32,4		101,0	4,5	41,8	46,3	147,3	0,8	7,2	8,0	5,6		5,6	8,0	8,0					21,6	312,1
2,4	66,2			43,2	111,8	4,5	41,8	46,3	158,1	0,8	7,2	8,0	5,6		5,6	8,0	8,0					21,6	331,1
2,4	66,2			43,2	111,8	4,5	41,8	46,3	158,1	0,8	7,2	8,0	4,4		4,4			6,4	6,4	7,2	7,2	26,0	237,7
2,4	66,2	24,3			92,9	24,1	11,0	35,1	128,0	0,8	7,2	8,0	4,4		4,4			6,4	6,4	7,2	7,2	26,0	191,0
2,4	66,2	24,3			92,9	14,5	26,6	41,1	134,0	0,8	7,2	8,0	4,4		4,4			6,4	6,4	7,2	7,2	26,0	204,4
2,4	66,2		32,4		101,0	4,5	41,8	46,3	147,3	0,8	7,2	8,0	4,4		4,4			6,4	6,4	7,2	7,2	26,0	225,1

Ведомость расхода стали на плиту, кг

Марка плиты	Напрягаемая арматура класса												Всего
	Вр ГОСТ 7348-81				Ат-V СК ГОСТ 10884-81								
	ф5			Итого	ф20	ф22	ф25	ф28				Итого	
1ПЛ12-4Вр	59,2			59,2									59,2
1ПЛ12-5Вр	66,6			66,6									66,6
1ПЛ12-1Ат-V СК-Н					59,2							59,2	59,2
1ПЛ12-2Ат-V СК-Н						71,6						71,6	71,6
1ПЛ12-3Ат-V СК-Н							92,4					92,4	92,4
1ПЛ12-4Ат-V СК-Н								115,9				115,9	115,9

продолжение ведомости

Изделия арматурные											Изделия закладные													Общий расход
Арматура класса										Всего	Арматура класса						Прокат марки						Всего	
А-III ГОСТ 5781-82							Вр-I ГОСТ 6727-80				А-III ГОСТ 5781-82			А-I ГОСТ 5781-82			ВСт3кп2-1 ГОСТ 8510-86		ГОСТ 8509-86		ГОСТ 103-76			
ф8	ф10	ф12	ф14	ф16	Итого	ф4	ф5	Итого			ф8	ф12	Итого	ф16		Итого	L125×80×8	Итого	L80×8	Итого	-8×140	Итого		
2,4	66,2		32,4		101,0	4,5	41,8	46,3	147,3	0,8	7,2	8,0	4,4		4,4			6,4	6,4	7,2	7,2	26,0	232,5
2,4	66,2			43,2	111,8	4,5	41,8	46,3	158,1	0,8	7,2	8,0	4,4		4,4			6,4	6,4	7,2	7,2	26,0	250,7
2,4	66,2	24,3			92,9	24,1	11,0	35,1	128,0	0,8	7,2	8,0	5,6		5,6	8,0	8,0					21,6	208,8
2,4	66,2	24,3			92,9	14,5	26,6	41,1	134,0	0,8	7,2	8,0	5,6		5,6	8,0	8,0					21,6	227,2
2,4	66,2		32,4		101,0	4,5	41,8	46,3	147,3	0,8	7,2	8,0	5,6		5,6	8,0	8,0					21,6	261,3
2,4	66,2			43,2	111,8	4,5	41,8	46,3	158,1	0,8	7,2	8,0	5,6		5,6	8,0	8,0					21,6	295,6

Взам. инв. №

Подп. и дата

Инв. № подл.

Ведомость расхода стали на плиту, кг

Марка плиты	Напрягаемая арматура класса												Всего
	А-IV ГОСТ 5781-82						А-IIIв						
	ф18	ф20	ф22			Итого	ф22	ф25	ф28	ф32		Итого	
1ПЛ12-1АIV-Н			71,6			71,6							71,6
1ПЛ12-2АIV-Н	95,9					95,9							95,9
1ПЛ12-3АIV-Н		118,4				118,4							118,4
1ПЛ12-4АIV-Н			143,2			143,2							143,2
1ПЛ12-1АIIIв-Н								92,4				92,4	92,4
1ПЛ12-2АIIIв-Н									115,9			115,9	115,9
1ПЛ12-3АIIIв-Н							143,2					143,2	143,2
1ПЛ12-4АIIIв-Н										151,4		151,4	151,4

продолжение ведомости

Изделия арматурные											Изделие закладные													Общий расход
Арматура класса										Всего	Арматура класса						Прокат марки						Всего	
А-III ГОСТ 5781-82						Вр-I ГОСТ 6727-80					А-III ГОСТ 5781-82			А-I ГОСТ 5781-82			ВСт3кп2-1 ГОСТ 8510-86							
ф8	ф10	ф12	ф14	ф16	Итого	ф4	ф5	Итого			ф8	ф12	Итого	ф16		Итого	L125×80×8					Итого		
2,4	66,2	24,3			92,9	24,1	11,0	35,1	128,0		0,8	7,2	8,0	5,6		5,6	8,0					8,0	21,6	221,2
2,4	66,2	24,3			92,9	14,5	26,6	41,1	134,0		0,8	7,2	8,0	5,6		5,6	8,0					8,0	21,6	251,5
2,4	66,2		32,4		101,0	4,5	41,8	46,3	147,3		0,8	7,2	8,0	5,6		5,6	8,0					8,0	21,6	287,3
2,4	66,2			43,2	111,8	4,5	41,8	46,3	158,1		0,8	7,2	8,0	5,6		5,6	8,0					8,0	21,6	322,9
2,4	66,2	24,3			92,9	24,1	11,0	35,1	128,0		0,8	7,2	8,0	5,6		5,6	8,0					8,0	21,6	242,0
2,4	66,2	24,3			92,9	14,5	26,6	41,1	134,0		0,8	7,2	8,0	5,6		5,6	8,0					8,0	21,6	271,5
2,4	66,2		32,4		101,0	4,5	41,8	46,3	147,3		0,8	7,2	8,0	5,6		5,6	8,0					8,0	21,6	312,1
2,4	66,2			43,2	111,8	4,5	41,8	46,3	158,1		0,8	7,2	8,0	5,6		5,6	8,0					8,0	21,6	331,1